BRABUS SHADOW 1200

MANUEL DU PROPRIÉTAIRE

BRABUS SHADOW 1200/1500 XC Cross Cabin

MODÈLE 2024–2026

BRABUS MARINE

Table des matières

1 Introduction 5
1.1 Objectif de ce manuel 5
1.2 Symboles de sécurité 6
1.3 Conventions de document 6
1.4 Copyright 6
1.5 Avis de non-responsabilité 7
1.6 Garantie 7
2 Sécurité 8
2.1 Pilotage sûr et responsable du bateau 8
2.2 Schéma de sécurité 10
2.3 Protection et contrôle incendie 10
2.3.1 Équipement de lutte contre l'incendie 11
2.3.2 Responsabilités des propriétaires et des utilisateurs de bateaux 12
2.3.3 Liste de contrôle : Feu dans le moteur 12
2.3.4 Liste de contrôle : Après un feu 13
2.4 Monoxyde de carbone 13
2.5 Moniteur de monoxyde de carbone 14
2.6 Détecteur de fumée 15
2.7 Canot de sauvetage 16
2.8 Étiquettes de sécurité à bord 16
3 Présentation du produit 27
3.1 But de l'utilisation 27
3.2 Identification 27
3.3 Plaque du constructeur 28
3.4 Certification CE 29
3.5 Dimensions et poids 29
3.6 Disposition du bateau 32
4 Description du produit 34
4.1 Stabilité et flottabilité 34
4.1.1 Vidange 34
4.1.2 Ouvertures dans la coque et le pont 34
4.1.3 Système de cale 36
4.1.3.1 Pompes de cale et sorties 37
4.2 Systèmes techniques 38
4.2.1 Système électrique 38
4.2.2 Système 12V 39

© 2026 Axopar Boats / Brabus Marine

4.2.3 Interrupteurs principaux....40
4.2.4 Fusibles d'alimentation directe....42
4.2.5 Fusibles....42
4.2.6 Fusibles robustes....44
4.2.7 Batteries....44
4.2.7.1 Chargement des batteries....45
4.2.7.2 Stockage hivernal....45
4.2.7.3 Nettoyage des batteries....45
4.2.8 Système 110/230V....46
4.2.9 Système de carburant....47
4.2.9.1 Faire le plein du bateau....48
4.2.9.2 Entretien du système de carburant....49
4.2.10 Système septique....49
4.2.10.1 Siège de toilettes....50
4.2.10.2 Réservoir septique....51
4.2.10.3 Pompe de puisard de douche....51
4.2.11 Propulseur d'étrave....52
4.3 Équipement optionnel....52
4.3.1 Système d'eau douce....52
4.3.2 Système de chauffage....54
4.3.3 Climatisation....55
4.3.4 Système de navigation....56
4.3.4.1 Équipement VHF....56
4.3.4.2 Radar....57
4.3.5 Guindeau d'ancre....57
4.3.6 Chargeur de maintien à panneau solaire....58
4.3.7 Galeries de toit....59
4.3.8 Système d'éclairage RVB complet....59
4.3.9 Parasols....59
4.3.10 Connectivité Axopar....60
5 Transport....61
5.1 Lever le bateau....61
5.2 Transport et stockage du bateau....62
6 Fonctionnement....64
6.1 Dispositifs de manipulation....64
6.1.1 Console de pilotage....64
6.1.2 Panneau d'interrupteurs de la console de pilotage....65
6.1.3 Essuie-glaces....66
6.1.4 Système de direction....66
6.1.4.1 Contrôle et remplissage d'huile....67
6.1.4.2 Entretenir la direction....67

© 2026 Axopar Boats / Brabus Marine

6.1.5 Levier d'accélérateur 67
6.1.5.1 Réglage de l'assiette et inclinaison 67
6.1.6 Démarrer le moteur 68
6.1.7 Pilotage par manette 68
6.2 Siège pivotant - Sièges conducteur et passager 69
6.3 Inspection du bateau 70
6.3.1 Liste de contrôle : Inspection régulière avant de quitter le port 70
6.3.2 Liste de contrôle : Après avoir utilisé le bateau 71
6.3.3 Remarques en cas de conditions ensoleillées pour les bateaux Black OPS 71
6.4 Manipulation du bateau 72
6.4.1 Liste de contrôle : Manipulation du bateau avant de quitter le port 72
6.4.2 Quitter la jetée 72
6.4.3 Conduire le bateau 73
6.4.3.1 Arrêt d'urgence 73
6.4.3.2 Conduire à grande vitesse 74
6.4.3.3 Conduire dans une mer agitée 75
6.4.3.4 Manœuvrer dans des canaux étroits 76
6.4.4 Visibilité depuis le poste de pilotage 76
6.4.5 Utilisation des volets de réglage de l'assiette 77
6.5 Empêcher les chutes par-dessus bord 77
6.6 Ancrage, accostage et amarrage 79
6.6.1 Points de fixation 79
6.6.2 Accostage 80
6.6.3 Liste de contrôle : Avant l'ancrage 80
6.6.4 Remorquage et amarrage 81

7 Entretien 82

7.1 Nettoyage et entretien de la surface en enduit gélifié 82
7.2 Peinture antisalissure 84
7.3 Entretenir les intérieurs 85
7.3.1 Intérieurs en bois 85
7.3.2 Surfaces en plastique et peintes 85
7.3.3 Tissus 85
7.3.4 Surfaces en cuir 86
7.3.5 Portes et trappes 86
7.4 Entretenir les housses 86
7.4.1 Nettoyer les housses 87
7.5 Protéger les pièces métalliques sous-marines 87
7.6 Prévenir la corrosion 87
7.7 Prévenir les dommages dus au gel 88
7.8 Liste de contrôle : Avant le repos d'hiver 88
7.9 Liste de contrôle : Avant le lancement 89

© 2026 Axopar Boats / Brabus Marine

7.10 Entretien correctif....89
7.10.1 Dépôts....89
7.10.2 Rayures et entailles....90
7.10.3 Taches....90
7.10.4 Marques profondes, entailles et trous....90
8 Environnement....91
8.1 Exigences pour l'Amérique du Nord....91
9 Annexe I : Listes de contrôle....93
9.1 Liste de contrôle : Feu dans le moteur....93
9.2 Liste de contrôle : Après un feu....93
9.3 Liste de contrôle : Après un échouage....93
9.4 Liste de contrôle : Inspection régulière avant de quitter le port....94
9.5 Liste de contrôle : Après avoir utilisé le bateau....95
9.6 Liste de contrôle : Manipulation du bateau avant de quitter le port....95
9.7 Liste de contrôle : Avant l'ancrage....96
9.8 Liste de contrôle : Avant le repos d'hiver....96
9.9 Liste de contrôle : Avant le lancement....97
9.10 Liste de contrôle : Système de carburant....97
9.11 Journal de maintenance....98
10 Annexe II : Système de carburant....100
11 Annexe III : Schémas électriques....101
12 Annexe IV : Décontamination AIS - Amérique du Nord....102
13 Annexe V : Dimensions de transport....103
14 Annexe VI : Conditions de garantie....104
14.1 Conditions de garantie : États-Unis....105
14.2 Conditions de garantie : hors États-Unis....106

© 2026 Axopar Boats / Brabus Marine

1 Introduction

1.1 Objectif de ce manuel

Ce manuel du propriétaire comporte des informations et des instructions importantes pour l'utilisation correcte de votre bateau.

Dans ce manuel du propriétaire, vous trouverez des informations importantes qui vous aideront à manier et entretenir votre bateau. Le manuel comporte en outre des informations détaillées sur le bateau et les systèmes installés, ainsi que des informations générales sur son maniement et son entretien. La dernière version du manuel est disponible au format électronique sur le site Internet du fabricant.

Lisez attentivement le manuel et familiarisez-vous avec votre bateau avant de commencer à l'utiliser. Assurez-vous également que les prévisions de conditions de vent et de vagues correspondent à la catégorie de votre bateau, et que vous et votre équipage êtes en mesure de gérer le bateau dans ces conditions.

Ce manuel du propriétaire ne remplace pas les compétences en matière de sécurité nautique ou les connaissances des règles de navigation.

S'il s'agit de votre premier bateau ou si ce type de bateau est nouveau pour vous, assurez-vous de pouvoir gérer le bateau avant votre première sortie.

Pour obtenir de plus amples informations sur les écoles de mer locales et les moniteurs agréés, veuillez demander conseil à votre revendeur de bateaux, aux clubs nautiques locaux et aux fédérations nationales de bateaux à moteur ou de yacht. Ces interlocuteurs pourront également vous fournir des informations réglementaires locales spécifiques sur des questions comme le permis de conduire, les autorisations, l'immatriculation, l'assurance et l'équipement de sécurité obligatoire.

Ce manuel du propriétaire n'est pas un guide détaillé de maintenance ou de dépannage. En cas de problème, contactez le fabricant du bateau ou son représentant. Lorsque vous avez besoin de travaux d'entretien ou de réparation et de modifications, tournez-vous toujours vers des professionnels compétents et qualifiés. Les changements qui peuvent affecter les caractéristiques de sécurité du bateau doivent être évalués, exécutés et documentés par des professionnels compétents. Le constructeur du bateau ne peut être tenu responsable des modifications non autorisées. Tout changement du centre de gravité du bateau (équipement lourd surélevé ou nouveau type de moteur, etc.) affecte considérablement la stabilité, l'assiette et les performances du bateau.

Conservez ce manuel en lieu sûr et remettez-le au nouveau propriétaire si vous vendez votre bateau. Si le manuel est égaré ou détruit, vous pourrez en commander une copie auprès de votre revendeur ou le télécharger sur le site Internet du fabricant.

Consultez le contrat d'achat ou le bon de commande pour connaître les caractéristiques de votre achat. Dans le cas où quelque chose ne fonctionne pas de manière satisfaisante avec votre bateau ou son équipement, vous pouvez consulter le contrat de service pour les éventuelles mesures d'entretien et de réparation. En cas de doute, contactez toujours votre revendeur.

© 2026 Axopar Boats / Brabus Marine

1.2 Symboles de sécurité

Ce manuel du propriétaire contient des déclarations de danger, d'avertissement, de mise en garde et de remarque informant l'utilisateur ou les représentants de service autorisés de tout dommage matériel au produit ou de toute blessure corporelle à la personne.

Le risque est défini comme une source de blessure potentielle pour une personne.

Toute utilisation anormale est interdite, y compris le non-respect des informations de sécurité.

⚠ DANGER — **Danger** indique une situation de danger imminent qui, si elle n'est pas évitée, **entraînera la mort ou des blessures graves**.

⚠ AVERTISSEMENT — **Avertissement** indique une situation potentiellement dangereuse qui, si elle n'est pas évitée, **pourrait entraîner la mort ou des blessures graves**.

⚠ ATTENTION — **Attention** indique une situation potentiellement dangereuse qui, si elle n'est pas évitée, **pourrait entraîner des blessures légères ou modérées**.

REMARQUE — **Remarque** indique une situation potentielle qui, si elle n'est pas évitée, **pourrait entraîner des dommages matériels, ou un résultat ou un état indésirable**.

L'icône d'information attire l'attention sur les informations qui clarifient ou simplifient une procédure.

1.3 Conventions de document

Unités

Ce manuel utilise des unités SI conformément à la norme ISO 1000. Dans certains cas, d'autres unités peuvent avoir été utilisées en parallèle.

Une exception est la vitesse du vent, qui dans la directive sur les bateaux de plaisance est donnée dans l'échelle de Beaufort.

Terminologie

Dans ce manuel, le côté droit de la coque est appelé tribord (STB) et le côté gauche bâbord.

1.4 Copyright

Copyright ©2026 Axopar Boats / BRABUS Marine. Tous droits réservés.

Ce manuel du propriétaire est protégé par le copyright contrôlé par Axopar Boats / BRABUS Marine. Ce manuel ne peut être reproduit, en tout ou en partie, sans l'autorisation écrite préalable de Axopar Boats / BRABUS Marine. Ce document contient également des informations confidentielles qui ne peuvent être divulguées à des tiers sans l'accord écrit préalable de Axopar Boats / BRABUS Marine.

1.5 Avis de non-responsabilité

Le contenu de ce manuel est à titre informatif uniquement.

Axopar Boats / BRABUS Marine se réserve le droit de modifier les produits sans préavis pour améliorer la fiabilité, la fonction, la conception ou d'autres caractéristiques des produits. Axopar Boats / BRABUS Marine n'assume aucune responsabilité pour tout dommage, perte, coût ou dépense découlant de ou lié à l'utilisation de ce manuel ou des produits décrits ici.

Axopar Boats / BRABUS Marine ne fait aucune représentation et garantie concernant ce manuel, expresse ou implicite, y compris, mais sans s'y limiter, les garanties implicites de qualité marchande et d'adéquation à un usage particulier.

1.6 Garantie

La garantie limitée du bateau et les coordonnées correspondantes sont jointes dans un document séparé.

Pour toute réclamation au titre de la garantie, veuillez contacter votre revendeur BRABUS Marine mentionné sur la page de couverture.

© 2026 Axopar Boats / Brabus Marine

2 Sécurité

⚠ AVERTISSEMENT

Le propriétaire du bateau est tenu de s'assurer que tous les équipements de sécurité répondent aux règles et réglementations des autorités locales.

- Maintenez l'équipement de sécurité nécessaire à jour et sur le bateau à tout moment.

Vérifiez les emplacements préférentiels de l'équipement de sécurité le plus important en consultant le chapitre ***Schéma de sécurité***.

⚠ AVERTISSEMENT

La surcharge du bateau peut endommager le moteur, même lorsqu'il est à l'arrêt.

- Lors du chargement du bateau, ne dépassez jamais la charge maximale à bord recommandée mentionnée sur la plaque du constructeur.
- Chargez toujours le bateau avec soin et répartissez les charges de manière appropriée pour maintenir son assiette de conception.
- Évitez de placer des équipements ou des matériaux lourds en hauteur dans le bateau.

Les liquides dans les réservoirs intégrés ne sont pas inclus dans la charge maximale indiquée sur la plaque du constructeur.

⚠ AVERTISSEMENT

Lorsque vous naviguez, utilisez toujours les sièges destinés aux passagers.

Ne dépassez pas le nombre maximum de personnes autorisées à bord indiqué sur la plaque du constructeur.

Le poids total des personnes à bord et de leurs bagages personnels ne doit jamais dépasser la charge maximale du bateau indiquée sur la plaque du constructeur.

⚠ ATTENTION

Risque de blessures corporelles pour les personnes et risque de dommages au toit ou aux structures du toit.

Ne placez ou n'attachez aucune charge ni aucun équipement sur le toit ou sur les structures du toit en l'absence de galerie de toit spécifique.

Il est interdit de se positionner sur le toit ou de se suspendre aux structures du toit.

2.1 Pilotage sûr et responsable du bateau

Veuillez vous familiariser avec ces aspects de sécurité avant d'utiliser le bateau.

La personne qui est aux commandes du bateau est responsable de la sécurité de tous les passagers et des autres marins.

© 2026 Axopar Boats / Brabus Marine

⚠ ATTENTION

Il incombe au propriétaire de veiller à maintenir un mode de fonctionnement normal. Cela signifie que la vitesse du bateau doit être adaptée à l'état dominant de la mer, et que le bateau doit être utilisé « avec un bon comportement marin ».

Le non-respect de ces règles de sécurité peut entraîner des blessures graves, voire la mort.

- Toute personne qui se trouve aux commandes du bateau doit être compétente pour conduire un bateau de ce type et de cette taille.
- Le bateau ne doit pas être piloté par un opérateur non qualifié ou par un opérateur qui est sous l'empire de l'alcool, de drogues ou d'autres substances qui altèrent le jugement.
- Le bateau doit toujours être manœuvré à des vitesses qui ne mettent pas en danger les personnes ou les biens.
- Le capitaine doit être en permanence conscient des conditions qui entourent le bateau durant la navigation et en particulier avant de prendre des virages serrés.
- Dans des conditions difficiles, comme des eaux agitées et des vents violents, une visibilité réduite et des couloirs de navigation encombrés, il convient de réduire la vitesse, d'utiliser un équipement et des feux de navigation appropriés, et de faire le guet pour identifier d'éventuels dangers.
- Soyez attentif à votre sillage. Il peut constituer un danger pour les embarcations plus petites, endommager des bateaux amarrés ou causer d'autres dégâts matériels. Vous êtes responsable des dommages causés par votre sillage.
- Pendant la navigation, autorisez les passagers à s'asseoir uniquement dans les zones qui ne présentent pas de danger pour eux-mêmes ou pour le bateau.
- Pendant la navigation, n'autorisez pas les passagers à s'asseoir sur les strapontins arrière, les trappes de service arrière ou les plats-bords.
- Les passagers doivent rester assis lorsque le bateau est en mouvement.
- La consommation d'alcool, de drogues ou d'autres substances altérant le jugement constitue une menace sérieuse pour vous-même et pour les autres. L'opérateur du bateau est responsable du comportement de ses passagers.
- Pour chaque passager à bord, le bateau doit transporter un vêtement de flottaison individuel (VFI) portable.

⚠ AVERTISSEMENT

Danger lié à la vitesse

Ce bateau est ultra-performant ; il convient d'adapter la vitesse du bateau à l'environnement de navigation. Pour assurer la sécurité et le confort de vos passagers, évitez de prendre des virages serrés à une vitesse supérieure à 40 nœuds. Ne pilotez jamais votre bateau à des vitesses qui dépassent votre capacité à réagir à des situations inattendues et imprévisibles. Il incombe au capitaine de piloter le bateau en toute sécurité en tout temps.

⚠ AVERTISSEMENT

Ne pilotez jamais un bateau à une vitesse à laquelle vous n'êtes pas à l'aise.

© 2026 Axopar Boats / Brabus Marine

⚠ DANGER

Risque de glissade

Le pont peut être glissant lorsqu'il est mouillé, même sur les zones antidérapantes. Soyez extrêmement prudent sur les surfaces glissantes et portez des chaussures adaptées.

⚠ DANGER

Ne naviguez pas lorsque le temps est mauvais, car cela peut entraîner des blessures graves, voire la mort. Veillez à toujours revenir à terre avant que le temps ne se gâte.

2.2 Schéma de sécurité

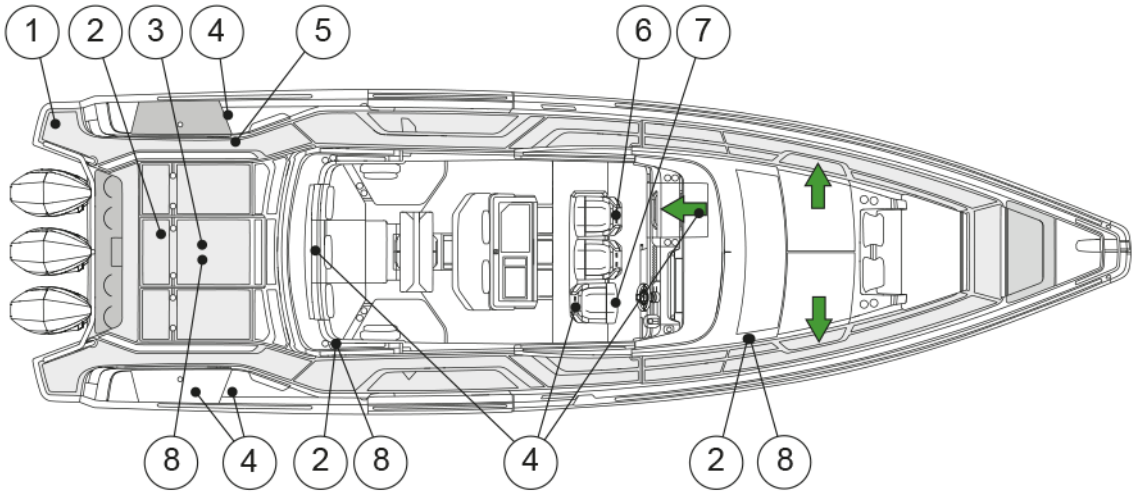

(1) Échelle de bain
(2) Écran CO (également dans la cabine arrière en option)
(3) Rangement de canot de sauvetage
(4) Extincteur d'incendie
(5) Interrupteurs principaux du moteur contrôlés à distance
(6) Alarme de niveau d'eau élevé
(7) Interrupteurs principaux contrôlés à distance
(8) Alarme incendie (également dans la cabine arrière en option)
→ Sortie

2.3 Protection et contrôle incendie

Les sources d'incendie les plus courantes sont le moteur et la cuisinière. En cas d'incendie à bord, cela peut provoquer une explosion.

© 2026 Axopar Boats / Brabus Marine

⚠ AVERTISSEMENT

Le feu se propage généralement très vite – éteignez rapidement l'incendie à l'aide de l'extincteur du bateau !

Consultez le chapitre ***Schéma de sécurité*** pour connaître l'emplacement exact de l'extincteur ou des extincteurs.

Si le feu commence à devenir incontrôlable, quittez le bateau en feu pour sauver des vies.

⚠ AVERTISSEMENT

Il faut toujours éteindre le feu en le privant d'oxygène.

N'utilisez pas d'eau !

L'utilisation d'eau pour éteindre les incendies dus à des liquides inflammables peut favoriser la propagation du liquide inflammable et aggraver l'incendie.

⚠ AVERTISSEMENT

Si le feu atteint le réservoir de carburant, une explosion peut se produire et brûler une grande zone autour du bateau.

- Maintenez la cale propre et vérifiez régulièrement l'absence de vapeurs de carburant et de gaz ou de fuites de carburant et d'huile.
- N'accrochez pas de rideaux ou d'autres matériaux inflammables à proximité ou au-dessus de tout équipement produisant des flammes nues.
- N'accrochez pas de rideaux ou d'autres matériaux inflammables à proximité ou au-dessus de la cuisinière GPL ou de tout autre équipement avec des flammes nues.
- Ne laissez jamais le bateau sans surveillance lorsque la cuisinière ou le chauffage est allumé.
- Ne jamais faire le plein de carburant ou remplacer les bouteilles de gaz lorsque les moteurs tournent.
- Ne jamais fumer lorsque vous manipulez du carburant ou du gaz.
- Ne bloquez jamais les voies d'évacuation ou les sorties de secours.
- Ne jamais bloquer l'accès aux équipements de sécurité tels que les vannes de carburant ou les interrupteurs d'alimentation principaux.
- Ne bloquez jamais l'accès aux extincteurs, visibles ou dissimulés.
- Ne jamais modifier les systèmes du bateau (notamment les circuits électriques, de carburant ou de gaz).

2.3.1 Équipement de lutte contre l'incendie

Vérifiez l'emplacement exact des équipements de lutte contre l'incendie en consultant le chapitre ***Schéma de sécurité***.

Extincteurs d'incendie

Vous devez équiper le bateau d'extincteurs portatifs. Capacité minimale des extincteurs :

© 2026 Axopar Boats / Brabus Marine

Pour Axopar Shadow 1500 version CE :

- Trappes de service : 256B.
  - Assise du siège du conducteur : 8A68B (2 kg)
  - Trappe de service près des moteurs : 331B (6 kg + 4 kg ou 4 x 2 kg)
  - Cabine avant : 8A68B (2 kg)
  - Cabine arrière en option : 8A68B (2 kg)

Pour Axopar Shadow 1200, version CE, les exigences sont les mêmes que les exigences susmentionnées, à l'exception de :

Trappe de service près des moteurs : 265B (6 kg + 2 kg)

Vérifiez l'emplacement exact des équipements de lutte contre l'incendie au chapitre ***Schéma de sécurité***.

Les extincteurs ne sont pas inclus dans la livraison par le fabricant. Avant d'utiliser le bateau, celui-ci doit être équipé d'extincteurs.

Couverture antifeu

Une couverture antifeu est le moyen idéal d'éteindre les petits incendies ; c'est également une excellente option si les vêtements d'une personne prennent feu.

- Gardez une couverture antifeu à bord dans un endroit facile d'accès.

2.3.2 Responsabilités des propriétaires et des utilisateurs de bateaux

Il vous incombe, en tant que propriétaire et utilisateur du bateau, de veiller à ce que l'équipement de lutte contre l'incendie soit accessible à tout moment.

- Vérifiez l'équipement d'extinction d'incendie régulièrement aux intervalles spécifiés pour l'équipement.
- Remplacez immédiatement l'équipement dont la date est expirée par un équipement équivalent ou supérieur.
- Informez l'équipage et les invités sur l'emplacement et des instructions d'utilisation de l'équipement de lutte contre l'incendie, ainsi que l'emplacement des voies d'évacuation et des sorties de secours.

2.3.3 Liste de contrôle : Feu dans le moteur

- Arrêtez le moteur.
- Dirigez le bateau contre le vent, si possible.
- Assurez-vous que tous les passagers portent des gilets de sauvetage.
- Si nécessaire :
  - Évacuez les passagers.
  - Appelez les secours pour déclencher un sauvetage en mer.
- Coupez le carburant et les interrupteurs d'alimentation principale.

© 2026 Axopar Boats / Brabus Marine

- Éteignez le feu.
- Attendez d'être absolument certain que le feu est éteint avant d'ouvrir le capot du moteur.

  Ouvrez le capot du moteur avec précaution et soyez prêt à utiliser l'extincteur portatif, le cas échéant, pour éteindre tout foyer résiduel après l'incendie.
- Éteignez les incendies couvants avec de l'eau.

2.3.4 Liste de contrôle : Après un feu

- Ouvrez les portes et les fenêtres pour une meilleure ventilation.
- Inspectez le bateau et son équipement, et réparez les dommages éventuels.
- Contactez les autorités locales, le cas échéant.
- Assurez-vous que l'équipement d'extinction d'incendie est rempli ou remplacé après utilisation.

2.4 Monoxyde de carbone

⚠ AVERTISSEMENT

Le monoxyde de carbone (CO) est un gaz incolore, inodore, insipide et extrêmement dangereux.

Tous les moteurs, générateurs et appareils à combustion produisent du CO sous forme de gaz d'échappement.

Une exposition prolongée à de faibles concentrations ou une exposition très rapide à des concentrations élevées peut causer des lésions cérébrales ou la mort.

Ouvrez toutes les portes, rideaux, fenêtres et trappes pour laisser l'air frais circuler lorsque vous faites fonctionner le moteur ou le générateur ou brûlez du carburant pendant que le bateau est ancré, accosté ou amarré.

Si vous sentez une odeur de gaz d'échappement de moteur ou de générateur, vous inhalez du CO. Du CO peut également être présent en l'absence d'odeur de gaz d'échappement.

⚠ AVERTISSEMENT

Si l'alarme de CO est activée, veillez à ce que toutes les personnes à bord sortent des espaces fermés.

- Si des gaz d'échappement sont détectés ou si une accumulation de CO est suspectée sur le bateau, prenez immédiatement des mesures pour évacuer les gaz.
- Éteignez tous les moteurs et générateurs.
- Ouvrez toutes les trappes, fenêtres et écoutilles pour aérer.

Changer de cap et de vitesse pour placer le bateau face au vent peut améliorer la ventilation du bateau.

Les symptômes d'une intoxication au monoxyde de carbone sont les étourdissements, les bourdonnements d'oreilles, les maux de tête, les nausées et la perte de conscience. La peau d'une victime empoisonnée devient souvent rouge cerise.

© 2026 Axopar Boats / Brabus Marine

Puisque le monoxyde de carbone (CO) est inodore, incolore et insipide, il est peu probable qu'il soit remarqué tant qu'une personne n'est pas affectée.

⚠ DANGER

- Si une intoxication au CO est suspectée, faites respirer profondément de l'air frais à la victime.
- Si la respiration s'arrête, réanimez.
- Une victime revient souvent à la vie, puis rechute, car les organes ont été endommagés par le manque d'oxygène.

  Recherchez immédiatement une assistance médicale.

Des niveaux élevés de monoxyde de carbone peuvent s'accumuler des manières suivantes :

- Obstruction des échappements de coque lors d'un fonctionnement à vitesse lente ou si les échappements sont immergés.
- Utilisation de rideaux en toile.
- Les vents soufflent les gaz d'échappement vers les occupants du bateau.
- Le moteur ou le générateur fonctionne dans un espace confiné.
- Fonctionnement avec l'étrave haute.

Des concentrations dangereuses de monoxyde de carbone sont présentes si :

- les systèmes d'échappement du moteur ou du générateur fuient
- l'air frais ne circule pas suffisamment dans les zones occupées par des personnes
- les vapeurs se déplacent de l'arrière du bateau vers le cockpit et la cabine.

Afin de minimiser le risque d'accumulation de CO lorsque le moteur et le générateur fonctionnent ou lors de la combustion de carburant :

- Assurez-vous d'avoir une ventilation suffisante lorsque vous utilisez des toiles ou des rideaux latéraux de fenêtre en marche, ancré, accosté ou amarré.
- Faites fonctionner tous les appareils à combustible, tels que les appareils de cuisson au charbon de bois, au propane, au GPL, au GNC ou à l'alcool, dans des zones où l'air frais peut circuler. N'utilisez pas ces appareils là où l'air ne circule pas de façon perceptible, en particulier dans la cabine, lorsque le bateau est ancré, accosté ou amarré.
- Ne faites pas tourner le moteur au ralenti sans déplacer le bateau pendant plus de 15 minutes.
- Inspectez régulièrement le système d'échappement. Consultez le manuel du fabricant pour connaître les instructions.

2.5 Moniteur de monoxyde de carbone

Il y a un système de surveillance du monoxyde de carbone dans le bateau.

Des moniteurs de monoxyde de carbone sont situés dans toutes les zones d'hébergement du bateau.

© 2026 Axopar Boats / Brabus Marine

- À intervalles réguliers, vérifiez que le système de surveillance fonctionne. Pour obtenir des instructions, consultez le manuel du fabricant de l'équipement.
- Il n'est pas possible d'éteindre l'écran CO lorsque le bateau est en cours d'utilisation.

Consultez ici la description des signaux sonores et visuels du moniteur.

Une tension de batterie faible peut déclencher une alarme du moniteur de monoxyde de carbone.

Fonctionnement	**Signal sonore**	**Signal visuel**
Normal	Aucun	Le voyant vert clignote toutes les minutes
Alarme CO	4 bips, 5 secondes de silence – répétition du cycle	Rouge clignotant
Dysfonctionnement de l'alarme	Un bip toutes les 30 secondes	Clignotement rouge/vert alterné
Signal de fin de vie de la batterie	Un bip toutes les 25 à 30 secondes	Séquence de clignotement rouge-rouge vert-vert

2.6 Détecteur de fumée

Le bateau est équipé de détecteurs de fumée.

Les détecteurs de fumée sont alimentés par batterie. Lorsque le niveau de la batterie est faible, le détecteur de fumée émet un signal sonore d'avertissement de batterie faible.

Le détecteur de fumée peut déclencher une fausse alarme en présence de vapeur ou de condensation, ou de fumées ou émanations normales à proximité.

Le détecteur de fumée est doté d'une fonction silence ou sourdine intégrée au bouton de test. Cette fonction peut être utile lorsqu'une fausse alarme est déclenchée par la cuisson d'aliments ou d'autres sources non dangereuses. La fonction silence ou sourdine coupe temporairement l'alarme et peut être activée en appuyant sur le bouton de test pendant environ une seconde. Lorsque la fonction silence ou sourdine est activée, l'alarme entre en mode veille pendant 10 minutes avec une sensibilité réduite. La sensibilité réduite est indiquée par un voyant rouge clignotant toutes les 10 secondes. À l'issue de cette période, l'appareil signale le retour à la sensibilité normale en émettant deux bips courts. Si la densité de la fumée augmente pendant une période de silence ou de sourdine, l'appareil revient automatiquement en mode alarme.

Les détecteurs de fumée doivent être remplacés au minimum tous les cinq ans.

© 2026 Axopar Boats / Brabus Marine

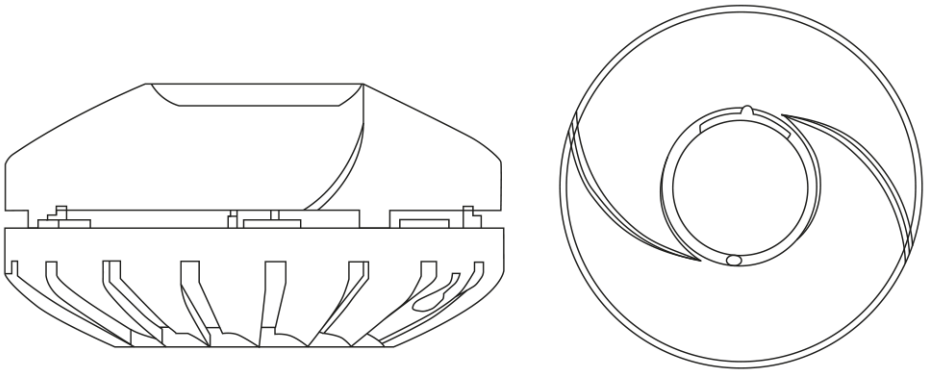

Figure 2.1 Détecteur de fumée

2.7 Canot de sauvetage

Le fabricant n’équipe pas le bateau d’un canot de sauvetage.

Stockage d’un canot de sauvetage

Si vous décidez d’acquérir un canot de sauvetage pour votre bateau, rangez-le à l’avant du bateau afin qu’il soit facilement accessible en cas d’urgence.

Utilisation du canot de sauvetage

Le canot de sauvetage doit être attaché à la poupe du bateau et prêt à l’emploi.

En cas d’urgence, il est plus facile et plus sûr d’accéder au canot de sauvetage depuis le pont de bain. Arrêtez le moteur avant d’utiliser le canot de sauvetage.

Suivez les instructions du fabricant du canot de sauvetage.

2.8 Étiquettes de sécurité à bord

L’image et le tableau suivants présentent l’emplacement et la description des étiquettes de sécurité à bord.

© 2026 Axopar Boats / Brabus Marine

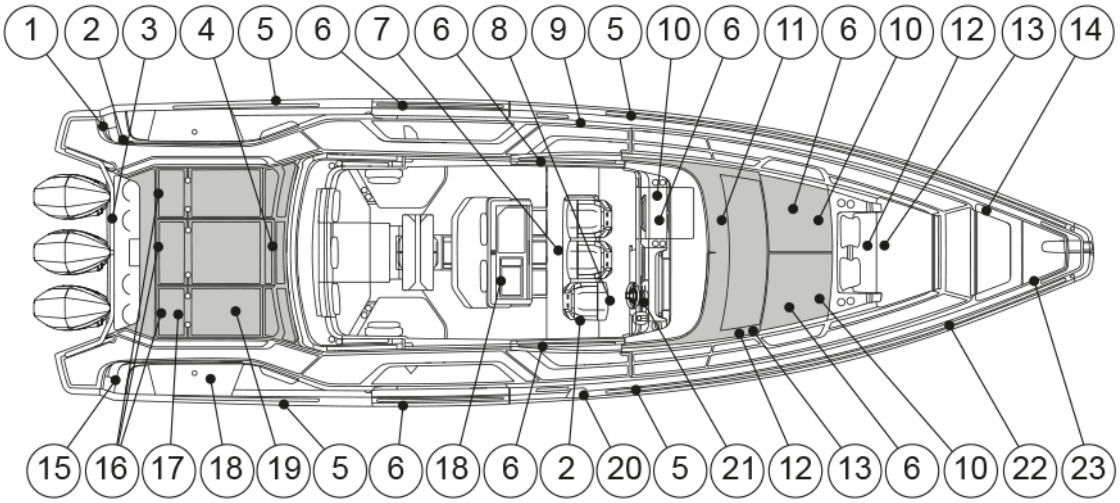

Position	Étiquette	Description
1		**Danger** Tout contact avec une hélice en rotation peut entraîner des blessures graves, voire la mort. Restez à l'écart du bateau et ne montez pas sur la plateforme de baignade ni sur l'échelle d'embarquement lorsque le moteur tourne.
1	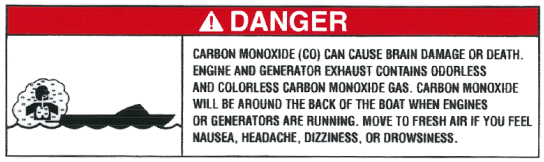	**Danger** Le monoxyde de carbone (CO) peut provoquer des lésions cérébrales, voire la mort. Les gaz d'échappement du moteur et du générateur contiennent du monoxyde de carbone inodore et incolore. Les émanations de monoxyde de carbone sont concentrées à l'arrière du bateau lorsque les moteurs ou les générateurs sont en marche. Déplacez-vous à l'air frais si vous ressentez des nausées, des maux de tête, des étourdissements ou une somnolence.

© 2026 Axopar Boats / Brabus Marine

Position	Étiquette	Description
1	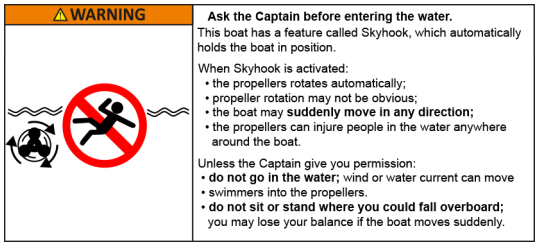	**Demandez l'autorisation au capitaine avant d'entrer dans l'eau** Le bateau dispose d'une fonction Skyhook qui maintient automatiquement le bateau en position. Lorsque la fonction Skyhook est activée : • Les hélices tournent automatiquement • La rotation des hélices peut ne pas être évidente • Le bateau peut **bouger soudainement dans n'importe quelle direction** • Les hélices peuvent blesser des personnes qui se trouvent dans l'eau **n'importe où** autour du bateau Sauf autorisation du capitaine : • **N'allez pas dans l'eau** ; le vent ou le courant d'eau peuvent déplacer les nageurs vers les hélices • **Ne vous asseyez pas ou ne vous tenez pas debout à un endroit où vous pourriez tomber par-dessus bord** ; vous risquez de perdre l'équilibre si le bateau bouge brusquement
2		Extincteur d'incendie
3		**Avertissement** Il convient de fixer solidement le mât de traction lorsqu'il est utilisé pour la pratique du ski nautique. La corde de traction peut heurter le cockpit. Ne pas utiliser pour tracter des objets tels que des tubes ou d'autres objets remorquables. La capacité de charge maximale de remorquage est de 130 kg.
4		**Danger** Les bains de soleil situés à l'avant et à l'arrière ne doivent pas être utilisés lorsque le bateau navigue.
5	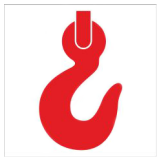	Zone de levage

© 2026 Axopar Boats / Brabus Marine

Position	Étiquette	Description
6	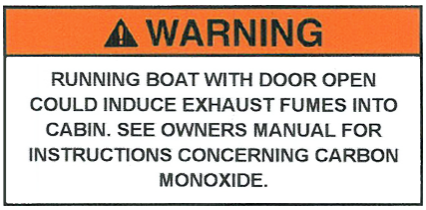	**Avertissement** Un bateau en marche avec la porte ouverte pourrait provoquer l'arrivée de gaz d'échappement dans la cabine. Consultez le manuel du propriétaire pour obtenir des instructions en ce qui concerne le monoxyde de carbone.
6		Laissez la porte fermée lorsque vous naviguez.
7		**Avertissement** Évitez des blessures graves, voire la mort. Une rotation inattendue du siège peut provoquer l'éjection de l'occupant. Verrouillez le pivot lorsque la vitesse dépasse 5 miles/h.
8	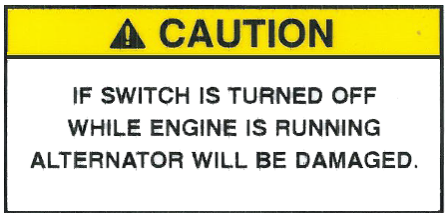	Attention Si l'interrupteur est éteint alors que le moteur tourne, l'alternateur sera endommagé.
9		**Attention** Système d'échappement du chauffage Gaz d'échappement chauds
10		Issue de secours
11		Vanne d'arrêt du réservoir d'eaux usées

© 2026 Axopar Boats / Brabus Marine

Position	Étiquette	Description
12		**Danger** Laisser la fenêtre ouverte pourrait provoquer l'arrivée de gaz d'échappement dans la cabine, entraînant des blessures graves, voire la mort.
13		**Avertissement** Fermeture étanche. À garder fermé pendant la navigation.
14		**Avertissement** N'approchez pas vos mains des machines. Suivez les instructions pour l'activation de la télécommande.
15	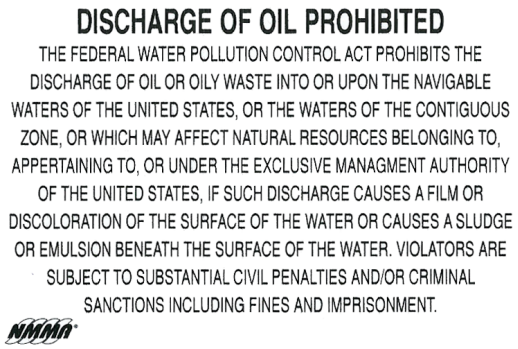	**Déversement d'huile interdit** La loi fédérale relative au contrôle de la pollution des eaux interdit les rejets d'hydrocarbures ou de déchets huileux dans ou sur les eaux navigables des États-Unis, ou les eaux de la zone contiguë, ou qui peuvent affecter les ressources naturelles appartenant à, relevant de ou sous l'autorité exclusive de gestion des États-Unis, si ces rejets causent la formation d'un film ou une décoloration de la surface de l'eau, ou créent une boue ou une émulsion sous la surface de l'eau. Les contrevenants s'exposent à des sanctions civiles et/ou pénales importantes, notamment des amendes et des peines d'emprisonnement.

© 2026 Axopar Boats / Brabus Marine

Position	Étiquette	Description
15	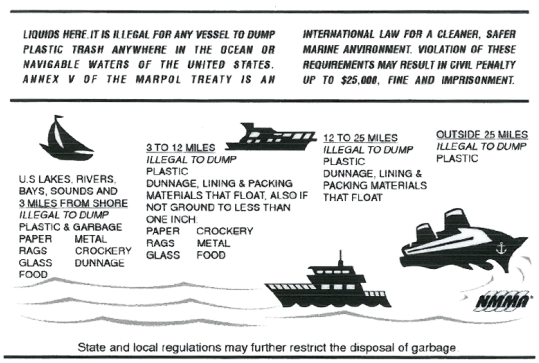	Liquides ici. Il est illégal pour tout navire de déverser des déchets plastiques n'importe où dans l'océan ou dans les eaux navigables des États-Unis. L'Annexe V de la convention MARPOL est une loi internationale qui défend un environnement marin plus propre et plus sûr. Toute infraction à ces exigences peut entraîner une sanction civile pouvant aller jusqu'à 25 000 $ d'amende assortie à une peine d'emprisonnement. Lacs, rivières, baies, bras de mer aux États-Unis et à 3 miles du rivage. Il est illégal de déverser du plastique et des déchets, du papier, du métal, des chiffons, de la vaisselle, du verre, du fardage et de la nourriture. 3 à 12 miles Il est illégal de déverser des matériaux plastiques, de fardage, de revêtement et d'emballage qui flottent. Également, s'ils ne sont pas broyés à une taille inférieure à un pouce : papier, vaisselle, chiffons, métal, verre, aliments 12 à 25 miles. Il est illégal de déverser des matériaux plastiques, de fardage, de revêtement et d'emballage qui flottent. Au-delà de 25 miles. Il est illégal de déverser des matériaux plastiques Les réglementations nationales et locales peuvent limiter de manière plus stricte l'élimination des déchets.
16		**Avertissement** Absence de ventilation. Les vapeurs de carburant présentent un risque d'incendie et d'explosion. Pour éviter des blessures, voire la mort, ne stockez pas de carburant ou de liquides inflammables ici.
17		**Avertissement** L'installation de batteries AGM sans entretien est autorisée uniquement dans cette zone.
18		**Avertissement** Ne fermez pas le couvercle du minibar tant que le gril n'a pas complètement refroidi.

© 2026 Axopar Boats / Brabus Marine

Position	Étiquette	Description
19	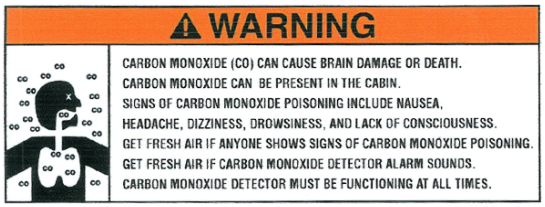	**Avertissement** Le monoxyde de carbone (CO) peut provoquer des lésions cérébrales, voire la mort. Du monoxyde de carbone peut être présent dans la cabine. Les signes d'intoxication au monoxyde de carbone incluent des nausées, des maux de tête, des étourdissements, une somnolence et une perte de conscience. Si une personne présente des signes d'intoxication au monoxyde de carbone, faites sortir à l'air frais toutes les personnes à bord. Sortez à l'air libre si l'alarme du détecteur de monoxyde de carbone retentit. Le détecteur de monoxyde de carbone doit toujours être en bon état de fonctionnement.
20	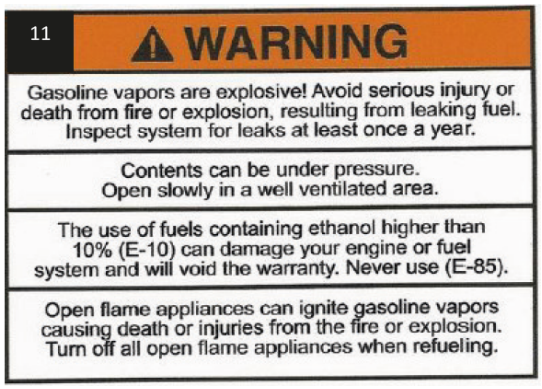	**Avertissement** Les vapeurs d'essence sont explosives ! Évitez de graves blessures, voire la mort, causées par un incendie ou une explosion résultant d'une fuite de carburant. Inspectez le système au moins une fois par an afin de détecter d'éventuelles fuites. Le contenu peut être sous pression. Ouvrez lentement le bouchon dans un endroit bien aéré. L'utilisation de carburants contenant plus de 10 % d'éthanol (E-10) peut endommager votre moteur ou votre système de carburant et annulera la garantie. Ne jamais utiliser de carburant E-85. Les appareils à flamme nue peuvent enflammer les vapeurs d'essence, provoquant la mort ou de graves blessures à la suite d'un incendie ou d'une explosion. Éteignez tous les appareils à flamme nue lors du ravitaillement.

© 2026 Axopar Boats / Brabus Marine

Position	Étiquette	Description
20		Version Canada **Avertissement** Les vapeurs d'essence peuvent provoquer des incendies ou des explosions. Ne remplissez pas trop le réservoir de carburant. Gardez l'embarcation à l'écart des flammes nues et des étincelles. Ne démarrez pas l'embarcation en présence d'essence, sous forme liquide ou de vapeurs. Remettez toujours en place le capot moteur (ou le siège) avant de démarrer. **Avertissement** Évitez de graves blessures, voire la mort, causées par un incendie ou une explosion résultant d'une fuite de carburant. Inspectez régulièrement le système pour détecter d'éventuelles fuites.
20		**Remarque** Diesel uniquement
20		**Remarque** Essence uniquement
21		**Avertissement** Avant d'activer la fonction Skyhook : 1. Vérifiez que personne ne se trouve dans l'eau. 2. Demandez aux passagers de ne pas entrer dans l'eau. La fonction Skyhook fait tourner les hélices. Les hélices en rotation peuvent blesser les nageurs.
21		**Avertissement** Soyez prudent lorsque le skieur est tracté, car la corde de traction peut heurter le cockpit lorsqu'elle est relâchée.

© 2026 Axopar Boats / Brabus Marine

Position	Étiquette	Description
21		**Avertissement** Un opérateur qualifié doit avoir le contrôle de l'embarcation à tout moment. L'utilisation de l'embarcation par un opérateur non qualifié peut entraîner une perte de contrôle. Cela pourrait entraîner des blessures graves, la mort ou des dommages matériels. La stabilité et la maniabilité du bateau changent en fonction de la répartition du poids. Lisez le manuel du propriétaire avant utilisation.
21	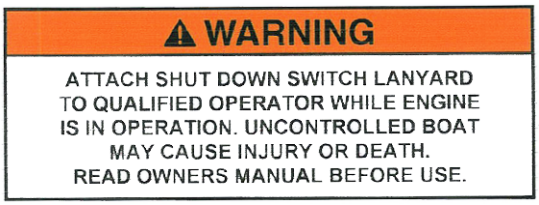	**Avertissement** Attachez le cordon de l'interrupteur d'arrêt à un opérateur qualifié lorsque le moteur tourne. Un bateau hors de contrôle peut provoquer des blessures, voire la mort. Lisez le manuel du propriétaire avant utilisation.
21		**Avertissement** La visibilité depuis la position assise à ce poste de barre est limitée. Évitez les blessures graves, voire la mort, en cas de collision. La position debout peut être nécessaire pour maintenir la surveillance, comme l'exige le code de navigation. Lisez le manuel du propriétaire.
21	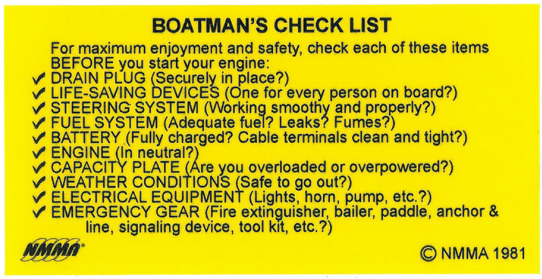	**Liste de contrôle du pilote** Pour un maximum de plaisir et de sécurité, vérifiez chacun des éléments suivants avant de démarrer votre moteur : – Bouchon de vidange (bien en place ?) – Dispositifs de sauvetage (un pour chaque personne à bord ?) – Système de direction (fonctionne parfaitement ?) – Système de carburant (carburant adéquat ? Présence de fuites ? Émanations de fumées ?) – Batterie (complètement chargée ? Cosses de câbles propres et bien serrées ?) – Moteur (au point mort ?) – Plaque de capacité (surcharge ou surpuissance ?) – Équipement électrique (feux, avertisseur sonore, pompe, etc. ?) – Équipement de secours (extincteur, écope, pagaie, ancre et ligne, dispositif de signalisation, trousse à outils, etc. ?)

© 2026 Axopar Boats / Brabus Marine

Position	Étiquette	Description
21		**Danger** • Tout contact avec une hélice en rotation peut entraîner des blessures graves, voire la mort. • Arrêtez les moteurs lorsque des personnes se trouvent dans l'eau près du bateau, sur la plateforme de baignade ou sur l'échelle d'embarquement. • Ne faites jamais marche arrière en direction d'une personne qui se trouve dans l'eau.
21	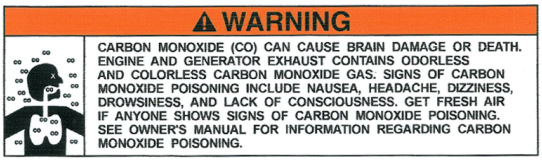	**Avertissement** Le monoxyde de carbone (CO) peut provoquer des lésions cérébrales, voire la mort. Les gaz d'échappement du moteur et du générateur contiennent du monoxyde de carbone inodore et incolore. Les signes d'intoxication au monoxyde de carbone incluent des nausées, des maux de tête, des étourdissements, une somnolence et une perte de conscience. Si une personne présente des signes d'intoxication au monoxyde de carbone, faites sortir à l'air frais toutes les personnes à bord. Consultez le manuel du propriétaire pour obtenir des informations concernant l'intoxication au monoxyde de carbone.
21	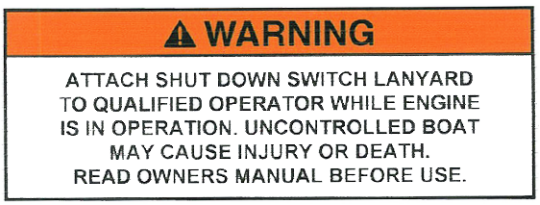	**Avertissement** Attachez le cordon de l'interrupteur d'arrêt à un opérateur qualifié lorsque le moteur tourne. Un bateau hors de contrôle peut provoquer des blessures, voire la mort. Lisez le manuel du propriétaire avant utilisation.
22		**Avertissement** Évitez les blessures corporelles. Restez à l'intérieur du plat-bord (et des portes) lorsque le bateau navigue.

© 2026 Axopar Boats / Brabus Marine

Position	Étiquette	Description
23	**⚠ WARNING** **ELECTRICAL SHOCK AND FIRE HAZARD. FAILURE TO FOLLOW THESE INSTRUCTIONS MAY RESULT IN INJURY OR DEATH.** (1) Turn off the boat's shore power connection switch before connecting or disconnecting the shore power cable. (2) Connect shore power cable at the boat first. (3) If polarity-warning indicator is activated, immediately disconnect cable. (4) Disconnect shore power cable at shore outlet first. (5) Close shore power inlet cover tightly. **DO NOT ALTER SHORE POWER CABLE CONNECTORS** **⚠ MISE EN GARDE** **RISQUE DE CHOC ELECTRIQUE ET D'INCENDIE. LE NON RESPECT DE CES INSTRUCTIONS PEUT CAUSE DES BLESSURES SERIEUSES OU LA MORT.** (1) Fermer l'interrupteur de l'alimentation à terre avant de raccorder ou de débrancher le cable d'alimenation. (2) Raccorder d'abord le cable d'alimentation à terre au navire. (3) Si l'indicateur de polarité est activé, débrancher immédiatement le cable d'alimentation. (4) Débrancher d'abord le cable d'alimentation à terre de la borne du quai. (5) Fermer hermétiquement le couvercle du cable d'alimentation à terre. **NO PAS MODIFIER LE CABLE D'ALIMENTATION À LA TERRE**	**Avertissement** Risque de choc électrique et d'incendie. Le non-respect de ces instructions peut entraîner des blessures, voire la mort. (1) Éteignez l'interrupteur d'alimentation à quai du bateau avant de brancher ou de débrancher le câble d'alimentation à quai. (2) Commencez par brancher le câble d'alimentation à quai du bateau. (3) Si l'indicateur d'avertissement de polarité est activé, débranchez immédiatement le câble. (4) Commencez par débrancher le câble d'alimentation à quai de la prise de quai. (5) Fermez hermétiquement le couvercle de la prise d'alimentation à quai. **Ne modifiez pas les connecteurs des câbles d'alimentation à quai**
23		Soyez attentif aux avertissements et lisez le manuel.

© 2026 Axopar Boats / Brabus Marine

3 Présentation du produit

3.1 But de l’utilisation

Le bateau est un bateau de plaisance, donc non adapté à un usage professionnel.

3.2 Identification

Chaque bateau possède un code d’identification unique contenant 14 caractères et un trait d’union.

La hauteur du texte de code est de 6 mm et il se situe sur le côté tribord de la poupe.

Exemple : **SH1200: FI – AXOTC017F626** **SH1500 : FI – AXOUC017F626**	**Données**
FI	Pays du fabricant : Finlande
-	Trait d’union
AXO	Fabricant : Axopar Boats
TC UC	Modèle du bateau T = Shadow 1200 U = Shadow 1500 • C = XC Cross Cabin • D = Sun-Top • E = Cross Top • H = XC Cross Cabin Limited Edition • J = Sun-Top Limited Edition • K = Cross Top Limited Edition
017	Numéro de bateau
F	Mois de fabrication • A = Janvier • B = Février • C = Mars • etc.
6	Dernier chiffre de l’année de fabrication
26	Année du modèle

© 2026 Axopar Boats / Brabus Marine

3.3 Plaque du constructeur

La plaque du constructeur est toujours installée à proximité du poste de pilotage du bateau.

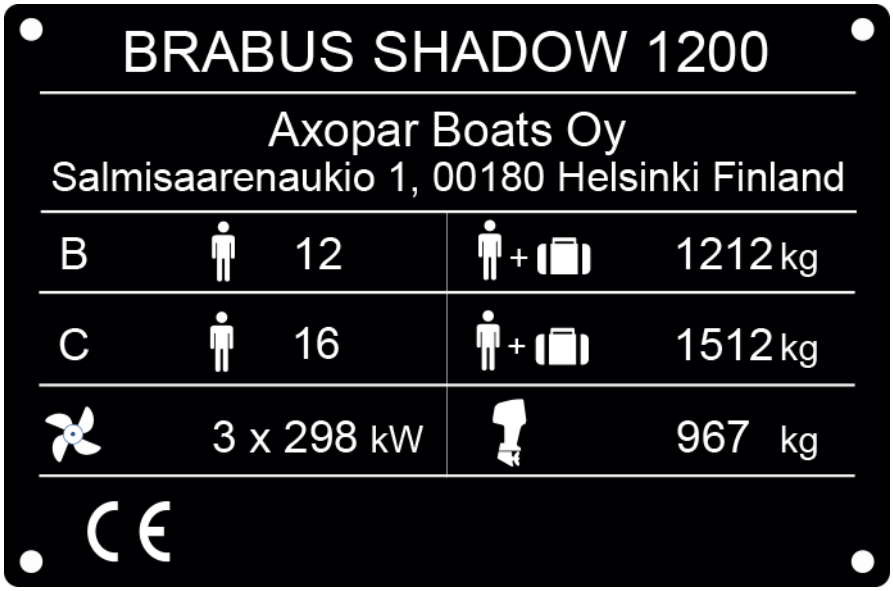

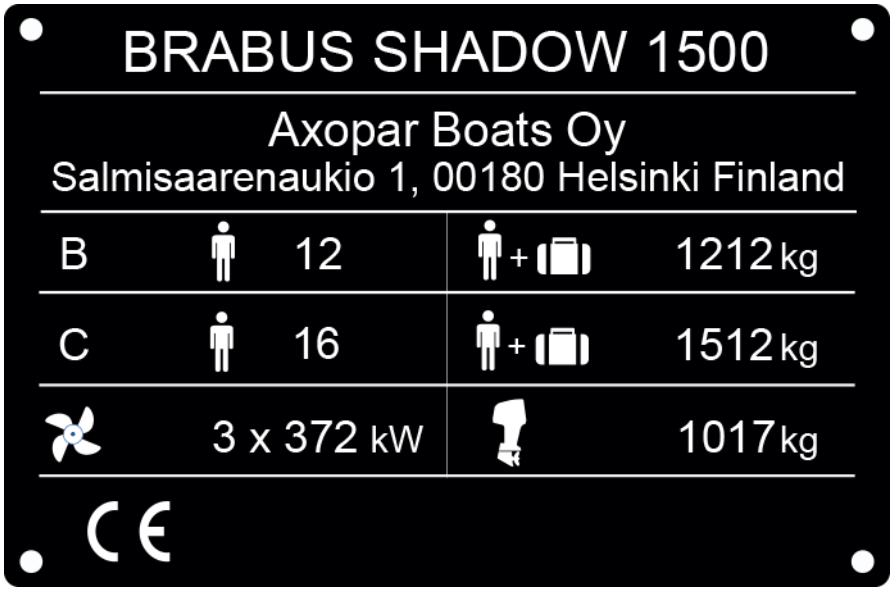

La plaque du constructeur contient les informations suivantes :

- Modèle du bateau
- Adresse du fabricant
- Nombre maximum de personnes à bord
- Charge maximale : poids total des personnes, bagages personnels et équipements de base compris, à l’exclusion du contenu du réservoir
- Puissance moteur maximum
- Poids moteur maximum

© 2026 Axopar Boats / Brabus Marine

3.4 Certification CE

Ce bateau appartient aux catégories B et C conformément au marquage CE.

La catégorie est déterminée en fonction du nombre maximum de personnes autorisées à bord.

La certification CE indique qu'un bateau est conçu et construit de telle manière qu'il conserve sa stabilité et sa flottabilité dans des circonstances données et répond à d'autres exigences importantes caractéristiques de la catégorie en question. L'une de ces exigences est que le bateau doit être facile à manœuvrer.

La classification des catégories CE signifie également qu'un bateau est conçu et construit pour résister aux paramètres suivants en ce qui concerne la stabilité, la flottabilité et d'autres exigences essentielles pertinentes énoncées.

Catégorie	Description
B. En mer	Le bateau est conçu pour les voyages en mer, où des conditions allant jusqu'à et y compris des vents de force 8 sur l'échelle de Beaufort et des hauteurs de vagues importantes allant jusqu'à 4 mètres inclus peuvent être rencontrées.
C. Côtier	Le bateau est conçu pour les voyages dans les eaux côtières, les grandes baies, les estuaires, les lacs et les rivières, où des conditions allant jusqu'à et y compris des vents de force 6 sur l'échelle de Beaufort et des hauteurs de vagues importantes allant jusqu'à 2 m inclus peuvent être rencontrées.

3.5 Dimensions et poids

Dimensions

Dimension	Unités métriques	Unités américaines
Longueur de coque (LH)	13,91 m	45,64 ft
Longueur totale (LMAX) (y compris les moteurs)	14,13 m	45,93 ft
Poutre de coque (BH)	4,11 m	13,48 ft
Tirant d'eau à charge max. (y compris le moteur)	1,2 m	3,94 ft
Hauteur mesurée à partir de la ligne de flottaison à faible charge (y compris le radar ; les antennes)	5,0 m	16,4 ft
Hauteur mesurée à partir de la ligne de flottaison à faible charge (mât replié)	2,9 m	9,5 ft
Profondeur de coque, sans moteurs, en condition de charge maximale	0,8 m	2,63 ft

© 2026 Axopar Boats / Brabus Marine

Puissance

Shadow 1200	Unités métriques	Unités américaines
Puissance moteur maximale recommandée	3 x 298 kW	3 x 400 CV
Poids moteur maximum recommandé	967 kg	2132 lb

Shadow 1500	Unités métriques	Unités américaines
Puissance moteur maximale recommandée	3 x 372 kW	3 x 500 CV
Poids moteur maximum recommandé	1017 kg	2243 lb

Poids et chargement

	Unités métriques	Unités américaines
Poids de la coque (hors moteurs, batteries, équipement de base)	9802 kg	21610 lb
Poids du bateau déchargé avec des moteurs hors-bord de poids maximum	11230 kg	24758 lb
Comprend l’équipement de base (cordes, pare-battages, ancre)	111 kg	245 lb
Poids du bateau à charge maximale B	13991 kg	30845 lb
Poids du bateau à charge maximale C	14291 kg	31506 lb
Charge maximale recommandée B	2761 kg	6087 lb
Charge maximale recommandée C	3061 kg	6748 lb

Dont :

© 2026 Axopar Boats / Brabus Marine

	Catégorie B		Catégorie C	
Nombre maximum de personnes Poids par défaut : • Adulte : 75 kg • Enfant : 37,5 kg	12		16	
Poids total de tous les occupants	**Unités métriques**	**Unités américaines**	**Unités métriques**	**Unités américaines**
	900 kg	1984 lb	1200 kg	2646 lb

dont

	Unités métriques	Unités américaines
Bagages personnels	240 kg	529 lb
Chargement sur les galeries de toit	100 kg	220 lb
Canots de sauvetage	92 kg	203 lb
Masse lors du transport (hors poids des personnes à bord et des effets personnels)	12737 kg	28080 lb

Capacité du réservoir

	Unités métriques	Unités américaines
Liquide dans tous les réservoirs fixes	1429 kg	3150 lb
Réservoir de carburant (volume nominal 1 390 l/368 gal)	1321 l/990 kg	349 gal/2 183 lb
Réservoir d’eau douce (volume nominal 2 x 150 l/2 x 40 gal)	285 kg	628 lb
Réservoir septique (volume nominal 120 l/32 gal)	114 kg	251 lb
Diesel pour chauffage (en option, volume nominal 49 l/13 gal)	40 kg	88 lb

L’évaluation de la stabilité du bateau est basée sur les conditions de charge maximale.

La charge maximale recommandée ne contient que les éléments de poids mentionnés ci-dessus.

© 2026 Axopar Boats / Brabus Marine

3.6 Disposition du bateau

Le bateau a plusieurs options de pont. La disposition de l’équipement et des composants techniques peut varier en fonction des accessoires choisis.

Le bateau standard dispose d’un pont arrière ouvert.

La cabine avant du bateau est équipée de portes-papillon.

Des balcons latéraux sont situés des deux côtés du bateau. Il est possible d’abaisser les balcons latéraux pour agrandir la surface du pont.

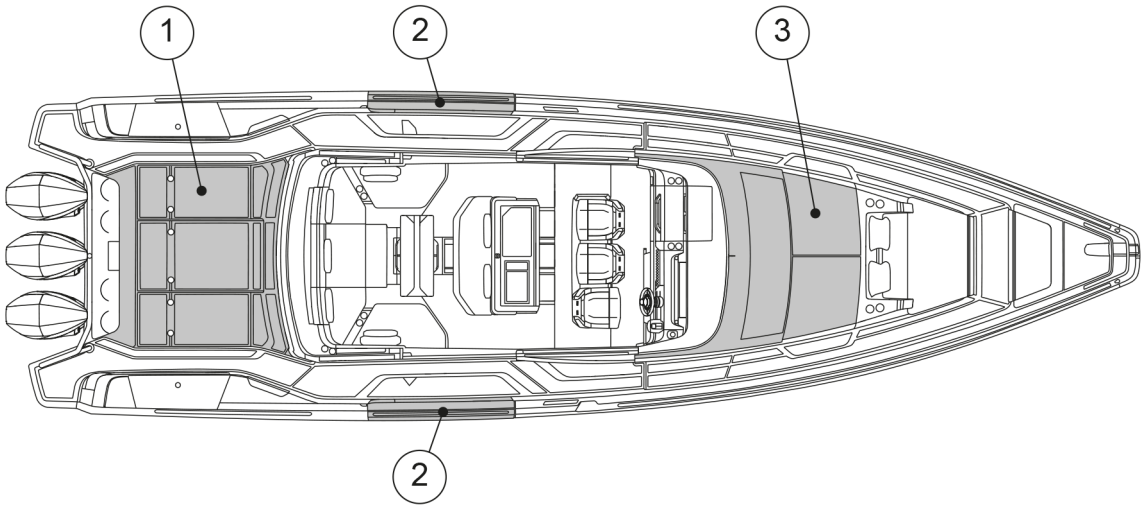

(1) Pont arrière
(2) Balcons latéraux
(3) Portes-papillon

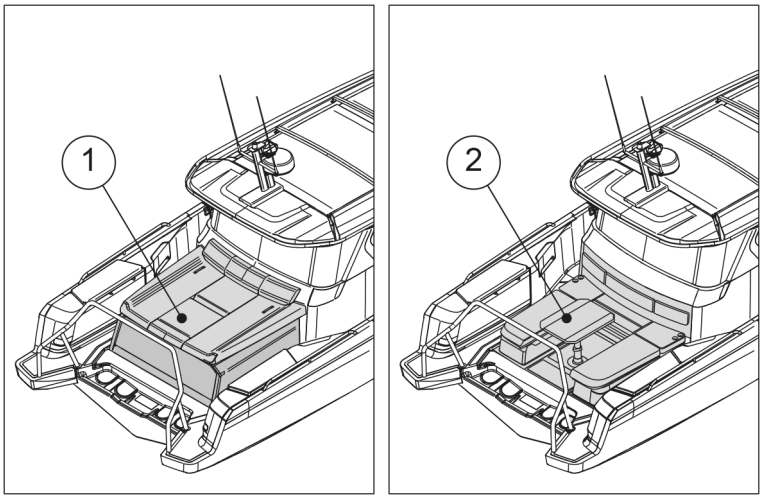

© 2026 Axopar Boats / Brabus Marine

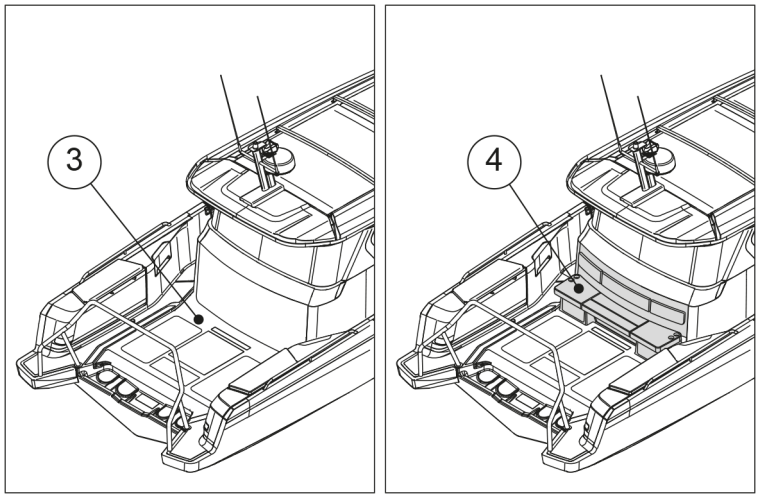

(1) Cabine arrière
(2) Sofa en U
(3) Pont arrière ouvert
(4) Banc de pont arrière

© 2026 Axopar Boats / Brabus Marine

4 Description du produit

4.1 Stabilité et flottabilité

Prêtez attention à la stabilité et à la flottabilité du bateau.

La répartition des poids (par exemple, l'installation d'une tour de pêche ou d'un radar et le remplacement du moteur) peut avoir un impact important sur la stabilité, l'assiette et les performances du bateau.

- Le niveau d'eau de cale doit être maintenu au minimum.
- La stabilité du bateau est compromise si un poids est placé en position haute.

Par temps orageux, toutes les trappes, compartiments et portes doivent être maintenus fermés pour minimiser le risque d'inondation.

Les vagues déferlantes représentent un danger important pour la stabilité.

⚠ AVERTISSEMENT Pour éviter tout risque d'inondation, maintenez toujours les vannes de prise d'eau de mer fermées lorsqu'elles ne sont pas utilisées (par exemple, la vanne de prise d'eau de mer pour l'eau de chasse des toilettes).

4.1.1 Vidange

Le bateau est conçu pour évacuer l'eau de pluie et les projections d'eau via le pont arrière ouvert et plat. Ne bloquez pas le pont arrière ouvert avec de l'équipement ou une charge.

Le système est conçu de manière à évacuer l'eau du pont en utilisation normale. Ne fermez pas les robinets lorsque vous utilisez le bateau ou lorsque le bateau est amarré au quai.

REMARQUE L'espace ouvert à évacuation automatique est destiné à éliminer l'eau qui se retrouve sur le pont en cas de pluie, d'éclaboussure ou de vagues déferlantes. Une partie de l'eau de pluie ainsi que la condensation de l'eau dans la cale peuvent se retrouver dans la cale.

- Ne laissez pas le bateau sans surveillance dans l'eau pendant une longue période.
- Observez la position flottante du bateau et videz la cale si nécessaire.

Laisser le bateau sans surveillance dans l'eau pendant une longue période peut causer des dommages.

4.1.2 Ouvertures dans la coque et le pont

Il y a plusieurs ouvertures d'entrée dans le bateau qui comprennent des vannes pour ouvrir et fermer ces entrées.

- Gardez les ouvertures fermées si le bateau n'est pas utilisé pendant une longue période, et rouvrez-les lorsque le bateau est à nouveau utilisé.
- Gardez les entrées ouvertes par temps de pluie ou si le bateau est sorti de l'eau.

© 2026 Axopar Boats / Brabus Marine

- Vérifiez toujours que toutes les trappes sont bien fermées avant et après une sortie en mer.
- Gardez les fenêtres, les portes, les trappes de pont, les trappes de toit, les évents et les portes intérieures fermés pendant la navigation.

  Par temps orageux, gardez-les toujours bien fermés pour minimiser le risque de pénétration d'eau dans le bateau et pour éviter toute blessure corporelle.
- Dans certaines conditions et vitesses, il est possible que de l'eau soit pulvérisée à l'intérieur à travers des auvents, des trappes ou d'autres ouvertures, en raison d'une pression négative ou d'autres effets.

  Ce risque peut être minimisé en fermant les auvents, trappes ou autres ouvertures.

Pour éviter toute intrusion d'eau, veillez à ce que le mât radar soit protégé s'il est laissé en position repliée pendant l'entreposage.

⚠ AVERTISSEMENT Gardez toutes les portes et trappes fermées pendant la conduite du bateau.

Le schéma indique les trappes qui doivent être maintenues fermées pendant la navigation ou lorsque le bateau est laissé sans surveillance.

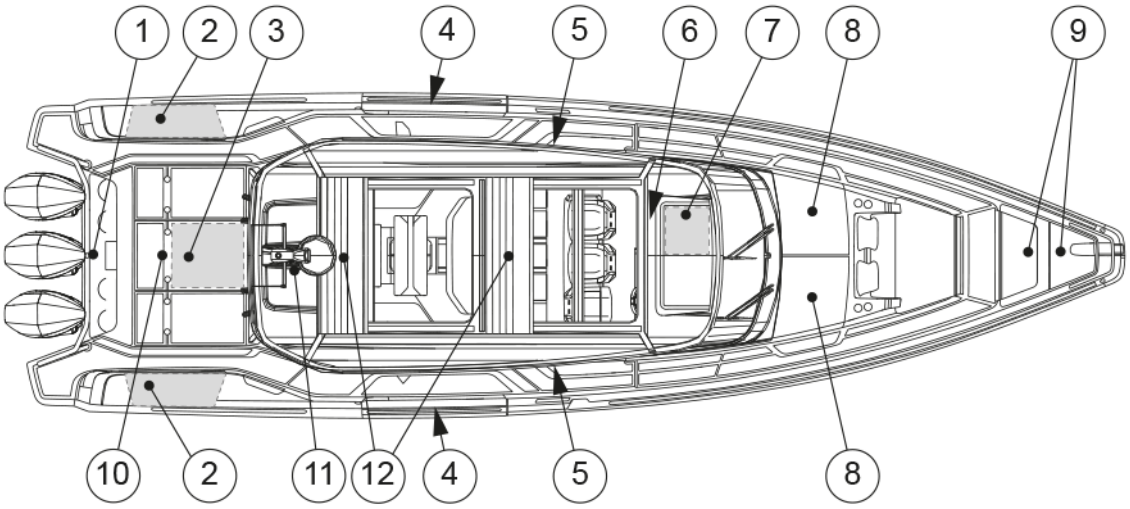

(1) Trappe d'inspection dans le puits moteur
(2) Trappes de service
(3) Trappe de rangement
(4) Balcons latéraux
(5) Portes de la cabine principale
(6) Porte de la cabine avant
(7) Vanne de sortie du système septique
(8) Portes-papillon de la cabine avant
(9) Trappes de compartiment de rangement avant
(10) Récupération d'eau brute
(11) Mât radar
(12) Toit ouvrant

© 2026 Axopar Boats / Brabus Marine

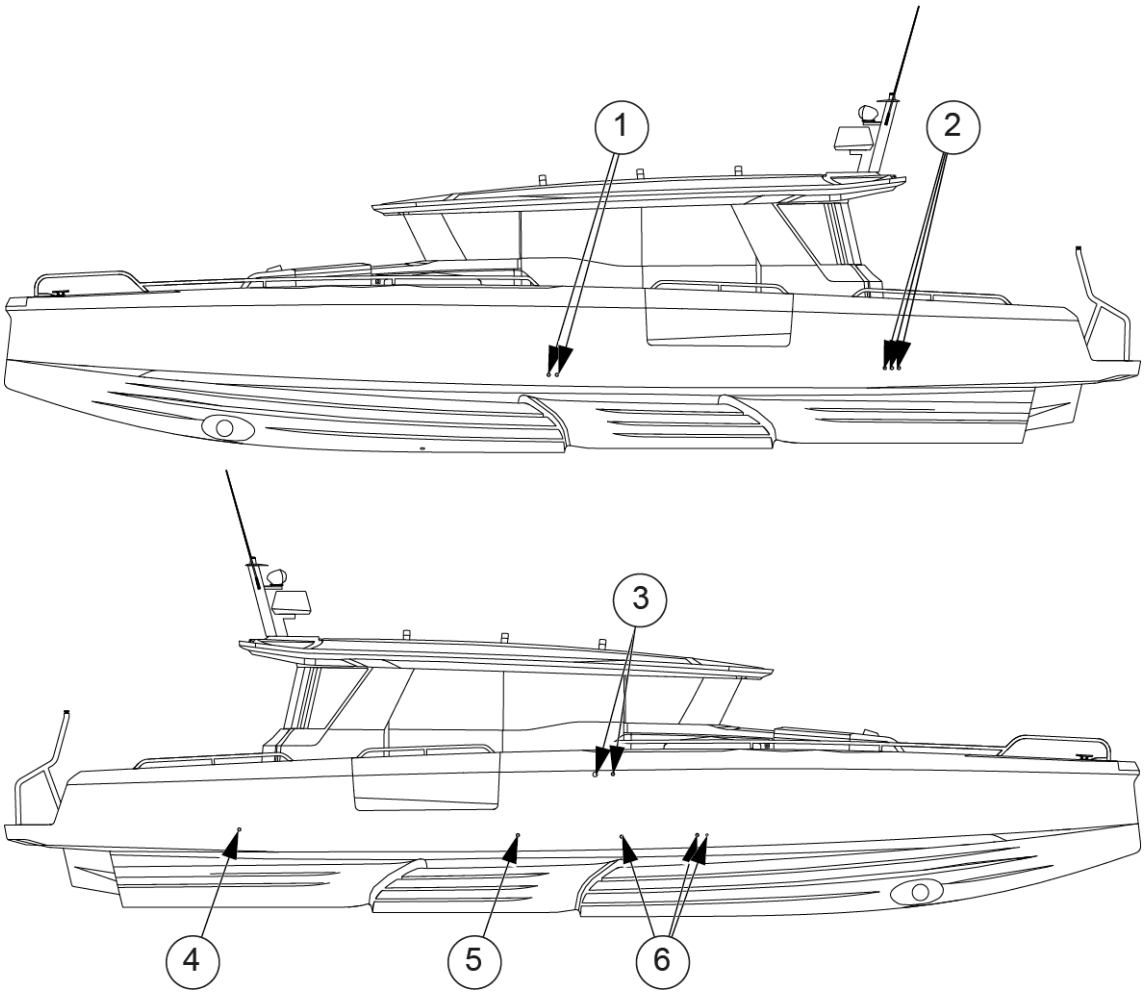

(1) Sorties de cale
(2) Sorties des eaux usées
(3) Évent du réservoir de carburant
(4) Évent du réservoir des eaux usées
(5) Eaux usées du minibar
(6) Sorties des eaux usées à l'avant

L'emplacement et le nombre de ces ouvertures dépendent du niveau de l'équipement sur le bateau.

4.1.3 Système de cale

Le système de cale est conçu pour aider à maintenir le niveau d'eau de cale au minimum. Le système se compose de plusieurs pompes qui couvrent toutes les sections inférieures du bateau.

Le bateau est équipé de pompes de cale manuelles et électriques.

La pompe de cale manuelle se commande avec sa poignée.

Les pompes de cale électriques submersibles sont équipées d'un flotteur qui les déclenche automatiquement s'il y a de l'eau dans l'espace de cale. Il est également possible de commander manuellement les pompes de cale électriques à l'aide des interrupteurs situés sur la console de pilotage.

© 2026 Axopar Boats / Brabus Marine

⚠ AVERTISSEMENT

Le système de cale n'est pas conçu pour contrôler les dommages.

La capacité combinée du système de cale n'est pas conçue pour pomper le bateau en cas d'endommagement de la coque.

REMARQUE

Maintenez la zone de cale propre en la lavant très souvent avec un nettoyant pour cale, ou avec de l'eau et du savon biodégradable. Une cale propre facilite la détection des signes de fuites ou d'autres problèmes susceptibles de survenir.

REMARQUE

- Vérifiez régulièrement le bon fonctionnement des pompes de cale en les activant manuellement.
- Retirez tous les déchets des entrées.
- Dégagez les sorties de pompe de tous débris.

REMARQUE

Ne laissez pas les pompes fonctionner à sec trop longtemps. Cela endommage les pompes.

REMARQUE

Évitez la pollution.

Étant donné que le système de cale se compose de plusieurs pompes automatiques et manuelles qui couvrent toutes les zones du bateau, le risque de rejet accidentel d'eau contaminée par les pompes automatiques doit être réduit au minimum.

Atténuez le risque en vérifiant régulièrement la présence éventuelle de contaminants comme l'huile, le diesel et le glycol dans l'eau de cale.

Avant chaque utilisation

Vérifiez que :

- Les pompes de cale peuvent fonctionner librement et aucun objet n'en gêne le fonctionnement.
- L'eau peut s'écouler à travers la crépine et il n'y a pas de boue ou de matériau limitant le débit de l'eau.

  Nettoyez la crépine en poussant les languettes de verrouillage du moteur de la pompe et en soulevant le bloc moteur.

4.1.3.1 Pompes de cale et sorties

Débit des pompes de cale

Le débit de la pompe de cale manuelle est de 33 litres (9 gallons) par minute.

Le débit de la pompe de cale automatique est de 34 litres (9 gallons) par minute.

Lors du remplacement de la pompe de cale, veillez à respecter la capacité minimale requise.

Emplacements des pompes de cale

La poignée de commande de la pompe de cale manuelle est située dans l'espace de rangement bâbord du pont arrière.

© 2026 Axopar Boats / Brabus Marine

Les pompes de cale électriques sont submersibles. Deux pompes de cale électriques se trouvent sous la couchette de la cabine arrière ou sous la trappe de rangement. Une autre pompe de cale électrique se trouve sous le plancher de la cabine avant.

Les pompes de cale électriques sont en mode automatique par défaut et évacuent l'eau de cale dès que l'interrupteur à flotteur est déclenché. Il est également possible de démarrer manuellement les pompes de cale électriques depuis le panneau de commande principal du bateau.

Une pompe de cale se trouve dans le local technique. Elle est commandée depuis le panneau de commande du local technique.

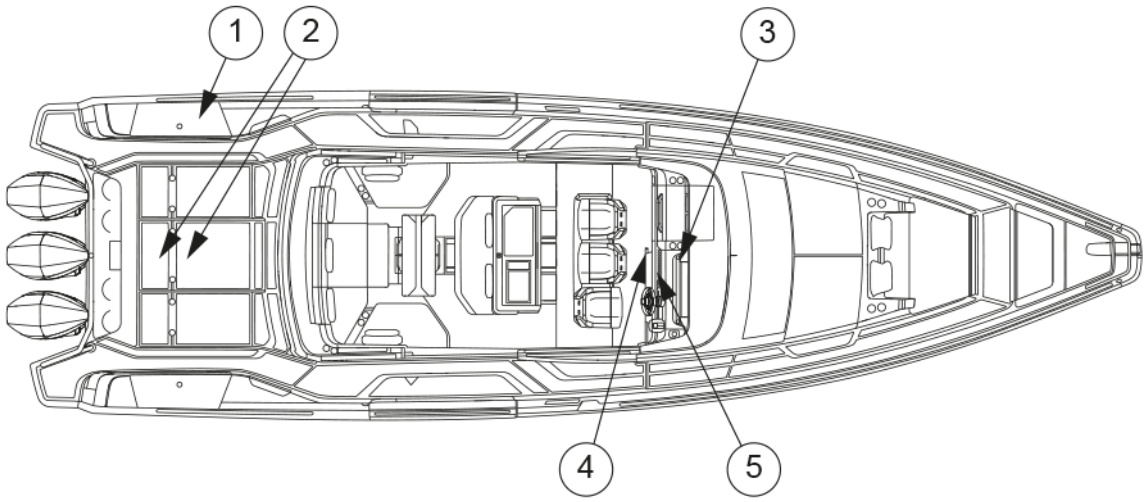

(1) Pompe de cale manuelle
(2) Pompes de cale électriques arrière
(3) Pompe de cale électrique avant
(4) Tableau de commande du local technique
(5) Panneau de commande de la pompe de cale

4.2 Systèmes techniques

4.2.1 Système électrique

⚠ AVERTISSEMENT

Risques d'incendie, d'explosion et d'électrocution !

Une mauvaise utilisation des systèmes électriques CC et CA peut entraîner un incendie ou une explosion.

Une mauvaise utilisation des systèmes électriques à courant alternatif peut entraîner un choc électrique.

Suivez attentivement les instructions.

© 2026 Axopar Boats / Brabus Marine

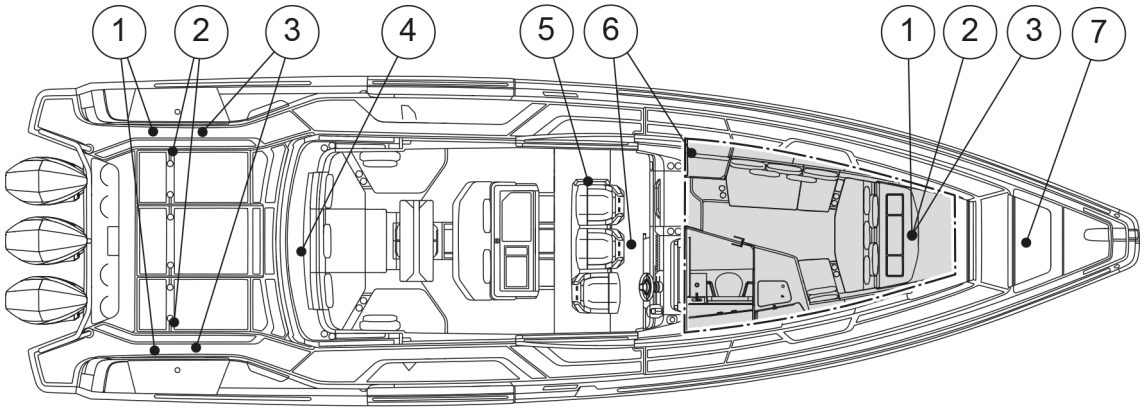

(1) Fusibles à courant élevé
(2) Interrupteurs principaux
(3) Batteries
(4) Chargeur et fusibles de courant de quai
(5) Télécommandes des interrupteurs principaux
(6) Panneau de fusibles
(7) Prise de courant de quai

4.2.2 Système 12V

La plupart des équipements du bateau utilisent le système 12V.

Le système 12 V se compose d'alternateurs entraînés par le moteur, de chargeurs de batterie pour l'électricité à terre, de batteries et d'équipements.

L'alimentation des batteries est assurée par des diodes depuis l'alternateur du moteur ou le chargeur à quai.

Pour activer les circuits du système 12 V, les interrupteurs principaux des circuits correspondants doivent être activés et les fusibles doivent être intacts. Lorsque le circuit électronique est allumé, l'équipement peut être commandé depuis le panneau d'interrupteurs principaux.

© 2026 Axopar Boats / Brabus Marine

⚠ AVERTISSEMENT

- Ne coupez jamais l'interrupteur principal lorsque le moteur tourne, car cela pourrait endommager l'alternateur.
- N'effectuez jamais d'installations électriques lorsque l'appareil est sous tension.
- Ne modifiez jamais le système ou les schémas électriques du bateau. L'entretien et la maintenance doivent être effectués par un électricien qualifié.
- Ne modifiez jamais l'ampérage nominal des dispositifs de protection contre les surintensités.
- N'installez ou ne remplacez jamais l'équipement électrique par des composants qui provoquent un dépassement de l'ampérage nominal du circuit.
- Ne laissez jamais le bateau sans surveillance avec le système électrique sous tension, sauf la pompe de cale automatique, la protection incendie et les circuits d'alarme.
- Réparez tout équipement endommagé avant de le remettre en service.

4.2.3 Interrupteurs principaux

Les différents circuits électroniques du bateau sont contrôlés par les interrupteurs principaux.

Les interrupteurs principaux permettent de déconnecter les batteries de tous les appareils qui consomment de l'électricité. Lorsque les interrupteurs principaux sont en position « **On** » (Marche), le courant est conduit vers le tableau de distribution et de là vers différentes parties du bateau.

Lorsque les interrupteurs à distance sont actifs, le texte « **On** » (Marche) est affiché et un voyant au-dessus du texte est allumé.

Les appareils qui doivent être alimentés en permanence restent actifs, quelle que soit la position des interrupteurs distants.

Le schéma de conception du système électrique du bateau est présenté dans l'annexe ***Schémas électriques***. L'emplacement des interrupteurs principaux est présenté au chapitre ***Système électrique***.

L'alimentation des moteurs et des appareils est activée en tirant l'interrupteur « Start » (Démarrage) ou « Service » (Entretien) vers la position basse et en appuyant sur le bouton « **On** » (Marche). Il y a un interrupteur à distance pour chaque moteur et un interrupteur pour les batteries de service. Le propulseur d'étrave / guindeau en option dispose de son propre interrupteur à distance.

Les interrupteurs principaux à commande manuelle sont situés sous le pont arrière, derrière les écoutilles. Ces interrupteurs sont uniquement destinés à un usage d'urgence. En temps normal, il convient d'utiliser les interrupteurs situés sur la console de pilotage.

Le moteur est alimenté en courant en basculant l'interrupteur « Start » (Démarrage) sur la position « **On** » (Marche). L'alimentation en courant des autres équipements est obtenue en basculant l'interrupteur « Service » (Entretien) sur la position « **On** » (Marche) et l'alimentation en courant du propulseur d'étrave et des guindeaux est obtenue en basculant l'interrupteur « Aux » sur la position « **On** » (Marche).

© 2026 Axopar Boats / Brabus Marine

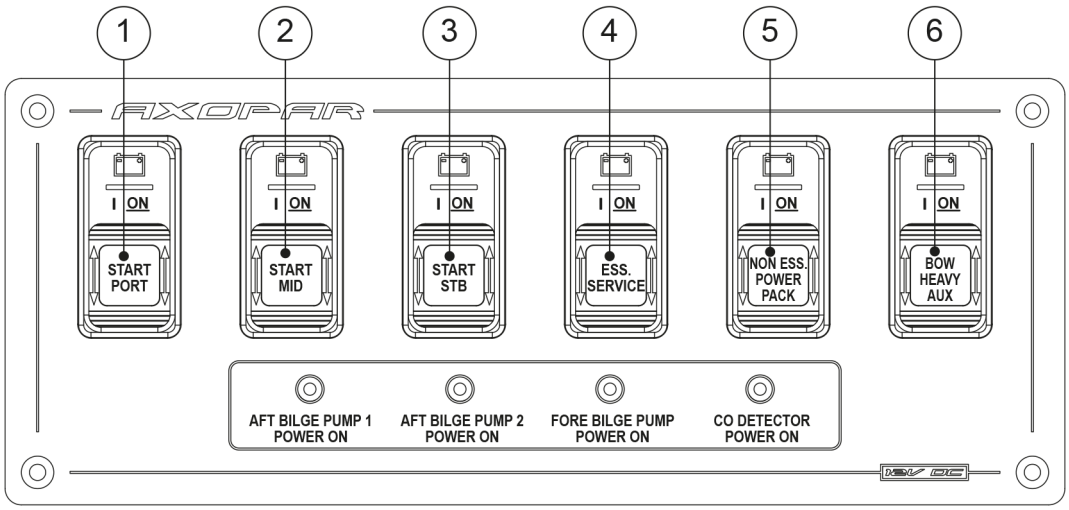

(1) Batterie moteur bâbord (PORT)
(2) Batterie moteur du milieu du bateau (MID)
(3) Batterie moteur tribord (STB)
(4) Batterie de service
(5) Batterie du bloc d'alimentation
(6) Batterie auxiliaire à usage intensif

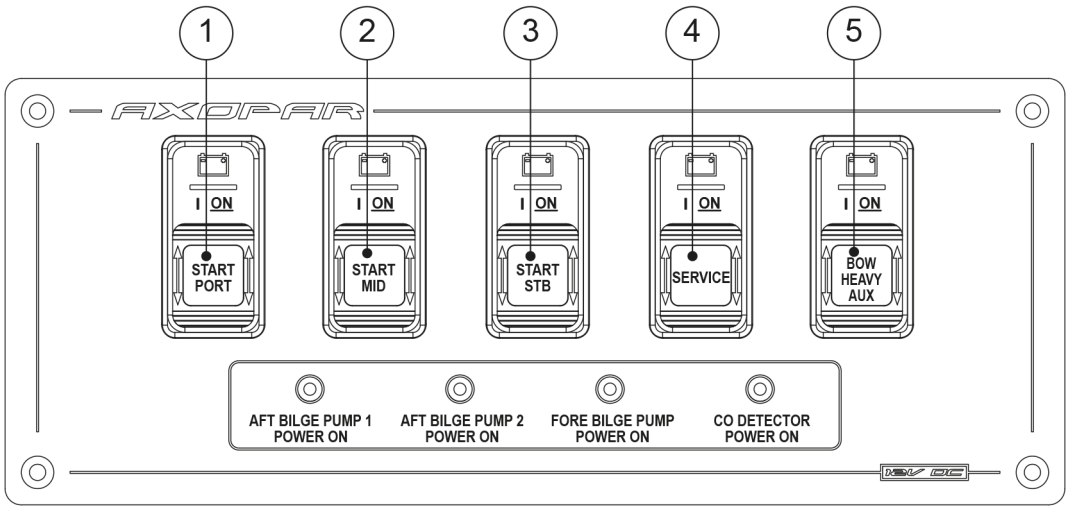

(1) Batterie moteur bâbord (PORT)
(2) Batterie moteur du milieu du bateau (MID)
(3) Batterie moteur tribord (STB)
(4) Batterie de service
(5) Batterie auxiliaire à usage intensif

© 2026 Axopar Boats / Brabus Marine

4.2.4 Fusibles d’alimentation directe

Certains des appareils du bateau sont alimentés par des interrupteurs d’alimentation directe. Les interrupteurs d’alimentation directe sont destinés aux équipements qui ont besoin de courant lorsque les interrupteurs principaux sont éteints.

Lorsqu’il est enfoncé, l’interrupteur est activé et lorsqu’il est poussé vers le haut, il est désactivé. L’interrupteur indique un court-circuit ou une interférence dans le circuit électronique en se relevant en position « **Off** » (Arrêt). L’interrupteur peut être reconnecté en le rabaissant en position « **On** » (Marche). Ne reconnectez pas le commutateur avant d’avoir découvert la raison de l’interférence.

Les interrupteurs d’alimentation directe doivent rester allumés même si le courant provenant d’autres circuits est coupé. Un appareil éteint trop tôt peut entraîner une surchauffe et l’endommagement de l’appareil.

⚠ AVERTISSEMENT

La désactivation trop précoce de l’interrupteur d’alimentation directe peut provoquer la rupture ou l’incendie de l’appareil (par exemple, le chauffage), car les appareils disposent d’une fonction de ventilation qui fonctionne même si l’appareil est autrement éteint.

- Assurez-vous que l’appareil est refroidi avant de l’éteindre complètement. Pour plus d’informations, consultez le manuel de l’appareil en question.

4.2.5 Fusibles

Le panneau de fusibles comprend des fusibles pour l’équipement du bateau.

Les fusibles se présentent sous la forme d’interrupteurs de déclenchement qui coupent le circuit et ressortent lorsqu’ils sont déclenchés. Ne réinitialisez pas l’interrupteur avant d’avoir découvert la raison du déclenchement du disjoncteur. Après cela, appuyez sur l’interrupteur vers le bas.

⚠ AVERTISSEMENT

Avant de connecter un circuit électrique, assurez-vous que le circuit n’est pas endommagé et qu’il n’y aura pas de court-circuit ou d’incendie causé par d’éventuels dommages dans le circuit électrique. Tout équipement endommagé doit être entretenu ou changé avant d’être de nouveau utilisé.

© 2026 Axopar Boats / Brabus Marine

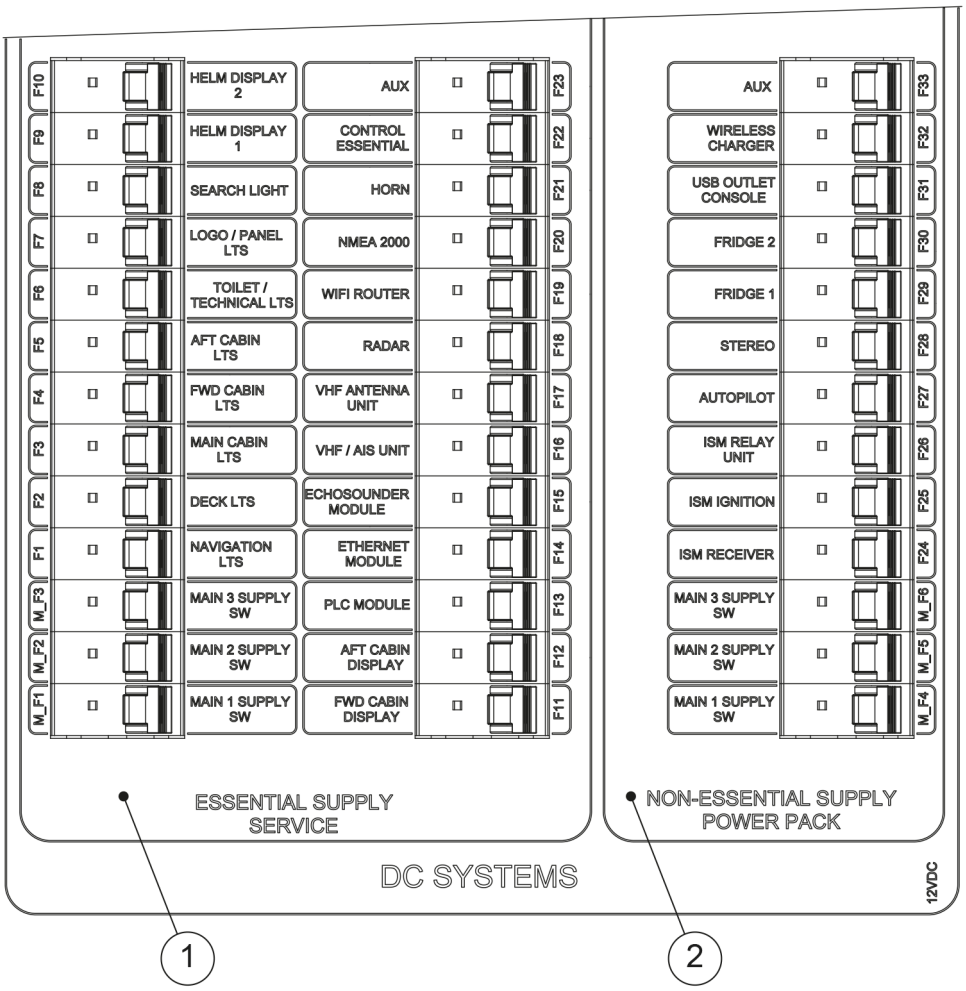

1 Alimentation essentielle, batterie de service

2 Alimentation non essentielle, bloc d’alimentation

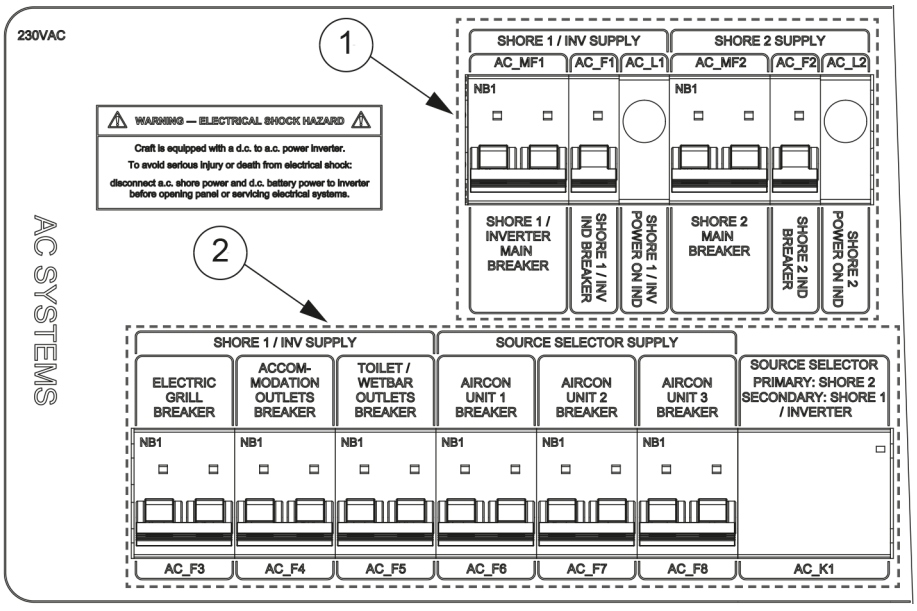

© 2026 Axopar Boats / Brabus Marine

1 Disjoncteurs d’alimentation à quai
2 Consommateurs de CA

4.2.6 Fusibles robustes

Certains panneaux de fusibles contenant des fusibles pour les appareils et les circuits électroniques nécessitent des courants importants, tels que les guindeaux, dans le bateau.

Les fusibles à courant élevé du propulseur d’étrave et des guindeaux sont situés sous la couchette de la cabine avant et les fusibles du chargeur de batterie sont situés sur le côté tribord de la poupe.

Le fonctionnement des fusibles peut être vérifié à partir des trous du couvercle du fusible. Si la bande métallique visible dans le trou n’est pas cassée, le fusible est opérationnel.

Si la bande métallique est endommagée, ce qui signifie qu’une surcharge s’est produite, contactez un électricien nautique qualifié.

⚠ AVERTISSEMENT

L’ouverture du couvercle n’est pas recommandée, car il existe un risque d’électrocution et de blessures graves.

Si la bande métallique est endommagée, contactez un électricien nautique qualifié. S’il est nécessaire d’ouvrir le couvercle, assurez-vous que tous les câbles de courant des batteries sont déconnectés.

4.2.7 Batteries

Le bateau est équipé de trois batteries de démarrage, soit une pour chaque moteur. Les batteries de démarrage alimentent en courant le moteur et les équipements associés au moteur, et les batteries de service alimentent les autres appareils et équipements du bateau.

Le nombre de batteries de service dépend de l’équipement en option qui a été sélectionné. Le système de double batterie a été conçu et construit de manière à ce que le moteur du bateau démarre, même si sa batterie de service est épuisée. Si le système à double batterie a été installé, la batterie de démarrage alimente uniquement le système de moteurs. Tous les autres appareils consommateurs d’énergie ont été connectés à la batterie de service. Les batteries sont chargées par l’alternateur du moteur. La charge des batteries est organisée de manière à ce que les batteries de démarrage soient toujours prioritaires. Lorsque les batteries de démarrage sont entièrement chargées, la charge des batteries de service commence automatiquement.

Les batteries sont situées à l’arrière du bateau. L’emplacement exact des batteries est présenté au chapitre ***Système électrique***.

© 2026 Axopar Boats / Brabus Marine

⚠ AVERTISSEMENT

Utilisez uniquement des batteries sans entretien sur le bateau.

- Lorsque vous quittez le bateau, coupez le courant au niveau de l'interrupteur principal.
- Retirez les batteries du bateau pour le stockage hivernal.
  - Lors du retrait d'une batterie, détachez d'abord le pôle négatif.
  - Lorsque vous débranchez les batteries, veillez à ne pas toucher les deux pôles en même temps avec un outil métallique.

4.2.7.1 Chargement des batteries

⚠ AVERTISSEMENT

- Assurez-vous que le compartiment des batteries est toujours bien ventilé lors du chargement des batteries.
- Chargez les batteries du bateau uniquement avec les chargeurs du bateau. Sinon, retirez les batteries du bateau.
- N'oubliez pas que les batteries déchargent un gaz oxyhydrogène explosif à une tension de 14,4 volts.
  - La tension d'une batterie normale à l'état non chargé est de 12,3 à 12,7V.
  - Pendant la charge, la tension augmente et le régulateur de charge arrête automatiquement le processus de charge à un niveau prédéfini.
  - La mesure de tension doit être prise aux bornes de la batterie, et non à l'alternateur, pour obtenir le résultat correct.

4.2.7.2 Stockage hivernal

Pour l'hivernage, les batteries peuvent être laissées à bord uniquement si elles sont complètement chargées.

Une batterie partiellement déchargée peut geler et se fissurer. Débranchez toujours les bornes du câble de la batterie pour éviter l'oxydation. Lors du retrait des batteries, déconnectez d'abord le pôle négatif et assurez-vous qu'il n'y a pas de matériaux ou de liquides inflammables ou explosifs à proximité. Lors de la remise en place des batteries, connectez-les dans l'ordre inverse (pôle positif en premier).

4.2.7.3 Nettoyage des batteries

Le dessus des batteries doit être nettoyé régulièrement pour éviter les fuites de courant entre les cellules. Si la batterie est située dans une zone séparée, il suffit normalement de la nettoyer au printemps et à l'automne.

Assurez-vous que les trous d'aération dans les bouchons de cellule sont ouverts pour que le gaz puisse être évacué.

Les bornes et les bornes des câbles doivent être lubrifiées pour éviter les dépôts et la corrosion.

© 2026 Axopar Boats / Brabus Marine

4.2.8 Système 110/230V

Vous pouvez choisir d'équiper votre bateau du système 110/230V CA en option avec une prise d'alimentation à quai, ce qui vous permettra d'utiliser des appareils fonctionnant sur le courant secteur standard.

Le système tire son alimentation d'une alimentation externe à terre ou de la jetée (alimentation à quai). Sur le marché européen, le système utilisé est de 230V et de 110V sur le marché américain.

Le système fonctionne lorsqu'un câble d'alimentation à quai a été connecté à la prise de courant à quai.

1. Éteignez l'interrupteur d'alimentation à quai avant de connecter ou de déconnecter le câble.
2. Connectez le câble d'alimentation à quai au bateau avant de le connecter à l'alimentation à quai.
3. Débranchez le câble d'alimentation à quai de l'alimentation à quai avant de le déconnecter du bateau.
4. Fermez la trappe de la connexion d'alimentation à quai du bateau.

⚠ ATTENTION

Débranchez le câble d'alimentation à quai avant de démarrer les moteurs. Démarrer les moteurs alors que le câble d'alimentation à quai est branché peut endommager les isolateurs de batterie.

Le fusible principal du système est situé dans un panneau de commande séparé. Le système comprend un chargeur de batterie, qui commence à charger les batteries automatiquement lorsque le bateau est connecté à l'alimentation à quai. L'emplacement des composants est présenté dans la section ***Système électrique***.

Le système d'alimentation à quai doit être vérifié au moins deux fois par an. Débranchez toujours le câble d'alimentation à quai lorsque le système n'est pas utilisé. Les boîtiers métalliques des équipements électriques installés doivent toujours être connectés à la terre dans le système électrique du bateau. Utilisez uniquement des équipements électriques équipés d'une protection de terre.

⚠ DANGER

Risque d'électrocution et d'incendie !

- Ne touchez pas un système haute tension sous tension.
- Ne changez pas la fiche du câble d'alimentation à quai. Utilisez uniquement des connecteurs compatibles.
- Essayez de minimiser le risque d'électrocution, de court-circuit et d'incendie.
- Ne laissez pas le câble d'alimentation à quai pendre dans l'eau. Si tel est le cas, un champ électrique dangereux pourrait être créé dans l'eau.
- Ne modifiez jamais les connexions sur le câble d'alimentation à quai. Utilisez uniquement des connecteurs compatibles.
- Si le disjoncteur de terre est déclenché, débranchez immédiatement le câble d'alimentation de quai. Dans un tel cas, contactez un électricien qualifié pour les réparations avant de réutiliser le système.

© 2026 Axopar Boats / Brabus Marine

⚠ DANGER

Pour éviter le risque de choc électrique et d'incendie :

- Éteignez l'interrupteur d'alimentation à quai avant de connecter et de déconnecter le câble.
- Connectez le câble d'alimentation à quai au bateau avant de le connecter à terre.
- Débranchez le câble d'alimentation à quai à terre avant de le déconnecter du bateau.
- Fermez soigneusement la trappe de la prise d'alimentation à quai du bateau, en évitant de le mouiller.

4.2.9 Système de carburant

Le bateau dispose d'un système de carburant fixe et d'un filtre à carburant séparateur d'eau sur la conduite d'aspiration.

Le système de carburant EPA (United States Environmental Protection Agency) est conforme aux règles de certification de la NMMA (National Marine Manufacturers Association).

Consultez le schéma du système de carburant dans l'annexe ***Système de carburant***. Pour l'entretien et la maintenance du système d'alimentation en carburant, reportez-vous aux instructions du manuel du moteur.

⚠ AVERTISSEMENT

Ne démarrez jamais les moteurs en présence d'une forte odeur d'essence.

⚠ AVERTISSEMENT

Ne fumez pas et ne manipulez pas de flammes nues lors du ravitaillement en carburant.

N'oubliez pas qu'il n'est pas permis de stocker du carburant dans des espaces qui ne sont pas spécialement conçus pour cela. Puisqu'il n'y a pas d'espace de stockage ventilé sur ce bateau, les éventuels bidons de carburant de rechange doivent être stockés sur le pont.

Emplacement des composants du système de carburant

- Le réservoir de carburant est situé au milieu de la quille. Évitez d'endommager les conduites de carburant.
- Le tuyau d'admission de carburant est situé du côté tribord du pont.
- Si le bateau a été équipé d'un réservoir diesel supplémentaire, le raccord d'entrée est situé à côté de l'entrée de carburant.

© 2026 Axopar Boats / Brabus Marine

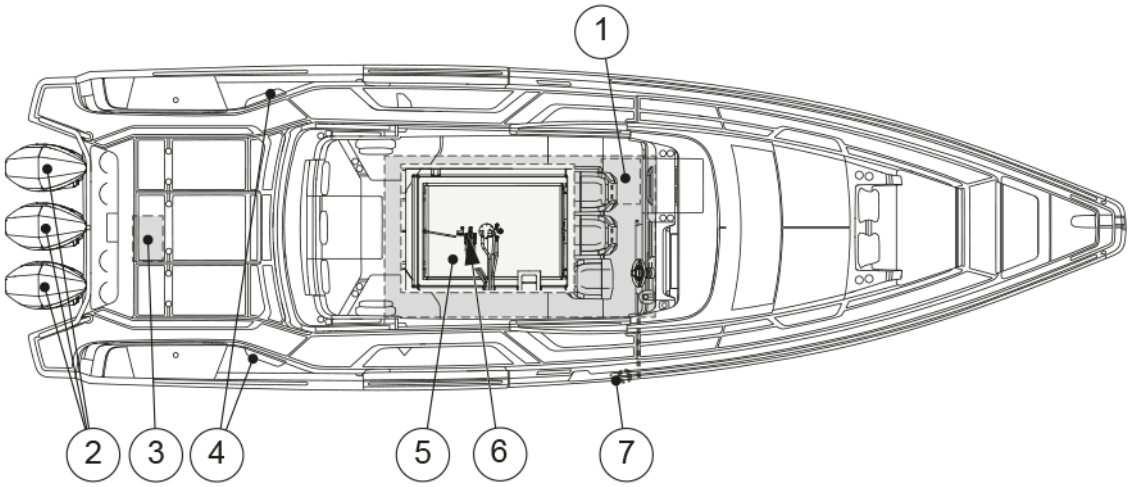

(1) Réservoir de diesel (avec système de chauffage en option)
(2) Moteurs
(3) Boîtier de filtre à carburant (moteurs V10 de 350 CV et 400 CV uniquement)
(4) Ouvertures d'aération du compartiment du réservoir de carburant
(5) Réservoir d'essence
(6) Vanne d'arrêt
(7) Entrée de carburant

4.2.9.1 Faire le plein du bateau

Les moteurs du bateau fonctionnent à l'essence. Le système de chauffage en option utilise du carburant diesel.

Avant de faire le plein, arrêtez le moteur et tous les équipements électriques. Veillez à ce que le bateau soit solidement amarré.

Mouillez les ponts en composite avec de l'eau avant de faire le plein. Cela garantit que tout déversement de carburant flottera sur l'eau et ne pénétrera pas dans le matériau de pont.

Ne laissez jamais la pompe sans surveillance pendant le ravitaillement. La pompe s'arrête automatiquement lorsque le réservoir est plein. N'essayez pas de rajouter du carburant ou de remplir excessivement le réservoir.

Après avoir fait le plein, vérifiez que le bouchon du réservoir est bien fermé. Avant de démarrer le moteur, aérez les zones où des vapeurs d'essence ont pu s'accumuler.

L'eau atteignant le système d'injection du moteur peut provoquer des dommages de corrosion rapides sur les éléments de précision des composants de la pompe d'injection. Pour cette raison, il est essentiel de vérifier régulièrement que le filtre à carburant supplémentaire ne contient pas d'eau. De temps en temps, videz une petite quantité de carburant dans un récipient approprié (évitez tout déversement de carburant) et vérifiez qu'il n'y a pas d'eau de condensation. S'il y a de l'eau dans le filtre, continuez à vider jusqu'à ce que seul du carburant propre apparaisse.

Le système d'alimentation en carburant du moteur est sensible aux bulles d'air dans le carburant. Remplissez toujours bien les réservoirs avant qu'ils ne soient complètement vides. Si le système a fonctionné à sec, il doit être purgé avant de pouvoir redémarrer le moteur. Consultez le manuel d'instructions du fabricant du moteur avant de purger le système d'alimentation en carburant.

© 2026 Axopar Boats / Brabus Marine

⚠ AVERTISSEMENT

- La mise à la terre du système de carburant n'est efficace que lorsque le bateau est à l'eau et que le système est rempli à l'aide de la pompe. En cas de ravitaillement à partir de bidons, utilisez uniquement des récipients en plastique et veillez à ne pas excessivement remplir le système. Ne remplissez pas à ras bord.
- Ne bloquez jamais l'accès à l'équipement de sécurité, aux extincteurs, aux vannes de carburant ou aux interrupteurs d'alimentation principaux.
- Ne bloquez jamais les ouvertures de ventilation pratiquées dans le bateau, car leur but est d'éliminer les vapeurs de carburant dans l'air.
- N'utilisez jamais un mauvais type de combustible dans le radiateur ou la cuisinière car cela pourrait les endommager.
- N'utilisez jamais de flamme nue pour détecter des fuites.

4.2.9.2 Entretien du système de carburant

Suivez le calendrier d'entretien prescrit par le fabricant du moteur.

- Vérifiez chaque année l'état des tuyaux et assurez-vous qu'il n'y a pas de fissures, d'abrasions ou de détérioration visibles.
- Remplacez les pièces usées uniquement par des pièces d'origine de qualité marine.
- Tous les deux mois, inspectez le système de carburant pour déceler la présence éventuelle d'eau dans le réservoir de carburant.

  La présence d'eau dans le carburant peut être vérifiée en inspectant le contenu du filtre à carburant.

  Si de l'eau est présente, elle doit être évacuée et le réservoir de carburant doit être entièrement séché avant de pouvoir être rempli de carburant.
- Examinez le réservoir de carburant et les conduites pour déceler une éventuelle corrosion et des fuites.

Deux fois par an et lors de l'hivernage, vérifiez que le compartiment du réservoir de carburant ne contient pas d'eau qui se serait accumulée, en procédant comme suit :

1. Insérez un tuyau fin dans le tube en aluminium situé en haut du réservoir. Le tube guide le tuyau jusqu'à la partie la plus basse du compartiment du réservoir de carburant.
2. Branchez un aspirateur eau-poussière sur le tuyau.
3. Videz le compartiment.

4.2.10 Système septique

Le système septique du bateau comprend le siège des toilettes, le réservoir septique et les systèmes connexes.

© 2026 Axopar Boats / Brabus Marine

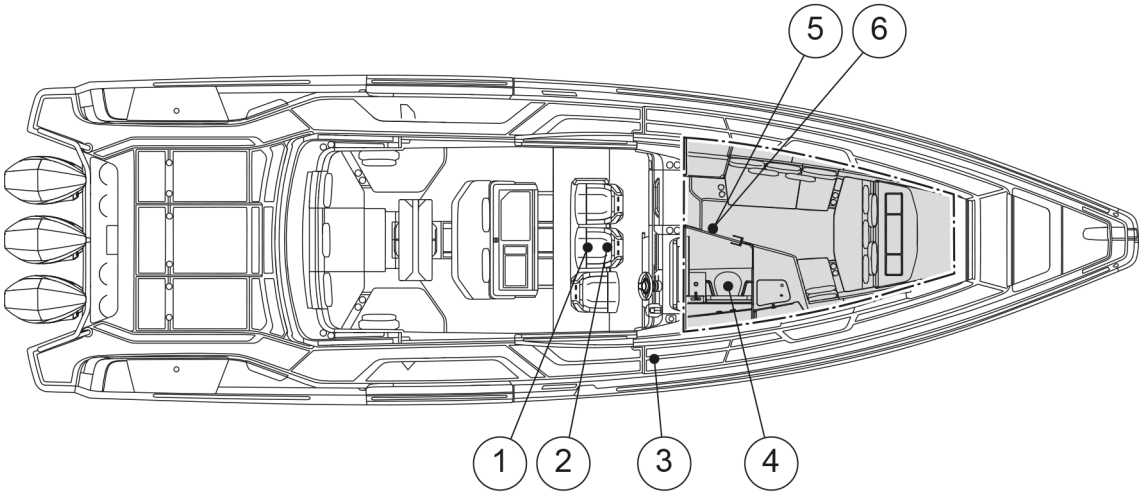

(1) Réservoir septique
(2) Pompe dilacératrice
(3) Raccord d’aspiration de pont
(4) Toilette
(5) Pompe de puisard de douche
(6) Vanne de prise d’eau de mer pour le réservoir septique

Entretien du dilacérateur

La pompe dilacératrice peut se bloquer si elle n’est pas utilisée pendant une période prolongée. L’utilisation régulière du dilacérateur permet d’éviter ce problème.

Si la pompe dilacératrice reste bloquée, veuillez contacter votre revendeur pour la faire réparer.

4.2.10.1 Siège de toilettes

Le bateau est équipé d’un système de siège de toilettes électrique qui utilise de l’eau douce.

REMARQUE

- Ne mettez jamais d’autres objets que du papier toilette dans les toilettes.
- Afin d’éviter tout dommage, vous ne devez pas non plus verser d’eau plus chaude que tiède dans les toilettes.
- En aucun cas il n’est permis de jeter des serviettes en papier, des produits en tissu ou en caoutchouc, des objets solides, des produits pétroliers ou des solvants dans les toilettes.

Utiliser les toilettes électriques

Les toilettes électriques fonctionnent avec un interrupteur séparé. Pour plus d’informations sur l’appareil, consultez le manuel des toilettes.

© 2026 Axopar Boats / Brabus Marine

Entretenir les toilettes

- Nettoyez les toilettes avec un nettoyant doux.
- N'utilisez jamais d'agents de nettoyage ou de déodorants contenant de l'huile de pin, du formaldéhyde ou du chlore, ni d'agents corrosifs ou à base de pétrole.

  Ces matériaux peuvent endommager les pièces en plastique et en caoutchouc des toilettes.
- Lubrifiez l'arbre de la pompe avec de la vaseline pour augmenter la durée de vie du joint.
- Rincez soigneusement le système de toilettes à l'eau douce lorsque le bateau n'est pas utilisé.

4.2.10.2 Réservoir septique

Évitez la pollution de l'environnement !

Le réservoir d'eaux usées est équipé d'une pompe de vidange sur le pont qui utilise un raccord de type standard international. À l'aide de la pompe, les eaux usées peuvent être vidangées dans un réservoir septique permanent à terre. Ces installations doivent toujours être utilisées.

Dans les zones où il n'y a pas de réservoirs septiques permanents, le dilacérateur est utilisé pour évacuer le contenu du réservoir directement dans l'eau comme suit : Ouvrez la vanne de prise d'eau de mer étanche. Si possible, vider le réservoir quotidiennement et toujours en eaux profondes loin du rivage. Pour connaître l'emplacement de la pompe, consultez la section ***Système septique***

La vanne d'arrêt doit être fermée après l'évacuation.

Ne laissez pas le réservoir se remplir. Cela peut entraîner le compactage du papier au fond du réservoir, ce qui rend le vidage plus difficile.

REMARQUE

Avant que le bateau ne soit mis en service pour le stockage hivernal, l'ensemble du système doit être nettoyé et complètement rincé pendant que le bateau est encore dans l'eau.

L'ensemble du système doit être complètement vidé de son eau lorsque le bateau est sorti de l'eau.

Cette mesure empêche les dommages causés par le gel, la croissance des bactéries et les odeurs.

L'utilisation d'antigel n'est pas recommandée, car il est impossible de garantir qu'il atteigne toutes les parties du système.

4.2.10.3 Pompe de puisard de douche

Le sol de la douche du bateau est équipé d'une pompe de vidange.

- Allumez la pompe à l'aide de l'interrupteur de la pompe situé sur le panneau de fusibles.

© 2026 Axopar Boats / Brabus Marine

Contrôles réguliers

- Nettoyez régulièrement la pompe de puisard de douche pour éliminer les débris et les cheveux accumulés.
- Vérifiez que l'interrupteur à flotteur est opérationnel.

Avant l'hivernage

- Videz l'eau de la pompe de puisard de douche.

4.2.11 Propulseur d'étrave

Le propulseur d'étrave améliore la maniabilité de la proue lors de l'accostage ou de l'exécution d'autres manœuvres qui exigent un contrôle accru de l'opérateur.

Le propulseur d'étrave est alimenté par la batterie Aux.

L'interrupteur de commande est situé sur la console de pilotage.

Les batteries doivent être déconnectées du circuit électronique avant de changer un fusible. Pour plus d'informations, consultez le manuel du fabricant.

⚠ AVERTISSEMENT

Une utilisation incorrecte peut provoquer une surchauffe, un court-circuit et présenter un risque d'incendie.

- N'utilisez le propulseur d'étrave que pendant de courtes périodes à la fois.
- Ne dépassez pas quatre cycles de fonctionnement (30 secondes maximum en 25 minutes).

En cas de surcharge, contactez un électricien marin qualifié.

⚠ AVERTISSEMENT

- Ne touchez pas le propulseur d'étrave ou son fusible si l'interrupteur principal Aux est activé.

⚠ DANGER

Risque de pincement

Ne placez jamais votre main ou toute autre partie de votre corps à proximité d'un guindeau ou d'un rouleau d'étrave en fonctionnement.

4.3 Équipement optionnel

Cette section présente les équipements et systèmes disponibles en option pour le bateau.

4.3.1 Système d'eau douce

Vous pouvez choisir d'équiper votre bateau d'un système d'eau douce en option.

Le système d'eau douce se compose de deux réservoirs d'eau douce reliés par un tuyau de raccordement, une pompe et un filtre. Le réservoir d'eau douce est rempli via le bouchon de remplissage.

© 2026 Axopar Boats / Brabus Marine

Le système d'eau douce est mis en marche en allumant la pompe d'eau douce. Le système maintient automatiquement une pression de service, c'est pourquoi il n'est pas nécessaire d'éteindre la pompe après utilisation.

- Éteignez le système lorsque le bateau est laissé sans surveillance.
- Vérifiez régulièrement le filtre.

De l'antigel est ajouté pendant la phase de production du bateau, et le revendeur est responsable de la désinfection du réservoir d'eau douce avant la vente.

REMARQUE

L'eau issue du système n'est pas destinée à la consommation.

Le système d'eau douce doit être complètement vidangé pour l'hivernage.

Il n'est pas recommandé d'utiliser des produits antigel dans le système d'eau douce.

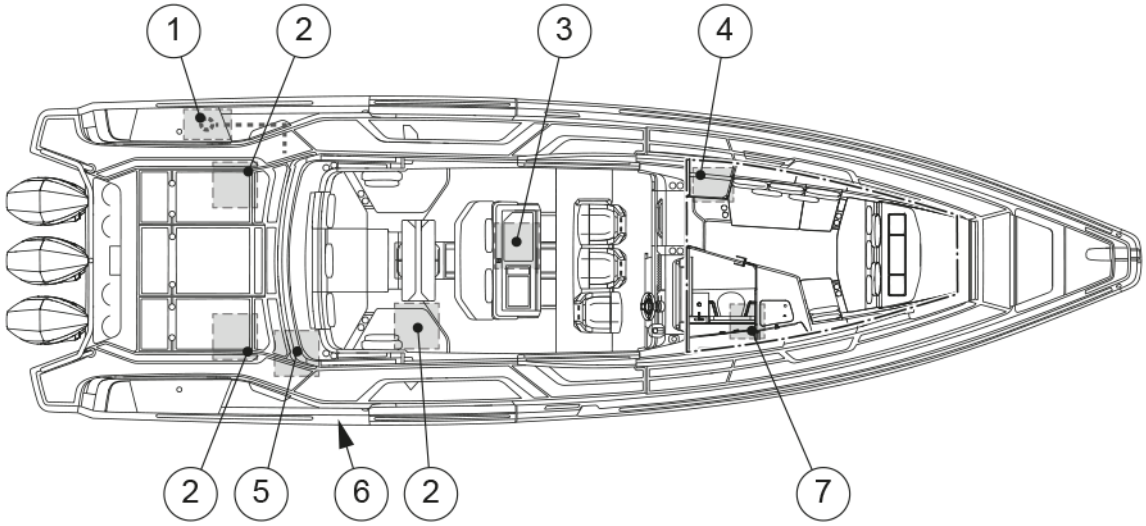

(1) Douche de pont
(2) Réservoir d'eau douce (emplacement du réservoir tribord au milieu, s'il y a une cabine arrière dans le bateau)
(3) Robinet du minibar
(4) Interrupteur du système d'eau
(5) Pompe d'eau douce
(6) Bouchon de remplissage d'eau douce
(7) Robinet de la cabine avant

La pompe d'eau est dotée d'une soupape d'évacuation d'air qui doit être légèrement ouverte pour faciliter l'amorçage lors du démarrage de la pompe ou lors de la vidange du réservoir. Fermez la soupape dès que la pompe fonctionne normalement.

© 2026 Axopar Boats / Brabus Marine

La pompe d’eau comporte également deux voyants indiquant l’état de fonctionnement et les défauts de fonctionnement de la pompe. Pour en savoir plus sur les signaux, veuillez consulter le manuel du fabricant.

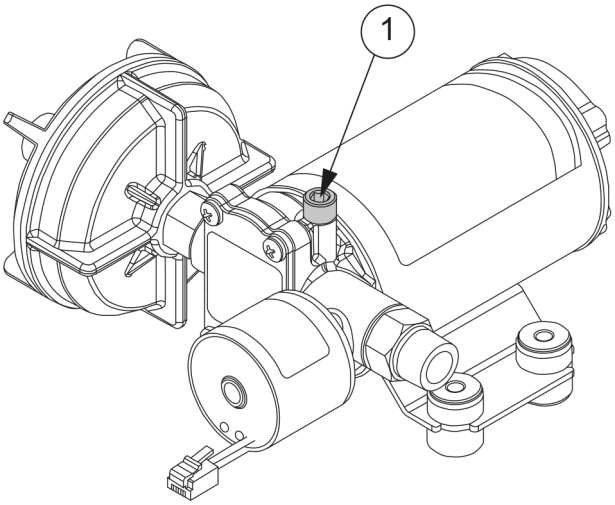

Figure 4.1 Pompe d’eau et soupape d’évacuation d’air

Le système d’eau douce doit être désinfecté et rincé chaque année ou après une période de non-utilisation prolongée afin de maintenir le système en bon état de fonctionnement.

La procédure de désinfection est décrite ci-dessous :

1. Rincez soigneusement l’ensemble du système en faisant couler de l’eau potable dans le système.
2. Vidangez complètement le système.
3. Remplissez l’intégralité du système avec une solution désinfectante et suivez les instructions du fabricant.
4. Vidangez l’intégralité du système à l’issue du processus de désinfection.
5. Rincez abondamment l’intégralité du système plusieurs fois avec de l’eau potable.
6. Remplissez le système avec de l’eau potable. Le système d’eau douce est maintenant prêt à être utilisé.

Entretien

Inspectez chaque année les raccords de tuyaux, les raccords de tubes et les raccords de câblage électrique de la pompe pour vérifier qu’ils sont correctement fixés et qu’il n’y a pas de frottement. Il est recommandé de vérifier et de nettoyer le filtre d’entrée de la pompe d’eau chaque année. Faire fonctionner le système régulièrement permet de maintenir les roues de la pompe d’eau en bon état de fonctionnement.

4.3.2 Système de chauffage

Le bateau peut être équipé d’un système de chauffage en option.

L’unité de chauffage est située dans le compartiment technique qui se trouve sous le poste du barreur, à bâbord.En outre, le nombre de bouches de chauffage disponibles varie en fonction de l’équipement du bateau.

Le panneau de commande est situé dans la console de direction.

© 2026 Axopar Boats / Brabus Marine

Le réservoir de l'unité de chauffage est situé à l'arrière du bateau. Le bouchon de remplissage du réservoir de l'unité de chauffage est situé dans la trappe arrière à tribord.

⚠ AVERTISSEMENT

Appareils qui brûlent du combustible, consomment de l'oxygène et rejettent des produits de combustion toxiques dans le bateau.

Une bonne ventilation est essentielle lorsqu'un tel appareil est utilisé. Ouvrez les bouches de ventilation et assurez-vous qu'elles ne sont pas obstruées et que l'air y circule librement.

- Ne laissez jamais le bateau sans surveillance lorsque le chauffage est en marche.

REMARQUE

Les composants du chauffage peuvent se briser si un mauvais type de combustible est utilisé. Pour plus d'informations, consultez le manuel du fabricant.

- Ne coupez pas l'alimentation continue de l'appareil de chauffage avant de vous être assuré que l'appareil a refroidi.

4.3.3 Climatisation

Il est possible d'équiper le bateau d'un système de climatisation 230 V/110 V en option. Selon la configuration choisie, il est possible de climatiser la cabine principale, la cabine avant et la cabine arrière.

Le système de climatisation en option se compose d'un climatiseur, d'une pompe à eau, d'une crépine, d'une vanne d'admission d'eau et d'un système de conduits.

La climatisation est contrôlée par les écrans du panneau de commande situés dans la cabine principale et dans la cabine avant. Lorsque vous réglez la température souhaitée sur les écrans du panneau de commande, l'unité s'active automatiquement lorsque la température ambiante dépasse ou chute en dessous de la valeur de consigne.

Avant de démarrer le climatiseur :

- Assurez-vous que la vanne d'entrée d'eau de mer et la vanne de sortie d'eau de mer sont ouvertes. L'emplacement des vannes est indiqué au chapitre **Ouvertures dans la coque et le pont**.
- Vérifiez que le disjoncteur de la climatisation est activé.

REMARQUE

Faire fonctionner le climatiseur lorsque la vanne d'arrivée d'eau est fermée peut provoquer une surchauffe et endommager l'appareil.

© 2026 Axopar Boats / Brabus Marine

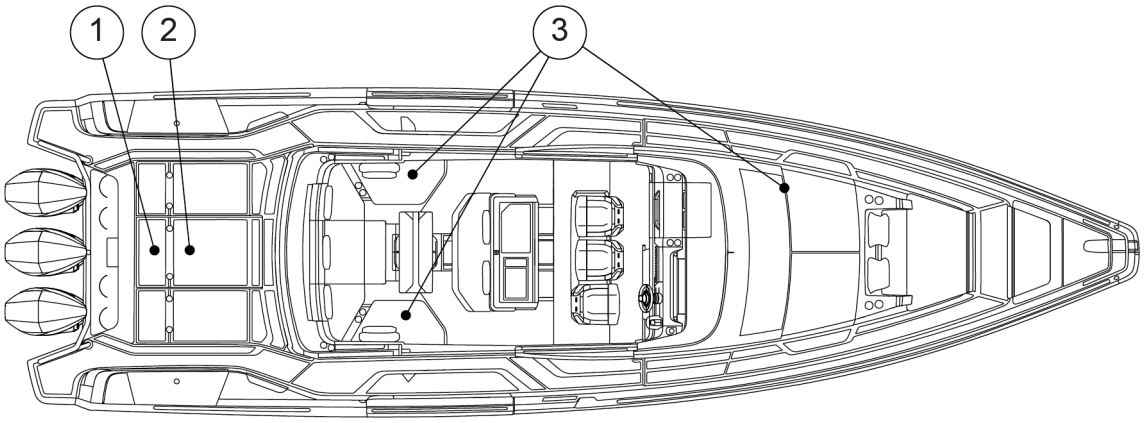

(1) Vanne d’entrée d’eau de la climatisation en option
(2) Pompe à eau et crépine de la climatisation en option
(3) Climatiseur en option

Entretien

- Vérifiez et nettoyez une fois par mois le filtre à air situé près du climatiseur.
- Inspectez régulièrement le circuit d’eau de mer pour détecter d’éventuelles fuites.
- Inspectez chaque année le câblage électrique et les connexions électriques pour détecter une éventuelle corrosion et vérifier que tout est solidement branché.
- La recharge de l’appareil en réfrigérant doit être effectuée par un prestataire de services certifié.

Consultez le manuel du fournisseur pour connaître les instructions complètes d’utilisation, d’entretien et de garantie. En cas de panne du climatiseur, veuillez contacter votre revendeur de bateaux.

4.3.4 Système de navigation

Il est possible d’équiper votre bateau d’écrans multifonctions (MFD).

Selon la configuration du bateau, le bateau est équipé d’écrans individuels ou d’écrans multiples.

L’écran multifonctions peut être utilisé pour afficher des cartes électroniques, tracer des parcours et faire naviguer le bateau. Il sert également d’interface pour l’électronique marine et d’autres équipements numériques embarqués.

Consultez les manuels du fournisseur pour connaître les instructions d’utilisation et les instructions d’entretien de ces fonctionnalités et équipements.

4.3.4.1 Équipement VHF

La radio VHF permet une communication instantanée entre votre bateau et les autres bateaux, marinas, ponts et autorités maritimes.

La radio VHF est le moyen de communication recommandé dans les eaux côtières ; elle transmet des messages sur les ondes haute fréquence. Le système VHF se compose d’un appareil radio VHF situé près du poste de pilotage et d’une antenne radio montée soit sur le mât, soit sur le toit du bateau, selon le modèle de bateau.

© 2026 Axopar Boats / Brabus Marine

Étudiez le livret fourni pour connaître la réglementation locale et les fonctionnalités liées à l'utilisation du système VHF.

Pour votre sécurité, vérifiez que le système VHF est opérationnel avant de prendre la mer.

4.3.4.2 Radar

Utilisez le radar par mauvaise visibilité, notamment en cas de brouillard, de pluie ou d'obscurité. Le radar permet d'identifier les côtes, les obstacles fixes et les autres navires, ainsi que d'évaluer leur distance et leur direction. L'utilisation efficace du radar exige que l'opérateur maîtrise le fonctionnement et les réglages de l'appareil afin d'interpréter correctement les observations.

Pour des raisons de sécurité, il est important de rappeler que le radar est un outil d'aide à la navigation qui ne remplace en aucun cas les observations visuelles ou la connaissance des usages maritimes. L'écran du radar doit être surveillé régulièrement, mais il faut également assurer une vigie constante.

4.3.5 Guindeau d'ancre

Il est possible d'équiper le bateau d'une étrave et, dans certains cas, d'un guindeau d'ancre arrière (équipement en option).

Fonctionnement

Pour faire fonctionner le guindeau, le disjoncteur du guindeau doit être activé.

Le guindeau fonctionne avec un interrupteur momentané. Un appui sur le bouton du haut lève l'ancre, tandis qu'un appui sur le bouton du bas abaisse l'ancre.

En cas de perte d'alimentation au niveau du guindeau, vérifiez si le disjoncteur du guindeau doit être réenclenché. Si le disjoncteur continue de se déclencher après avoir été réenclenché, il est recommandé de faire inspecter le système de guindeau d'ancre par un électricien qualifié.

Les guindeaux d'ancre sont alimentés par la batterie Aux. La batterie et son fusible sont situés à l'avant du bateau.

⚠ AVERTISSEMENT

- Ne touchez pas le guindeau d'ancre ou son fusible si l'interrupteur principal Aux est allumé.
- Même si le courant est coupé, ne changez pas le fusible du guindeau. Le courant élevé peut provoquer un choc électrique mortel.

Fonctionnement manuel

En cas de perte de puissance, le guindeau peut être actionné manuellement en débrayant l'embrayage. Veuillez consulter le manuel du fabricant pour savoir comment faire fonctionner le guindeau manuellement.

© 2026 Axopar Boats / Brabus Marine

Avant d'utiliser le guindeau d'ancre

Vérifiez toujours que :

- Le guindeau est en bon état de fonctionnement.
- La chaîne d'ancre peut se déplacer librement.
- L'ancre et la chaîne ne peuvent pas endommager le bateau lorsqu'elles sont abaissées.
- L'ancre et la chaîne d'ancre ne peuvent heurter personne.

Pour plus d'informations, consultez le manuel du fabricant.

Pendant la navigation

Le guindeau d'ancre doit être fixé mécaniquement pour éviter qu'il ne se détache lorsque le bateau est en mouvement. Pour plus d'informations, consultez le manuel du fabricant.

⚠ AVERTISSEMENT

Risque de pincement

Ne placez jamais votre main ou toute autre partie de votre corps à proximité d'un guindeau ou d'un rouleau d'étrave en fonctionnement.

⚠ AVERTISSEMENT

Si le guindeau se desserre lorsque le bateau se déplace à grande vitesse, cela peut endommager gravement le bateau, ses passagers et les personnes en dehors du bateau.

- Fixez toujours mécaniquement le guindeau en place avant de démarrer.

⚠ AVERTISSEMENT

- Gardez toutes les parties du corps et les vêtements éloignés d'un guindeau activé.

REMARQUE

- N'utilisez pas le guindeau pour tirer ou remorquer un autre bateau.

Entretien

Il convient d'éliminer régulièrement les dépôts de sel accumulés sur le guindeau en les lavant à l'eau douce pour éviter la corrosion. Pour en savoir plus, veuillez consulter le manuel du fabricant.

4.3.6 Chargeur de maintien à panneau solaire

Il est possible d'équiper le bateau d'un système de charge de maintien à panneau solaire Le système vous permet de maintenir et de recharger lentement les batteries du bateau.

Le panneau solaire est situé à l'extrémité avant du toit. Le système de charge de maintien se compose d'un régulateur de charge qui empêche la surcharge de la batterie. Le régulateur de charge est installé dans la paroi du compartiment de la batterie.

Entretien

Assurez-vous que le panneau solaire est correctement installé. Vérifiez l'absence de saleté, de débris et de corrosion sur le panneau. Nettoyez régulièrement le panneau solaire avec de l'eau.

© 2026 Axopar Boats / Brabus Marine

N’utilisez pas de produits chimiques, qui peuvent endommager le panneau.

4.3.7 Galeries de toit

Il est possible d’équiper le bateau de galeries de toit.

Les galeries de toit permettent de transporter des objets plus volumineux, comme des kayaks ou des vélos. Les objets placés sur les galeries de toit doivent être solidement fixés pour éviter qu’ils ne tombent ou n’endommagent le toit du bateau ou d’autres composants.

La limite de charge des galeries de toit est de 25 kg / 55 lb par moitié de toit. La charge maximale des galeries de toit est de 50 kg / 110 lb.

4.3.8 Système d’éclairage RVB complet

Il est possible d’équiper le bateau d’un système d’éclairage RVB complet en option. Le système comprend des lumières de pont, des bandeaux lumineux LED et des lumières sous-marines qui sont contrôlés via les traceurs de cartes et/ou les panneaux de commande auxiliaires à bord du bateau.

Le système d’éclairage RVB complet permet de personnaliser l’apparence du bateau en sélectionnant la couleur et l’intensité de l’éclairage du bateau. Le système est conçu pour être intégré à l’écran multifonctions (MFD) du bateau, ce qui permet de contrôler les lumières via une application de contrôle dédiée.

Pour piloter les lumières, utilisez l’application désignée sur les écrans multifonctions ou les panneaux de commande, qui fournissent une interface pour le réglage des couleurs, de la luminosité et des schémas d’éclairage.

L’application permet également de créer der scènes d’éclairage personnalisées, et de basculer rapidement entre les différents préréglages en fonction de l’occasion.

Entretien

Inspectez régulièrement tous les dispositifs d’éclairage afin de détecter tout signe de corrosion ou de dommage, notamment après une exposition à des conditions météorologiques difficiles.

Nettoyez les dispositifs d’éclairage à l’aide d’un chiffon doux et humide afin d’éviter l’accumulation de sel, qui peut entraîner de la corrosion.

4.3.9 Parasols

Il est possible d’équiper le bateau de parasols en toile pour fournir de l’ombre à l’arrière et à l’avant du bateau.

Les parasols sont destinés à un usage stationnaire uniquement et doivent être rangés avant de naviguer.

© 2026 Axopar Boats / Brabus Marine

Selon le modèle du bateau, les mâts des parasols sont rangés dans des clips à ressort sur le toit ou dans une trappe.

Installation d’un parasol

1. Enfilez les boucles du parasol jusqu’aux extrémités des poteaux de support.
2. Fixez les poteaux de support sur les supports prévus à cet effet sur le plat-bord.
3. Fixez les attaches de la toile aux anneaux en D situés sur le toit.
4. Ajustez la tension du parasol afin qu’il soit bien tendu.

4.3.10 Connectivité Axopar

L’application Axopar Connect et le matériel Axopar Connectivity sont disponibles en option sur votre bateau.

Cette option vous donne la possibilité de surveiller à distance et d’enregistrer l’utilisation du bateau sous forme de journaux de bord.

Les sources de données utilisées pour la fonctionnalité de surveillance à distance sont le récepteur GPS dédié connecté au matériel Axopar Connectivity et les données des capteurs provenant du réseau NMEA 2000 du bateau (c.-à-d., les données du moteur).

Le système surveille également le fonctionnement des pompes de cale et alerte l’utilisateur si la pompe de cale est déclenchée automatiquement ou manuellement en cours de navigation ou lorsque le bateau est à quai.

Le système émet également une alerte si la pompe de cale fonctionne pendant une période prolongée et qu’un seuil de temps prédéfini est dépassé.

Les notifications relatives au fonctionnement de la pompe de cale sont enregistrées dans la section des notifications de l’application mobile.

© 2026 Axopar Boats / Brabus Marine

5 Transport

5.1 Lever le bateau

Soulevez le bateau uniquement avec un palonnier et des sangles de levage. Utilisez les emplacements indiqués pour les sangles de levage.

Ne confiez cette tâche qu'à une entreprise de levage réputée ou à un chantier naval disposant d'une capacité de levage suffisante pour soulever le bateau. Assurez-vous que l'entreprise a une couverture d'assurance complète, en cas de dommages.

⚠ DANGER

Risque de blessures graves ou mortelles en cas de chute de charge.

- Ne restez pas sous le bateau lorsqu'il est suspendu à la grue.

Les sangles de levage peuvent glisser sur la coque. Le cas échéant, attachez les sangles ensemble avant de lever.

Il peut être nécessaire d'ajuster la position des sangles selon la manière dont le bateau est chargé.

En plus du poids propre du bateau, prenez également en compte l'équipement et les autres charges éventuelles du bateau.

⚠ ATTENTION

Notez l'emplacement du transducteur pour éviter de l'endommager.

- Protégez bien les côtés de la coque pour éviter les dommages.

Le palonnier doit avoir exactement la même largeur que le bateau. Prenez toujours de grandes précautions à proximité et autour du bateau lors du levage.

⚠ ATTENTION

Risque d'endommagement de la coque.

Ne soulevez pas le bateau avec un chariot élévateur.

© 2026 Axopar Boats / Brabus Marine

L’emplacement des sangles de levage est indiqué dans le schéma.

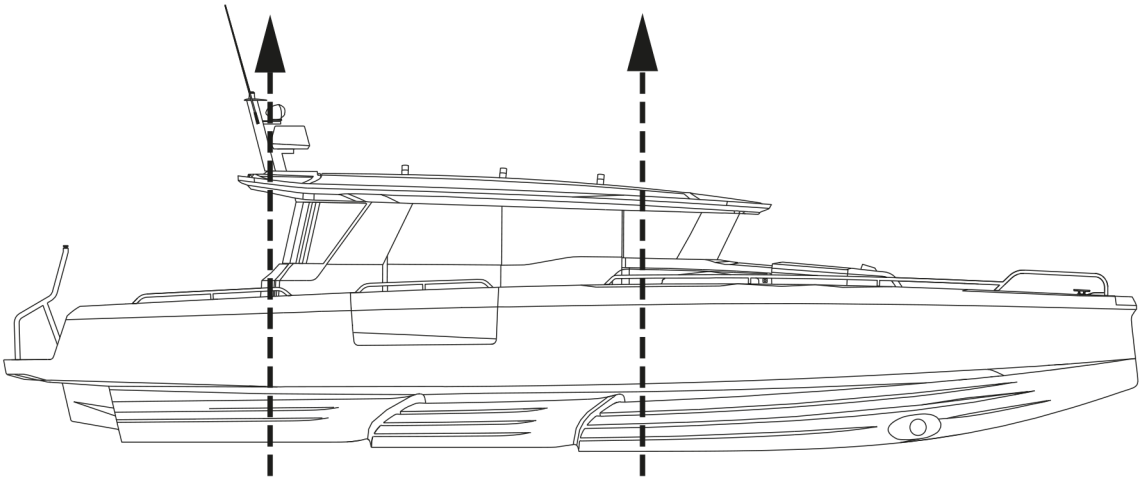

Avant d’utiliser tout équipement de levage :

- Vérifiez et déterminez l’applicabilité des exigences fédérales, étatiques ou locales.
- Suivez les exigences et les recommandations du fabricant de l’équipement de levage.
- Vérifiez les points de levage du bateau, le poids et autres informations.
- L’opération de levage à fourche est un domaine hautement technique qui nécessite des opérateurs formés et expérimentés.

Pendant le levage :

- Vérifiez qu’il n’y a pas d’eau dans les cales du bateau avant de le lever.

  Des quantités excessives d’eau de cale peuvent se déplacer, modifiant l’équilibre des charges.
- Vérifiez les appendices à travers la coque tels que des compteurs de nœuds et des stabilisateurs, des rails de frottement, de pulvérisation et d’éclaboussure, afin qu’ils ne soient pas endommagés par l’équipement de levage.
- Vérifiez la structure de la coque pour localiser les arbres, les gouvernails, les entretoises et les extrémités avant et arrière des quilles.
- Vérifiez la configuration structurelle de la coque, notamment l’emplacement des cloisons, des longerons, des moteurs et des réservoirs.
- Vérifiez les cales pour la pénétration d’eau après le lancement.
- Transportez le bateau le plus près possible du sol.

5.2 Transport et stockage du bateau

Avant de lever le bateau pour le déposer sur la remorque, vérifiez que la remorque est adaptée au bateau.

Assurez-vous qu’il y a un nombre suffisant de supports pour répartir correctement le poids sans charges ponctuelles excessives, et que la capacité et les dimensions de la remorque sont suffisantes pour transporter le bateau et ses moteurs, son équipement, sa batterie, ses accessoires de navigation et son carburant à bord. Faites particulièrement attention aux zones et aux bords exposés de la coque, tels

© 2026 Axopar Boats / Brabus Marine

que les rails de pulvérisation et les marches de la coque, pendant le chargement, le déchargement et le transport.

⚠ AVERTISSEMENT

Une remorque de bateau qui n'a pas une capacité suffisante ou qui est mal entretenue peut être endommagée et causer un danger sur la route.

- Assurez-vous que la capacité de la remorque est suffisante pour supporter également le poids des moteurs, du carburant et de l'équipement.

⚠ ATTENTION

La coque du bateau risque d'être endommagée si le nombre de supports est insuffisant sur la remorque ou pendant le stockage.

La remorque doit être un peu lourde. Assurez-vous que le bateau est solidement fixé à la remorque, qu'il ne peut se déplacer dans aucune direction et que les supports latéraux fournissent un support uniforme pour le poids du bateau.

Avant de charger le bateau sur la remorque :

- Retirez tout poids inutile du bateau.
- Videz l'eau de cale.
- Ajustez les supports latéraux de la remorque pour que le plus de poids repose sur les supports de quille, et les supports latéraux n'offrent qu'un support latéral.
- Protégez le bateau en plaçant un rembourrage approprié entre les sangles d'arrimage et le bateau, si nécessaire.
- Consultez le manuel des moteurs pour prendre connaissance de toutes les instructions sur le remorquage.
- Vérifiez que les portes et les trappes sont bien fermées.
- Faites attention à tous les équipements et accessoires du bateau pendant le remorquage.
  - Assurez-vous de sécuriser tous les objets libres dans le bateau.
  - N'utilisez pas de capot, d'auvent, de couvre-tonneau ou autre couverture ou housse similaire sur le bateau pendant le remorquage.

    Ces housses et couvertures peuvent se détacher à grande vitesse et endommager le bateau et constituer un danger pour la circulation.

    Une housse ou une autre couverture battant au vent pendant le remorquage peut endommager la surface du bateau.
  - Gardez les housses dans leurs compartiments de rangement dédiés pendant le remorquage, ou retirez-les complètement du bateau si nécessaire.

Entreposage du bateau

- Veillez à ce que la proue soit légèrement surélevée lors de l'entreposage afin de faciliter l'écoulement de l'eau éventuellement présente sur le pont.
- Assurez-vous que le bateau est stable et bien fixé. Le poids du bateau doit reposer sur la quille.
- Protégez à l'aide d'un rembourrage les zones de la coque et du pont qui sont soutenues.
- Laissez les moteurs en position abaissée.

© 2026 Axopar Boats / Brabus Marine

6 Fonctionnement

Le propriétaire du bateau doit prendre en considération les réglementations locales et internationales concernant l'équipage, l'équipement et la maniabilité du bateau. Dans certains pays, un permis de naviguer ou une autorisation distincte est nécessaire pour piloter le bateau. Des réglementations spéciales peuvent également s'appliquer.

Assurez-vous que les prévisions de force du vent et des vagues n'excèdent pas la catégorie de conception du bateau et que l'équipage est capable de le manœuvrer dans ces conditions. Même si le bateau est conçu pour de telles conditions, elles peuvent néanmoins être très dangereuses. Seul un équipage compétent, en bonne forme physique et qualifié, utilisant un bateau bien entretenu, peut réagir de manière satisfaisante dans de telles conditions.

Si le bateau est équipé d'un canot de sauvetage, lisez attentivement son manuel d'utilisation. À bord, des équipements de sécurité appropriés doivent être disponibles en fonction du type du bateau et des conditions météorologiques. Cet équipement est obligatoire dans certains pays. L'équipage doit être familiarisé avec l'utilisation de tous les équipements de sécurité et les actions les plus importantes dans différentes situations d'urgence. Les écoles et clubs de voile organisent régulièrement des exercices de sauvetage.

L'équipement du bateau peut différer de l'équipement utilisé dans les schémas de ce manuel. Cela peut être dû à tout équipement optionnel choisi ou à des modifications apportées après la production de ce manuel. Dans de tels cas, contactez votre revendeur local pour obtenir des instructions et informations supplémentaires concernant le fonctionnement de l'équipement en question.

Entretenez toujours le bateau correctement et tenez compte de la détérioration inévitable résultant d'une utilisation intensive ou d'une mauvaise utilisation du bateau. Tout bateau, quelle que soit sa résistance, peut être gravement endommagé s'il n'est pas utilisé correctement. L'utilisation inappropriée de ce bateau, non compatible avec une navigation sécurisée, n'est pas autorisée. Il est toujours important d'ajuster le pilotage du bateau aux conditions de la mer et à votre propre expérience de navigation. Les pièces en enduit gélifié, en particulier les pièces colorées, doivent être polies et cirées environ tous les quatre mois pour éviter qu'elles ne se décolorent ou qu'elles ne présentent d'autres défauts visuels.

6.1 Dispositifs de manipulation

6.1.1 Console de pilotage

Les contrôleurs sont situés de manière à ce que le conducteur puisse les gérer facilement depuis la console de pilotage.

L'emplacement et le nombre d'appareils dépendent des équipements en option et des modèles de moteurs choisis. Consultez les manuels des appareils pour plus d'informations sur les appareils.

© 2026 Axopar Boats / Brabus Marine

(1) Traceurs de cartes
(2) Propulseur d’étrave, volets de réglage de l’assiette et commande audio
(3) Télécommande du moteur
(4) Panneau d’interrupteurs de la console de pilotage
(5) Affichage des informations du système
(6) Clés de contact
(7) Arrêt d’urgence
(8) VHF

6.1.2 Panneau d’interrupteurs de la console de pilotage

Vous pouvez voir ici les détails du panneau d’interrupteurs de la console de pilotage.

© 2026 Axopar Boats / Brabus Marine

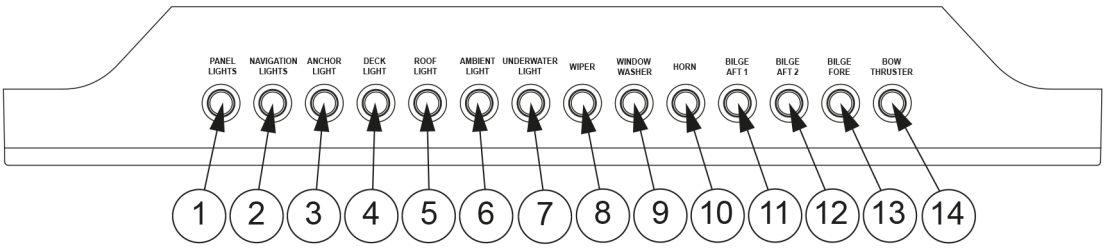

(1) Panneaux lumineux
(2) Feux de navigation
(3) Lumières d’ancre
(4) Lumières de pont
(5) Lumières de toit
(6) Lumière ambiante
(7) Lumière sous-marine
(8) Essuie-glace
(9) Lave-vitres
(10) Klaxon
(11) Cale arrière 1
(12) Cale arrière 2
(13) Cale avant
(14) Propulseur d’étrave

6.1.3 Essuie-glaces

Les essuie-glaces du bateau sont contrôlés par les interrupteurs de la console de pilotage du bateau.

Un interrupteur pour le lave-glace est installé à côté de l’interrupteur pour les essuie-glaces.

Le réservoir de liquide lave-glace est situé sous le siège du conducteur.

6.1.4 Système de direction

Le système de direction est l’un des systèmes les plus importants pour la sécurité nautique.

Les bateaux sont équipés d’un système de direction hydraulique avec en alternative, un système de direction assistée et un système de direction non assistée. Veuillez consulter les manuels complémentaires fournis par le fabricant du moteur hors-bord et du système de direction inclus dans la documentation fournie avec le bateau.

Le système de direction non assistée se compose d’un volant, d’une pompe de barre, d’un flexible hydraulique et d’un vérin de direction hydraulique.

Le système de direction assistée se compose d’une pompe de direction pour faciliter la maniabilité du navire.

© 2026 Axopar Boats / Brabus Marine

6.1.4.1 Contrôle et remplissage d’huile

Un gouvernail efficace et en bon état de fonctionnement est primordial pour la sécurité du bateau.

- Vérifiez le niveau d’huile dans la pompe avant de lancer.
- Pour obtenir des instructions détaillées et les recommandations en matière d’huile pour le système de direction, consultez la documentation du fabricant.

6.1.4.2 Entretenir la direction

Pour l’entretien régulier des composants du système de direction, veuillez consulter le manuel du fournisseur.

Si vous rencontrez des problèmes au-delà des besoins d’entretien régulier, veuillez contacter immédiatement votre revendeur de bateaux pour planifier une intervention.

6.1.5 Levier d’accélérateur

L’accélération et le changement de vitesse du moteur sont contrôlés par le levier d’accélérateur électronique. Pour démarrer le moteur, le levier doit être au point mort. Le levier d’accélérateur est utilisé pour contrôler le régime du moteur, ce qui affecte la vitesse du bateau.

Déplacer le levier vers l’avant met le moteur en marche avant, tandis que déplacer le levier vers l’arrière met le moteur en marche arrière. Déplacer progressivement le levier dans un sens ou dans l’autre augmente la vitesse du bateau dans la direction correspondante.

Pour obtenir des directives détaillées sur la navigation en toute sécurité et l’entretien des composants, veuillez consulter la documentation fournie à propos du moteur hors-bord. Si vous rencontrez des problèmes au-delà des besoins d’entretien régulier, ou si des défaillances notables se produisent, veuillez contacter immédiatement votre revendeur de bateaux pour planifier une intervention.

⚠ AVERTISSEMENT Vérifiez toujours que personne ne se trouve à proximité de l’hélice lorsque vous démarrez le moteur ou enclenchez l’hélice ! Prenez connaissance des informations fournies sur les étiquettes d’avertissement apposées sur la barre.

6.1.5.1 Réglage de l’assiette et inclinaison

Le moteur peut être relevé ou abaissé à l’aide des commandes de réglage de l’assiette situées dans le levier d’accélérateur.

Il est nécessaire de relever et d’abaisser le moteur lors du remorquage ou de la mise à l’eau du bateau. L’ajustement de l’angle de réglage de l’assiette du moteur permet également d’optimiser l’angle de marche du bateau afin d’obtenir des performances optimales ou un rendement énergétique optimal.

Lorsque vous relevez complètement le(s) moteur(s), veillez à ce qu’ils soient orientés droit vers l’arrière et qu’aucun équipement en option, comme des strapontins ou des portes de pont arrière ne se trouve dans leur trajectoire.

Consultez les manuels du fournisseur pour connaître les instructions détaillées d’utilisation, d’entretien et de garantie.

© 2026 Axopar Boats / Brabus Marine

⚠ AVERTISSEMENT Relever les moteurs hors de l'eau sans faire attention aux équipements voisins, comme les portes du pont arrière, les strapontins ou l'arceau de ski nautique, peut endommager les moteurs.

6.1.6 Démarrer le moteur

Consultez le manuel du fabricant du moteur pour obtenir des informations sur le moteur.

1. Mettez le levier du moteur au point mort.
2. Mettez le contact et vérifiez le niveau de carburant.
3. Démarrez le moteur en tournant la clé de contact.
4. Vérifiez que les jauges de pression d'huile et le voltmètre affichent des valeurs normales.
5. Faites tourner le moteur à sa température de fonctionnement au ralenti. Ne faites jamais tourner un moteur froid.

⚠ DANGER Risque d'intoxication au monoxyde de carbone.

Soyez conscient des risques liés aux gaz d'échappement du moteur. Par exemple, dans des conditions de turbulence ou de vent désavantageuses, les gaz d'échappement peuvent pénétrer dans le bateau. Si cela se produit, évitez de faire tourner les moteurs au ralenti. Si ces problèmes surviennent, n'ouvrez pas les trappes et les ventilateurs, car cela peut aggraver les problèmes. Au lieu de cela, vous pouvez essayer de résoudre les problèmes en modifiant la vitesse du bateau ou la répartition du poids.

⚠ AVERTISSEMENT Ne montez jamais sur l'échelle de bain lorsque le moteur tourne. Arrêtez le moteur pendant que la direction et l'hélice sont inspectées.

⚠ AVERTISSEMENT Ne pilotez pas ce bateau avec un moteur dont la puissance nominale est supérieure à celle recommandée par le fabricant.

6.1.7 Pilotage par manette

Il est possible d'équiper votre bateau d'un système de pilotage par manette (JPO). Ce système vous permet de contrôler le bateau intuitivement à faible vitesse à l'aide de la manette située au poste de barre.

Le pilotage du bateau à l'aide de la manette est particulièrement adapté aux manœuvres dans des espaces restreints et lors de l'accostage. Le système de pilotage par manette est prêt à l'emploi lorsque les leviers de commande à distance du moteur sont tous deux en position neutre et que le témoin lumineux autour de la manette passe au vert.

La manette permet de contrôler trois axes : avant et arrière, bâbord et tribord, et rotation, ou n'importe quelle combinaison de ces axes. En déplaçant la manette vers tribord, le bateau se déplace latéralement vers tribord. En faisant pivoter la manette, le bateau tourne sur lui-même autour de son centre. La manette est proportionnelle, c'est-à-dire que plus elle est éloignée du centre, plus la poussée appliquée dans cette direction est importante.

Le système de pilotage par manette comporte également des modes de pilote automatique comme Skyhook, cap automatique et itinéraire (séquençage des points de cheminement).

© 2026 Axopar Boats / Brabus Marine

Veuillez lire attentivement le manuel de l'utilisateur du fabricant avant d'utiliser les fonctions du système de pilotage par manette.

⚠ ATTENTION

Des facteurs tels que le vent, les conditions de l'eau, la tension de la batterie du propulseur (si le bateau en est équipé) et la charge du bateau peuvent dégrader la précision et la réponse du système de pilotage par manette.

⚠ AVERTISSEMENT

Évitez des blessures graves, voire la mort.

Même lorsque les fonctions de pilote automatique du système de pilotage par manette sont activées, l'opérateur doit toujours rester à la barre. Les fonctions de pilotage automatique du système de pilotage par manette ne réagissent pas aux dangers, aux obstacles ou aux nageurs se trouvant à proximité du bateau.

⚠ DANGER

Avant d'activer les fonctions de pilote automatique comme Skyhook, cap automatique ou itinéraire, vérifiez que personne ne se trouve dans l'eau et demandez aux passagers de ne pas aller dans l'eau. Arrêtez immédiatement les moteurs dès lors qu'une personne se trouve dans l'eau à proximité du bateau.

6.2 Siège pivotant - Sièges conducteur et passager

Les sièges conducteur et passager sont actionnés à l'aide des poignées de verrouillage.

⚠ DANGER

Les poignées de verrouillage doivent être en position verrouillée avant que la vitesse du bateau ne dépasse 5 nœuds.

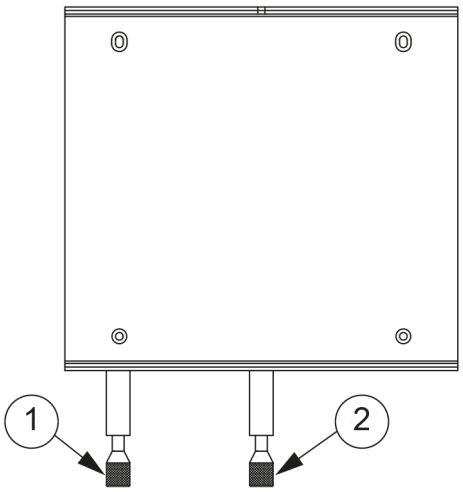

(1) Poignée rotative de verrouillage
(2) Poignée mobile de verrouillage

© 2026 Axopar Boats / Brabus Marine

- Pour la fonction rotative, poussez la poignée de verrouillage vers le bas pour déverrouiller le verrou.

  Cela vous permet de faire pivoter le siège sur la tige.
- Pour la fonction mobile, soulevez la poignée de verrouillage vers le haut pour déverrouiller le verrou.

  Cela vous permet de déplacer le siège de l'arrière vers l'avant.

6.3 Inspection du bateau

Pour des raisons de sécurité, les inspections énumérées ci-dessous doivent être effectuées avant et après une sortie en mer.

6.3.1 Liste de contrôle : Inspection régulière avant de quitter le port

Sécurité

Vérifiez que :

- Toutes les personnes à bord ont un gilet de sauvetage.
- La force du vent et des vagues n'excède pas la catégorie de conception du bateau.
- Le cordon d'arrêt d'urgence est attaché au pilote.
- Un ou plusieurs extincteurs sont à bord et que leur date d'approbation / inspection n'a pas expiré.
- Les cordages nécessaires et l'ancre sont à bord.

Évacuation et étanchéité

Vérifiez que :

- Il n'y a pas d'eau dans la cale.
- Toutes les pompes de cale sont en bon état de fonctionnement.
- La cale ne présente aucun signe de fuite de carburant ou d'huile.
- Toutes les trappes du pont sont bien fermées.

Électricité et moteur

Vérifiez que :

- Tous les fusibles sont intacts.
- Les interrupteurs principaux sont activés.
- Les batteries ont suffisamment de puissance.
- Le moteur fonctionne correctement.
- L'eau de refroidissement du moteur circule correctement.
- Le niveau de carburant est suffisant.

⚠ AVERTISSEMENT La capacité de réservoir spécifiée n'est pas nécessairement totalement disponible, en fonction de l'assiette et de la charge à bord. Le réservoir doit toujours être rempli à au moins 20 %.

© 2026 Axopar Boats / Brabus Marine

6.3.2 Liste de contrôle : Après avoir utilisé le bateau

Vérifiez que :

- Les interrupteurs principaux sont désactivés.
- La vanne de refoulement du réservoir septique est fermée.
- Il n'y a pas d'eau dans la cale.
- Les pompes de cale sont en bon état de fonctionnement.
- L'évacuation du pont fonctionne correctement et toutes les vannes d'évacuation sont ouvertes.
- Toutes les trappes de pont, toiles de toit et portes sont bien fermées.

6.3.3 Remarques en cas de conditions ensoleillées pour les bateaux Black OPS

Le bateau nécessite une attention particulière lorsqu'il est utilisé par temps chaud et ensoleillé.

Lors de la construction de nos bateaux, nous utilisons une peinture pour yachts Premium Topcoat de haute qualité pour une finition esthétique et brillante et une longue durabilité.

Si vous avez choisi ce revêtement dans une couleur foncée, comme Gunmetal Grey ou autre, il est extrêmement important que vous soyez conscient de certaines considérations d'entretien lorsque vous utilisez votre bateau dans des environnements où les températures et le rayonnement UV sont élevés, ou lorsque le bateau est exposé à la lumière directe du soleil de façon extrême.

Le non-respect de ces consignes peut entraîner des problèmes à bord et annuler une partie de la garantie du bateau.

Il convient d'éviter, dans la mesure du possible, l'exposition prolongée des surfaces peintes sombres du bateau à la lumière directe du soleil, et de prendre des précautions dans les environnements où la température ambiante dépasse régulièrement les 30 degrés Celsius (86 degrés Fahrenheit), dans les zones proches de l'équateur ou dans les zones où le rayonnement UV est considéré comme fort.

Les conséquences négatives potentielles dans ces conditions peuvent inclure :

- Un moindre confort à bord en raison de l'augmentation de la température ambiante des surfaces peintes de couleur sombre
- L'augmentation de la température des surfaces peintes de couleur sombre, au point d'être inconfortables.
- Une réduction de l'efficacité de la climatisation (si elle est installée)
- Une réduction de l'efficacité des réfrigérateurs à bord, susceptible d'entraîner une consommation d'énergie accrue.

⚠ ATTENTION Dans les conditions les plus extrêmes, des brûlures cutanées peuvent survenir en cas de contact direct avec les surfaces peintes.

Protection

Lorsque le bateau reste immobile pendant plus de 24 heures, il doit être protégé avec les housses de protection anti-UV Planofil fournies en cas de température élevée comme indiqué ci-dessus.

Nous recommandons de couvrir le bateau dès lors qu'il n'est pas utilisé.

Les risques potentiels en cas de non-respect de cette consigne peuvent inclure (sans s'y limiter) :

© 2026 Axopar Boats / Brabus Marine

- Dommages, fissures, cloques, rayures ou décoloration du revêtement et des surfaces peintes.
- Augmentation des coûts de maintenance.
- Changement de couleur des sièges et des matériaux de garniture.
- Déformation ou fissures au niveau des trappes, des zones de collage du pont et de la coque, des pièces en fibre de carbone et de la console.
- Dans les pires cas, délamination de la couche supérieure en PRV.

Tout dommage ou blessure résultant du non-respect des consignes d'entretien et des précautions décrites, ou tout problème qui aurait pu être évité, n'est pas couvert par la garantie.

6.4 Manipulation du bateau

6.4.1 Liste de contrôle : Manipulation du bateau avant de quitter le port

Pour une navigation en toute sécurité quelles que soient les conditions météorologiques, un équipement de signalisation sonore conforme à la réglementation (COLREG, 1972) doit être transporté à bord. Assurez-vous que l'équipement de signalisation sonore du bateau est conforme à ces réglementations.

⚠ ATTENTION

Selon les réglementations nationales de certains pays, il est obligatoire de porter un gilet de sauvetage à tout moment.

- Vérifiez que le bateau et son équipement sont en bon état de navigabilité.
- Écoutez toujours les prévisions météorologiques à long terme lorsque vous planifiez une longue sortie.
- Vérifiez toujours qu'il y a suffisamment de carburant et d'eau douce dans les réservoirs.
- Vérifiez que tous les articles à bord sont correctement rangés et correctement sécurisés pour gérer les conditions de mer agitée et de vent.
- Assurez-vous que l'échelle de bain est soulevée hors de l'eau avant de partir.
- Assurez-vous que la direction est correctement positionnée avant de démarrer.
- Toutes les personnes à bord doivent porter un gilet de sauvetage approprié lorsqu'elles sont sur le pont.

6.4.2 Quitter la jetée

Avant de larguer les amarres, réfléchissez à la meilleure façon de quitter la jetée.

- Vérifiez la direction du vent.
- À l'aide d'un propulseur d'étrave, sortez la proue puis enclenchez l'hélice.

© 2026 Axopar Boats / Brabus Marine

- Si le bateau est équipé de deux moteur, éloignez-vous de la jetée en mettant en marche le moteur le plus proche de la jetée à l'arrière au ralenti et l'autre moteur devant au ralenti.
- Le bateau sortira de la jetée par l'arrière. Comme la proue se déplacera contre la jetée, éloignez-vous correctement.

Avec un seul moteur, cela peut être un peu plus difficile, surtout si le vent pousse le bateau fermement contre la jetée. Vous devez alors utiliser un ressort pour dégager la poupe.

- Repoussez fermement la proue de la jetée.
- Prenez une ligne de l'étrave autour d'une bitte d'amarrage ou d'un taquet de sorte qu'il puisse être facilement lâché.
- Enclenchez la vitesse de ralenti devant et tournez le gouvernail de sorte que la poupe glisse hors de la jetée.
- Lorsque le bateau a atteint une position où il peut être inversé en toute sécurité, relâchez et récupérez la ligne, centrez rapidement le gouvernail et enclenchez la marche arrière.

⚠ ATTENTION Rassemblez tous les amarres et pare-battages pendant que vous êtes encore dans des eaux abritées. Une corde autour de l'hélice peut endommager un bateau.

6.4.3 Conduire le bateau

Sortir en bateau à moteur implique une responsabilité non seulement envers les personnes à bord, mais aussi envers les autres que nous rencontrons sur l'eau. Faire preuve de considération pour les autres rend la navigation de plaisance confortable. Tout le monde a le même droit d'être en mer, quel que soit le type de bateau qu'il utilise.

Les lois physiques qui s'appliquent à un bateau sont assez différentes de, par exemple, celles qui ont un effet sur une voiture, tout comme les possibilités de le contrôler.

Vous pouvez influencer le comportement d'un bateau et le niveau de confort à bord principalement en adaptant la vitesse aux conditions de mer dominantes et par l'utilisation intelligente des volets de réglage de l'assiette. Un bateau qui déjauge montre presque à niveau de l'eau à vitesse maximale. Au fur et à mesure que la vitesse du bateau diminue, l'angle d'assiette augmente et la proue s'élève légèrement. Ceci est normal et est une condition préalable à de bonnes performances.

6.4.3.1 Arrêt d'urgence

Si le bateau est équipé d'un arrêt d'urgence, attachez-vous à son cordon immédiatement après avoir détaché les amarres. Pour des instructions plus détaillées, consultez le manuel du moteur.

Il est très important que le bateau s'arrête si, pour une raison quelconque, vous tombez par-dessus bord ou si vous trébuchez à bord, en particulier si vous êtes seul. Cependant, n'oubliez pas de détacher la longe de votre poignet avant les opérations d'accostage ou d'échouage pour éviter que le moteur ne s'arrête involontairement.

Une activation involontaire de l'arrêt d'urgence pendant le fonctionnement normal peut se produire et entraîner des situations dangereuses, notamment :

© 2026 Axopar Boats / Brabus Marine

- Perte soudaine du mouvement vers l'avant : les passagers, en particulier ceux qui sont assis à l'avant, peuvent être projetés vers l'avant de manière inattendue. Dans les cas graves, des personnes pourraient être éjectées par-dessus bord et être blessées par l'embase ou l'hélice.
- Perte de puissance et de contrôle de la direction : cette situation peut être critique dans les conditions difficiles telles qu'une mer agitée, des courants forts ou des vents violents.
- Réduction de la manœuvrabilité lors de l'accostage : un arrêt inattendu du moteur risque d'entraîner une perte de contrôle à l'approche des quais ou d'autres navires.

L'arrêt d'urgence est conçu de manière à stopper immédiatement le moteur si le cordon est tiré avec suffisamment de force pour se détacher de l'interrupteur. Cette fonction permet d'éviter les accidents si l'opérateur tombe à l'eau ou perd le contrôle du bateau.

Pour réinitialiser l'arrêt d'urgence, passez la boucle à l'extrémité du cordon autour de l'arrêt d'urgence et repoussez l'arrêt d'urgence vers le haut. L'arrêt d'urgence peut également être réinitialisé sans le cordon en repoussant l'arrêt d'urgence vers le haut si la situation l'exige.

Si votre bateau est équipé d'un modèle d'arrêt d'urgence qui ne peut pas être réinitialisé sans le cordon, vous devez conserver un cordon de rechange à bord. Conservez le cordon de rechange près de la console de direction pour assurer un accès rapide. Si votre bateau n'est pas livré avec un cordon de rechange, demandez-en un à votre revendeur.

Informez toujours les passagers sur le fonctionnement du système d'urgence avant le départ.

6.4.3.2 Conduire à grande vitesse

Bien que les bateaux aient satisfait aux exigences CE pour les tests d'embardée à pleine vitesse, BRABUS Marine ne recommande pas de prendre des virages serrés à grande vitesse. En dépassant une certaine limite de vitesse, toute construction de coque peut perdre son adhérence. Cela pourrait entraîner la projection des passagers hors du bateau, en particulier dans le cas d'une configuration avec un seul moteur.

- N'utilisez pas le bateau s'il est équipé d'un moteur d'une puissance supérieure à celle indiquée sur la plaque signalétique.
- Ne pilotez pas le bateau à grande vitesse si l'angle d'inclinaison du moteur est négatif (proue vers le bas).
- Ne conduisez pas à pleine vitesse sur des voies navigables encombrées ou si la visibilité est limitée en raison des conditions météorologiques ou des vagues.
- Réduisez votre vitesse et votre sillage par courtoisie, mais aussi pour votre sécurité et celle des autres.
- Respectez les limites de vitesse et les interdictions associées à la houle.
- Suivez les règles de navigation et les exigences de la COLREG (Convention sur le Règlement international pour la prévention des collisions en mer).
- Assurez-vous toujours de disposer de l'espace nécessaire pour éviter les collisions, vous arrêter et pour les manœuvres d'évitement.
- Utilisez toujours un arrêt d'urgence s'il est disponible.
- Réduisez la vitesse en haute mer pour plus de confort et de sécurité.
- Apprenez le potentiel de vitesse du bateau. Utilisez ces connaissances pour une croisière économique et sûre.
- Évitez d'utiliser une vitesse élevée avec de grands mouvements de gouvernail en marche arrière, car cela exerce une grande pression sur le gouvernail et le mécanisme de direction.

© 2026 Axopar Boats / Brabus Marine

- Évitez les manœuvres de direction brusques à grande vitesse.
- Évitez de rester dans la zone de proue lorsque vous conduisez à grande vitesse.

Évitez les changements brusques de direction à grande vitesse. Laissez le bateau s'arrêter et le moteur ralentir avant de passer de la marche avant à la marche arrière. À défaut, une pression excessive est exercée sur le moteur, ce qui peut entraîner l'arrêt du moteur. Dans le pire des cas, de l'eau de mer peut s'infiltrer dans le moteur.

Une hélice pas à droite tourne dans le sens des aiguilles d'une montre et une hélice pas à gauche dans le sens inverse des aiguilles d'une montre, vue de la poupe. La rotation de l'hélice est essentielle pour diriger le bateau. L'hélice droite pousse la poupe du bateau vers tribord lorsque le moteur est en marche avant et vers bâbord lorsqu'il est en marche arrière. Le sens de rotation de l'hélice a un impact majeur sur le rayon de braquage. Une hélice à main droite donne un rayon de giration plus petit à bâbord qu'à tribord. C'est ce que l'on appelle « l'effet de roue à aubes de l'hélice ».

Les hélices du bateau ont une puissance de propulsion considérable qui fournit une accélération puissante. Tenez-en compte pour éviter des situations dangereuses qui en découlent.

⚠ DANGER

Une hélice tournante met en péril la vie d'un nageur ou d'une personne tombée par-dessus bord.

Utilisez l'arrêt d'urgence et coupez le moteur lorsque quelqu'un monte à bord.

6.4.3.3 Conduire dans une mer agitée

Ne sortez jamais dans une mer agitée, si vous n'êtes pas sûr que le bateau et les personnes à bord puissent faire face. Suivez ces règles simples.

- Soyez bien préparé.
- N'oubliez pas de sécuriser l'équipement.
- Ayez toujours une ancre flottante et d'autres équipements d'urgence facilement accessibles.
- Évitez les déferlantes qui peuvent apparaître près des terres et au-dessus des bas-fonds.
- En cas de vagues importantes, réduisez toujours la vitesse pour garantir la sécurité des personnes à bord.
- Utilisez le volet de réglage de l'assiette pour réduire la proue afin de réduire le claquement de la coque dans une mer de tête.

Dans une mer debout

- Ajustez la vitesse en fonction de la taille des vagues.
- Ajustez l'angle d'assiette à la taille des vagues. Évitez de prendre la mer de travers.

Dans une mer à vagues régulières

N'oubliez pas de garder la proue haute dans une mer à vagues régulières. Évitez de vous écraser dans les vagues, maintenez une faible vitesse. Si nécessaire, déployez l'ancre flottante pour réduire la vitesse.

Les bateaux qui déjaugent peuvent être particulièrement exposés dans les mers à vagues régulières agitées. La poupe du bateau se lève et le gouvernail ne répond pas, le bateau amorce alors que la proue s'enfonce dans la mer.

© 2026 Axopar Boats / Brabus Marine

6.4.3.4 Manœuvrer dans des canaux étroits

Lorsque vous manœuvrez le bateau dans des canaux étroits, le régime moteur doit être maintenu le plus bas possible afin que les manœuvres soient calmes et régulières.

Dans des conditions de vent et de courant difficiles, il peut être nécessaire d'augmenter le régime moteur afin d'exploiter pleinement la puissance du moteur. Dans ces conditions, il est important que les manœuvres soient effectuées rapidement et précisément pour éviter que le bateau ne dérive dans des eaux troubles par exemple.

Une bonne règle avant d'entamer une manœuvre dans des conditions difficiles, est de réfléchir aux différentes situations qui pourraient survenir. Faites attention au vent et aux conditions actuelles et décidez à l'avance de la manœuvre que vous allez effectuer. Il est également important d'informer les membres de l'équipage de ce qu'ils doivent faire dans différentes situations.

Gardez toujours à l'esprit que la stabilité du bateau peut être réduite lors du remorquage.

⚠ ATTENTION Même une moulure antidérapante peut être glissante lorsque le pont est mouillé.

6.4.4 Visibilité depuis le poste de pilotage

Le Règlement international pour la prévention des collisions en mer (COLREG) exige qu'une vigie appropriée soit maintenue en tout temps, et la règle du *droit de passage* doit être observée.

Les facteurs suivants peuvent, entre autres, réduire considérablement la visibilité :

- Angle de vitesse d'assiette
- Angle de volet de réglage de l'assiette
- Charge et positionnement de la charge
- Vitesse
- Accélération rapide
- Passage de la vitesse de déplacement à planeur
- Conditions de mer
- Pluie et orages
- Nuit et brouillard
- Éclairage intérieur en cours dans l'obscurité
- Position des rideaux
- Personnes et équipements bloquant la vue du barreur.

Si le bateau est conduit à des vitesses inférieures au seuil de déjaugeage, la visibilité de l'opérateur peut être obstruée par l'étrave. L'utilisation des volets de réglage et de l'assiette du moteur peut permettre d'abaisser l'étrave.

⚠ AVERTISSEMENT La visibilité depuis la position assise est limitée. Maintenez la vigie et contrôlez l'assiette du bateau si nécessaire.

© 2026 Axopar Boats / Brabus Marine

⚠ AVERTISSEMENT N’effectuez que de petits ajustements de la position des volets à la fois. Maintenir enfoncé le bouton de volets de réglage de l’assiette pendant une durée quelconque peut entraîner une perte partielle de contrôle du bateau.

⚠ AVERTISSEMENT La visibilité depuis la position assise au poste de barre est limitée. Évitez les blessures graves, voire la mort, en cas de collision. La position debout peut être nécessaire pour maintenir la surveillance, comme l’exige le code de navigation.

6.4.5 Utilisation des volets de réglage de l’assiette

Un bateau n’a pas besoin de volets de réglage de l’assiette pour monter sur l’eau ou pour donner de bonnes performances. Cependant, les volets de réglage de l’assiette sont une aide très utile lorsqu’ils sont utilisés correctement.

Il existe deux situations en particulier dans lesquelles les volets de réglage de l’assiette doivent être utilisés :

- Lorsqu’il est souhaitable d’ajuster la proue en cas de mer montante et à des vitesses comprises entre le déjaugeage et la vitesse de croisière.
- Lorsque vous avancez par fort vent de travers.

Un bateau qui déjauge s’incline toujours face à un fort vent latéral. Cela réduit les qualités de tenue en mer du bateau, c’est pourquoi l’inclinaison d’un côté doit être éliminée dans la mesure du possible. L’abaissement du volet de réglage de l’assiette du côté au vent ramène le bateau en assiette normale.

Pour équilibrer la proue, les deux volets de réglage de l’assiette sont utilisés en parallèle. Commencez par rentrer complètement les deux volets de réglage de l’assiette, puis abaissez-les tous les deux petit à petit, afin de garder un contrôle total sur la façon dont le bateau est impacté. Lorsque vous roulez avec une mer à vagues régulières, les deux volets de réglage de l’assiette doivent toujours être complètement relevés. La raison en est que les bateaux ont tendance à « plonger » dans une mer à vagues régulières, ce qui peut entraîner un ralentissement incontrôlable. Par conséquent, vous devez faire fonctionner le bateau avec un angle d’étrave élevé dans une mer à vagues régulières.

6.5 Empêcher les chutes par-dessus bord

Les ponts de travail du bateau sont des zones où les personnes peuvent se déplacer lorsque le bateau est manœuvré.

© 2026 Axopar Boats / Brabus Marine

Cette zone du pont de travail est représentée en gris sur le schéma.

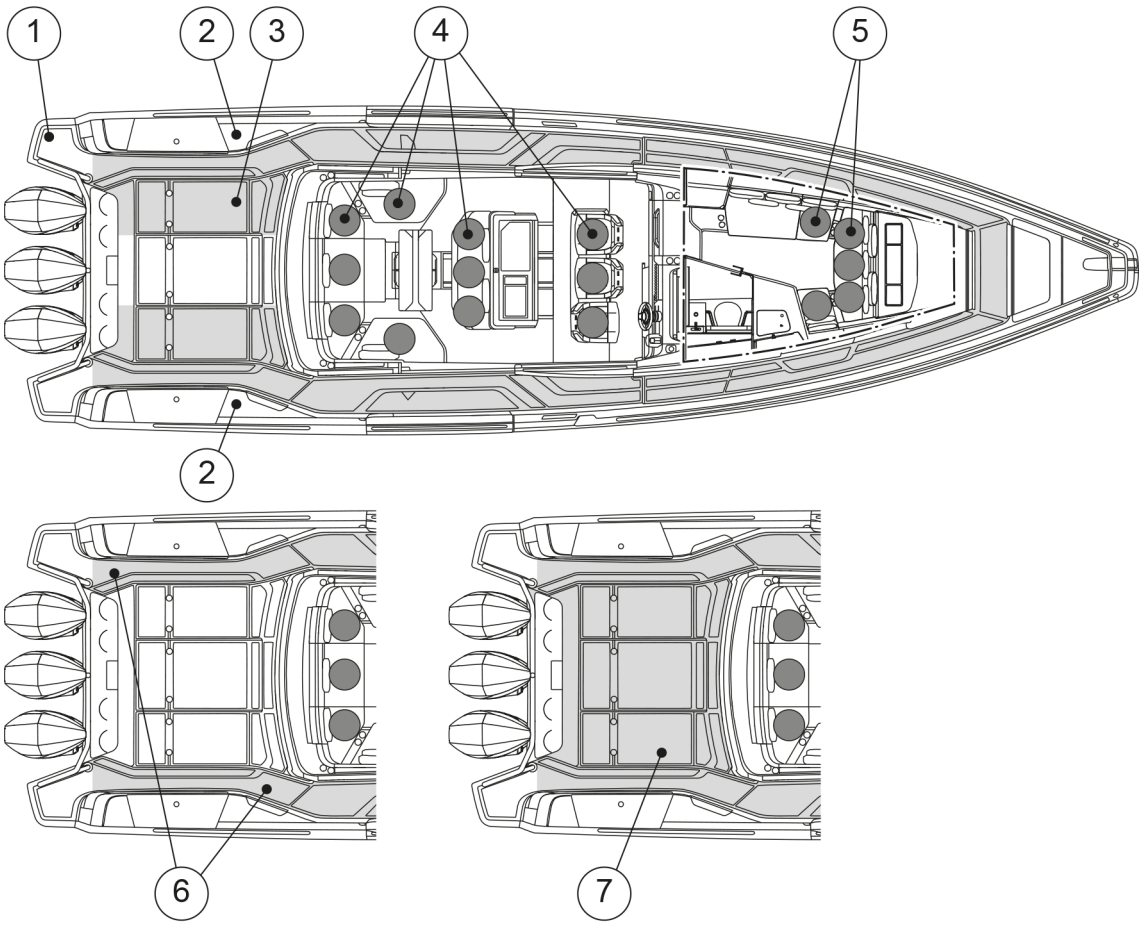

(1) Échelle de bain
(2) Points d’accrochage
(3) Zone de pont de travail (options de pont arrière ouvert et de banquette de pont arrière)
(4) Sièges
(5) Sièges dans la cabine avant
(6) Pont de travail (option de cabine de pont arrière)
(7) Pont de travail (option de sofa en U et table)

Le bateau est équipé de rails et d’un haut pavois, à l’exception de la zone arrière ouverte. Si vous devez intervenir sur le pont arrière par mauvais temps, attachez le harnais de votre gilet de sauvetage aux points d’accrochage situés dans les coins arrière.

Il n’est pas recommandé de se déplacer sur la partie arrière du pont arrière et sur le pont avant pendant que le bateau navigue.

Si le bateau est équipé de portes de pont arrière, gardez-les fermées pendant la navigation.

Si une personne est tombée à l’eau, le moyen le plus simple de le remonter à bord est d’utiliser l’échelle de bain. L’échelle peut également être abaissée depuis l’eau.

© 2026 Axopar Boats / Brabus Marine

Restez sur le pont

⚠ AVERTISSEMENT Il n'est pas recommandé de rester à l'avant du bateau lorsque la vitesse dépasse 30 nœuds.

⚠ DANGER Une hélice tournante met en péril la vie d'un nageur ou d'une personne tombée par-dessus bord.

- Utilisez l'arrêt d'urgence.
- Coupez le moteur lorsque quelqu'un monte à bord.

Si les coussins des bains de soleil ou la table sont installés sur le pont avant, respectez la vitesse maximale de 15 nœuds pour éviter que les coussins ou la table ne se détachent à grande vitesse ou en cas de fortes vagues.

6.6 Ancrage, accostage et amarrage

6.6.1 Points de fixation

Les points de fixation (ou taquets) sont situés à la poupe, au milieu et à la proue.

- Lors de l'ancrage ou du remorquage, la force avant est de 51,8 kN.
- Lors de l'amarrage, la force avant est de 42,3 kN.
- Lors de l'amarrage, la force arrière est de 36,1 kN.

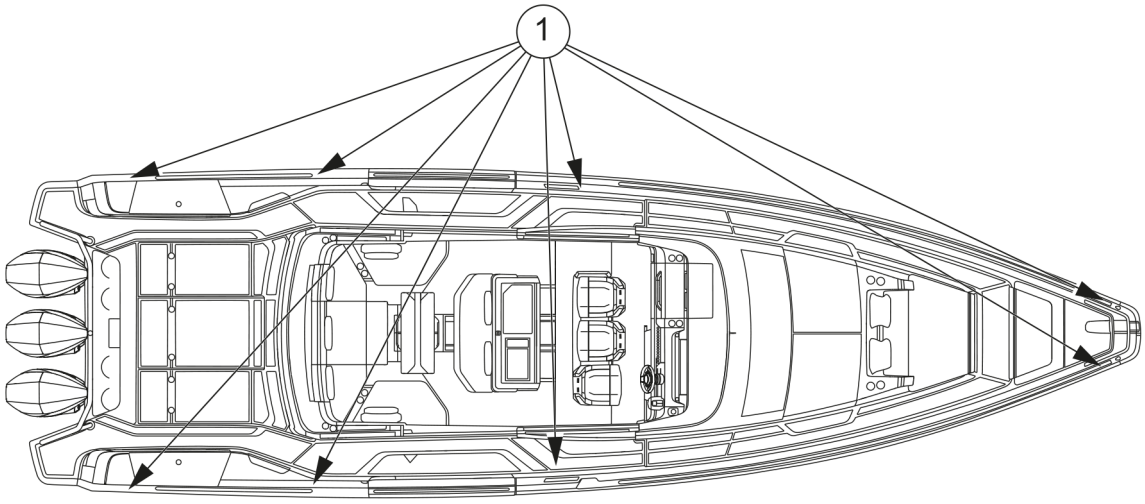

(1) Points de fixation

⚠ ATTENTION La résistance à la rupture des suspentes ne doit généralement pas dépasser 80 % de la résistance à la rupture des points de fixation.

© 2026 Axopar Boats / Brabus Marine

6.6.2 Accostage

Informez toujours votre équipage de la façon dont vous prévoyez d'accoster. Les pare-chocs et au moins une ligne d'amarrage à l'avant et à l'arrière doivent être en place avant de s'approcher de la jetée.

Il est toujours plus facile d'accoster contre le vent. Essayez de tenir la proue exactement face au vent et de maintenir une vitesse suffisante pour que le bateau réponde au gouvernail. Si l'étrave est soufflée dans une direction, reculez et répétez la manœuvre. Amenez la proue à la jetée et assurez-vous d'avoir une ligne à terre rapidement.

L'accostage avec un vent latéral est un peu plus difficile. Ne vous dirigez pas parallèlement à la jetée en laissant le bateau souffler car il y a toujours un risque que la proue soit projetée vers d'autres bateaux ou la jetée. Essayez plutôt de manœuvrer le bateau de manière à ce que le vent vienne directement de l'arrière. Ensuite, le bateau peut être manœuvré droit devant puisque le vent aide à maintenir le bateau sur une ligne droite. Il est bon d'avoir quelqu'un sur le pont avant qui puisse descendre à terre et tourner rapidement la proue dans la direction souhaitée après l'arrêt complet du bateau.

Essayez de toujours éviter les mouvements brusques de l'accélérateur, car la vitesse de ralenti en avant et en arrière est généralement adéquate. Des mouvements brusques de l'accélérateur peuvent entraîner des manœuvres de panique.

⚠ ATTENTION La résistance à la traction des lignes ou des chaînes ne doit normalement pas dépasser la résistance du point de fixation en question.

6.6.3 Liste de contrôle : Avant l'ancrage

1. Consultez la carte pour voir si l'ancrage est autorisé dans la zone.
2. Écoutez les prévisions météorologiques de la région et notez les conditions de vent prévues.
3. Allumez le sondeur.
4. Étudiez les conditions du fond marin et assurez-vous qu'il y a un bon terrain de maintien.
5. Vérifiez que la chaîne de sécurité a été libérée de l'ancre.
6. Attendez d'avoir atteint le point d'ancrage prévu avant d'abaisser l'ancre.
7. Laissez sortir la ligne d'ancrage égale au moins à trois fois la profondeur de l'eau.
8. Mettez le moteur en marche arrière pour vérifier que l'ancre a bien pris (uniquement en cas d'ancrage à l'avant).
9. Notez votre position sur le GPS. Vérifiez régulièrement que le bateau ne s'est pas déplacé de sa position.
10. Réglez le sondeur sur « Anchor Watch ».

⚠ AVERTISSEMENT Fixez toujours l'ancre de manière à ce qu'elle soit solidement fixée au bateau. Une ancre qui tombe en cours de route peut causer de graves dommages au bateau et un danger mortel pour l'équipage.

© 2026 Axopar Boats / Brabus Marine

6.6.4 Remorquage et amarrage

⚠ ATTENTION

Lorsque vous remorquez un autre bateau ou que vous êtes remorqué, conduisez toujours lentement. Si le bateau que vous remorquez est du type coque à déplacement, ne dépassez jamais sa vitesse de coque.

- Attachez toujours le câble de remorquage de façon à ce qu'il puisse être détaché sous la charge. Il est de la responsabilité du propriétaire et des utilisateurs de s'assurer que les lignes d'amarrage, les lignes de remorquage, les chaînes d'ancre, les lignes d'ancrage et les ancres conviennent à l'usage prévu du navire.
- N'oubliez jamais que la stabilité du bateau peut diminuer lors du remorquage.

© 2026 Axopar Boats / Brabus Marine

7 Entretien

7.1 Nettoyage et entretien de la surface en enduit gélifié

La surface en enduit gélifié du bateau est soumise à des conditions environnementales qui peuvent, dans certaines circonstances, conduire à une détérioration de la surface. Au fil du temps, ces facteurs externes tels que l'eau salée, l'exposition élevée aux UV et les variations de température peuvent avoir un effet sur la surface en enduit gélifié.

Généralement, l'enduit gélifié doit durer trois ans sans présenter d'importants signes de jaunissement, de farinage ou d'autre détérioration dans des conditions normales.

REMARQUE

Nettoyez et entretenez régulièrement toutes les surfaces en enduit gélifié du bateau.

Si le nettoyage et l'entretien réguliers sont négligés, ou si le bateau est exposé à certaines conditions environnementales là où il est amarré, une détérioration de la finition de la surface, comme la décoloration, l'altération de la couleur et l'apparition de fragments, peut devenir visible au fil du temps.

- Lavez et nettoyez le bateau après chaque sortie, et une fois par semaine s'il est stocké à l'extérieur, à découvert.
- Cirez le bateau deux fois par an s'il est utilisé toute l'année, sinon une fois par an.
- Inspectez la surface en enduit gélifié chaque année pour détecter des signes de détérioration, tels qu'une surface fragile ou une modification de la tonalité des couleurs.
- Le polissage ou le lustrage permettent d'éliminer les petites rayures ou décolorations.
- Des rayures, une décoloration ou une oxydation plus importantes peuvent nécessiter de procéder à un ponçage humide de la surface, puis de lustrer, polir et cirer la surface.

  Il est recommandé de confier le ponçage humide à votre BRABUS Marine concessionnaire ou à un professionnel qualifié.
- Lorsque le bateau n'est pas utilisé, gardez la surface en enduit gélifié à l'abri du soleil ou couvrez le bateau avec une bâche en toile.

  N'utilisez pas de plastique ou d'autres matériaux non poreux, qui peuvent emprisonner l'humidité entre la housse et la surface.

Lavage

REMARQUE

Utilisez un produit de nettoyage spécialement conçu pour les bateaux. N'utilisez pas de produits de nettoyage ménagers, de chlore, d'acides ou autres produits similaires, qui pourraient endommager la surface du bateau en raison de leur pH inadapté.

Lavez le bateau après chaque sortie en utilisant un produit de nettoyage doux. Diluez le produit de nettoyage avec de l'eau douce en suivant les instructions indiquées sur l'étiquette du produit.

© 2026 Axopar Boats / Brabus Marine

1. Rincez le pont et la coque à l'eau douce pour éliminer la saleté non tenace.
2. Lavez les surfaces avec le produit de nettoyage dilué et une brosse à poils doux.
3. Rincez à l'eau douce.

Cirage

Le cirage de la surface en enduit gélifié redonne de la brillance et protège la finition. Utilisez uniquement la cire recommandée pour l'enduit gélifié et respectez attentivement les instructions.

La cire peut être appliquée à la main avec un chiffon propre ou à l'aide d'une cireuse à mouvement orbital.

REMARQUE Si vous utilisez une cireuse, ne dépassez pas la vitesse de 1 200 tr/min. Une vitesse plus élevée risque de brûler l'enduit gélifié.

REMARQUE Ne cirez pas une surface en enduit gélifié en plein soleil.

1. Appliquez la cire et attendez quelques minutes jusqu'à ce que la cire paraisse sèche.
2. Lustrez la cire à la main avec un chiffon propre, ou à l'aide d'une cireuse.

   Lustrez en faisant des mouvements circulaires jusqu'à ce que la surface soit propre et brillante.
3. Pour terminer, essuyez les éventuels résidus de cire avec un chiffon propre.

Polissage et lustrage

Le polissage et le lustrage du bateau permettent de réparer les petites rayures ou décolorations. Si la surface présente une décoloration ou une oxydation importante, il est conseillé de procéder à un ponçage humide avant le polissage et le lustrage.

- Les produits de polissage éliminent les petites rayures et décolorations.
- Les produits de lustrage contiennent un abrasif et éliminent les rayures ou une oxydation plus profondes.

  Des produits de lustrage peuvent être utilisés, par exemple, pour éliminer les rayures sur la coque causées par les pare-battages.
- Après avoir utilisé le produit de lustrage, utilisez un produit de polissage pour obtenir la meilleure finition possible.
- Respectez attentivement les instructions du produit.

Les produits de polissage et de lustrage peuvent être appliqués à la main à l'aide d'un chiffon propre, ou avec une cireuse à mouvement orbital équipée d'un tampon de polissage.

REMARQUE Si vous utilisez une cireuse, ne dépassez pas la vitesse de 1 200 tr/min. Une vitesse plus élevée risque de brûler l'enduit gélifié.

REMARQUE Ne polissez pas ou ne lustrez pas une surface en enduit gélifié en plein soleil.

© 2026 Axopar Boats / Brabus Marine

1. Appliquez un produit de polissage ou de lustrage sur la surface et attendez quelques minutes jusqu'à ce que la surface semble sèche.
2. Polissez ou lustrez le produit à la main à l'aide d'un chiffon propre, ou à l'aide d'une cireuse équipée d'un tampon de polissage.

   Lustrez en faisant des mouvements circulaires jusqu'à ce que la surface soit brillante.
3. Cirez la surface.

Ponçage humide

REMARQUE Il est recommandé de confier le ponçage humide à votre BRABUS Marine concessionnaire ou à un professionnel qualifié.

Des rayures, une décoloration ou une oxydation importantes de la surface en enduit gélifié peuvent nécessiter un ponçage humide. Le ponçage humide peut être effectué à la main ou à l'aide d'une machine.

REMARQUE Si vous utilisez une machine, ne dépassez pas la vitesse de 1 200 tr/min.

Une vitesse plus élevée risque de brûler l'enduit gélifié.

REMARQUE N'effectuez pas le ponçage humide d'une surface en enduit gélifié en plein soleil.

1. Pulvérisez de l'eau sur la zone à poncer.

   REMARQUE Gardez constamment la surface humide pendant le ponçage.

2. Poncez la surface avec un papier de verre de grain 1 000 (par exemple, Mirka Abralon).

   Si vous utilisez une machine, utilisez une vitesse de rotation faible pour obtenir le meilleur résultat.

   Continuez à poncer jusqu'à ce que toute la surface soit mate de manière homogène.
3. Poncez la surface avec un papier de verre plus fin de grain 1 400.
4. Poncez à nouveau la surface avec un papier de verre de grain encore plus fin.

   Cela permet de gagner du temps lors de la phase de lustrage et de polissage.
5. Après le ponçage, lorsque la surface semble mate de manière homogène, rincez la surface à l'eau douce et laissez sécher.
6. Lustrez et polissez la surface pour qu'elle retrouve sa brillance.
7. Cirez la surface.

7.2 Peinture antisalissure

Il est utile d'envisager de peindre la coque de votre bateau avec une peinture antisalissure si votre bateau passe la majeure partie de la saison dans l'eau.

© 2026 Axopar Boats / Brabus Marine

Les bateaux qui sont fréquemment sortis de l'eau et remis à l'eau pendant la saison de navigation peuvent être affectés par l'oxydation de la peinture antisalissure. Hors de l'eau, la peinture antisalissure s'oxyde, ce qui empêche la libération du biocide, et au fil du temps, la peinture antisalissure perd de son efficacité. Respectez les préconisations du fabricant de la peinture pour la mise à l'eau.

La peinture antisalissure s'use progressivement au fil du temps, en fonction de facteurs comme le lieu et la fréquence d'utilisation du bateau. En règle générale, une fois appliquée, la peinture antisalissure dure une saison. Lorsque le moment est venu de refaire la peinture antisalissure, il est important d'utiliser la même peinture antisalissure que celle qui a été appliquée précédemment, ou à défaut, d'éliminer l'ancienne peinture antisalissure jusqu'à atteindre l'enduit gélifié. Si différentes peintures antisalissure sont utilisées, il existe un risque que la composition des peintures soit incompatible, ce qui empêchera la peinture antisalissure de fonctionner comme prévu.

Contactez votre revendeur BRABUS Marine le plus proche pour l'application d'une nouvelle couche de peinture antisalissure et pour une inspection de l'état du bateau.

7.3 Entretenir les intérieurs

7.3.1 Intérieurs en bois

Les détails intérieurs du bateau, comme les portes des casiers, les façades de tiroirs et les bandeaux en bois, sont en bois huilé.

- Nettoyez les détails intérieurs en bois avec un chiffon humide et une petite quantité d'eau savonneuse.
- Traitez à nouveau les surfaces en bois chaque année pour protéger le bois.

7.3.2 Surfaces en plastique et peintes

1. Mouillez la surface uniformément avec de l'eau avant le nettoyage proprement dit.
2. Éliminez les taches.
    - Éliminez les taches régulières avec une brosse et un nettoyant légèrement dilué.
    - Retirez la graisse avec une brosse ou une éponge et un nettoyant pour vitres.
3. Nettoyez ensuite la surface avec une éponge et de l'eau.
4. Essuyez avec un chiffon.

7.3.3 Tissus

Les tissus intérieurs sont lavés selon des instructions de lavage séparées (marquage sur le tissu).

Dans le cas où le marquage n'est pas visible :

1. Lavage à 40 °C avec un cycle d'essorage léger.
2. Suspendez pour sécher.

Le matériau peut légèrement rétrécir. Si vous voulez éviter tout rétrécissement, portez les tissus au nettoyage à sec.

© 2026 Axopar Boats / Brabus Marine

7.3.4 Surfaces en cuir

Le cuir utilisé dans le bateau est très résistant et facile à nettoyer, mais nécessite un entretien approprié.

La finition du cuir bénéficie d'une hydrofugation (les fibres sont enrobées d'huile) et est perfectionnée par une dispersion de polyuréthane à base d'eau (sans solvant).

Il convient de le nettoyer à l'aide d'un chiffon à poussière occasionnellement, et à l'aide d'un chiffon humide de temps en temps seulement. Pour une tache fraîche, absorbez avec un chiffon sec, puis essuyez avec un chiffon humide jusqu'à ce que la tache soit éliminée. Pour une tache déjà sèche, nettoyez avec un chiffon légèrement humide. Laissez sécher à l'air les éléments nettoyés, puis appliquez le produit Intensity Care pour traiter la surface.

Nettoyez également le cuir une à deux fois par an avec le produit Intensity Care. Ce traitement prolonge la durabilité du cuir.

Pour éliminer les taches tenaces, utilisez le produit Intensity Leather Cleaner. Après, traitez la surface avec le produit Intensity Care.

7.3.5 Portes et trappes

- Nettoyez régulièrement les rails des portes coulissantes et des trappes et lubrifiez si nécessaire.
- Lubrifiez les poignées et les serrures avec un lubrifiant pour serrures ordinaire.

7.4 Entretenir les housses

Les nouvelles housses peuvent fuir au début, car les coutures doivent d'abord gonfler.

Pendant l'utilisation

Pour éviter une détérioration rapide des housses, fixez-les fermement en position repliée pour éviter tout battement.

Après utilisation

REMARQUE

- Suspendez pour sécher. N'utilisez jamais un séchoir électrique ou un fer à repasser pour accélérer le séchage.
- Vérifiez que les housses sont complètement sèches avant de les ranger. Ranger une housse humide peut générer des moisissures et endommager les housses.
- Stockez les housses dans des conditions intérieures sèches pour l'hiver.
- Les housses ne doivent pas être stockées dans le bateau.

© 2026 Axopar Boats / Brabus Marine

7.4.1 Nettoyer les housses

Les housses doivent être soigneusement nettoyées deux ou trois fois par an.

REMARQUE N'utilisez jamais de nettoyeurs haute pression ou de nettoyants chimiques.

1. Laissez les housses en tissu tremper pendant au moins 24 heures.
2. Après le trempage, lavez l'intérieur et l'extérieur des housses avec une éponge ou une brosse douce.

   Utilisez de l'eau savonneuse douce et beaucoup d'eau, max. 30 °C.
3. Rincez abondamment à l'eau douce.

   Mélangez 12 % de vinaigre dans l'eau du dernier rinçage pour neutraliser les résidus de savon.
4. Suspendez les housses pour qu'elles sèchent.

7.5 Protéger les pièces métalliques sous-marines

Les composants métalliques sous-marins du bateau, tels que les appendices à travers la coque, les vannes de prise d'eau de mer, les volets de réglage de l'assiette, les composants internes du et les hélices, sont sujets à la corrosion électrolytique. La corrosion électrolytique et galvanique (corrosion de métaux différents dans l'eau salée) peut se produire dans l'environnement marin en raison de facteurs externes tels que des courants vagabonds, la pollution de l'eau ou la proximité d'autres navires. Il est important que le propriétaire du bateau ait connaissance de ces phénomènes, qui peuvent entraîner de graves détériorations au fil du temps.

Les signes de corrosion électrolytique sont, par exemple, la présence d'une substance poudreuse blanche sur le métal exposé comme les hélices ou les disjoncteurs, ou les appendices à travers la coque et les vannes de prise d'eau de mer qui prennent une couleur verdâtres. Si la corrosion est très avancée, des piqûres profondes peuvent même apparaître sur la surface de la pièce.

Les bateaux sont équipés d'anodes sacrificielles pour protéger les pièces métalliques contre la corrosion galvanique. De plus, les bateaux équipés d'une alimentation à quai sont équipés d'isolateurs galvaniques pour empêcher les courants basse tension de circuler dans le bateau.

Toutes les pièces métalliques sous-marines doivent être inspectées chaque année pour détecter tout signe de corrosion. De plus, il est recommandé de remplacer les appendices à travers la coque et les vannes de prise d'eau de mer sous-marins tous les cinq ans. Veuillez consulter la section ***Prévenir la corrosion*** pour obtenir de plus amples détails.

7.6 Prévenir la corrosion

Des anodes sacrificielles sont installées sur les volets de réglage de l'assiette et sur le(s) moteurs du bateau afin de protéger les pièces métalliques contre les dommages causés par la corrosion. Les anodes doivent être remplacées régulièrement lorsqu'elles sont usées afin de protéger les autres pièces métalliques.

- Inspectez les anodes chaque mois.
- Remplacez-les quand l'anode est détériorée à environ 50 %.

© 2026 Axopar Boats / Brabus Marine

En général, les anodes doivent être remplacées une fois par an en eau douce et plus fréquemment en eau salée. Si les anodes s'usent plus rapidement, cela peut indiquer un problème électrique dont la cause profonde doit être recherchée.

7.7 Prévenir les dommages dus au gel

- Le système de pompe de cale est équipé d'un verrou d'eau sur le tuyau.
  - Détachez le tuyau et vidangez complètement l'eau du sas d'eau et faites fonctionner les pompes à sec. Sinon, les pompes peuvent geler et casser.
- Dévissez le bouchon antigel sur la face inférieure des robinets de douche.
  - S'il n'y a pas de bouchon antigel, dévissez le flexible de douche.
- Vidangez le réservoir d'eau et tous les autres composants contenant de l'eau afin d'éviter les dommages dus au gel.
- Faites sécher la pompe à eau douce pour évacuer toute l'eau.
- Assurez-vous qu'aucune eau ne reste dans le bateau en aucune circonstance. Laissez les trappes de la cabine partiellement ouvertes.

7.8 Liste de contrôle : Avant le repos d'hiver

- Lavez la coque et le fond immédiatement après avoir sorti le bateau de l'eau.
- Lavez toutes les pièces à l'intérieur, également sous le plancher.
- Laissez tous les casiers, tiroirs, portes de la cabine et de l'armoire ouverts.
- Retirez les tapis.
  - Stockez les tapis et les coussins à l'intérieur dans un endroit sec.
  - Si cela n'est pas possible, assurez-vous que les coussins sont secs et placez-les sur champ.
- Débranchez et révisez le climatiseur.
  - Coupez l'alimentation et débranchez l'alimentation.
  - Fermez les vannes de prise d'eau de mer.
  - Vidangez les circuits et pompes d'eau de refroidissement ou remplissez-les d'antigel.
  - Consultez les instructions détaillées dans le manuel du fabricant.
- Débranchez et révisez le réfrigérateur.
  - Coupez l'alimentation et débranchez l'alimentation.
  - Dégivrez le réfrigérateur.
  - Nettoyez et séchez l'extérieur et l'intérieur du réfrigérateur.
  - Videz et séchez le bac d'eau de condensation.
  - Laissez la porte entrouverte pour aérer l'appareil.
  - Consultez les instructions détaillées dans le manuel du fabricant.
- Assurez une bonne ventilation dans le bateau.

© 2026 Axopar Boats / Brabus Marine

- Vérifiez l’absence d’eau sous le réservoir de carburant. L’eau éventuellement présente peut être extraite à l’aide du tube d’aspiration fixé à l’extérieur du réservoir.
- Vérifiez que le joint torique en caoutchouc situé entre l’entrée du réservoir de carburant et le bouchon du réservoir de carburant est intact. Dans le cas contraire, il existe un risque que de l’eau s’infiltre dans le réservoir de carburant.

REMARQUE Si les batteries sont laissées à bord, vérifiez qu’elles sont complètement chargées, sans quoi les batteries peuvent geler et se fissurer.

7.9 Liste de contrôle : Avant le lancement

1. Retirez la bâche longtemps avant le lancement.
2. Lavez la coque avec un shampooing régulier et une brosse douce.
3. Cirez la coque, si nécessaire.

   Utilisez une cire de bateau standard.
4. S’il y a de petites rayures sur la coque ou si une partie de l’enduit gélifié de surface a perdu son éclat, utilisez un composé abrasif sur ces zones avant le polissage.
5. Peignez le fond avec de la peinture antisalissure.
6. Si les batteries ont été retirées, remettez-les en place et vérifiez le niveau d’électrolyte dans les cellules.

   Vérifiez l’état des batteries.
7. Vérifiez tous les câbles, colliers, supports du moteur et autres fixations.
8. Vérifiez la direction avant le lancement.
9. Vérifiez l’instrumentation.
10. Fermez tous les bouchons d’évacuation d’eau.
11. Vérifiez que les vannes de prise d’eau de mer sont bien serrées et en ordre, vérifiez l’absence de dommages causés par le gel.
12. Vérifiez tous les tuyaux, flexibles et vannes.
13. Notez tout dommage causé par le gel.

7.10 Entretien correctif

7.10.1 Dépôts

Des détergents doux et des composés abrasifs fins réduisent l'érosion et les dépôts de calcium accumulés sur les surfaces.

REMARQUE N’appliquez pas de composé abrasif en plein soleil.

© 2026 Axopar Boats / Brabus Marine

- Utilisez uniquement un composé à grain fin et suivez attentivement les instructions sur l'étiquette.
- Pour un résultat optimal, cirez la surface après l'avoir traitée avec un composé abrasif.

7.10.2 Rayures et entailles

La plupart des rayures et des entailles peuvent être éliminées en utilisant un composé abrasif suivi d'un cirage.

7.10.3 Taches

La plupart des taches peuvent être éliminées avec un détergent doux.

- Pour les taches tenaces, utilisez un nettoyant ménager abrasif suivi d'un cirage pour restaurer le lustre d'origine.
- Pour les taches non solubles dans l'eau, telles que la graisse, l'huile et les marques de talon en caoutchouc, utilisez un solvant tel que l'acétone, l'alcool à friction, le toluène ou le xylène, suivi d'un détergent doux.
    - Si ces solvants sont inefficaces, essayez un composé abrasif ou un ponçage fin suivi d'un cirage.

7.10.4 Marques profondes, entailles et trous

Les marques profondes, les entailles et les trous doivent être réparés par des professionnels.

Les enduits gélifiés peuvent être bien réparés par des professionnels et, dans la plupart des cas, la réparation sera indétectable.

REMARQUE

Dans les cas où les dommages ont percé la couche d'enduit gélifié, toute exposition supplémentaire à l'eau ou aux produits chimiques doit être évitée.

Le non-respect de cette précaution peut entraîner des dommages importants et potentiellement coûteux à la structure stratifiée sous-jacente.

© 2026 Axopar Boats / Brabus Marine

8 Environnement

Lorsque vous manipulez des substances dangereuses pour l'environnement telles que du carburant, des huiles, des solvants, de la graisse, des revêtements de fond, etc., vous devez tenir compte des points suivants :

- Lisez toujours attentivement les instructions de chaque produit et manipulez les avec soin.
  - Assurez-vous que les emballages, bidons et articles similaires usagés sont jetés dans des points de collecte désignés.
  - En cas de doute sur le caractère dangereux ou non du produit, contactez le fournisseur ou le vendeur de ce produit.
- Le ressac des bateaux use le rivage et crée des problèmes pour les autres bateaux près de vous.
  - Ajustez toujours votre vitesse en fonction de la situation et de l'environnement pour éviter tout ressac inutile.
- Pilotez toujours le bateau au régime moteur le plus économique possible, en tenant compte des conditions actuelles, afin d'éviter les émissions et le bruit inutiles.
- Assurez-vous que le moteur est correctement entretenu à intervalles réguliers afin de minimiser les niveaux de bruit et d'émissions.
  - Lisez attentivement le manuel du fabricant du moteur.
- En tant que propriétaire de bateau, vous devez connaître les lois environnementales locales et respecter les codes de bonnes pratiques.
  - Ne vidangez jamais les réservoirs septiques ou le réservoir d'eaux usées dans l'eau.
  - Familiarisez-vous avec les réglementations internationales en matière de prévention de la pollution marine (MARPOL) et respectez ces réglementations.
- Recherchez toujours la source d'une fuite d'huile dans les plus brefs délais.
- Après avoir récupéré l'huile qui s'est répandue, éliminez-la correctement.
- Ayez à disposition à bord des chiffons ou des rouleaux absorbant l'huile.
- Ne jetez jamais par-dessus bord de l'huile, de la peinture ou d'autres produits chimiques potentiellement néfastes pour l'environnement. Des sanctions sont prévues dans la plupart des régions du monde pour les personnes qui s'affranchissent de cette règle !

⚠ AVERTISSEMENT Toute huile doit être traitée comme un déchet chimique.

8.1 Exigences pour l'Amérique du Nord

Les normes EPA stipulent que dans les lacs d'eau douce, les réservoirs d'eau douce ou autres bassins d'eau douce dont les entrées ou les sorties sont de nature à empêcher l'entrée ou la sortie du trafic maritime soumis à ce règlement, ou dans les rivières fermées au trafic maritime inter-états soumis à cette réglementation, les dispositifs d'assainissement marin installés sur tous les navires certifiés par la Garde côtière américaine doivent être conçus et utilisés pour empêcher le rejet par-dessus bord des eaux usées, traitées ou non, ou de tout déchet dérivé des eaux usées.

Les normes EPA précisent en outre que cela ne doit pas être interprété comme interdisant le transport de dispositifs de traitement à écoulement continu certifiés par la Garde côtière qui ont été sécurisés

© 2026 Axopar Boats / Brabus Marine

de manière à empêcher de tels rejets. Elles stipulent également que les eaux où un dispositif d'assainissement marin permettant le rejet certifié par la Garde côtière est autorisé comprennent les eaux côtières et les estuaires, les Grands Lacs et les voies navigables interconnectées, les lacs d'eau douce et les bassins accessibles par des écluses, et d'autres eaux qui sont navigables entre les États par les navires assujettis à ce règlement (40 CFR 140.3).

© 2026 Axopar Boats / Brabus Marine

9 Annexe I : Listes de contrôle

9.1 Liste de contrôle : Feu dans le moteur

- Arrêtez le moteur.
- Dirigez le bateau contre le vent, si possible.
- Assurez-vous que tous les passagers portent des gilets de sauvetage.
- Si nécessaire :
  - Évacuez les passagers.
  - Appelez les secours pour déclencher un sauvetage en mer.
- Coupez le carburant et les interrupteurs d'alimentation principale.
- Éteignez le feu.
- Attendez d'être absolument certain que le feu est éteint avant d'ouvrir le capot du moteur.

  Ouvrez le capot du moteur avec précaution et soyez prêt à utiliser l'extincteur portatif, le cas échéant, pour éteindre tout foyer résiduel après l'incendie.
- Éteignez les incendies couvants avec de l'eau.

9.2 Liste de contrôle : Après un feu

- Ouvrez les portes et les fenêtres pour une meilleure ventilation.
- Inspectez le bateau et son équipement, et réparez les dommages éventuels.
- Contactez les autorités locales, le cas échéant.
- Assurez-vous que l'équipement d'extinction d'incendie est rempli ou remplacé après utilisation.

9.3 Liste de contrôle : Après un échouage

Si le bateau heurte un rocher, les dommages peuvent être visibles ou cachés.

- Assurez-vous que toutes les personnes à bord portent un gilet de sauvetage.
- Vérifiez que toutes les personnes à bord se trouvent sur le pont.
- Si nécessaire, lancez un appel d'urgence ou utilisez un dispositif émettant un signal de détresse.
- Immédiatement après un chavirement, vérifiez l'absence de fuites dans la cale. Même si la pompe de cale n'est pas conçue pour les fuites, vous pouvez essayer de vous en servir pour vider le bateau.
- Arrêtez les moteurs et relevez-les hors de l'eau.
- Coupez tous les interrupteurs électriques principaux.
- Si vous pouvez détacher le bateau après un éboulement, vérifiez l'état du moteur.
- Inspectez le bateau pour déceler d'éventuelles fuites.
- Pour éviter d'endommager davantage le moteur, ne pilotez pas le bateau si, par exemple, vous constatez une fuite d'huile ousi la pale du moteur est endommagée.

© 2026 Axopar Boats / Brabus Marine

- En cas de petite fuite, si le bateau est détaché et qu'au moins l'un des moteurs fonctionne, rejoignez la rive la plus proche pour éviter que le bateau ne coule.
- Si un canot de sauvetage est disponible et nécessaire, préparez-le aux fins d'utilisation.
- Si vous décelez une fuite, fermez toutes les portes et écoutilles. Des portes et des écoutilles ouvertes peuvent faire couleur le bateau plus rapidement.
- Ne rentrez pas à l'intérieur du bateau en cas de fuite.
- Appelez les autorités locales ou tout autre organisme pour obtenir un remorquage.
- Un professionnel doit inspecter le bateau après un échouage. Même en l'absence de fuite visible, la coque peut être endommagée et nécessiter des réparations.

⚠ AVERTISSEMENT Une fuite importante peut faire couler le bateau rapidement. Ne rentrez pas, et ne restez pas à l'intérieur en portant un gilet de sauvetage.

9.4 Liste de contrôle : Inspection régulière avant de quitter le port

Sécurité

Vérifiez que :

- Toutes les personnes à bord ont un gilet de sauvetage.
- La force du vent et des vagues n'excède pas la catégorie de conception du bateau.
- Le cordon d'arrêt d'urgence est attaché au pilote.
- Un ou plusieurs extincteurs sont à bord et que leur date d'approbation / inspection n'a pas expiré.
- Les cordages nécessaires et l'ancre sont à bord.

Évacuation et étanchéité

Vérifiez que :

- Il n'y a pas d'eau dans la cale.
- Toutes les pompes de cale sont en bon état de fonctionnement.
- La cale ne présente aucun signe de fuite de carburant ou d'huile.
- Toutes les trappes du pont sont bien fermées.

Électricité et moteur

Vérifiez que :

- Tous les fusibles sont intacts.
- Les interrupteurs principaux sont activés.
- Les batteries ont suffisamment de puissance.
- Le moteur fonctionne correctement.
- L'eau de refroidissement du moteur circule correctement.
- Le niveau de carburant est suffisant.

© 2026 Axopar Boats / Brabus Marine

⚠ AVERTISSEMENT La capacité de réservoir spécifiée n'est pas nécessairement totalement disponible, en fonction de l'assiette et de la charge à bord. Le réservoir doit toujours être rempli à au moins 20 %.

9.5 Liste de contrôle : Après avoir utilisé le bateau

Vérifiez que :

- Les interrupteurs principaux sont désactivés.
- La vanne de refoulement du réservoir septique est fermée.
- Il n'y a pas d'eau dans la cale.
- Les pompes de cale sont en bon état de fonctionnement.
- L'évacuation du pont fonctionne correctement et toutes les vannes d'évacuation sont ouvertes.
- Toutes les trappes de pont, toiles de toit et portes sont bien fermées.

9.6 Liste de contrôle : Manipulation du bateau avant de quitter le port

Pour une navigation en toute sécurité quelles que soient les conditions météorologiques, un équipement de signalisation sonore conforme à la réglementation (COLREG, 1972) doit être transporté à bord. Assurez-vous que l'équipement de signalisation sonore du bateau est conforme à ces réglementations.

⚠ ATTENTION Selon les réglementations nationales de certains pays, il est obligatoire de porter un gilet de sauvetage à tout moment.

- Vérifiez que le bateau et son équipement sont en bon état de navigabilité.
- Écoutez toujours les prévisions météorologiques à long terme lorsque vous planifiez une longue sortie.
- Vérifiez toujours qu'il y a suffisamment de carburant et d'eau douce dans les réservoirs.
- Vérifiez que tous les articles à bord sont correctement rangés et correctement sécurisés pour gérer les conditions de mer agitée et de vent.
- Assurez-vous que l'échelle de bain est soulevée hors de l'eau avant de partir.
- Assurez-vous que la direction est correctement positionnée avant de démarrer.
- Toutes les personnes à bord doivent porter un gilet de sauvetage approprié lorsqu'elles sont sur le pont.

© 2026 Axopar Boats / Brabus Marine

9.7 Liste de contrôle : Avant l'ancrage

1. Consultez la carte pour voir si l'ancrage est autorisé dans la zone.
2. Écoutez les prévisions météorologiques de la région et notez les conditions de vent prévues.
3. Allumez le sondeur.
4. Étudiez les conditions du fond marin et assurez-vous qu'il y a un bon terrain de maintien.
5. Vérifiez que la chaîne de sécurité a été libérée de l'ancre.
6. Attendez d'avoir atteint le point d'ancrage prévu avant d'abaisser l'ancre.
7. Laissez sortir la ligne d'ancrage égale au moins à trois fois la profondeur de l'eau.
8. Mettez le moteur en marche arrière pour vérifier que l'ancre a bien pris (uniquement en cas d'ancrage à l'avant).
9. Notez votre position sur le GPS. Vérifiez régulièrement que le bateau ne s'est pas déplacé de sa position.
10. Réglez le sondeur sur « Anchor Watch ».

⚠ AVERTISSEMENT Fixez toujours l'ancre de manière à ce qu'elle soit solidement fixée au bateau. Une ancre qui tombe en cours de route peut causer de graves dommages au bateau et un danger mortel pour l'équipage.

9.8 Liste de contrôle : Avant le repos d'hiver

- Lavez la coque et le fond immédiatement après avoir sorti le bateau de l'eau.
- Lavez toutes les pièces à l'intérieur, également sous le plancher.
- Laissez tous les casiers, tiroirs, portes de la cabine et de l'armoire ouverts.
- Retirez les tapis.
  - Stockez les tapis et les coussins à l'intérieur dans un endroit sec.
  - Si cela n'est pas possible, assurez-vous que les coussins sont secs et placez-les sur champ.
- Débranchez et révisez le climatiseur.
  - Coupez l'alimentation et débranchez l'alimentation.
  - Fermez les vannes de prise d'eau de mer.
  - Vidangez les circuits et pompes d'eau de refroidissement ou remplissez-les d'antigel.
  - Consultez les instructions détaillées dans le manuel du fabricant.
- Débranchez et révisez le réfrigérateur.
  - Coupez l'alimentation et débranchez l'alimentation.
  - Dégivrez le réfrigérateur.
  - Nettoyez et séchez l'extérieur et l'intérieur du réfrigérateur.
  - Videz et séchez le bac d'eau de condensation.
  - Laissez la porte entrouverte pour aérer l'appareil.
  - Consultez les instructions détaillées dans le manuel du fabricant.

© 2026 Axopar Boats / Brabus Marine

- Assurez une bonne ventilation dans le bateau.
- Vérifiez l'absence d'eau sous le réservoir de carburant. L'eau éventuellement présente peut être extraite à l'aide du tube d'aspiration fixé à l'extérieur du réservoir.
- Vérifiez que le joint torique en caoutchouc situé entre l'entrée du réservoir de carburant et le bouchon du réservoir de carburant est intact. Dans le cas contraire, il existe un risque que de l'eau s'infiltre dans le réservoir de carburant.

REMARQUE

Si les batteries sont laissées à bord, vérifiez qu'elles sont complètement chargées, sans quoi les batteries peuvent geler et se fissurer.

9.9 Liste de contrôle : Avant le lancement

1. Retirez la bâche longtemps avant le lancement.
2. Lavez la coque avec un shampooing régulier et une brosse douce.
3. Cirez la coque, si nécessaire.

   Utilisez une cire de bateau standard.
4. S'il y a de petites rayures sur la coque ou si une partie de l'enduit gélifié de surface a perdu son éclat, utilisez un composé abrasif sur ces zones avant le polissage.
5. Peignez le fond avec de la peinture antisalissure.
6. Si les batteries ont été retirées, remettez-les en place et vérifiez le niveau d'électrolyte dans les cellules.

   Vérifiez l'état des batteries.
7. Vérifiez tous les câbles, colliers, supports du moteur et autres fixations.
8. Vérifiez la direction avant le lancement.
9. Vérifiez l'instrumentation.
10. Fermez tous les bouchons d'évacuation d'eau.
11. Vérifiez que les vannes de prise d'eau de mer sont bien serrées et en ordre, vérifiez l'absence de dommages causés par le gel.
12. Vérifiez tous les tuyaux, flexibles et vannes.
13. Notez tout dommage causé par le gel.

9.10 Liste de contrôle : Système de carburant

Vérifiez le système de carburant avant le lancement et l'hivernage :

- Assurez-vous que les bouchons de remplissage de carburant sont dûment libellés.
- Vérifiez que le bouchon de remplissage de carburant est captif (charnière ou chaîne) pour éviter qu'il ne tombe par-dessus bord.
- Inspectez les joints toriques ou les joints pour détecter d'éventuels dommages.
- Inspectez attentivement tous les tuyaux, poires d'amorçage, filtres et raccords ; préconiser un remplacement si nécessaire.

© 2026 Axopar Boats / Brabus Marine

- Vérifiez le cheminement et la fixation corrects des conduites de ventilation.
- Inspectez et nettoyez, si besoin, tous les raccords d'évents.

⚠ AVERTISSEMENT

Évitez de graves blessures, voire la mort, causées par un incendie ou une explosion résultant d'une fuite de carburant. Inspectez le système au moins une fois par an afin de détecter d'éventuelles fuites.

9.11 Journal de maintenance

Les tâches de la maintenance courante sont présentées dans le tableau suivant. Si vous êtes suffisamment sûr(e) de vous, vous pouvez réaliser toutes ces tâches vous-même. Si ce n'est pas le cas, veuillez contacter votre concessionnaire Axopar local pour obtenir de l'aide.

Selon le modèle et les composants du bateau, certaines tâches peuvent ne pas être pertinentes.

© 2026 Axopar Boats / Brabus Marine

JOURNAL DE MAINTENANCE	Fréquence				
Tâche à accomplir	À chaque sortie	Tous les mois	Tous les 3 mois	Tous les 6 mois	Tous les ans
Système de cale – Retirez, nettoyez et inspectez la pompe de cale, le clapet anti-retour et ses environs afin de détecter tout dommage ou débris susceptibles de réduire les performances de la pompe.	●				
Système de déchets – Remplacez les filtres à charbon sans odeur					●
Système de déchets – Faites fonctionner la pompe dilacératrice					●
Système de chauffage – Faites fonctionner le chauffage pendant 10 minutes		●			
Système de climatisation – Nettoyez le filtre à air, le filtre à eau de mer et vérifiez l'étanchéité du système		●			
Système d'eau – Nettoyez le filtre en ligne			●		
Inspection des anodes en zinc – Remplacez toutes les anodes en zinc si elles sont usées à 50 %.				●	
Inspection des extincteurs					●
Détecteur de CO – Appuyez sur le bouton de test pendant 1 seconde			●		
Détecteur de fumée – Appuyez sur le bouton de test pendant 3 secondes			●		
Vannes de prise d'eau de mer – Tournez la poignée en position ouverte et fermée					●
Batteries – État de charge, bornes solidement fixées et exemptes de corrosion					●
Système GPL – Vérifiez l'état des conduites de GPL, des raccords et de la vanne d'arrêt de GPL					●
Système de carburant – Vérifiez l'état des conduites de carburant, des raccords et des vannes d'arrêt de carburant					●
Inspectez la cale du compartiment du réservoir de carburant afin de détecter la présence d'eau				●	
Pompe de vivier – Vérifiez l'état des tuyaux et des raccords			●		
Cirage de l'enduit gélifié				●	
Nettoyez la coque et le pont pour éliminer l'eau salée	●				
Maintenez la cale sèche et propre	●				
Housses du bateau – Nettoyez les housses du mobilier et le couvercle du toit ouvrant				●	

© 2026 Axopar Boats / Brabus Marine

10 Annexe II : Système de carburant

© 2026 Axopar Boats / Brabus Marine

REVISIONS			
REV.	DESCRIPTION	DATE	APPROVED
A	Changed routing due to new tank box, less strips used	07.06.2022	VVU
D	Surge protector added	26. 9. 2024.	MPE
E	Updated according feedback.	15. 1. 2025.	SKei

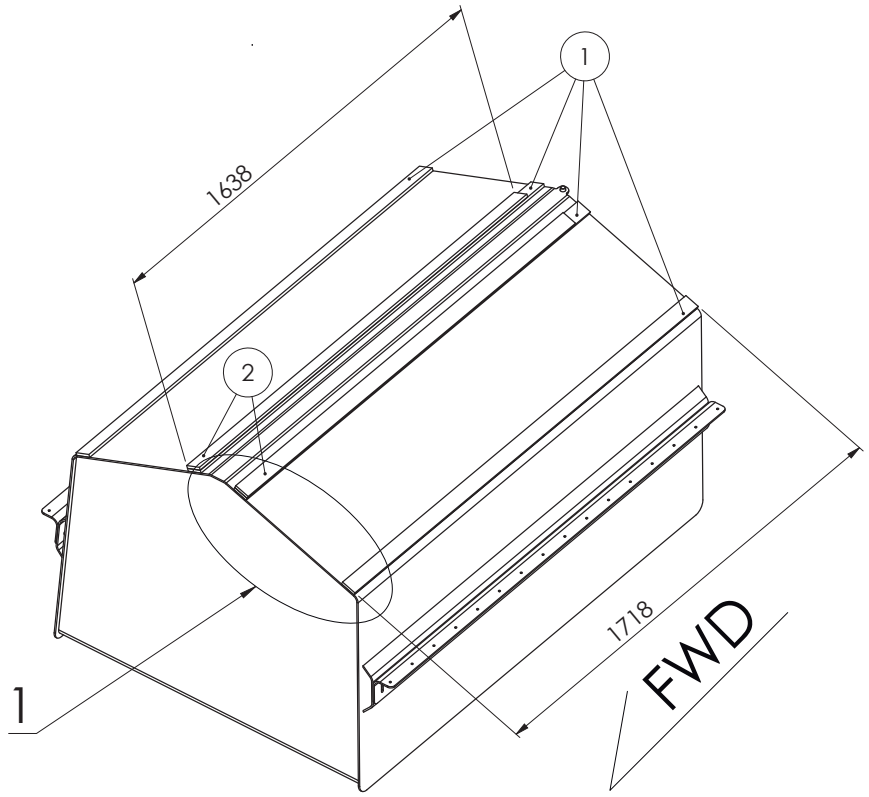

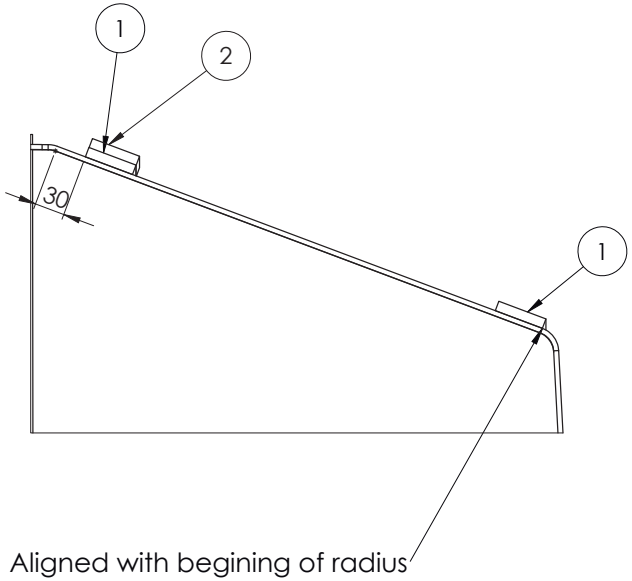

PART NO.	ITEM	ITEM	MATERIAL	SIZE, CAPACITY	QTY.
1	AXO3000305, A	BASE STRIP	NEOPRENE	1718x50x10	4
2		2nd STRIP		1638x50x10	2

This document and the information contained in it is proprietary and confidential information of Axopar Boats Oy. Neither this document nor any of the information contained herein may be reproduced, disclosed to others, or used for any purpose other than for the purpose it has been provided without the prior written permission of Axopar Boats Oy.

AXOPAR

ITEM	REV
AXO9000149	F

BOAT MODEL	MODEL YEAR	DRAWING	REV
AX45	2022	DRW00623	E

	BY	DATE	DESCRIPTION	SCALE	PAGE
CREATED	DUJKLE	15.11.2021	Fuel system, Tank preinstallation	1:15	1 / 4
CHECKED	L.C.	15.11.2021	TECHNICAL DESCRIPTION		
ACCEPTED	RWE	17.11.2021	Manufacturing specification		

PULS YACHT DESIGN

HULL TOP VIEW

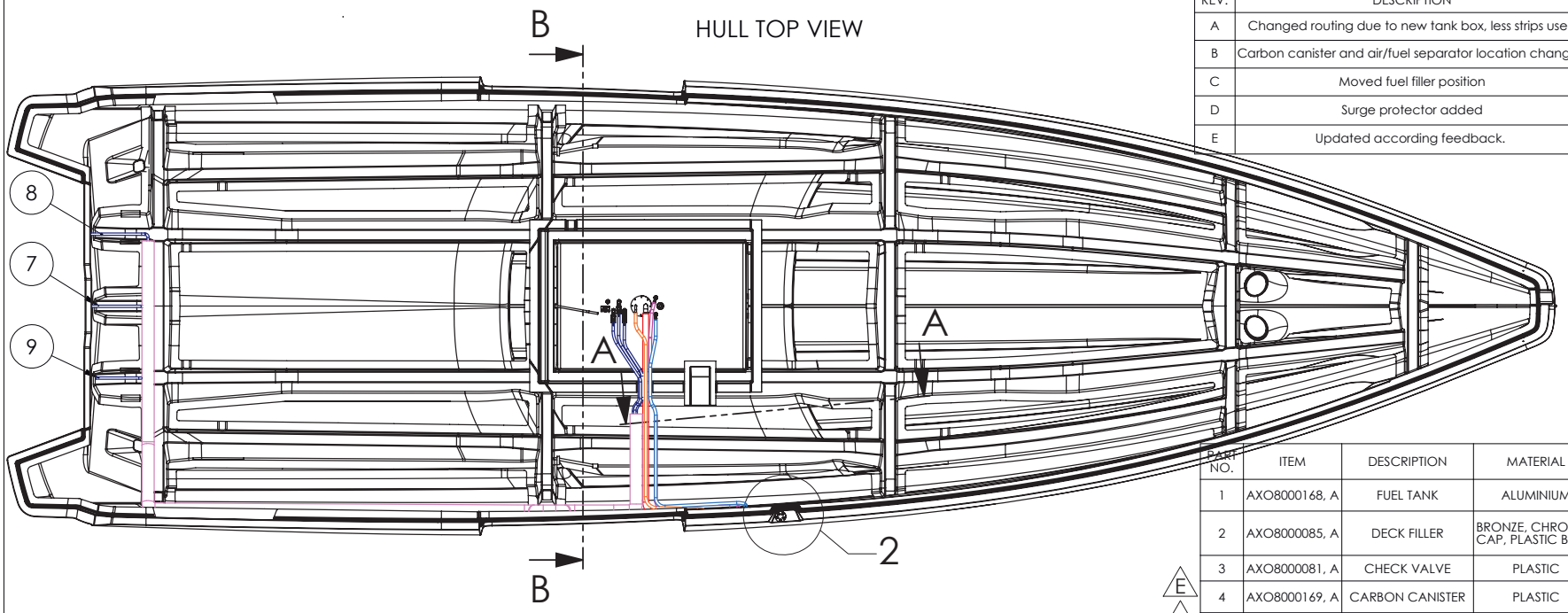

REVISIONS			
REV.	DESCRIPTION	DATE	APPROVED
A	Changed routing due to new tank box, less strips used	07.06.2022	VVU
B	Carbon canister and air/fuel separator location changed	16.08.2022	VVU
C	Moved fuel filler position	7.12.2022.	
D	Surge protector added	26. 9. 2024.	MPE
E	Updated according feedback.	15. 1. 2025.	SKei

PART NO.	ITEM	DESCRIPTION	MATERIAL	SIZE, CAPACITY	QTY.
1	AXO8000168, A	FUEL TANK	ALUMINIUM	1393 L	1
2	AXO8000085, A	DECK FILLER	BRONZE, CHROMED CAP, PLASTIC BODY	ø38MM / ø16MM	1
3	AXO8000081, A	CHECK VALVE	PLASTIC	ø38MM, (1-1/2")	1
E 4	AXO8000169, A	CARBON CANISTER	PLASTIC	ø16MM/ ø16MM (5/8" - 5/8")	1
E 5	AXO8000522, A	Y-CONNECTOR			1
6	AXO8000082, A	TANK VENTILATOR		ø16MM, (5/8")	1
7	AXO8000042, A	FUEL HOSE	NBR RUBBER	ø12	1
8	AXO8000042, A	FUEL HOSE	NBR RUBBER	ø12	1
9	AXO8000042, A	FUEL HOSE	NBR RUBBER	ø12	1
10	AXO8000040, A	FUEL HOSE	NBR RUBBER	ø38	1
11	AXO8000041, A	FUEL HOSE	NBR RUBBER	ø16	1
12	AXO8000041, A	FUEL HOSE	NBR RUBBER	ø16	1
13	AXO8000041, A	FUEL HOSE	NBR RUBBER	ø16	1
14	AXO8000041, A	FUEL HOSE	NBR RUBBER	ø16	1
15	AXO8000041, A	FUEL HOSE	NBR RUBBER	ø16	1
16	AXO0000241, A	PROTECTIVE HOSE	PLASTIC	Ø110/Ø92	1
17	AXO8000122, A	IN-LINE SURGE PROTECTOR	PLASTIC	ø16	1

ISO VIEW

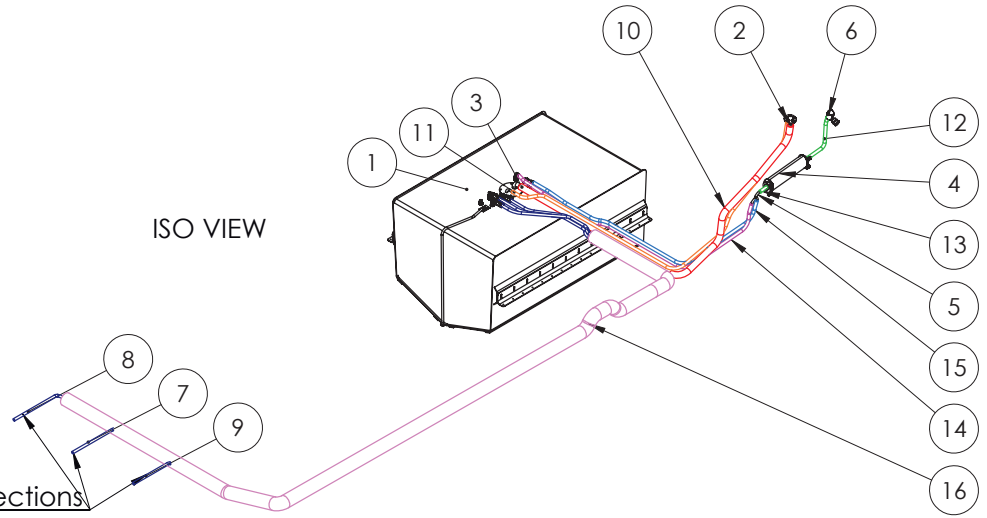

Engine connections

This document and the information contained in it is proprietary and confidential information of Axopar Boats Oy. Neither this document nor any of the information contained herein may be reproduced, disclosed to others, or used for any purpose other than for the purpose it has been provided without the prior written permission of Axopar Boats Oy.

AXOPAR

ITEM	REV
AXO9000149	F

BOAT MODEL	MODEL YEAR	DRAWING	REV
AX45	2022	DRW00623	E

	BY	DATE	DESCRIPTION	SCALE	PAGE
CREATED	DUJKLE	15.11.2021	Fuel system	1:40	2 / 4
CHECKED	L.C.	15.11.2021	TECHNICAL DESCRIPTION		
ACCEPTED	RWE	17.11.2021	Manufacturing specification		

PULS YACHT DESIGN

REVISIONS			
REV.	DESCRIPTION	DATE	APPROVED
A	Changed routing due to new tank box, less strips used	07.06.2022	VVU
B	Carbon canister and air/fuel separator location changed	16.08.2022	VVU
C	Moved fuel filler position	7.12.2022.	
D	Surge protector added	26. 9. 2024.	MPE

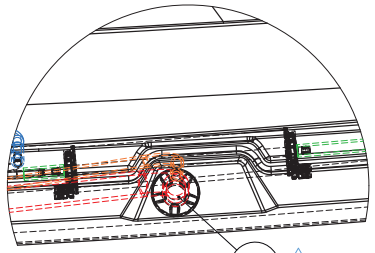

DETAIL 2
SCALE 1 : 10

Deck - Hull back view

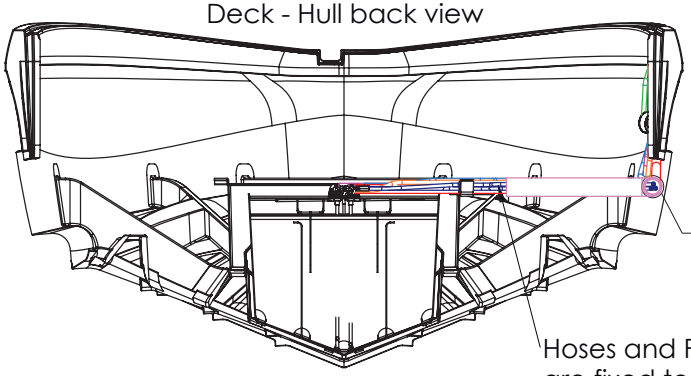

Hoses and PVC conduit are fixed to deck.

SECTION B-B
SCALE 1 : 30

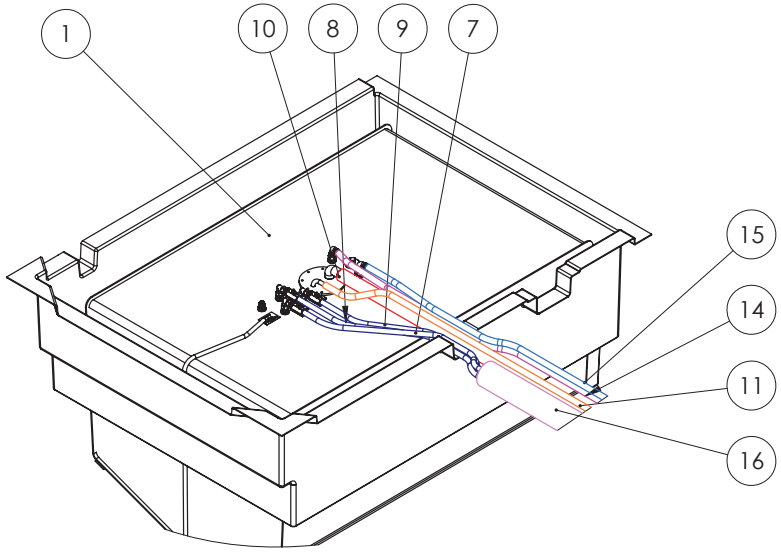

PVC Bulkheads - Fuel tank view
SCALE 1 : 20

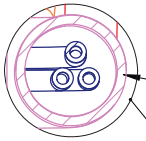

PVC conduit

Engine hoses (Pos. 7, 8 and 9)

DETAIL 3
SCALE 1 : 5

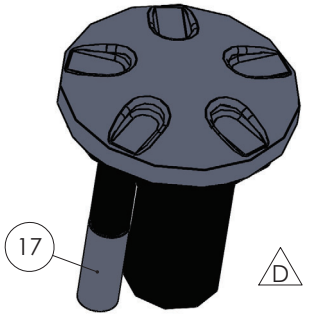

SURGE PROTECTOR ON IN-LINE
SCALE 1 : 2

This document and the information contained in it is proprietary and confidential information of Axopar Boats Oy. Neither this document nor any of the information contained herein may be reproduced, disclosed to others, or used for any purpose other than for the purpose it has been provided without the prior written permission of Axopar Boats Oy.

AXOPAR

ITEM	REV
AXO9000149	F

BOAT MODEL	MODEL YEAR	DRAWING	REV
AX45	2022	DRW00623	E

	BY	DATE	DESCRIPTION	SCALE	PAGE
CREATED	DUJKLE	15.11.2021	Fuel system	1:40	3 / 4
CHECKED	L.C.	15.11.2021	TECHNICAL DESCRIPTION		
ACCEPTED	RWE	17.11.2021	Manufacturing specification		

PULS YACHT DESIGN

REVISIONS			
REV.	DESCRIPTION	DATE	APPROVED
E	Updated according feedback.	15.01.2024	SKei

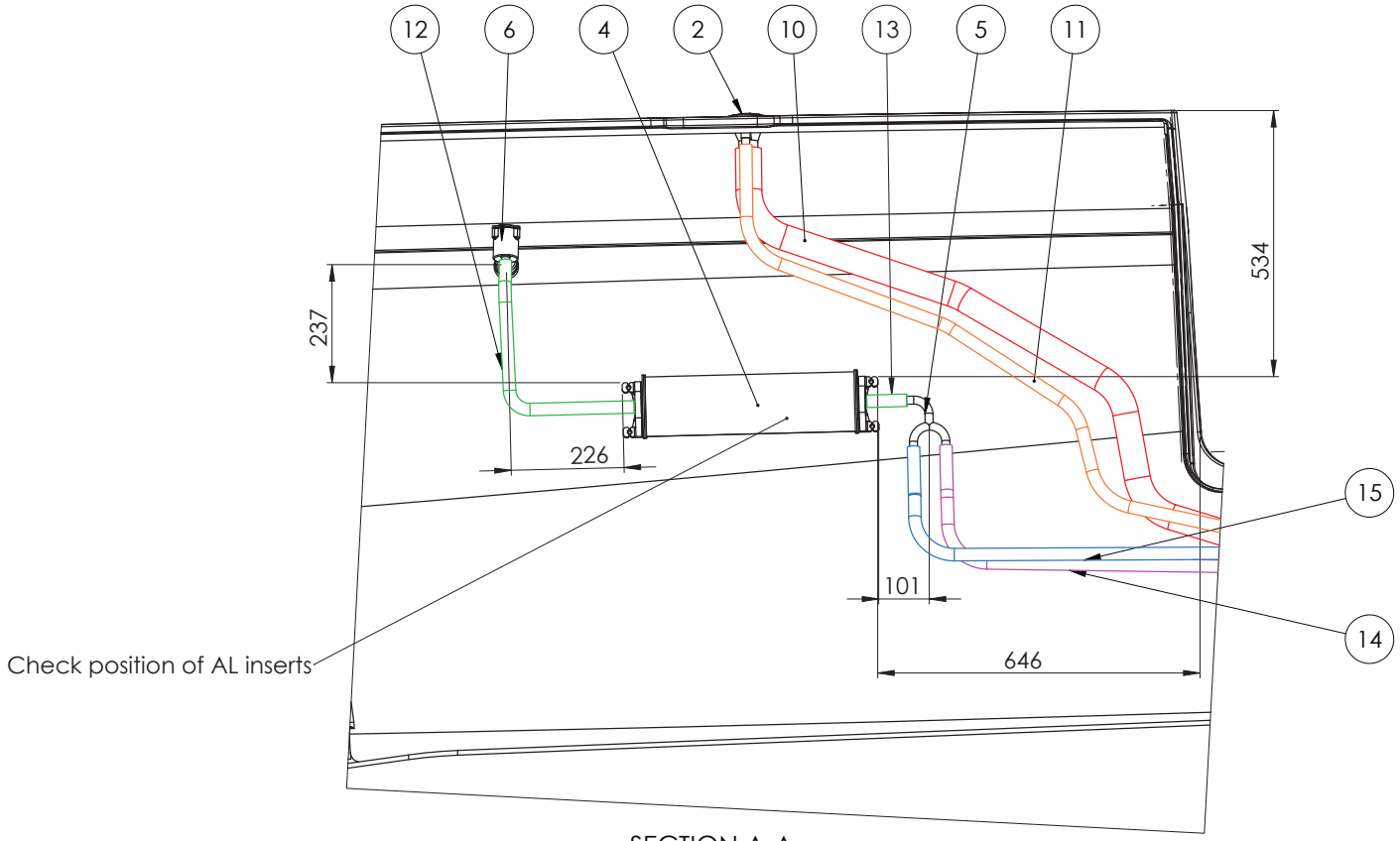

SECTION A-A
SCALE 1 : 10

Note:

-Shown hoses should be routed upwards at all time

-No carbon canister on EU boats.

This document and the information contained in it is proprietary and confidential information of Axopar Boats Oy. Neither this document nor any of the information contained herein may be reproduced, disclosed to others, or used for any purpose other than for the purpose it has been provided without the prior written permission of Axopar Boats Oy.

AXOPAR

ITEM	REV
AXO9000149	F

BOAT MODEL	MODEL YEAR	DRAWING	REV
AX45	2022	DRW00623	E

	BY	DATE	DESCRIPTION	SCALE	PAGE
CREATED	DUJKLE	15.11.2021	Fuel system	1:40	4 / 4
CHECKED	L.C.	15.11.2021	TECHNICAL DESCRIPTION		
ACCEPTED	RWE	17.11.2021	Manufacturing specification		

PULS YACHT DESIGN

11 Annexe III : Schémas électriques

© 2026 Axopar Boats / Brabus Marine

Axopar 45

ELECTRICAL DIAGRAM / PRODUCTION DRAWINGS

DOCUMENT INCLUDES:
BOAT HARNESS / PANEL GENERAL LAYOUT
ELECTRICAL STRUCTURE OF 12V DC SYSTEM (EURO/USA)
12V DC DIAGRAM
PRODUCTION DRAWINGS

NOTE! ALL CABLE AREAS ARE IN METRIC SYSTEM (mm2).

REVISION C3

Navix disclaims all liability for any issues that may arise from the use of devices not specified in this documentation.
The electrical system design is based exclusively on the devices listed herein, or on the estimated maximum currents for each circuit when the specific device model was unknown at the time of engineering.
Any substitution of devices or the use of devices with higher ampacity than specified herein voids all warranties and releases Navix from any responsibility for system performance or safety.

Date of modification	Modified by	Description
11.6.2024	TuM	C3: 2005065; Rev-C3 update, Liability text added.
24.3.2023	TuM	A1: 2004274; NOT MODIFIED.
30.3.2023	TuM	B2: 2004274;

Date	30.10.2023
Drawing by	TuM
Sheet rev.	3
Project rev.	C

Copyright by

Boat	Sub-product code	Product code	Project ID
Axopar			

Boat model	Title	Loc	Sheet
45	COVER PAGE	HL	1/ 444

HARNESS STRUCTURE

INDIVIDUAL HARNESSES:

- 40365 SPEAKER CABLES
- 40441 BREAK OFF SWITCH HARNESS

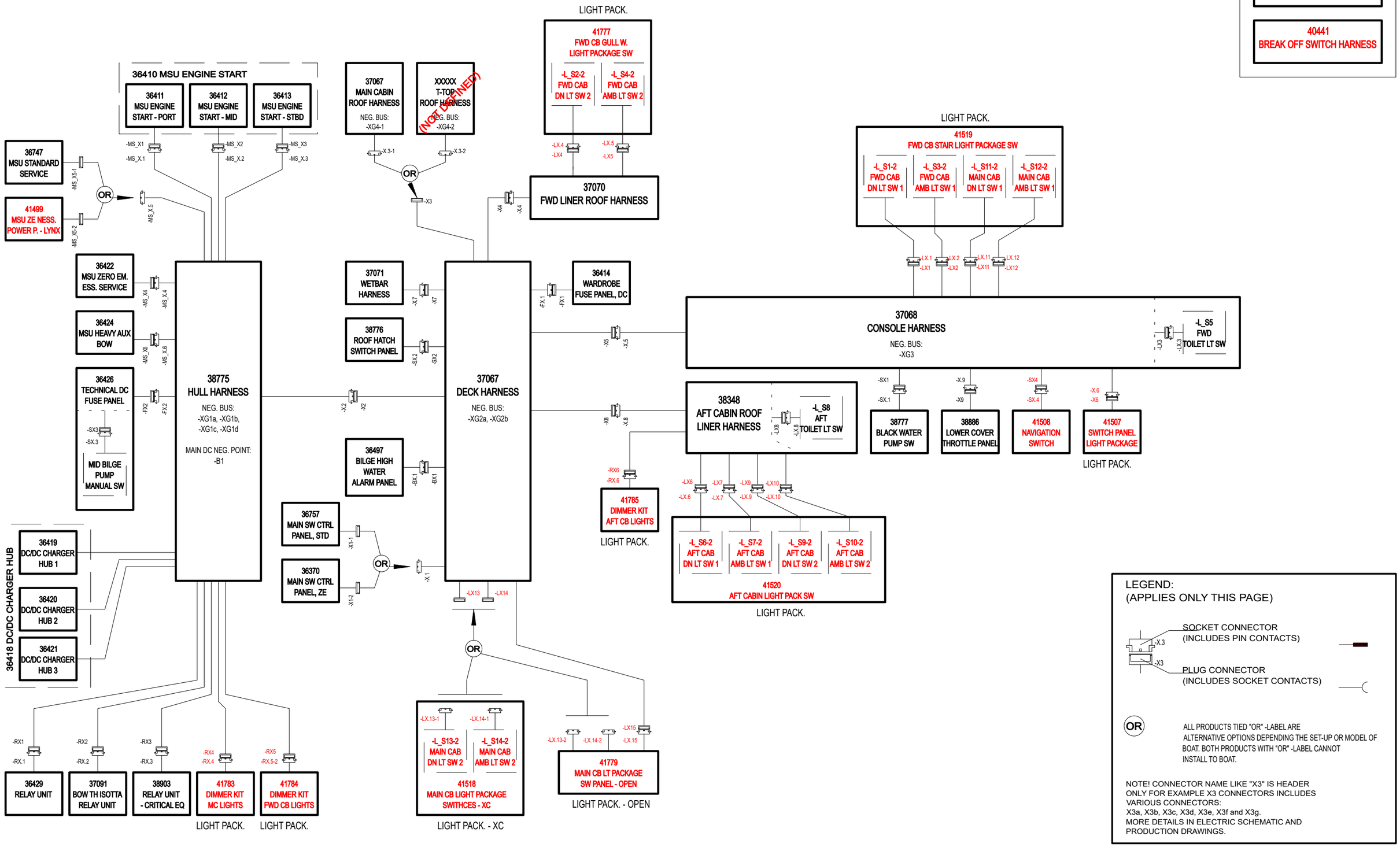

LEGEND:
(APPLIES ONLY THIS PAGE)

SOCKET CONNECTOR
(INCLUDES PIN CONTACTS)

PLUG CONNECTOR
(INCLUDES SOCKET CONTACTS)

OR — ALL PRODUCTS TIED "OR" -LABEL ARE ALTERNATIVE OPTIONS DEPENDING THE SET-UP OR MODEL OF BOAT. BOTH PRODUCTS WITH "OR" -LABEL CANNOT INSTALL TO BOAT.

NOTE! CONNECTOR NAME LIKE "X3" IS HEADER ONLY FOR EXAMPLE X3 CONNECTORS INCLUDES VARIOUS CONNECTORS:
X3a, X3b, X3c, X3d, X3e, X3f and X3g.
MORE DETAILS IN ELECTRIC SCHEMATIC AND PRODUCTION DRAWINGS.

Date of modification	Modified by	Description
5.6.2024	TuM	C3: 2005065; ZE BMS (LYNX), MY25 LIGHT SYSTEM & BRK OFF SW H. ADDED, SPKR H SEPARATED.
24.3.2023	TuM	A1: 2004274; NOT MODIFIED.
30.3.2023	TuM	B2: 2004274; HARNESS STRUCTURE ADDED.

Date	30.10.2023
Drawing by	TuM
Sheet rev.	3
Project rev.	C

Copyright by NAVIX

Axopar			
Boat	Sub-product code	Product code	Project ID
45	STRUCTURE: 12Vdc	HL	
Boat model	Title	Loc	2 / 444 Sheet

GENERAL LAYOUT

37085 Axopar 45 STANDARD 230VAC SYSTEM - EU
COMPLETE SYSTEM, WITH STD AND OPTIONS.

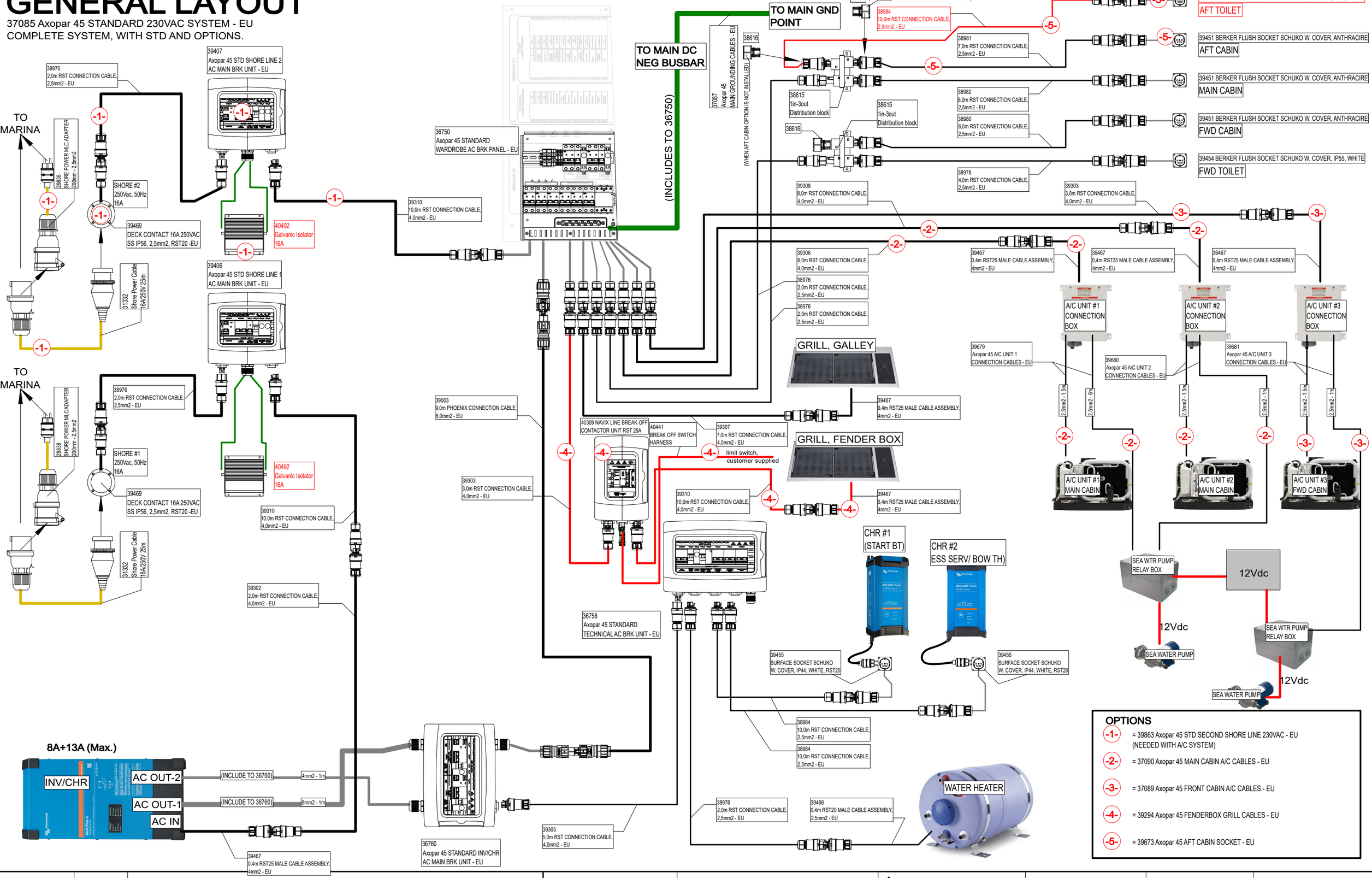

OPTIONS

- -1- = 39863 Axopar 45 STD SECOND SHORE LINE 230VAC - EU (NEEDED WITH A/C SYSTEM)
- -2- = 37090 Axopar 45 MAIN CABIN A/C CABLES - EU
- -3- = 37089 Axopar 45 FRONT CABIN A/C CABLES - EU
- -4- = 39294 Axopar 45 FENDERBOX GRILL CABLES - EU
- -5- = 39673 Axopar 45 AFT CABIN SOCKET - EU

Date of modification	Modified by	Description
29.5.2024	PF/TuM	C3: 2004890; Grill safety SW change, 2005065; Gal isol change, AFT toilet socket added.

Date	30.10.2023
Drawing by	
Sheet rev.	3
Project rev.	C

NAVIX
Copyright by

Axopar			
Boat	Sub-product code	Product code	Project ID
45	STRUCTURE: 230VAC STANDARD - EU	HL	3 / 444
Boat model	Title	Loc	Sheet

GENERAL LAYOUT

37086 Axopar 45 ZERO EMISSION 230VAC SYSTEM - EU
COMPLETE SYSTEM, WITH STD AND OPTIONS.

TO MARINA
38976 2,0m RST CONNECTION CABLE, 2,5mm2 - EU
29838 SHORE POWER MLC ADAPTER 200mm - 2,5mm2
SHORE #2 250Vac, 50Hz 16A
39469 DECK CONTACT 16A 250VAC SS IP56, 2,5mm2, RST20 -EU
31332 Shore Power Cable 16A/250V 25m
39409 Axopar 45 ZERO EM SHORE LINE 2 AC MAIN BRK UNIT - EU
40492 Galvanic Isolator 16A
39310 10,0m RST CONNECTION CABLE, 4,0mm2 - EU
39408 Axopar 45 ZERO EM SHORE LINE 1 AC MAIN BRK UNIT - EU

TO MARINA
38976 2,0m RST CONNECTION CABLE, 2,5mm2 - EU
29838 SHORE POWER MLC ADAPTER 200mm - 2,5mm2
SHORE #1 250Vac, 50Hz 16A
39469 DECK CONTACT 16A 250VAC SS IP56, 2,5mm2, RST20 -EU
31332 Shore Power Cable 16A/250V 25m
40492 Galvanic Isolator 16A
39310 10,0m RST CONNECTION CABLE, 4,0mm2 - EU

36415 Axopar 45 ZERO EM WARDROBE AC BRK PANEL - EU
(INCLUDES TO 36415)
TO MAIN DC NEG BUSBAR
TO MAIN GND POINT
37087 Axopar 45 MAIN GROUNDING CABLES - EU (WHEN AFT CABIN OPTION IS NOT INSTALLED)

38616 (WHEN AFT CABIN OPTION IS NOT INSTALLED)
38984 10,0m RST CONNECTION CABLE, 2,5mm2 - EU
38981 7,0m RST CONNECTION CABLE, 2,5mm2 - EU
38615 1in-3out Distribution block
38982 8,0m RST CONNECTION CABLE, 2,5mm2 - EU
38980 6,0m RST CONNECTION CABLE, 2,5mm2 - EU
38978 4,0m RST CONNECTION CABLE, 2,5mm2 - EU
39454 BERKER FLUSH SOCKET SCHUKO W. COVER, IP55, WHITE — AFT TOILET
39451 BERKER FLUSH SOCKET SCHUKO W. COVER, ANTHRACITE — AFT CABIN
39451 BERKER FLUSH SOCKET SCHUKO W. COVER, ANTHRACITE — MAIN CABIN
39451 BERKER FLUSH SOCKET SCHUKO W. COVER, ANTHRACITE — FWD CABIN
39454 BERKER FLUSH SOCKET SCHUKO W. COVER, IP55, WHITE — FWD TOILET

39308 8,0m RST CONNECTION CABLE, 4,0mm2 - EU
39303 3,0m RST CONNECTION CABLE, 4,0mm2 - EU
39306 6,0m RST CONNECTION CABLE, 4,0mm2 - EU
38976 2,0m RST CONNECTION CABLE, 2,5mm2 - EU
38976 2,0m RST CONNECTION CABLE, 2,5mm2 - EU
39467 0,4m RST25 MALE CABLE ASSEMBLY, 4mm2 - EU
39679 Axopar 45 A/C UNIT 1 CONNECTION CABLES - EU
39680 Axopar 45 A/C UNIT 2 CONNECTION CABLES - EU
39681 Axopar 45 A/C UNIT 3 CONNECTION CABLES - EU
2,5mm2 - 1,5m
2,5mm2 - 6m
2,5mm2 - 1m
A/C UNIT #1 CONNECTION BOX
A/C UNIT #2 CONNECTION BOX
A/C UNIT #3 CONNECTION BOX
A/C UNIT #1 MAIN CABIN
A/C UNIT #2 MAIN CABIN
A/C UNIT #3 FWD CABIN

GRILL, GALLEY
GRILL, FENDER BOX
39467 0,4m RST25 MALE CABLE ASSEMBLY, 4mm2 - EU
39309 9,0m RST CONNECTION CABLE, 4,0mm2 - EU
39309 9,0m RST CONNECTION CABLE, 4,0mm2 - EU
39303 3,0m RST CONNECTION CABLE, 4,0mm2 - EU
40309 NAVIX LINE BREAK OFF CONTACTOR UNIT RST 25A
40441 BREAK OFF SWITCH HARNESS
39307 7,0m RST CONNECTION CABLE, 4,0mm2 - EU
limit switch, customer supplied
39310 10,0m RST CONNECTION CABLE, 4,0mm2 - EU
39467 0,4m RST25 MALE CABLE ASSEMBLY, 4mm2 - EU
39310 10,0m RST CONNECTION CABLE, 4,0mm2 - EU
39310 10,0m RST CONNECTION CABLE, 4,0mm2 - EU
39301 1,0m RST CONNECTION CABLE, 4,0mm2 - EU
39302 2,0m RST CONNECTION CABLE, 4,0mm2 - EU
39291 Axopar 45 ZERO EM INV/CHR AC OUT 2 BRK UNIT - EU
36430 Axopar 45 ZERO EM TECHNICAL AC BRK UNIT - EU
39305 5,0m RST CONNECTION CABLE, 4,0mm2 - EU
39290 Axopar 45 ZERO EM INV/CHR AC OUT 1 BRK UNIT - EU

CHR #1 (START BT)
CHR #2 ESS SERV/ BOW TH)
39455 SURFACE SOCKET SCHUKO W. COVER, IP44, WHITE, RST20
39455 SURFACE SOCKET SCHUKO W. COVER, IP44, WHITE, RST20
38984 10,0m RST CONNECTION CABLE, 2,5mm2 - EU
38984 10,0m RST CONNECTION CABLE, 2,5mm2 - EU
38976 2,0m RST CONNECTION CABLE, 2,5mm2 - EU
39466 0,4m RST20 MALE CABLE ASSEMBLY, 2,5mm2 - EU
WATER HEATER

SEA WTR PUMP RELAY BOX
12Vdc
12Vdc
SEA WATER PUMP
SEA WTR PUMP RELAY BOX
12Vdc
SEA WATER PUMP

8A+13A (Max.)
INV/CHR #2
AC OUT-2
AC OUT-1
AC IN
(INCLUDE TO 39291) 4mm2 - 1m
(INCLUDE TO 39290)
(INCLUDE TO 39291) 4mm2 - 1m
39467 0,4m RST25 MALE CABLE ASSEMBLY, 4mm2 - EU

8A+13A (Max.)
INV/CHR #1
AC OUT-2
AC OUT-1
AC IN
(INCLUDE TO 39290)
10mm2 - 1m
10mm2 - 1m
39467 0,4m RST25 MALE CABLE ASSEMBLY, 4mm2 - EU

OPTIONS

-1- = 37088 Axopar 45 ZERO EM SECOND SHORE LINE 230VAC - EU (NEEDED WITH A/C SYSTEM)
-2- = 37090 Axopar 45 MAIN CABIN A/C CABLES - EU
-3- = 37089 Axopar 45 FRONT CABIN A/C CABLES - EU
-4- = 39294 Axopar 45 FENDERBOX GRILL CABLES - EU
-5- = 39673 Axopar 45 AFT CABIN SOCKET - EU

29.5.2024	PF/TuM	C3: 2004890; Grill safety SW change, 2005065; Gal isol change, AFT toilet socket added.	Date	30.10.2023	NAVIX	Axopar			
			Drawing by			Boat	Sub-product code	Product code	Project ID
14.9.2023	TuM	B2:2004274; STRUCTURE ADDED.	Sheet rev.	3		45	STRUCTURE: 230Vac ZERO EMISSION - EU	HL	4 / 444
Date of modification	Modified by	Description	Project rev.	C	Copyright by	Boat model	Title	Loc	Sheet

GENERAL LAYOUT

38352 Axopar 45 BASIC 120VAC SYSTEM - USA
COMPLETE SYSTEM, WITH STD AND OPTIONS.

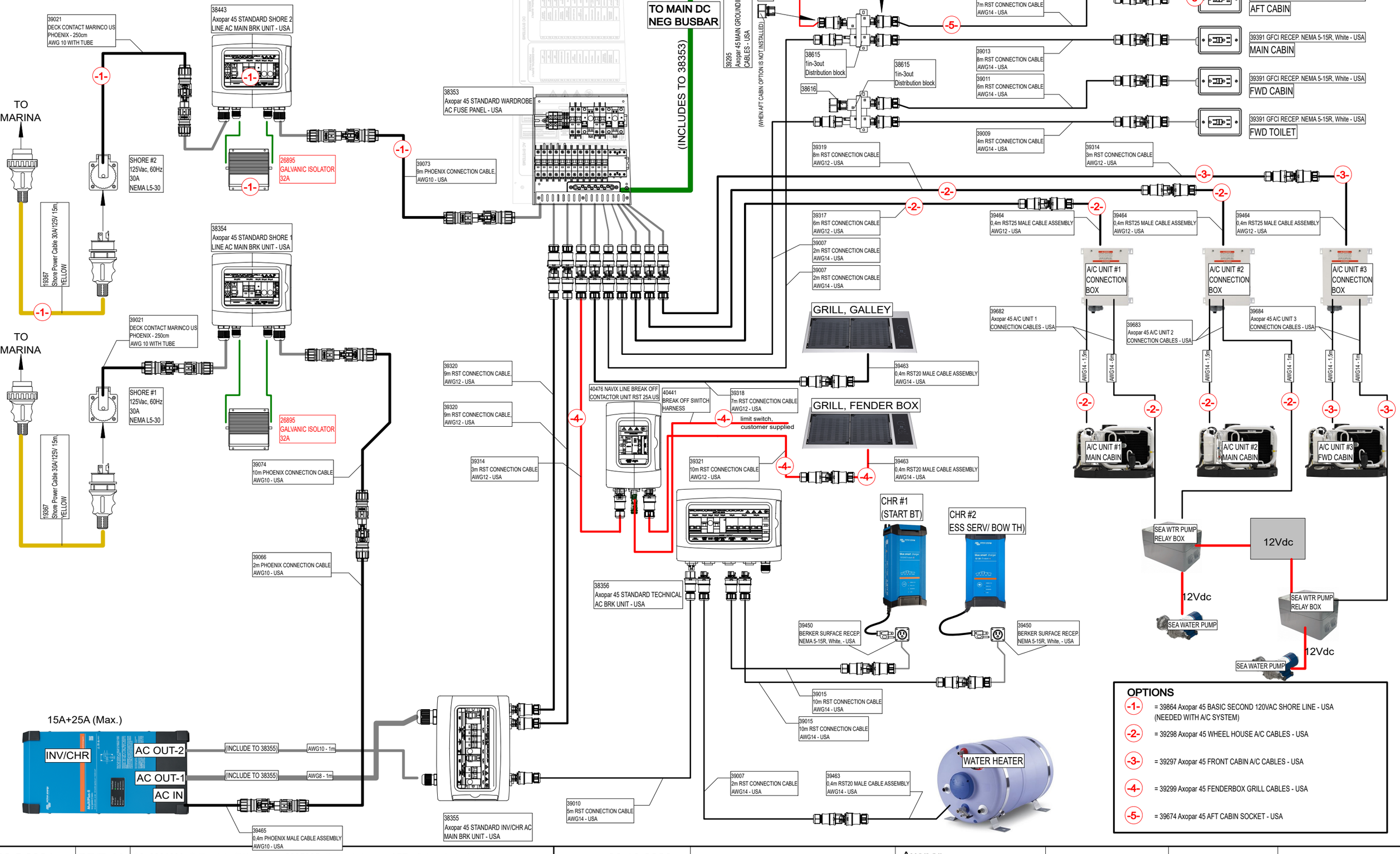

29.5.2024	PF/TuM	C3: 2004890; Grill safety SW change, 2005065; Gal isol change, AFT toilet socket added.	Date	30.10.2023	NAVIX	Axopar			
			Drawing by	TuM		Boat	Sub-product code	Product code	Project ID
4.9.2023	TuM	B2: 2004274; STRUCTURE ADDED.	Sheet rev.	3		45	STRUCTURE: 120Vac BASIC - USA	HL	5 / 444
Date of modification	Modified by	Description	Project rev.	C	Copyright by	Boat model	Title	Loc	Sheet

GENERAL LAYOUT

38357 Axopar 45 ZERO EMISSION 120VAC SYSTEM - USA
COMPLETE SYSTEM, WITH STD AND OPTIONS.

39021 DECK CONTACT MARINCO US PHOENIX - 250cm AWG 10 WITH TUBE
38444 Axopar 45 ZERO EM SHORE 2 AC LINE MAIN BRK UNIT - USA
TO MARINA
SHORE #2 125Vac, 60Hz 30A NEMA L5-30
19367 Shore Power Cable 30A/125V 15m YELLOW
26895 GALVANIC ISOLATOR 32A
38358 Axopar 45 ZERO EM WARDROBE AC FUSE PANEL - USA
39073 9m PHOENIX CONNECTION CABLE AWG10 - USA
38359 Axopar 45 ZERO EM SHORE 1 AC LINE MAIN BRK UNIT - USA
39021 DECK CONTACT MARINCO US PHOENIX - 250cm AWG 10 WITH TUBE
TO MARINA
SHORE #1 125Vac, 60Hz 30A NEMA L5-30
19367 Shore Power Cable 30A/125V 15m YELLOW
26895 GALVANIC ISOLATOR 32A
39074 10m PHOENIX CONNECTION CABLE AWG10 - USA
39073 9m PHOENIX CONNECTION CABLE AWG10 - USA
39073 9m PHOENIX CONNECTION CABLE AWG10 - USA
39314 3m RST CONNECTION CABLE AWG12 - USA
39074 10m PHOENIX CONNECTION CABLE AWG10 - USA
39065 1m PHOENIX CONNECTION CABLE AWG10 - USA
39066 2m PHOENIX CONNECTION CABLE AWG10 - USA
39293 Axopar 45 ZERO EM INV/CHR AC OUT 2 BRK UNIT - USA
15A+25A (Max.)
INV/CHR #2
AC OUT-2
AC OUT-1
AC IN
(INCLUDE TO 39293) AWG10 - 1m
(INCLUDE TO 39292)
(INCLUDE TO 39293) AWG10 - 1m
39465 0,4m PHOENIX MALE CABLE ASSEMBLY AWG10 - USA
15A+25A (Max.)
INV/CHR #1
AC OUT-2
AC OUT-1
AC IN
(INCLUDE TO 39292) AWG6 - 1m
AWG6 - 1m
39465 0,4m PHOENIX MALE CABLE ASSEMBLY AWG10 - USA
39292 Axopar 45 ZERO EM INV/CHR AC OUT 1 BRK UNIT - USA
38362 Axopar 45 ZERO EM TECHNICAL AC BRK UNIT - USA
39010 5m RST CONNECTION CABLE AWG14 - USA
40476 NAVIX LINE BREAK OFF CONTACTOR UNIT RST 25A US
40441 BREAK OFF SWITCH HARNESS
39318 7m RST CONNECTION CABLE AWG12 - USA
limit switch, customer supplied
39321 10m RST CONNECTION CABLE AWG12 - USA
39464 0,4m RST25 MALE CABLE ASSEMBLY AWG12 - USA
39007 2m RST CONNECTION CABLE AWG14 - USA
39463 0,4m RST20 MALE CABLE ASSEMBLY AWG14 - USA
WATER HEATER
TO MAIN DC NEG BUSBAR
TO MAIN GND POINT
(INCLUDES TO 38358)
39285 Axopar 45 MAIN GROUNDING CABLES - USA
(WHEN AFT CABIN OPTION IS NOT INSTALLED)
38616 (WHEN AFT CABIN OPTION IS NOT INSTALLED)
39015 10m RST CONNECTION CABLE AWG14 - USA
38615 1in-3out Distribution block
39012 7m RST CONNECTION CABLE AWG14 - USA
39013 8m RST CONNECTION CABLE AWG14 - USA
39011 6m RST CONNECTION CABLE AWG14 - USA
39009 4m RST CONNECTION CABLE AWG14 - USA
39319 8m RST CONNECTION CABLE AWG12 - USA
39314 3m RST CONNECTION CABLE AWG12 - USA
39317 6m RST CONNECTION CABLE AWG12 - USA
39007 2m RST CONNECTION CABLE AWG14 - USA
39007 2m RST CONNECTION CABLE AWG14 - USA
39464 0,4m RST25 MALE CABLE ASSEMBLY AWG12 - USA
39464 0,4m RST25 MALE CABLE ASSEMBLY AWG12 - USA
39464 0,4m RST25 MALE CABLE ASSEMBLY AWG12 - USA
GRILL, GALLEY
GRILL, FENDER BOX
39682 Axopar 45 A/C UNIT 1 CONNECTION CABLES - USA
39683 Axopar 45 A/C UNIT 2 CONNECTION CABLES - USA
39684 Axopar 45 A/C UNIT 3 CONNECTION CABLES - USA
A/C UNIT #1 CONNECTION BOX
A/C UNIT #2 CONNECTION BOX
A/C UNIT #3 CONNECTION BOX
AWG14 - 1.5m
AWG14 - 6m
AWG14 - 1.5m
AWG14 - 7m
AWG14 - 1.5m
AWG14 - 1m
A/C UNIT #1 MAIN CABIN
A/C UNIT #2 MAIN CABIN
A/C UNIT #3 FWD CABIN
39391 GFCI RECEP. NEMA 5-15R, White - USA
AFT TOILET
39391 GFCI RECEP. NEMA 5-15R, White - USA
AFT CABIN
39391 GFCI RECEP. NEMA 5-15R, White - USA
MAIN CABIN
39391 GFCI RECEP. NEMA 5-15R, White - USA
FWD CABIN
39391 GFCI RECEP. NEMA 5-15R, White - USA
FWD TOILET
CHR #1 (START BT)
CHR #2 ESS SERV/ BOW TH)
39450 BERKER SURFACE RECEP. NEMA 5-15R, White, - USA
39450 BERKER SURFACE RECEP. NEMA 5-15R, White, - USA
39015 10m RST CONNECTION CABLE AWG14 - USA
39015 10m RST CONNECTION CABLE AWG14 - USA
SEA WTR PUMP RELAY BOX
12Vdc
12Vdc
SEA WATER PUMP
SEA WTR PUMP RELAY BOX
12Vdc
SEA WATER PUMP

OPTIONS

- -1- = 39296 Axopar 45 ZERO EM SECOND 120VAC SHORE LINE - USA (NEEDED WITH A/C SYSTEM)
- -2- = 39298 Axopar 45 WHEEL HOUSE A/C CABLES - USA
- -3- = 39297 Axopar 45 FRONT CABIN A/C CABLES - USA
- -4- = 39299 Axopar 45 FENDERBOX GRILL CABLES - USA
- -5- = 39674 Axopar 45 AFT CABIN SOCKET - USA

29.5.2024	PF/TuM	C3: 2004890; Grill safety SW change, 2005065; Gal isol change, AFT toilet socket added.	Date	30.10.2023	NAVIX	Axopar			
			Drawing by	TuM		Boat	Sub-product code	Product code	Project ID
21.8.2023	TuM	B2: 2004274; STRUCTURE ADDED	Sheet rev.	3		45	STRUCTURE: 120Vac ZERO EMISSION - USA	HL	6 / 444
Date of modification	Modified by	Description	Project rev.	C	Copyright by	Boat model	Title	Loc	Sheet

DC MAIN SYSTEMS

Date of modification	Modified by	Description		
30.10.2023	PF	C3: 2004890; NOT MODIFIED	Date	30.10.2023
24.3.2023	TuM	A1: 2004274; NOT MODIFIED.	Drawing by	TuM
30.3.2023	TuM	B2: 2004274;	Sheet rev.	3
			Project rev.	C

Copyright by

NAVIX

Boat	Sub-product code	Product code	Project ID
Axopar			
Boat model	Title	Loc	Sheet
45	------ DC MAIN SYSTEMS	HL-----	7 / 444

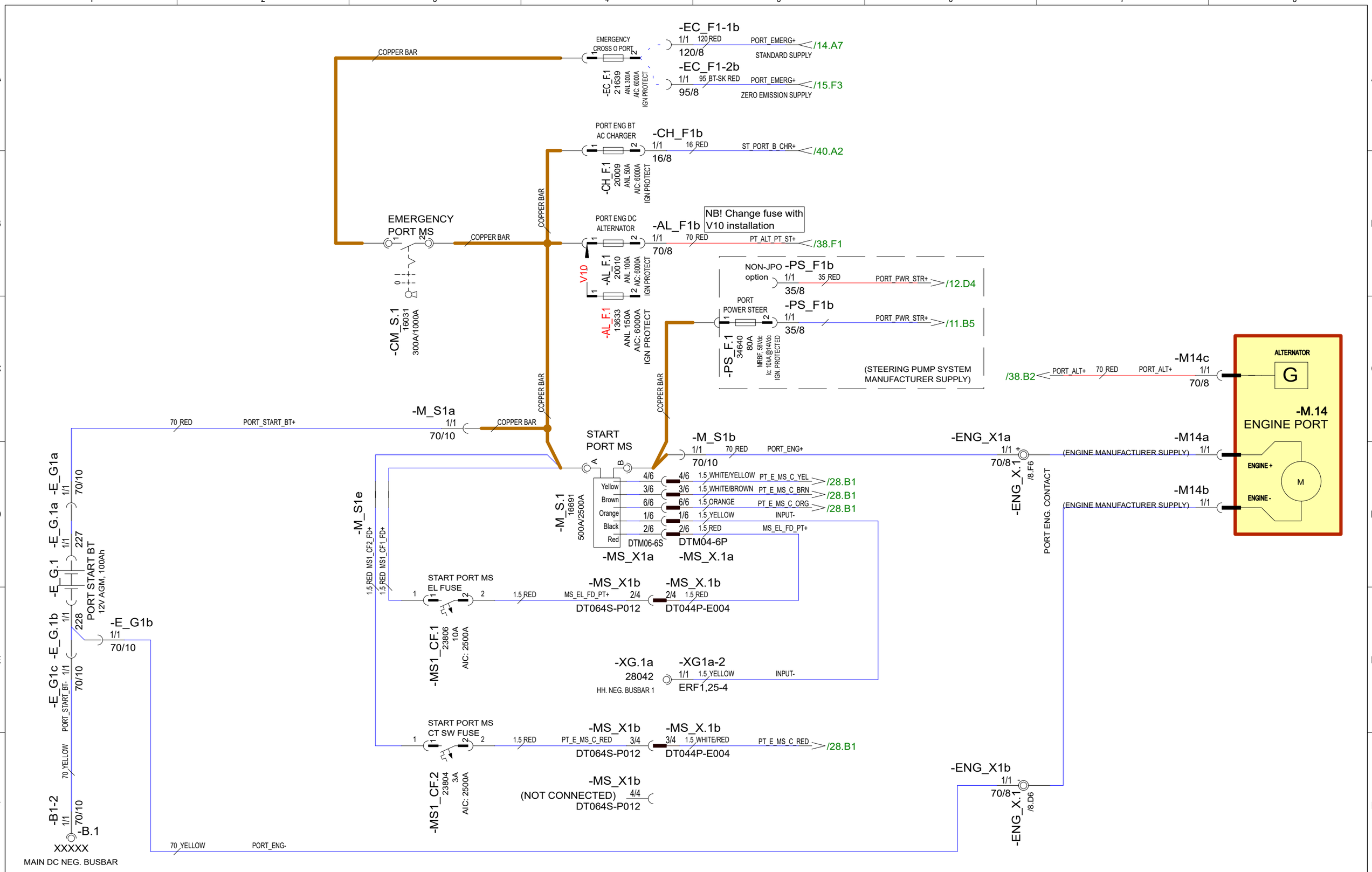

30.10.2023	PF	C3: 2004890; V10 FUSES	Date	30.10.2023	NAVIX	Axopar				
24.3.2023	TuM	A1: 2004274; NOT MODIFIED.	Drawing by	TuM		Boat	Sub-product code	Product code	Project ID	
30.3.2023	TuM	B2: 2004274; -XG1a-2, 227 & 228 TO E_G1 ADDED	Sheet rev.	3		45	DC: ENGINE PORT - DIAGRAM	HL	8 / 444	
Date of modification	Modified by	Description	Project rev.	C	Copyright by	Boat model	Title	Loc	Sheet	

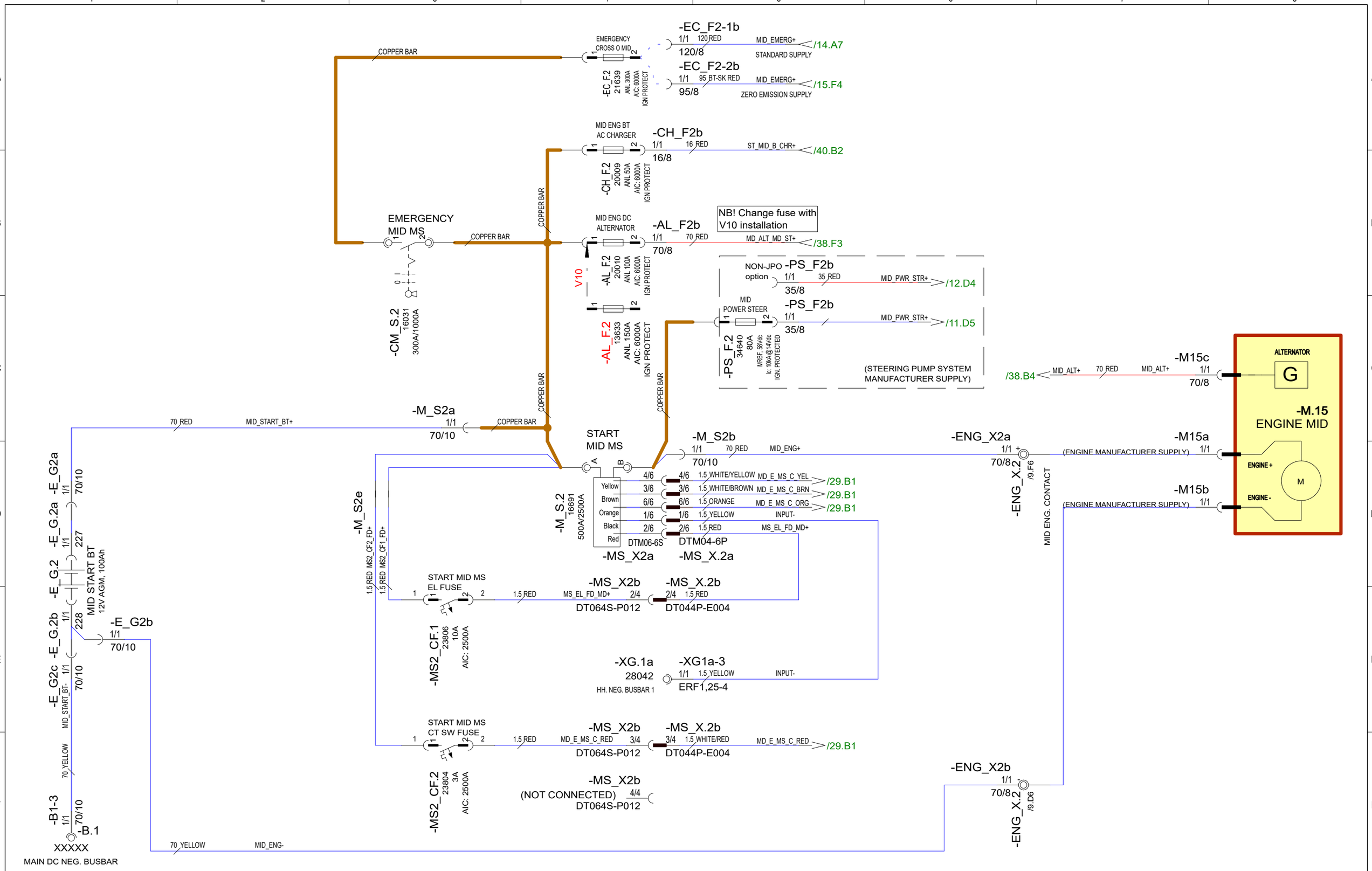

30.10.2023	PF	C3: 2004890; V10 FUSES	Date	30.10.2023	NAVIX	Axopar			
24.3.2023	TuM	A1: 2004274; NOT MODIFIED.	Drawing by	TuM		Boat	Sub-product code	Product code	Project ID
30.3.2023	TuM	B2: 2004274; -XG1a-3, 227 & 228 TO E_G2 ADDED	Sheet rev.	3		45	DC: ENGINE MID - DIAGRAM	HL	9 / 444
Date of modification	Modified by	Description	Project rev.	C	Copyright by	Boat model	Title	Loc	Sheet

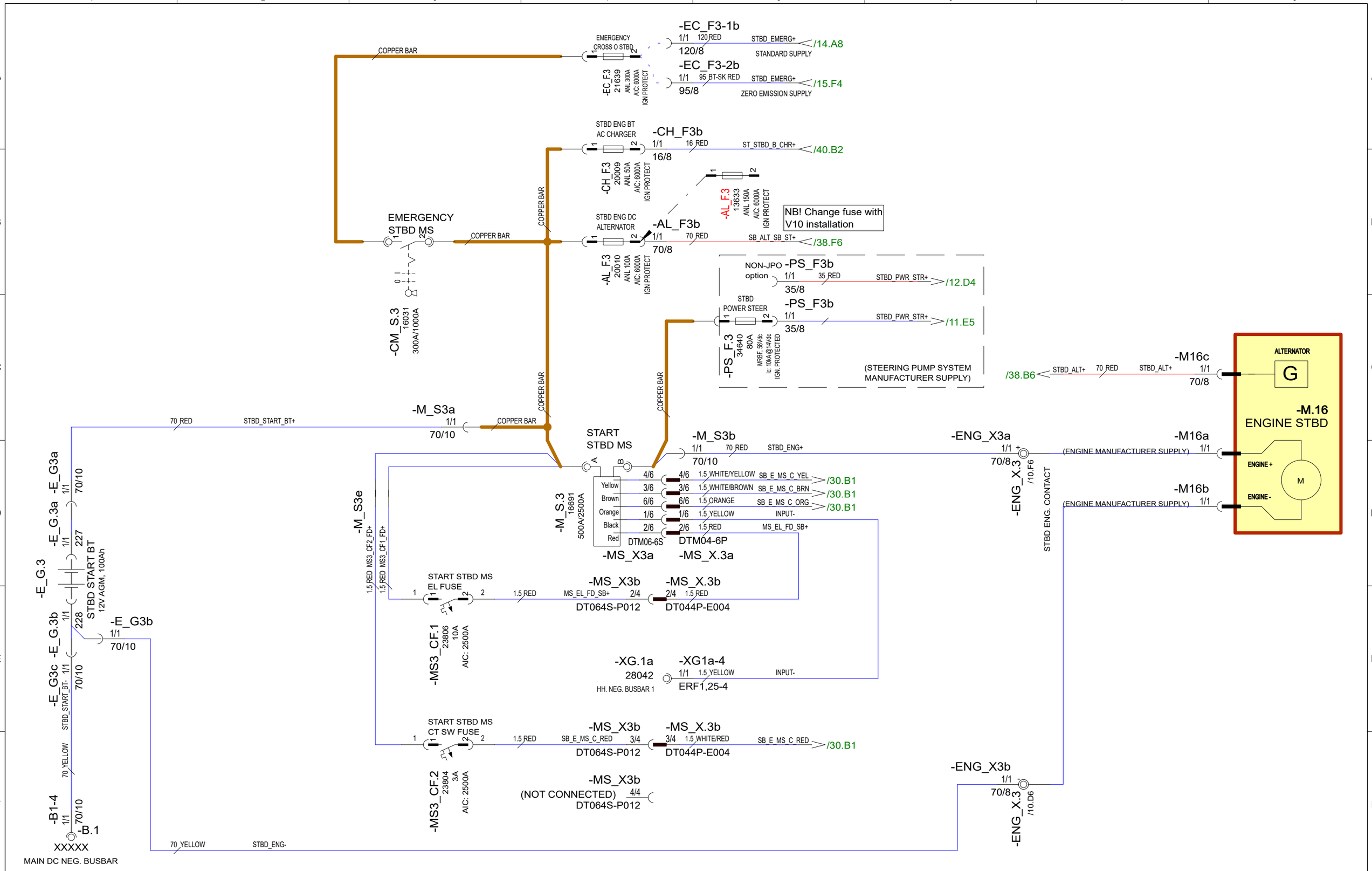

30.10.2023	PF	C3: 2004890; V10 FUSES	Date	30.10.2023	NAVIX	Axopar		
24.3.2023	TuM	A1: 2004274; NOT MODIFIED.	Drawing by	TuM		Boat	Sub-product code	Product code / Project ID
30.3.2023	TuM	B2: 2004274; -XG1a-4, 227 & 228 TO E_G3 ADDED	Sheet rev.	3		45	DC: ENGINE STBD - DIAGRAM	HL
Date of modification	Modified by	Description	Project rev.	C	Copyright by	Boat model	Title	Loc / 10 / 444 Sheet

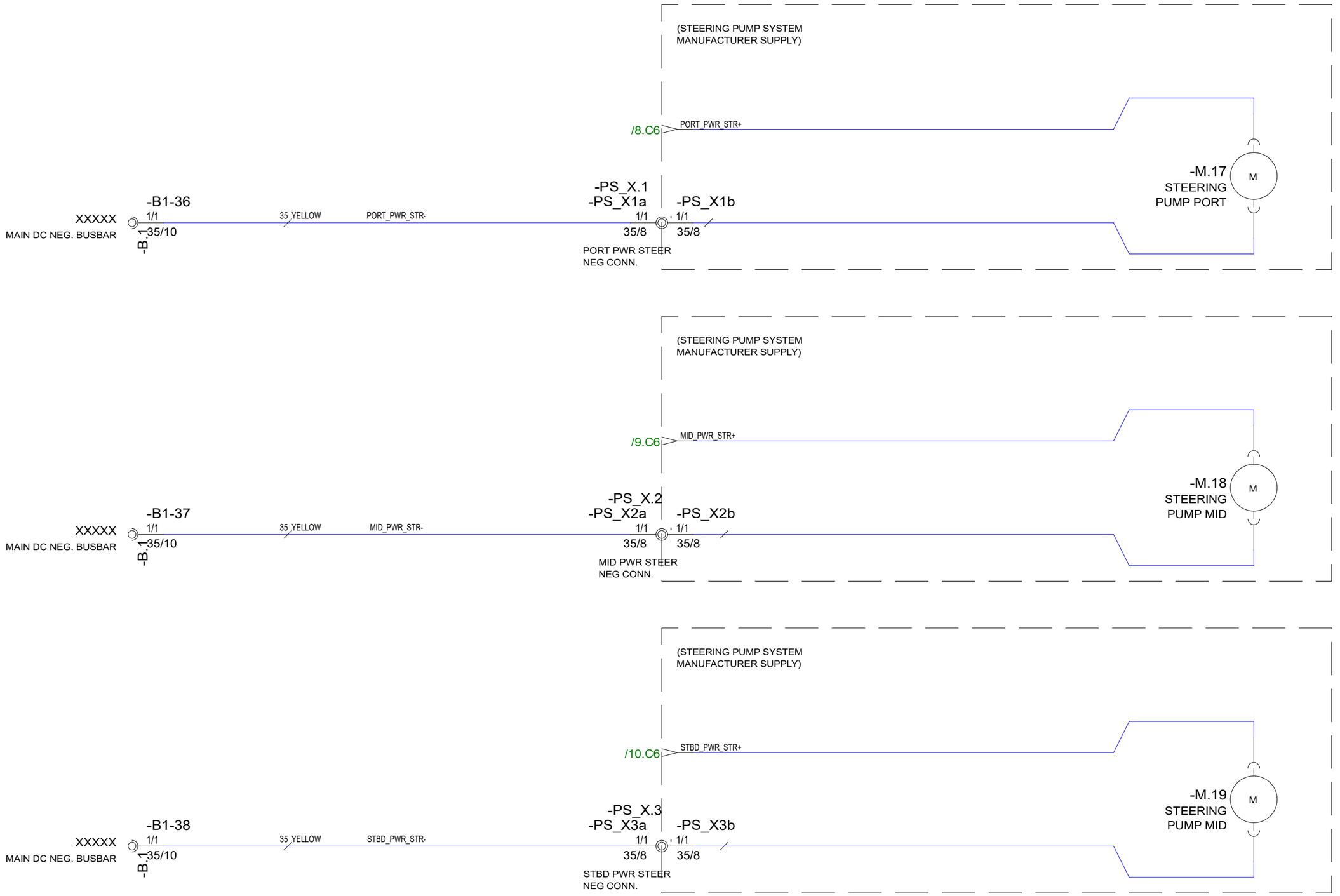

30.10.2023	PF	C3: 2004890; NOT MODIFIED	Date	30.10.2023	NAVIX	Axopar			
24.3.2023	TuM	A1: 2004274; NOT MODIFIED.	Drawing by	TuM		Boat	Sub-product code	Product code	Project ID
30.3.2023	TuM	B2: 2004274; NOT MODIFIED.	Sheet rev.	3		45	DC: POWER STEER, JPO - DIAGRAM	HL	11/ 444
Date of modification	Modified by	Description	Project rev.	C	Copyright by	Boat model	Title	Loc	Sheet

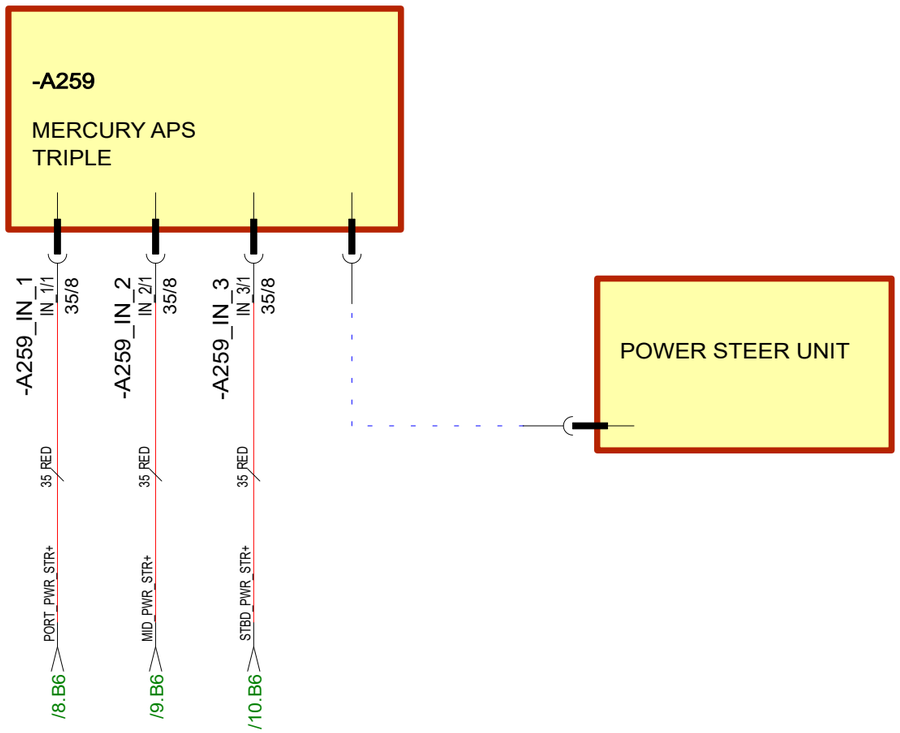

30.10.2023	PF	C3: 2004890; NON-JPO cables added	Date	30.10.2023	Copyright by NAVIX	Axopar Boat			
24.3.2023	TuM	A1: 2004274; NOT MODIFIED.	Drawing by	TuM					
30.3.2023	TuM	B2: 2004274; NOT MODIFIED.	Sheet rev.	3		45 Boat model	DC: POWER STEER. NO JPO - DIAGRAM Title	HL Loc	12 / 444 Sheet
Date of modification	Modified by	Description	Project rev.	C					

NOTE.
TOTAL LENGTHS OF POSITIVE
AND NEGATIVE CABLES MUST BE SAME
IN ALL SERVICE BATTERY SUPPLY CIRCUITS.

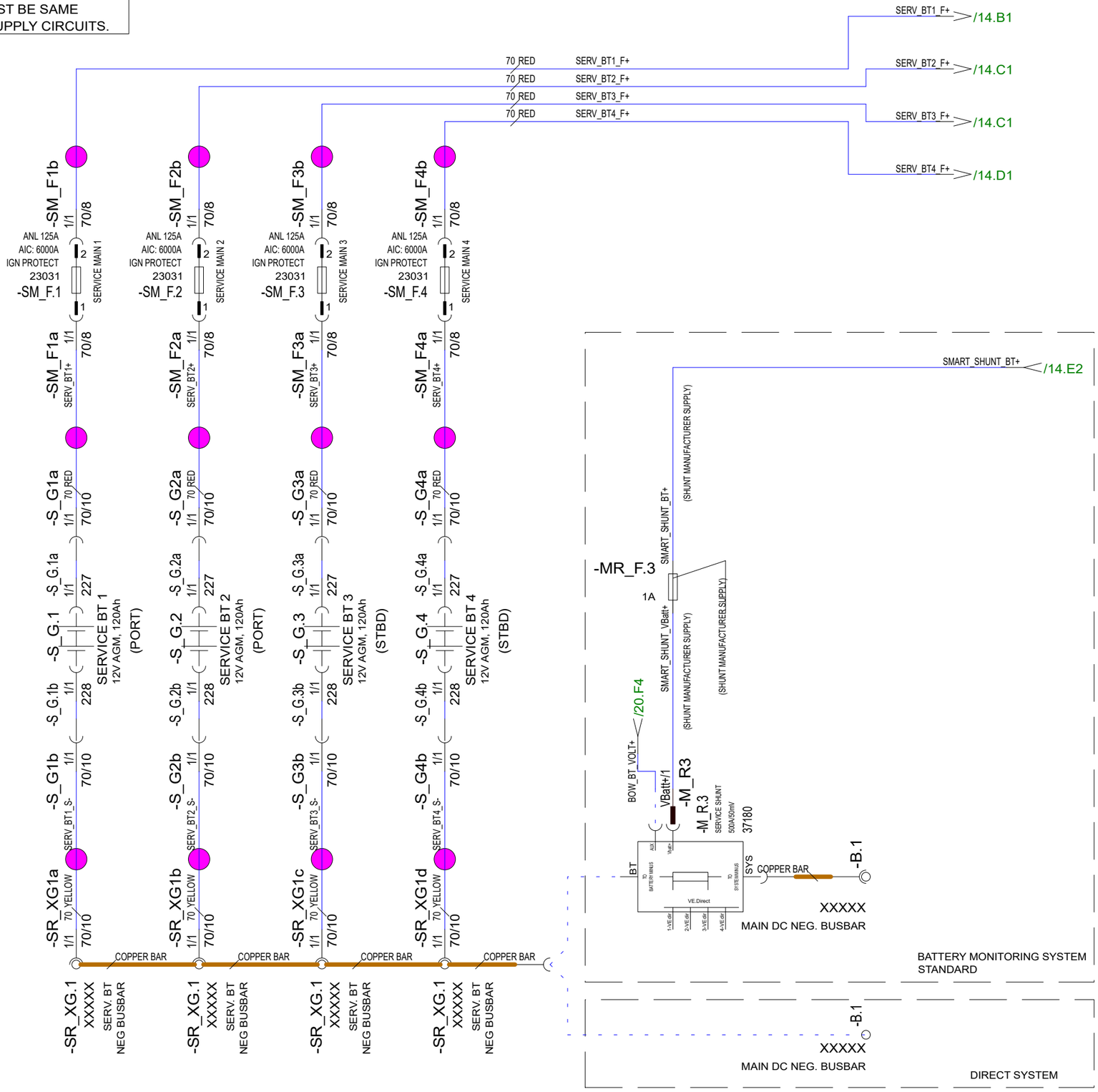

Date of modification	Modified by	Description
30.10.2023	PF	C3: 2004890; NOT MODIFIED
24.3.2023	TuM	A1: 2004274; NOT MODIFIED.
30.3.2023	TuM	B2: 2004274; 227 & 228 ADDED TO S_G1-4.

Date	30.10.2023
Drawing by	TuM
Sheet rev.	3
Project rev.	C

Copyright by

Axopar				
Boat	Sub-product code	Product code	Project ID	
45	DC: SERVICE STANDARD			
Boat model	Title	HL		13 / 444
	BATTERY - DIAGRAM	Loc		Sheet

NOTE.
POSITIVE CABLES MUST TO BE SAME LENGTH.

TO GYRO SYSTEM /27.D1 SERV_MS+

-IM_F5a INV/CHR MAIN 1 /42.C2 INV/CHR_DC_MS+ 120 RED 1/1 120/8
-IM_F5 23032 ANL 200A AIC: 6000A IGN PROTECT

-IM_F6a INV/CHR MAIN 2 /42.C2 INV/CHR_DC_MS+ 120 RED 1/1 120/8
-IM_F6 23032 ANL 200A AIC: 6000A IGN PROTECT

-M_S7a /13.A6 SERV_BT1_F+ 1/1 70/8
-SM_F.6 23031 ANL 125A AIC: 6000A IGN PROTECT
SERVICE MSU MAIN 1

-M_S7b /13.A6 SERV_BT2_F+ 1/1 70/8
-SM_F.7 23031 ANL 125A AIC: 6000A IGN PROTECT
SERVICE MSU MAIN 2

-M_S7c /13.A6 SERV_BT3_F+ 1/1 70/8
-SM_F.8 23031 ANL 125A AIC: 6000A IGN PROTECT
SERVICE MSU MAIN 3

-M_S7d /13.B6 SERV_BT4_F+ 1/1 70/8
-SM_F.9 23031 ANL 125A AIC: 6000A IGN PROTECT
SERVICE MSU MAIN 4

-M_S7g /13.C6 SMART_SHUNT_BT+
ZERO EM SYSTEM

COPPER BAR

SERVICE MSU MAIN 5
-SM_F.5 20012 ANL 500A AIC: 6000A IGN PROTECT

-ES_F2-1b 1/1 35 BT-SK RED 35/8 /36.B1 ES MAIN CS+
ESSENTIAL MAIN - CS ANL 50A AIC: 6000A IGN PROTECT 20009 -ES_F.2-1

-NES_F3-1b 1/1 35 BT-SK RED 35/8 /36.F1 NES MAIN CS+
NON ESS MAIN - CS ANL 50A AIC: 6000A IGN PROTECT 20009 -NES_F.3-1

-AL_F4-1b 1/1 70 RED 70/8 /38.F2 PT ALT SERV+
PORT ENG DC ALTERNATOR ANL 100A AIC: 6000A IGN PROTECT 20010 -AL_F.4-1
V10 ANL 150A AIC: 6000A IGN PROTECT 13633 -AL_F.4-1

-AL_F5-1b 1/1 70 RED 70/8 /38.F4 MD ALT SERV+
MID ENG DC ALTERNATOR ANL 100A AIC: 6000A IGN PROTECT 20010 -AL_F.5-1
V10 ANL 150A AIC: 6000A IGN PROTECT 13633 -AL_F.5-1

-AL_F6-1b 1/1 70 RED 70/8 /38.F6 SB ALT SERV+
STBD ENG DC ALTERNATOR ANL 100A AIC: 6000A IGN PROTECT 20010 -AL_F.6-1
V10 ANL 150A AIC: 6000A IGN PROTECT 13633 -AL_F.6-1

-EC_F4-1b 1/1 120 RED 120/8 /8.A5 PORT_EMERG+
EMERGENCY CROSS O PORT ANL 300A AIC: 6000A IGN PROTECT 21639 -EC_F.4-1

-EC_F5-1b 1/1 120 RED 120/8 /9.A5 MID_EMERG+
EMERGENCY CROSS O MID ANL 300A AIC: 6000A IGN PROTECT 21639 -EC_F.5-1

-EC_F6-1b 1/1 120 RED 120/8 /10.A5 STBD_EMERG+
EMERGENCY CROSS O STBD ANL 300A AIC: 6000A IGN PROTECT 21639 -EC_F.6-1

NB! Change fuses with V10 installation

RESERVED FOR SOLAR POWER TRICKLE SYSTEM

RESERVED FOR SOLAR POWER HEAVY DUTY SYSTEM

AUDIO_AMP_1_F+ /78.A1 TO AUDIO AMP 1
AUDIO_AMP_1_F+ /78.D1
AUDIO_AMP_2_F+ /79.A1 TO AUDIO AMP 2
AUDIO_AMP_2_F+ /79.E1
(NOT AVAILABLE) TO AUDIO AMP 3
AUDIO_AMP_3_F+ /80.E1

SERVICE MS

-M_S7e

-M_S.7 16691 500A/2500A DTM06-6S -MS_X5-1a
A: Yellow 4/6 PP/SR_MS_C_YEL /32.A2
Brown 3/6 PP/SR_MS_C_BRN /32.A2
Orange 6/6 PP/SR_MS_C_ORG /32.B2
Black 1/6 INPUT- /32.B2
Red 2/6 MS_EL_FD_PP/SR+ /32.B2

MS4_CF1_FD+ 1.5 RED
SERVICE MS EL
-MS7_CF.1 23806 10A AIC: 2500A
-MS_X5-1b 2/4 MS_EL_FD_SERV+ DT064S-P012 MS_EL_FD_PP/SR+ /32.C2

MS4_CF2_FD+ 1.5 RED
SERVICE MS CT SW
-MS7_CF.2 23804 3A AIC: 2500A
-MS_X5-1b 3/4 SERV_MS_C_RED DT064S-P012 PP/SR_MS_C_RED /32.E2

-MS_X5-1b 4/4 (NOT CONNECTED) DT064S-P012 (RESERVED FOR ZERO EM. BMS UNIT SUPPLY)

-MS_X5-1c /82.F1 STRG_R_OUTLET+ 1/1 6 RED 2635110
STORAGE ROOM OUTLET
STRG_R_OUTLET+ 6 RED STRG_R_OUTLET_F+
20A AIC: 2500A 23808 -NES_F.6-1

-M_S7h

-ES_F1-1b 1/1 95 BT-SK RED 95/8 /35.B1 ES_MAIN_SW+
ESSENTIAL MAIN - SW -ES_F.1-1 13633 ANL 150A AIC: 6000A IGN PROTECT

-NES_F1-1b 1/1 95 BT-SK RED 95/8 /35.E1 NES_MAIN_1_SW+
NON ESS MAIN 1 - SW -NES_F.1-1 13633 ANL 150A AIC: 6000A IGN PROTECT

-NES_F2-1b 1/1 95 BT-SK RED 95/8 /36.D1 NES_MAIN_2_SW+
NON ESS MAIN 2 - SW -NES_F.2-1 13633 ANL 150A AIC: 6000A IGN PROTECT

SERV_MS_SW+ /23.D1 AFT WINCH SUPPLY

Date of modification	Modified by	Description
30.10.2023	PF	C3: 2004890; V10 FUSES
24.3.2023	TuM	A1: 2004274; NOT MODIFIED.
30.3.2023	TuM	B2: 2004274; NOT MODIFIED.

Date 30.10.2023
Drawing by TuM
Sheet rev. 3
Project rev. C

Copyright by NAVIX

Boat: Axopar
Boat model: 45
Sub-product code:
Product code:
Project ID:
Title: DC: SERVICE STANDARD MAIN SW - DIAGRAM
Loc: HL
Sheet: 14 / 444

NOTE.
POSITIVE CABLES MUST TO BE SAME LENGTH.

NOTE.
POSITIVE CABLES MUST TO BE SAME LENGTH.

NOTE.
NEGATIVE CABLES MUST TO BE SAME LENGTH.

-ES_G1a 1/1 95/10
-ES_G.1a +/1 227
-ES_G.1 227
-ES_G.1b -/1 228
-ES_G1b 1/1 95/10
ESS_SRV_BT1_S- 95/10
ESSENTIAL SERVICE BT 1
12V AGM, 120Ah

-ES_G2a 1/1 95/10
-ES_G.2a +/1 227
-ES_G.2 227
-ES_G.2b -/1 228
-ES_G2b 1/1 95/10
ESS_SRV_BT2_S- 95/10
ESSENTIAL SERVICE BT 2
12V AGM, 120Ah

-M_R2a BT-/1 95 YELLOW 95/10
-M_R2b BT-/1 95 YELLOW 95/10

95 BT-SK RED ESS_SRV_BT1+
95 BT-SK RED ESS_SRV_BT2+

-ESM_F1a 1/1 95/8
-ESM_F.1 13633 ANL 150A AIC: 6000A IGN PROTECT
ESS SERVICE MAIN 1

-ESM_F2a 1/1 95/8
-ESM_F.2 13633 ANL 150A AIC: 6000A IGN PROTECT
ESS SERVICE MAIN 2

COPPER BAR

/39.A2 DC-DC_M1_IN+ 50 RED
-DDM_F1b 1/1 50/8
DC/DC CHARGER MAIN 1
ANL 100A AIC: 6000A IGN PROTECT
20010 -DDM_F.1

/39.A4 DC-DC_M2_IN+ 50 RED
-DDM_F2b 1/1 50/8
DC/DC CHARGER MAIN 2
ANL 100A AIC: 6000A IGN PROTECT
20010 -DDM_F.2

/39.A7 DC-DC_M3_IN+ 50 RED
-DDM_F3b 1/1 50/8
DC/DC CHARGER MAIN 3
ANL 100A AIC: 6000A IGN PROTECT
20010 -DDM_F.3

RESERVED FOR SOLAR POWER TRICKLE SYSTEM
RESERVED FOR SOLAR POWER HEAVY DUTY SYSTEM

SERVICE AC CHARGER
-CH_F4b 1/1 16 RED SERV_B_CHR+ /41.A2
16/8
-CH_F.4 20009 ANL 50A AIC: 6000A IGN PROTECT

ESSENTIAL MAIN - CS
-ES_F2-2b 1/1 35 BT-SK RED ES_MAIN_CS+ /36.A1
35/8
-ES_F.2-2 20009 ANL 50A AIC: 6000A IGN PROTECT

PORT ENG DC ALTERNATOR
-AL_F4-2b 1/1 70 RED PT_ALT_SERV+ /38.F2
70/8
V10
-AL_F.4-2 13633 ANL 150A AIC: 6000A IGN PROTECT
-AL_F4-2 20010 ANL 100A AIC: 6000A IGN PROTECT

NB! Change fuses with V10 installation

MID ENG DC ALTERNATOR
-AL_F5-2b 1/1 70 RED MD_ALT_SERV+ /38.F4
70/8
V10
-AL_F.5-2 13633 ANL 150A AIC: 6000A IGN PROTECT
-AL_F5-2 20010 ANL 100A AIC: 6000A IGN PROTECT

STBD ENG DC ALTERNATOR
-AL_F6-2b 1/1 70 RED SB_ALT_SERV+ /38.F6
70/8
V10
-AL_F.6-2 13633 ANL 150A AIC: 6000A IGN PROTECT
-AL_F6-2 20010 ANL 100A AIC: 6000A IGN PROTECT

ESSENTIAL MAIN - SW
-ES_F1-2b 1/1 95 BT-SK RED ES_MAIN_SW+ /35.B1
95/8
-ES_F.1-2 13633 150A AIC: 6000A IGN PROTECT

ESSENTIAL SERVICE MS
-MS_X.4a
-M_S.4 16691 500A/2500A
Yellow 4/6 4/6 1.5 WHITE/YELLOW SERV_MS_C_YEL /31.B1
Brown 3/6 3/6 1.5 WHITE/BROWN SERV_MS_C_BRN /31.B1
Orange 6/6 6/6 1.5 ORANGE SERV_MS_C_ORG /31.B1
Black 1/6 1/6 1.5 YELLOW
Red 2/6 2/6 1.5 RED MS_EL_FD_SERV+
DTM06-6S DTM04-6P
-MS_X4a

-M_S4e
1.5 RED MS4_CF2_FD+
1.5 RED MS4_CF1_FD+

ESS SERVICE MS EL
-MS4_CF.1 23806 10A AIC: 2500A
1.5 RED MS_EL_FD_SERV+ 2/4
-MS_X4b DT064S-P012
2/4 1.5 RED
-MS_X.4b DT044P-E004

-XG.1a 28042 HH. NEG. BUSBAR 1
1/1 1.5 YELLOW INPUT-
-XG1a-6 ERF1,25-4

ESS SERVICE MS CT SW
-MS4_CF.2 23804 3A AIC: 2500A
1.5 RED SERV_MS_C_RED 3/4
-MS_X4b DT064S-P012
3/4 1.5 WHITE/RED SERV_MS_C_RED /31.B1
-MS_X.4b DT044P-E004

-MS_X4b (NOT CONNECTED) 4/4 DT064S-P012

BATTERY MONITORING SYSTEM
-M_S4g
(SHUNT MANUFACTURER SUPPLY)
SMART_SHUNT_BT+
SMART_SHUNT_VBatt+
(SHUNT MANUFACTURER SUPPLY)
-MR_F.1 1A

SHUNT SHUNT
BT
BOW_BT_VOLT+ /20.F4
VBatt+/1
-M_R2ct
-M_R.2 ES SERVICE SHUNT 500A/50mV 37180
SYS
-M_R2c SYS-/1 120/10
120 YELLOW ESS_SERV_BT-

NOTE.
KEEP AS SHORT AS POSSIBLE.
DO NOT BUNDLE WITH OTHER WIRES.

-B.1 XXXXX MAIN DC NEG. BUSBAR
-B.1 XXXXX MAIN DC NEG. BUSBAR
DIRECT SYSTEM

-B1-5 1/1 120/10
-B.1 XXXXX MAIN DC NEG. BUSBAR

EMERGENCY CROSS O PORT
-EC_F.4-2 21639 ANL 300A AIC: 6000A IGN PROTECT
-EC_F4-2b 1/1 95/8
95 BT-SK RED PORT_EMERG+ /8.A5

EMERGENCY CROSS O MID
-EC_F.5-2 21639 ANL 300A AIC: 6000A IGN PROTECT
-EC_F5-2b 1/1 95/8
95 BT-SK RED MID_EMERG+ /9.A5

EMERGENCY CROSS O STBD
-EC_F.6-2 21639 ANL 300A AIC: 6000A IGN PROTECT
-EC_F6-2b 1/1 95/8
95 BT-SK RED STBD_EMERG+ /10.A5

29.5.2024	PF/TuM	C3: 2004890; V10 FUSES; 2004998; BMS SYSTEM UPDATE.	Date	30.10.2023	NAVIX	Axopar		
24.3.2023	TuM	A1: 2004274; NOT MODIFIED.	Drawing by	TuM		Boat	Sub-product code	Product code / Project ID
30.3.2023	TuM	B2: 2004274; XG1a-6, 227 & 228 TO ES_G1-2 ADDED.	Sheet rev.	3		45	DC: SERVICE ZERO EMISSION - DIAGRAM	HL
Date of modification	Modified by	Description	Project rev.	C	Copyright by	Boat model	Title	Loc / 15 / 444 Sheet

NOTE.
POSITIVE CABLES MUST TO BE SAME LENGTH.

NOTE.
NEGATIVE CABLES MUST TO BE SAME LENGTH.

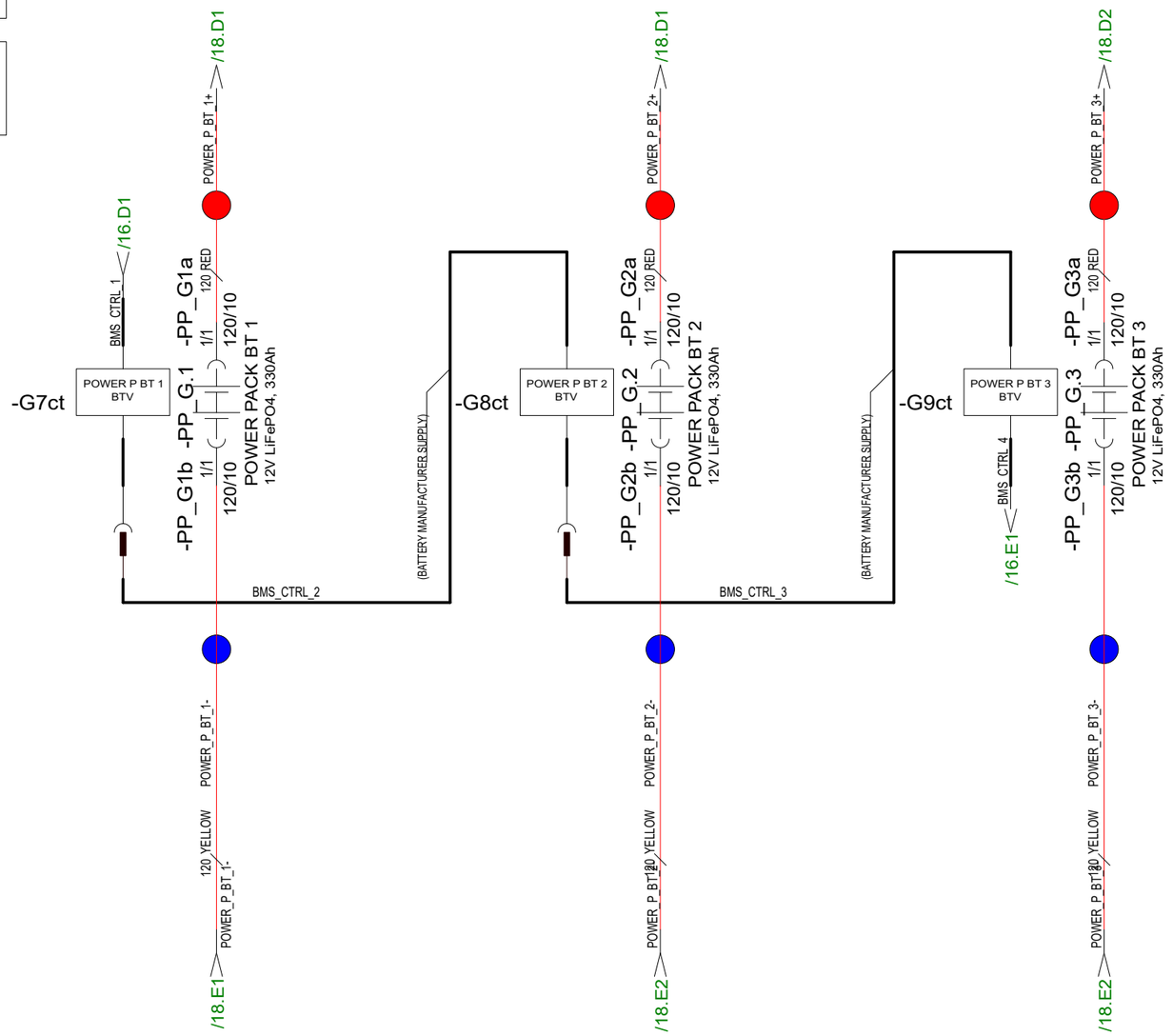

(BATTERY MANUFACTURER SUPPLY)
BMS_CTRL_1 /16.B2

(BATTERY MANUFACTURER SUPPLY)
BMS_CTRL_4 /16.C5

26.4.2024	TuM	C3: 2004998; BMS SYSTEM UPDATE, 1000A SHUNT (M_R1) REMOVED.	Date	30.10.2023	NAVIX	Axopar			
24.3.2023	TuM	A1: 2004274; NOT MODIFIED.	Drawing by	TuM		Boat	Sub-product code	Product code	Project ID
30.3.2023	TuM	B2: 2004274; NOT MODIFIED.	Sheet rev.	3		45	DC: POWER PACK BATTERY - DIAGRAM	HL	16 / 444
Date of modification	Modified by	Description	Project rev.	C	Copyright by	Boat model	Title	Loc	Sheet

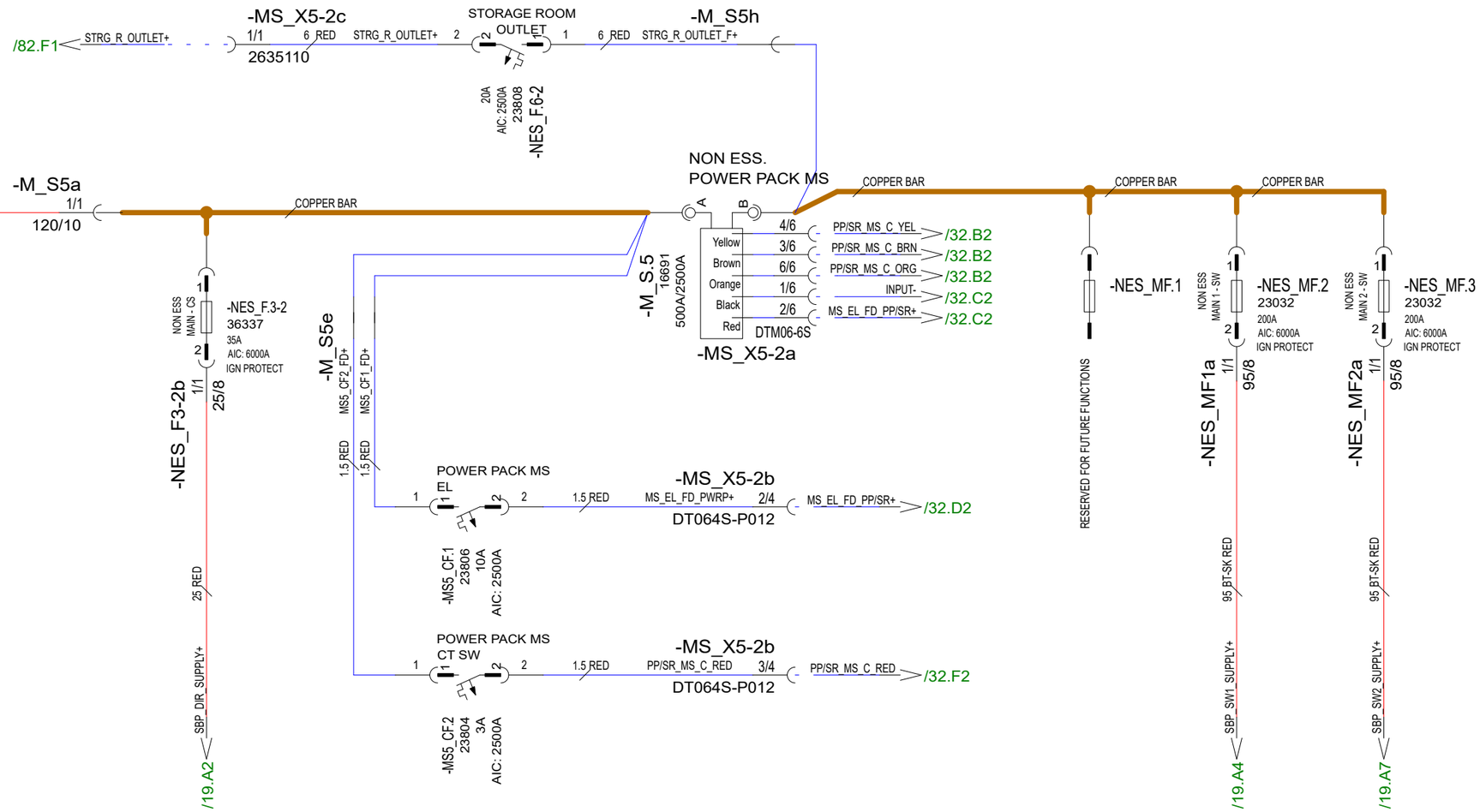

26.4.2024	PF/TuM	C3: 2004998; BMS SYSTEM UPDATED, GM_S.1, HEAVY DT SOLAR REMOVED	Date	30.10.2023	NAVIX	Axopar		
24.3.2023	TuM	A1: 2004274; NOT MODIFIED.	Drawing by	TuM		Boat	Sub-product code	Product code / Project ID
30.3.2023	TuM	B2: 2004274; NOT MODIFIED.	Sheet rev.	3		45	DC: POWER PACK - DIAGRAM	HL
Date of modification	Modified by	Description	Project rev.	C	Copyright by	Boat model	Title	Loc / 17 / 444 Sheet

NOTE.
POSITIVE CABLES MUST TO BE SAME LENGTH.

NOTE.
POSITIVE CABLES MUST TO BE SAME LENGTH.

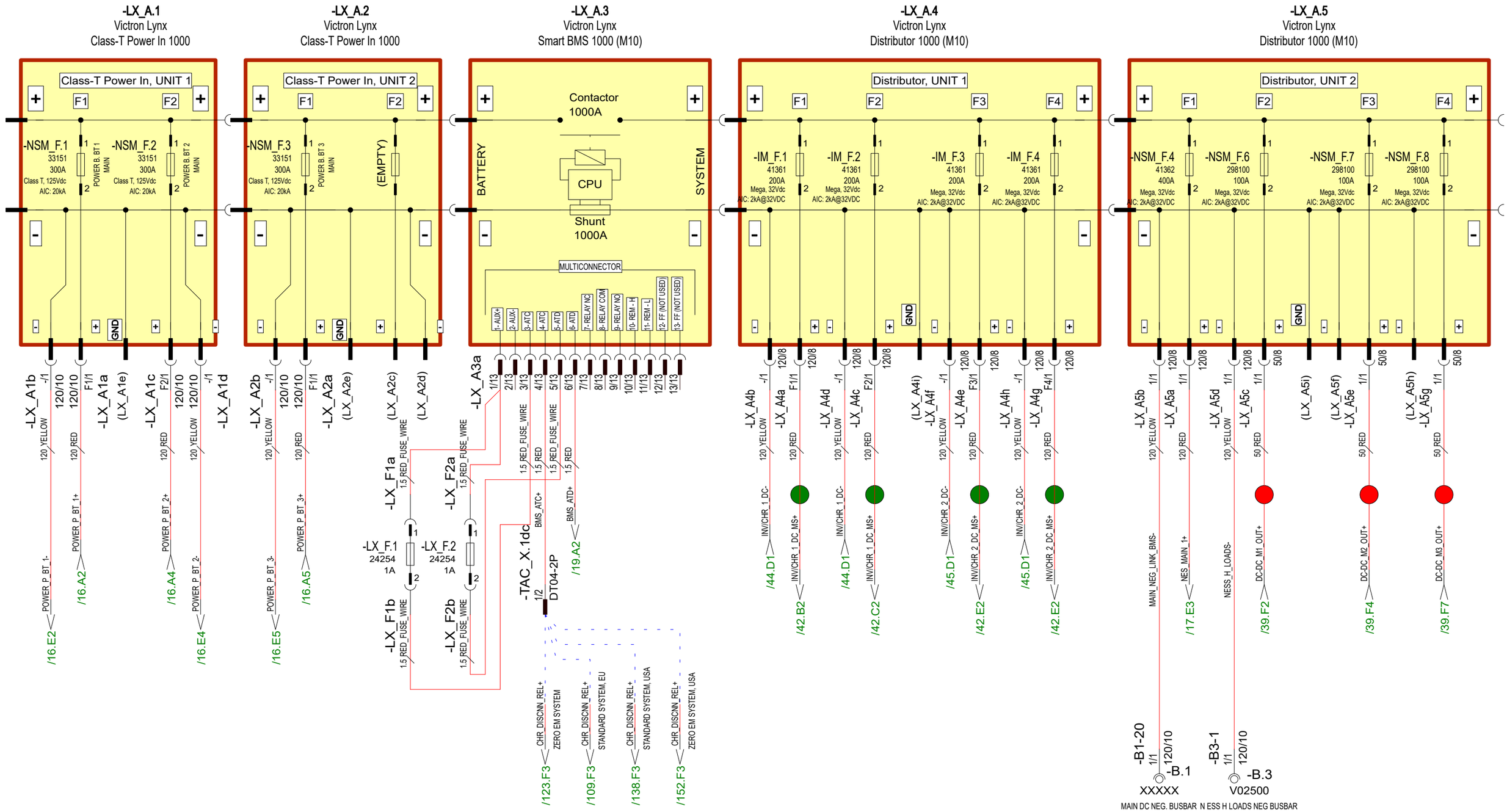

26.4.2024	TuM	C3: 2004998; BMS SYSTEM UPDATE, LYNX SYSTEM ADDED.	Date	26.4.2024	NAVIX	Axopar			
			Drawing by	TuM		Boat	Sub-product code	Product code	Project ID
			Sheet rev.	3		45	DC: POWER PACK	HL	
Date of modification	Modified by	Description	Project rev.	C	Copyright by	Boat model	BMS/ DISTRIBUTION - DIAGRAM	Loc	18 / 444
							Title		Sheet

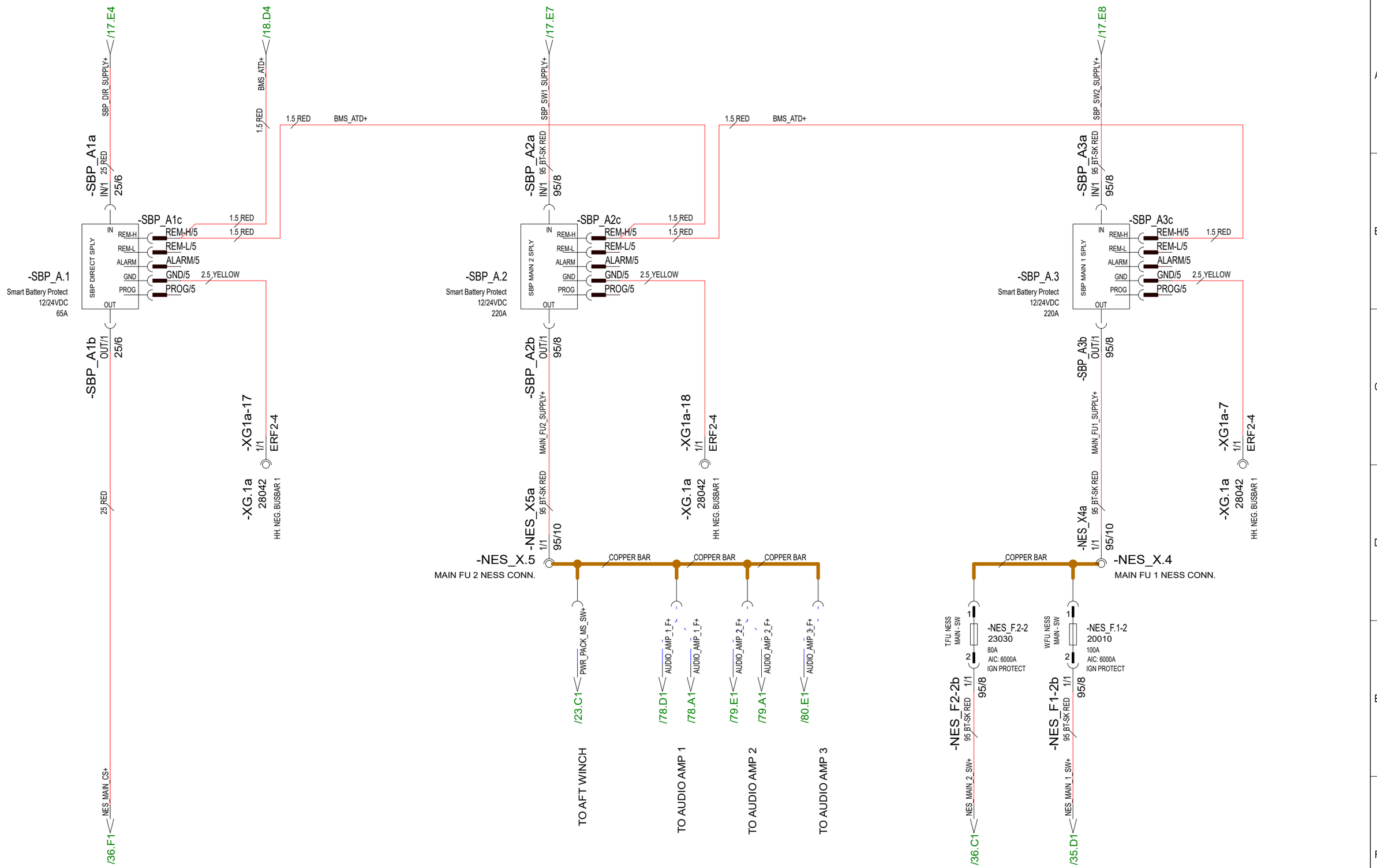

26.4.2024	TuM	C3: 2004998; BMS SYSTEM UPDATE, SBP SYSTEM ADDED.	Date	26.4.2024	NAVIX	Axopar			
			Drawing by	TuM		Boat	Sub-product code	Product code	Project ID
			Sheet rev.	3		45	DC: POWER PACK BATTERY PROTECTION - DIAGRAM		19 / 444
Date of modification	Modified by	Description	Project rev.	C	Copyright by	Boat model	Title	Loc	Sheet

NOTE.
POSITIVE CABLES MUST TO BE SAME LENGTH.

NOTE.
POSITIVE CABLES MUST TO BE SAME LENGTH.

NOTE.
NEGATIVE CABLES MUST TO BE SAME LENGTH.

NB! Change fuses with V10 installation

-CH_F5b
H AUX BOW AC CHARGER
/41.B2 H_AUX_B_CHR+ 16 RED 1/1 16/8
ANL 50A AIC: 6000A IGN PROTECT 20009 -CH_F.5

-AL_F7b
PORT ENG DC ALTERNATOR
/38.F2 PT_ALT_H_AUX+ 70 RED 1/1 70/8
V10
ANL 150A AIC: 6000A IGN PROTECT 13633 -AL_F.7
ANL 100A AIC: 6000A IGN PROTECT 20010 -AL_F.7

-AL_F8b
MID ENG DC ALTERNATOR
/38.F5 MD_ALT_H_AUX+ 70 RED 1/1 70/8
V10
ANL 150A AIC: 6000A IGN PROTECT 13633 -AL_F.8
ANL 100A AIC: 6000A IGN PROTECT 20010 -AL_F.8

-AL_F9b
STBD ENG DC ALTERNATOR
/38.F7 SB_ALT_H_AUX+ 70 RED 1/1 70/8
V10
ANL 150A AIC: 6000A IGN PROTECT 13633 -AL_F.9
ANL 100A AIC: 6000A IGN PROTECT 20010 -AL_F.9

COPPER BAR

-W_F3b
BOW WINCH FOLDING ARM
1/1 25 RED BOW_W_ARM_F+ /25.A1 25/8
-W_F.3 21614 60A AIC: 6000A IGN PROTECT

-W_F2b
BOW WINCH
1/1 70 RED BOW_WINCH_F+ /24.F1 70/8
-W_F.2 13633 150A AIC: 6000A IGN PROTECT

-BTH_F1b
BOW THRUSTER MAIN 1
1/1 95 RED BOW_TH_1+ /26.E1 95/8
-BTH_F.1 36353 175A AIC: 6000A IGN PROTECT

-BTH_F2b
BOW THRUSTER MAIN 2
1/1 95 RED BOW_TH_2+ /26.F1 95/8
-BTH_F.2 36353 175A AIC: 6000A IGN PROTECT

-BHA_F1a 1/1 120/8
-BHA_F.1 23032 200A AIC: 6000A IGN PROTECT
BOW HEAVY AUX MAIN 1
-BHA_F1b 1/1 120/8
-M_S6a 1/1 120/10
120 RED BOW_HA_BT+
120 RED BOW_HA_BT+
BOW_HA_MS+

-BHA_F2a 1/1 120/8
BOW HEAVY AUX MAIN 2
-BHA_F2b 1/1 120/8
-M_S6b 1/1 120/10
-BHA_F.2 23032 200A AIC: 6000A IGN PROTECT
BOW_HA_MS+

-M_S6g
2.5 RED BOW_BT_VOLT_F+

-BHA_G1a 1/1 120/10
-BHA_G1b 1/1 120/10
-BHA_G.1a 1/1 227
-BHA_G.1 HEAVY AUX BOW BT 12V AGM, 120Ah
-BHA_G.1c 1/1 228
-BHA_G1c 1/1 120/10 BOW_HA_BT- 120 YELLOW
-BHA_G1d 1/1 120/10 BOW_HA_BT- 120 YELLOW

-B2-3 1/1 120/10 V02500 BOW DC NEG. BUSBAR -B.2
-B2-2 1/1 120/10 V02500 BOW DC NEG. BUSBAR -B.2

-MS6_CF.3 23804 3A AIC: 2500A
BOW BT VOLTAGE SENSE
-MS_X6c 1/3 2635310 2.5 RED
-MS_X.6c 1/3 2634310 2.5 RED

-M_RX1 BOW_BT_VOLT+ AUX/1
BOW_BT_VOLT+ /13.E4 BATTERY MONITORING SYSTEM STANDARD
BOW_BT_VOLT+ /15.E2 BATTERY MONITORING SYSTEM ZERO EMISSION

HEAVY AUX BOW MS
-M_S6e 1.5 RED MS6_CF2_FD+ 1.5 RED MS6_CF1_FD+
-M_S.6 16691 500A/2500A
4/6 4/6 1.5 WHITE/YELLOW HA_B_MS_C_YEL /33.B1
3/6 3/6 1.5 WHITE/BROWN HA_B_MS_C_BRN /33.B1
6/6 6/6 1.5 ORANGE HA_B_MS_C_ORG /33.B1
1/6 1/6 1.5 YELLOW INPUT-
2/6 2/6 1.5 RED MS_EL_FD_HA_B+
Yellow Brown Orange Black Red
DTM06-6S DTM04-6P
-MS_X6a -MS_X.6a

H AUX BOW MS EL
1.5 RED MS_EL_FD_HA_B+ 2/4 -MS_X6b DT064S-P012
2/4 1.5 RED -MS_X.6b DT044P-E004
-MS6_CF.1 23806 10A AIC: 2500A

-B.2 V02500 BOW DC NEG. BUSBAR
-B2-9 1/1 1.5 YELLOW INPUT- PR6

H AUX BOW MS CT SW
1.5 RED HA_B_MS_C_RED 3/4 -MS_X6b DT064S-P012
3/4 1.5 WHITE/RED HA_B_MS_C_RED /33.B1 -MS_X.6b DT044P-E004
-MS6_CF.2 23804 3A AIC: 2500A

-MS_X6b (NOT CONNECTED) 4/4 DT064S-P012

-M_S6h 4 RED BOW_CTRL_F+
-MS6_CF4a LINE/1 RSB8152
BOW WINCH/ THRUSTER CTRL
-MS6_CF.4 23807 15A AIC: 2500A
-MS6_CF4b LOAD/1
-MS6_CF4c 1/1
-MS_X6c 4 RED 2/3
-MS_X.6c 2/3 BOW_CTRL+ /25.F
-MS_X6c 2.5 RED 3/3
-MS_X.6c 3/3 BOW_CTRL+ /26.C

30.10.2023	PF	C3: 2004890; V10 FUSES	Date	30.10.2023	NAVIX	Axopar		
24.3.2023	TuM	A1: 2004274; NOT MODIFIED.	Drawing by	TuM		Boat	Sub-product code	Product code / Project ID
30.3.2023	TuM	B2: 2004274; -B2-9, 227 & 228 TO BHA_G1 ADDED.	Sheet rev.	3		45	DC: HEAVY AUX BOW - DIAGRAM	HL
Date of modification	Modified by	Description	Project rev.	C	Copyright by	Boat model	Title	Loc / 20 / 444 Sheet

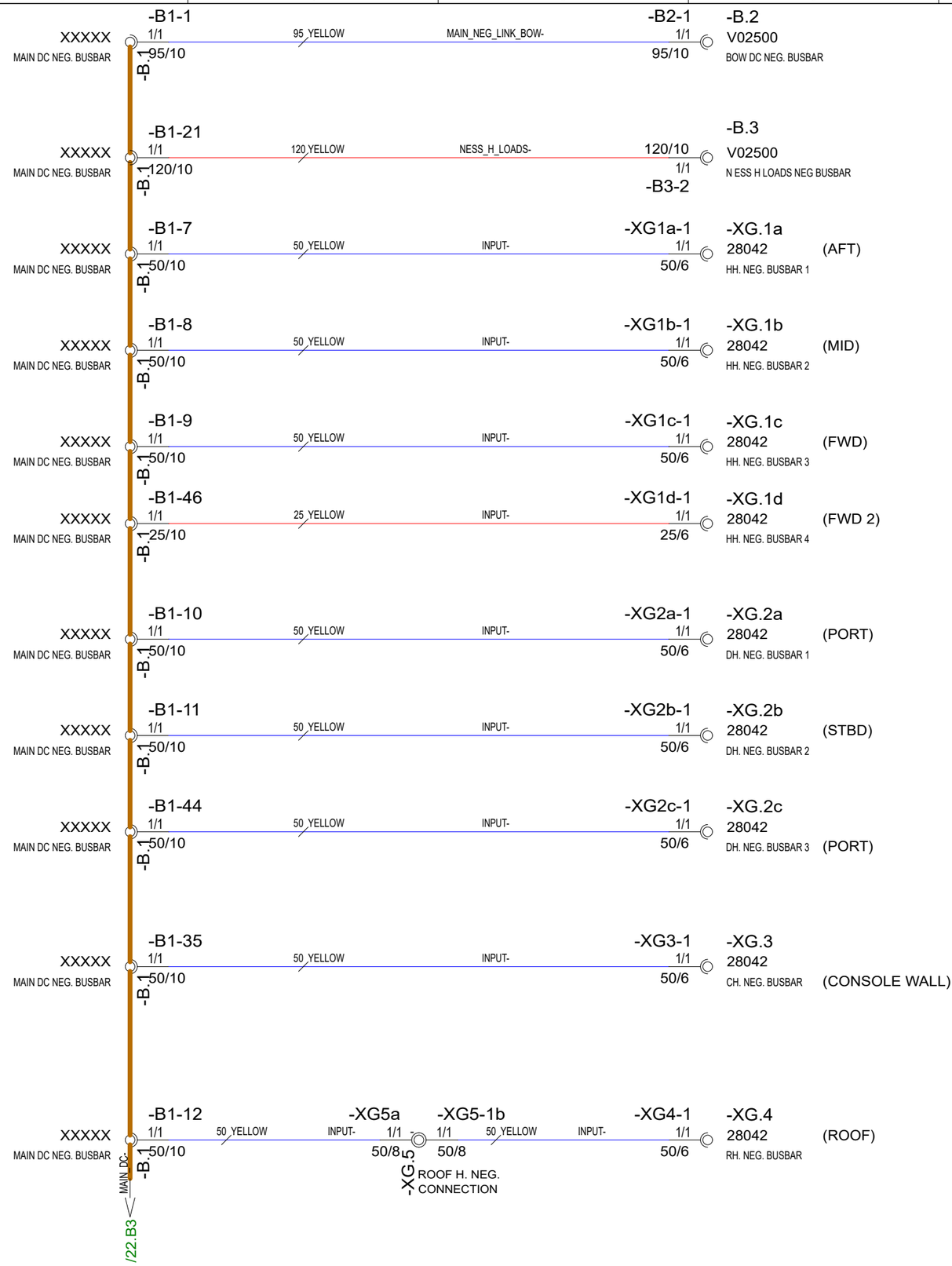

7.6.2024	TuM	C3: 2005065; B3 & XG1d ADDED,	Date	30.10.2023	NAVIX	Axopar		
24.3.2023	TuM	A1: 2004274; NOT MODIFIED.	Drawing by	TuM		Boat	Sub-product code	Product code / Project ID
22.4.2023	TuM	B2: 2004274; HARNESS NEG BUSBARS RE-ARRANGED.	Sheet rev.	3		45	DC: HARNESS NEGATIVE - DIAGRAM	HL
Date of modification	Modified by	Description	Project rev.	C	Copyright by	Boat model	Title	Loc / 21/ 444 Sheet

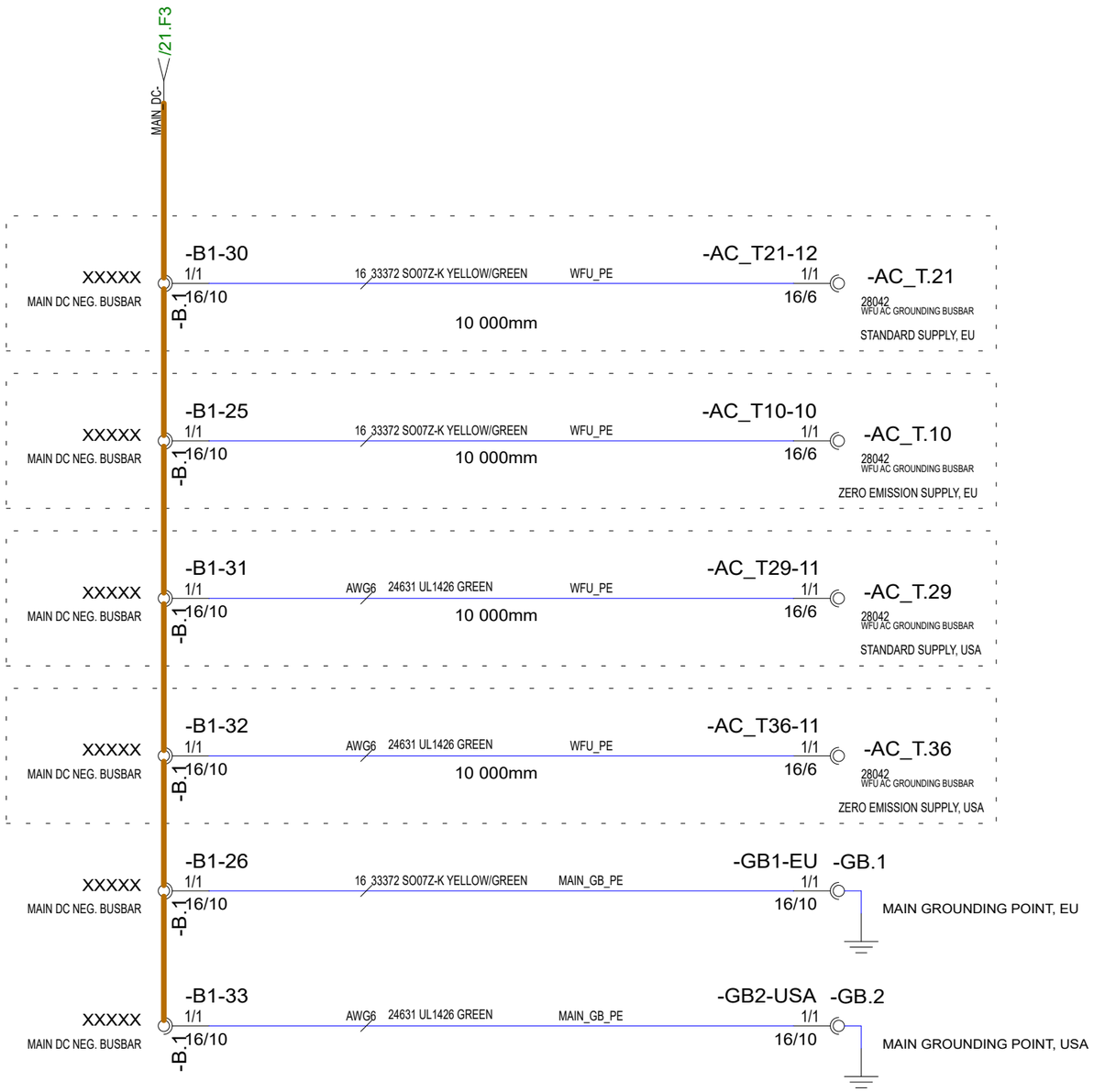

Date of modification	Modified by	Description		
30.10.2023	PF	C3: 2004890; NOT MODIFIED	Date	30.10.2023
24.3.2023	TuM	A1: 2004274; NOT MODIFIED.	Drawing by	TuM
30.3.2023	TuM	B2: 2004274; HARNESS NEG BUSBARS RE-ARRANGED.	Sheet rev.	3
			Project rev.	C

Copyright by

NAVIX

Boat	Sub-product code	Product code	Project ID
Axopar			
Boat model	Title	HL	Sheet
45	DC: MAIN NEGATIVE POINT - DIAGRAM	Loc	22 / 444

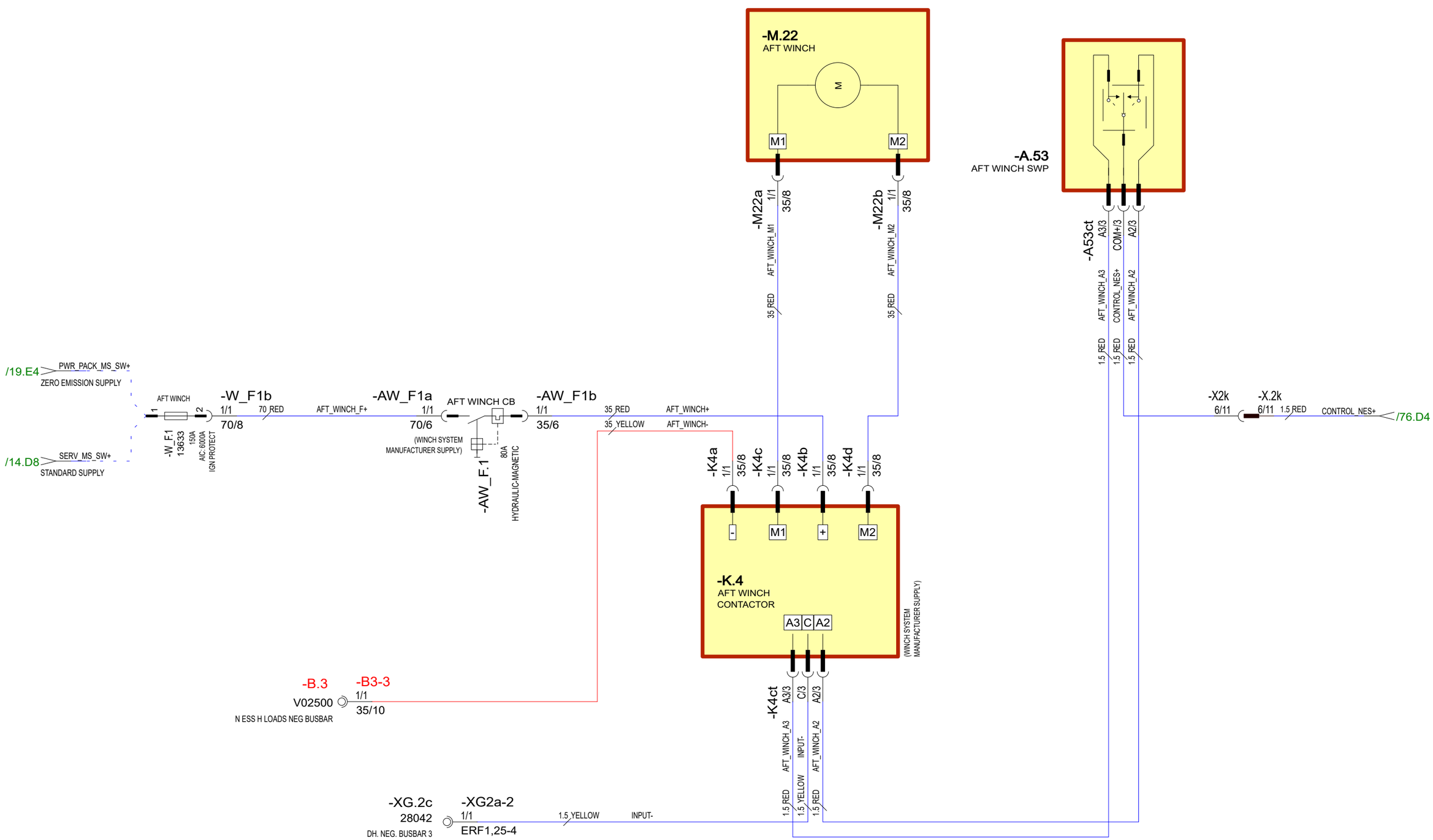

Date of modification	Modified by	Description
26.4.2024	TuM	C3: 2004998; BMS UPDATE, WINCH NEG B1 -> B3.
24.3.2023	TuM	A1: 2004274; NOT MODIFIED.
30.3.2023	TuM	B2: 2004274; -XG2a-2 ADDED.

Date	30.10.2023
Drawing by	TuM
Sheet rev.	3
Project rev.	C

Copyright by

NAVIX

Boat	Sub-product code	Product code	Project ID
Axopar			
Boat model	Title	Loc	Sheet
45	DC: AFT WINCH - DIAGRAM	HL	23 / 444

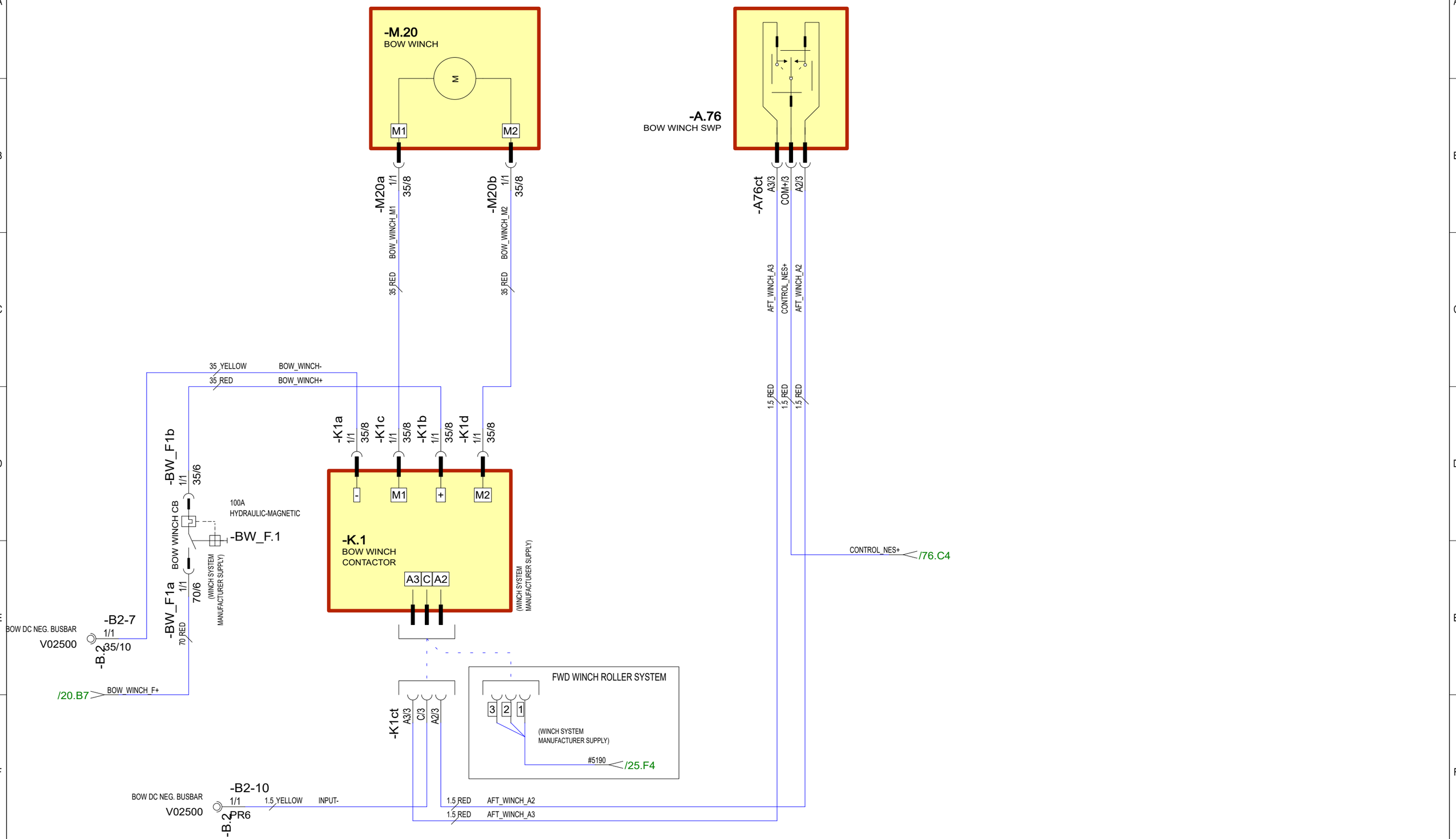

30.10.2023	PF	C3: 2004890; NOT MODIFIED	Date	30.10.2023	NAVIX	Axopar			
24.3.2023	TuM	A1: 2004274; NOT MODIFIED.	Drawing by	TuM		Boat	Sub-product code	Product code	Project ID
30.3.2023	TuM	B2: 2004274; -B2-10 ADDED.	Sheet rev.	3		45	DC: FORE WINCH - DIAGRAM	HL	24 / 444
Date of modification	Modified by	Description	Project rev.	C	Copyright by	Boat model	Title	Loc	Sheet

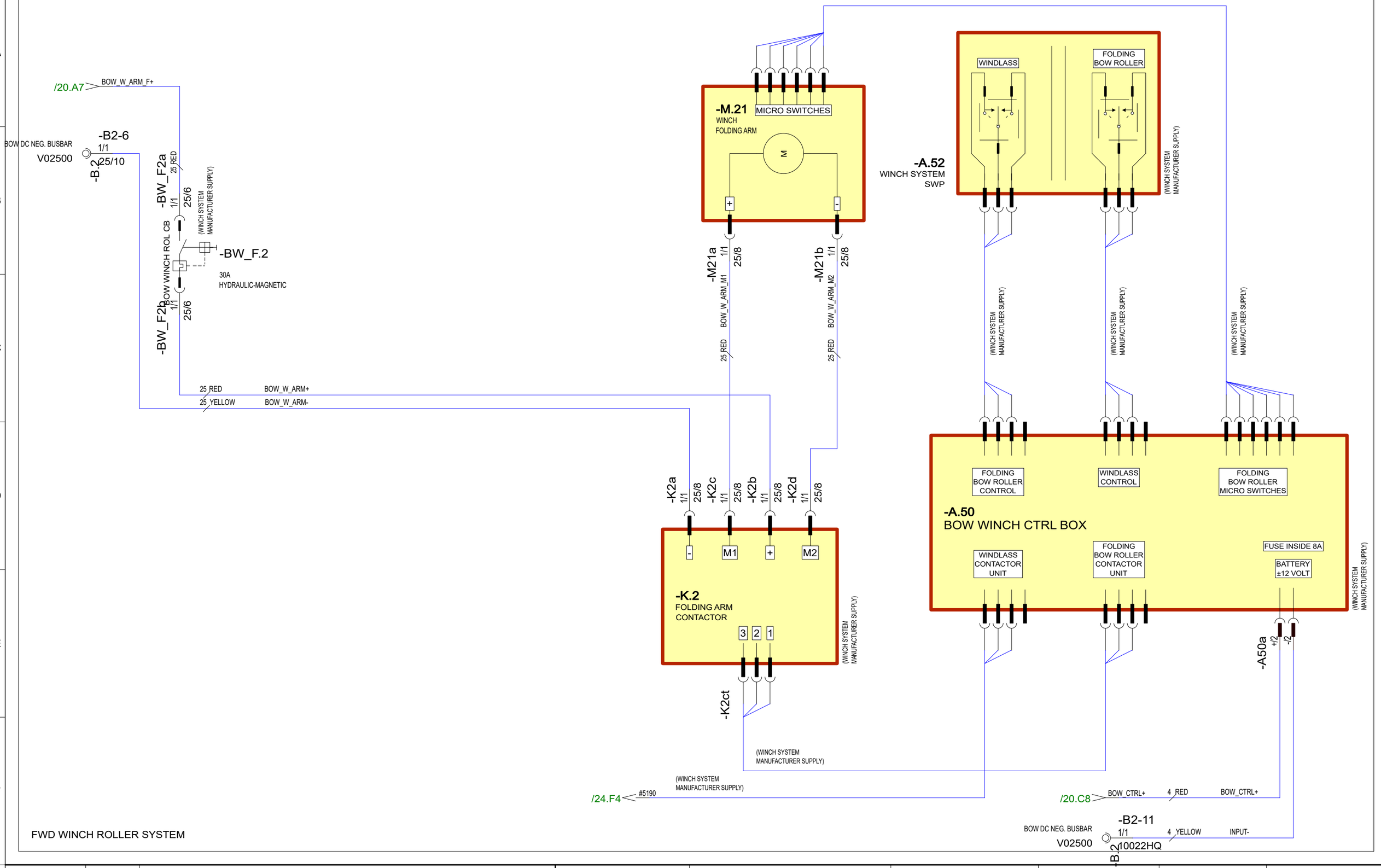

FWD WINCH ROLLER SYSTEM

30.10.2023	PF	C3: 2004890; NOT MODIFIED	Date	30.10.2023	NAVIX	Axopar			
24.3.2023	TuM	A1: 2004274; NOT MODIFIED.	Drawing by	TuM		Boat	Sub-product code	Product code	Project ID
30.3.2023	TuM	B2: 2004274; -B2-11 ADDED.	Sheet rev.	3		45	DC: FORE WINCH BOW ROLLER - DIAGRAM	HL	25 / 444
Date of modification	Modified by	Description	Project rev.	C	Copyright by	Boat model	Title	Loc	Sheet

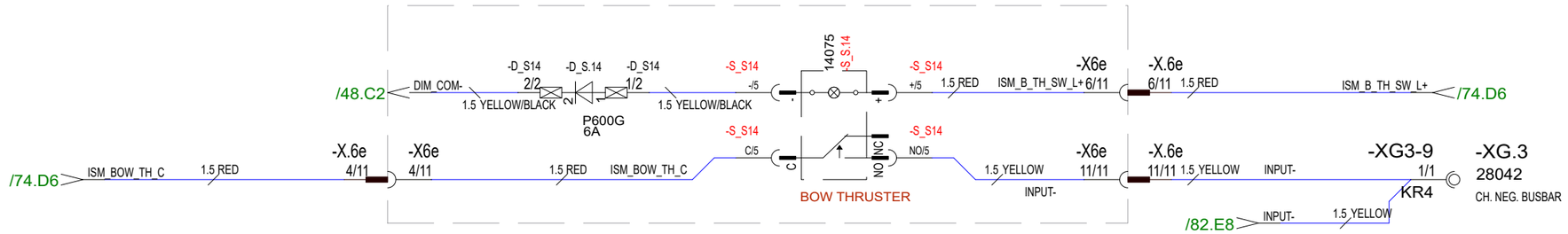

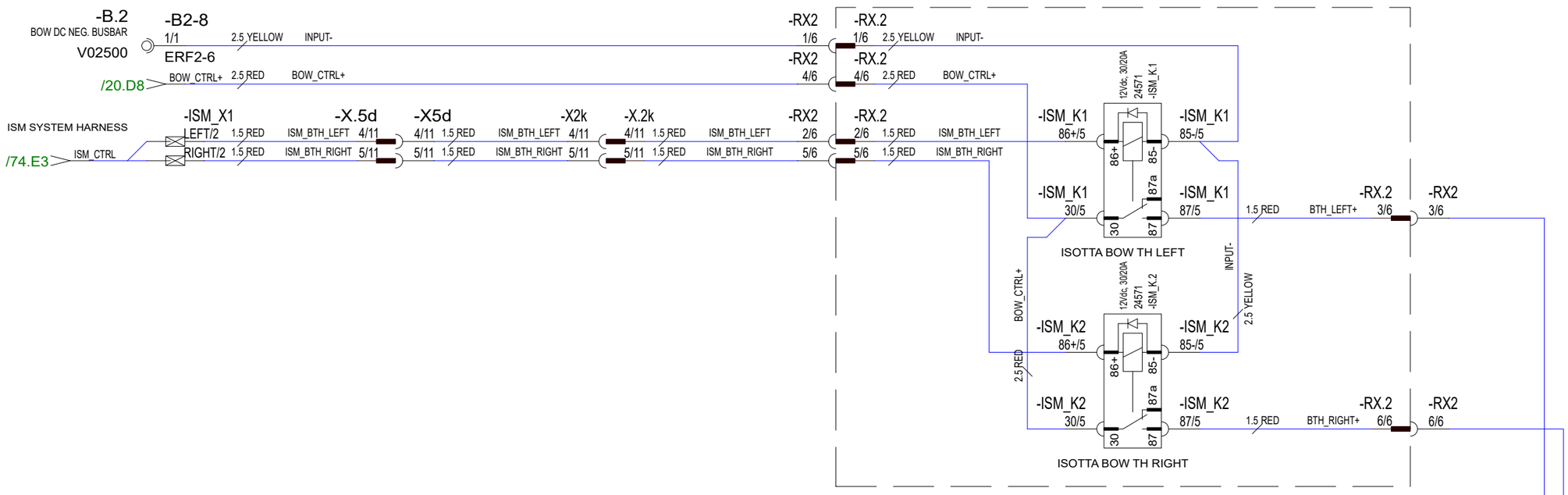

29.5.2024	TuM	C3: 2005065; BOW TH SW RENAMED TO S_S14.	Date	30.10.2023	NAVIX	Axopar			
24.3.2023	TuM	A1: 2004274; NOT MODIFIED.	Drawing by	TuM		Boat	Sub-product code	Product code	Project ID
30.3.2023	TuM	B2: 2004274; -B2-8 RING 10mm -> 6mm; HARNESS CONNECTIONS ADDED.	Sheet rev.	3		45	DC: BOW THRUSTER - DIAGRAM	HL	26 / 444
Date of modification	Modified by	Description	Project rev.	C	Copyright by	Boat model	Title	Loc	Sheet

TO GYRO SYSTEM /27.D1 PWR_PACK_MS+

NOT DEFINED

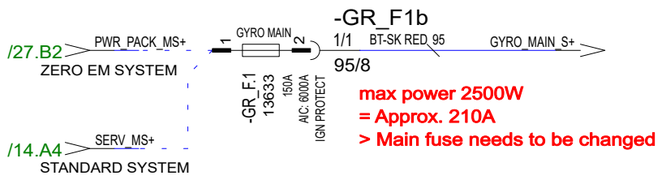

Date of modification	Modified by	Description
30.10.2023	PF	C3: 2004890; NOT MODIFIED
24.3.2023	TuM	A1: 2004274; NOT MODIFIED.
30.3.2023	TuM	B2: 2004274; NOT MODIFIED.

Date	30.10.2023
Drawing by	TuM
Sheet rev.	3
Project rev.	C

Copyright by

Axopar					
Boat	Sub-product code	Product code	Project ID		
45	DC: GYRO STABILIZATION - DIAGRAM		HL		27 / 444
Boat model	Title		Loc		Sheet

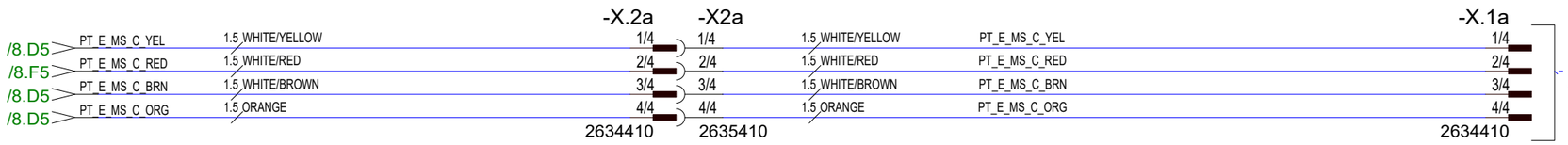

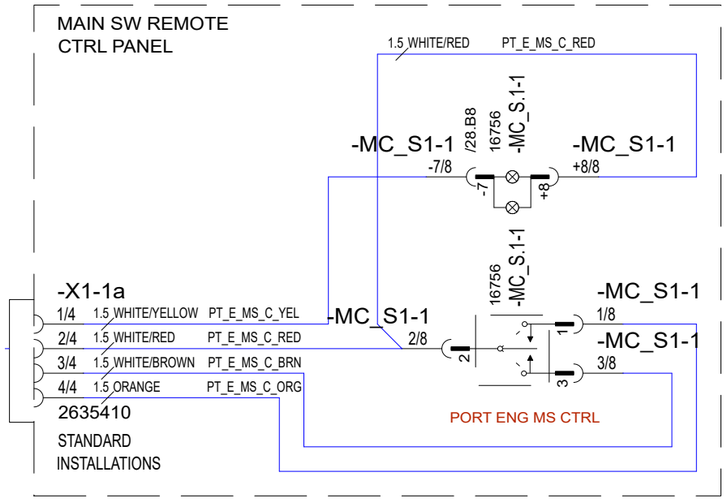

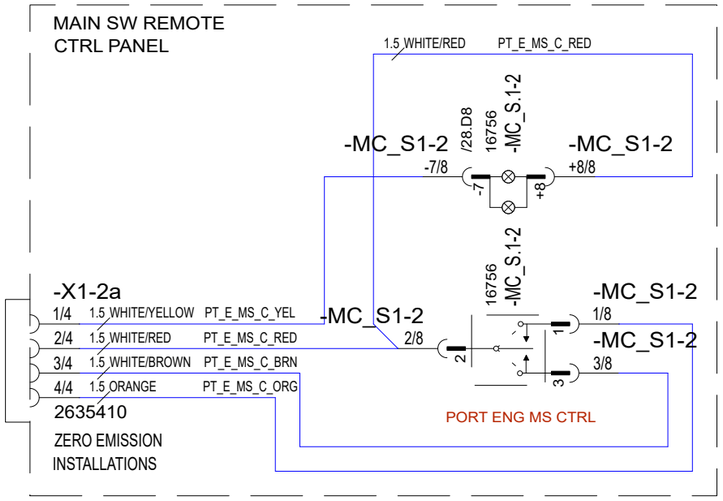

30.10.2023	PF	C3: 2004890; NOT MODIFIED	Date	30.10.2023	NAVIX	Axopar			
24.3.2023	TuM	A1: 2004274; NOT MODIFIED.	Drawing by	TuM		Boat	Sub-product code	Product code	Project ID
30.3.2023	TuM	B2: 2004274; -X2a & -X.2a ADDED.	Sheet rev.	3		45	DC: MAIN SW CONTROL ENG PORT - DIAGRAM	HL	28 / 444
Date of modification	Modified by	Description	Project rev.	C	Copyright by	Boat model	Title	Loc	Sheet

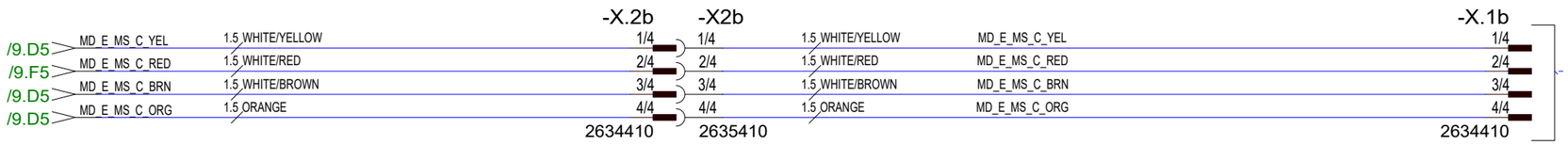

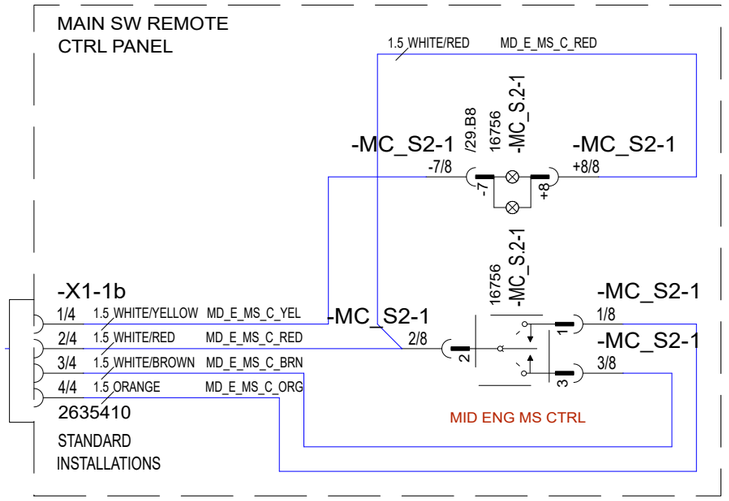

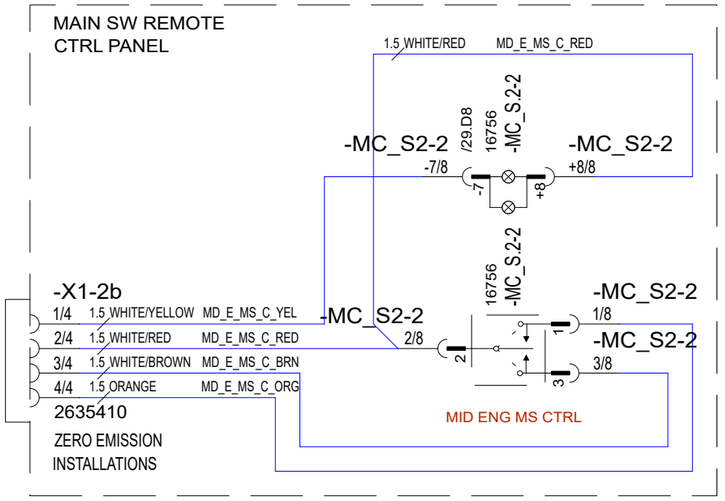

30.10.2023	PF	C3: 2004890; NOT MODIFIED	Date	30.10.2023	NAVIX	Axopar		
24.3.2023	TuM	A1: 2004274; NOT MODIFIED.	Drawing by	TuM		Boat	Sub-product code	Product code	Project ID
30.3.2023	TuM	B2: 2004274; -X2b & -X.2b ADDED.	Sheet rev.	3		45	DC: MAIN SW CONTROL ENG MID - DIAGRAM	HL	29 / 444
Date of modification	Modified by	Description	Project rev.	C	Copyright by	Boat model	Title	Loc	Sheet

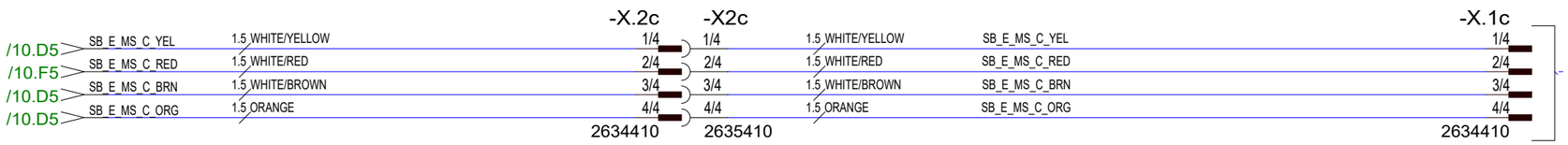

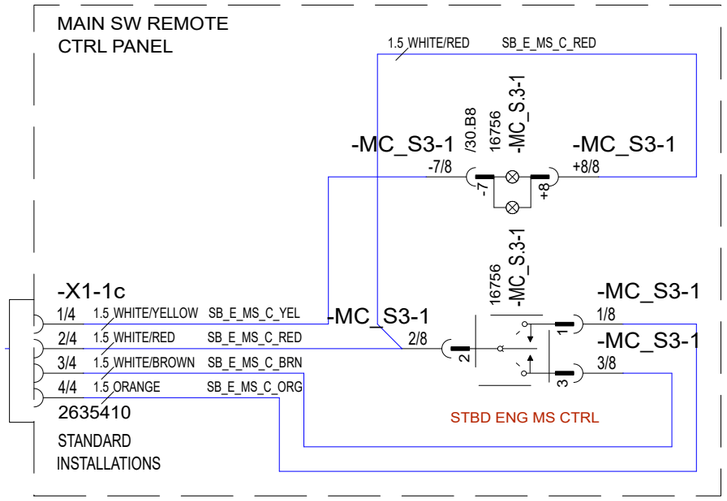

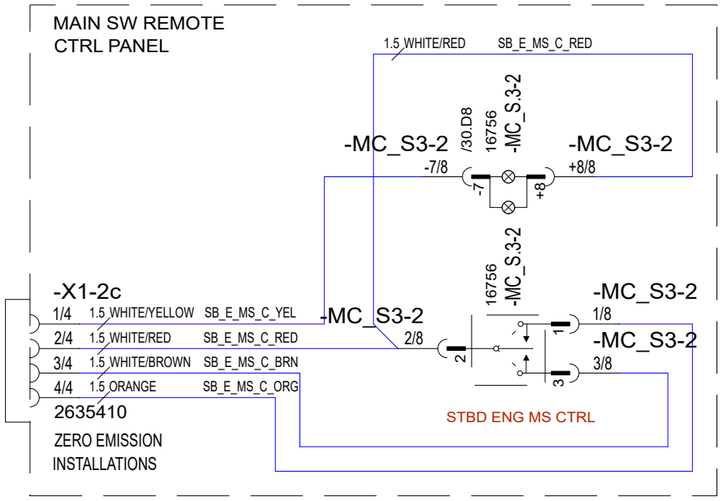

30.10.2023	PF	C3: 2004890; NOT MODIFIED	Date	30.10.2023	NAVIX	Axopar		
24.3.2023	TuM	A1: 2004274; NOT MODIFIED.	Drawing by	TuM		Boat	Sub-product code	Product code	Project ID
30.3.2023	TuM	B2: 2004274; -X2c & -X.2c ADDED.	Sheet rev.	3		45	DC: MAIN SW CONTROL ENG STBD - DIAGRAM	HL	30 / 444
Date of modification	Modified by	Description	Project rev.	C	Copyright by	Boat model	Title	Loc	Sheet

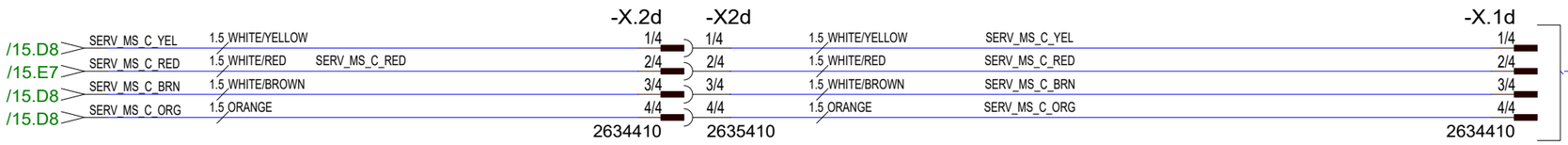

MAIN SW REMOTE CTRL PANEL

(NOT AVAILABLE)

STANDARD INSTALLATIONS

MAIN SW REMOTE CTRL PANEL

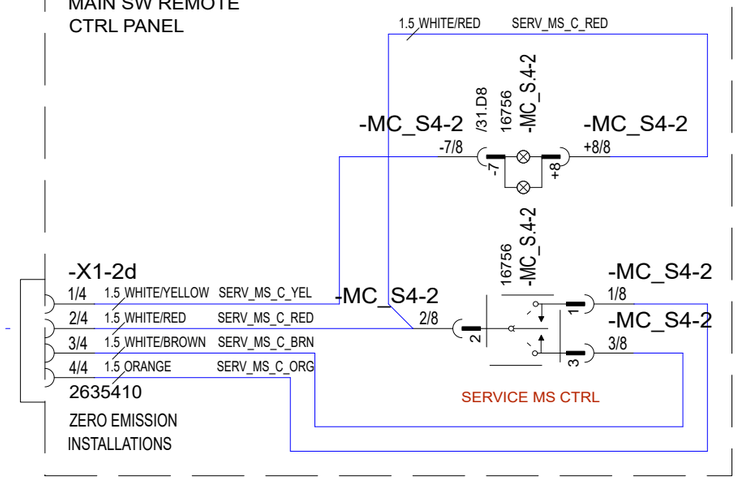

ZERO EMISSION INSTALLATIONS

Date of modification	Modified by	Description						
30.10.2023	PF	C3: 2004890; NOT MODIFIED	Date	30.10.2023	Copyright by	Axopar		
24.3.2023	TuM	A1: 2004274; NOT MODIFIED.	Drawing by	TuM		Boat	Sub-product code	Product code	Project ID
30.3.2023	TuM	B2: 2004274; -X2d & -X.2d ADDED.	Sheet rev.	3		45	DC: MAIN SW CONTROL SERVICE - DIAGRAM	HL	31/ 444
			Project rev.	C		Boat model	Title	Loc	Sheet

STANDARD INSTALLATIONS
/14.D6 PP/SR_MS_C_YEL
/14.D6 PP/SR_MS_C_BRN
/14.D6 PP/SR_MS_C_ORG
/14.D6 INPUT-
/14.D6 MS_EL_FD_PP/SR+

ZERO EMISSION INSTALLATIONS
/17.C6 PP/SR_MS_C_YEL
/17.C6 PP/SR_MS_C_BRN
/17.C6 PP/SR_MS_C_ORG
/17.D6 INPUT-
/17.D6 MS_EL_FD_PP/SR+

4/6 1.5 WHITE/YELLOW PP/SR_MS_C_YEL
3/6 1.5 WHITE/BROWN PP/SR_MS_C_BRN
6/6 1.5 ORANGE PP/SR_MS_C_ORG
1/6 1.5 YELLOW INPUT-
2/6 1.5 RED MS_EL_FD_PWRP+
DTM04-6P
-MS_X.5a

-X.2e
1/4
2/4
3/4
4/4
2634410

-X2e
1/4 1.5 WHITE/YELLOW PP/SR_MS_C_YEL
2/4 1.5 WHITE/RED PP/SR_MS_C_RED
3/4 1.5 WHITE/BROWN PP/SR_MS_C_BRN
4/4 1.5 ORANGE PP/SR_MS_C_ORG
2635410

-X.1e
1/4
2/4
3/4
4/4
2634410

MAIN SW REMOTE CTRL PANEL
1.5 WHITE/RED PP/SR_MS_C_RED
-MC_S5-1 /32.B8 16756 -MC_S.5-1
-MC_S5-1 -7/8 -7
-MC_S5-1 +8/8 +8
-X1-1e
1/4 1.5 WHITE/YELLOW PP/SR_MS_C_YEL
2/4 1.5 WHITE/RED PP/SR_MS_C_RED
3/4 1.5 WHITE/BROWN PP/SR_MS_C_BRN
4/4 1.5 ORANGE PP/SR_MS_C_ORG
2635410
STANDARD INSTALLATIONS
-MC_S5-1 2/8
16756 -MC_S.5-1
-MC_S5-1 1/8
-MC_S5-1 3/8
SERVICE MS CTRL

STANDARD INSTALLATIONS
/14.E6 MS_EL_FD_PP/SR+

ZERO EMISSION INSTALLATIONS
/17.D6 MS_EL_FD_PP/SR+

-MS_X.5b
2/4 1.5 RED MS_EL_FD_PWRP+
DT044P-E004

-XG.1a
28042
HH. NEG. BUSBAR 1

-XG1a-5
1/1 1.5 YELLOW INPUT-
ERF1,25-4

STANDARD INSTALLATIONS
/14.E6 PP/SR_MS_C_RED

ZERO EMISSION INSTALLATIONS
/17.E6 PP/SR_MS_C_RED

-MS_X.5b
3/4 1.5 WHITE/RED PP/SR_MS_C_RED
DT044P-E004

MAIN SW REMOTE CTRL PANEL
1.5 WHITE/RED PP/SR_MS_C_RED
-MC_S5-2 /32.D8 16756 -MC_S.5-2
-MC_S5-2 -7/8 -7
-MC_S5-2 +8/8 +8
-X1-2e
1/4 1.5 WHITE/YELLOW PP/SR_MS_C_YEL
2/4 1.5 WHITE/RED PP/SR_MS_C_RED
3/4 1.5 WHITE/BROWN PP/SR_MS_C_BRN
4/4 1.5 ORANGE PP/SR_MS_C_ORG
2635410
ZERO EMISSION INSTALLATIONS
-MC_S5-2 2/8
16756 -MC_S.5-2
-MC_S5-2 1/8
-MC_S5-2 3/8
POWER PACK MS CTRL

30.10.2023	PF	C3: 2004890; NOT MODIFIED	Date	30.10.2023	NAVIX	Axopar				
24.3.2023	TuM	A1: 2004274; NOT MODIFIED.	Drawing by	TuM		Boat	Sub-product code	Product code	Project ID	
30.3.2023	TuM	B2: 2004274; -X2e & -X.2e ADDED.	Sheet rev.	3		45	DC: MAIN SW CONTROL POWER P/ SERVICE - DIAGRAM	HL	32 / 444
Date of modification	Modified by	Description	Project rev.	C	Copyright by	Boat model	Title	Loc	Sheet

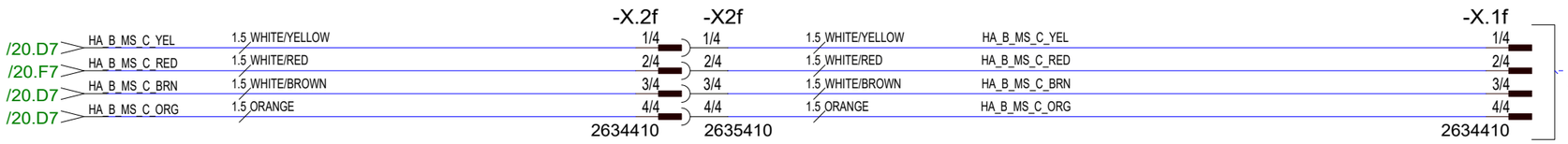

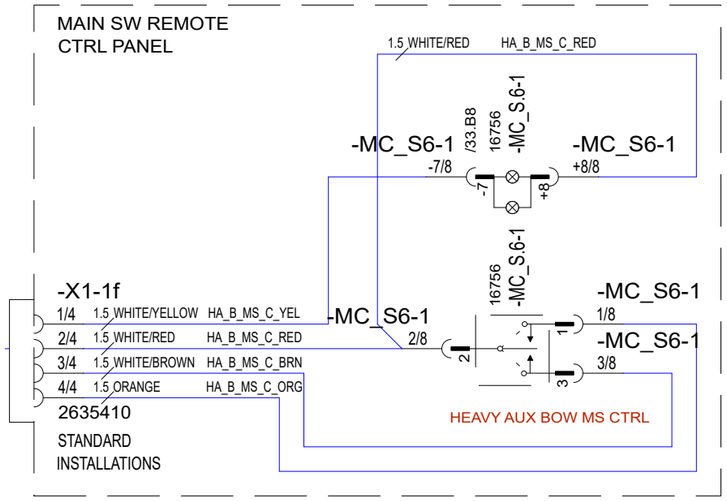

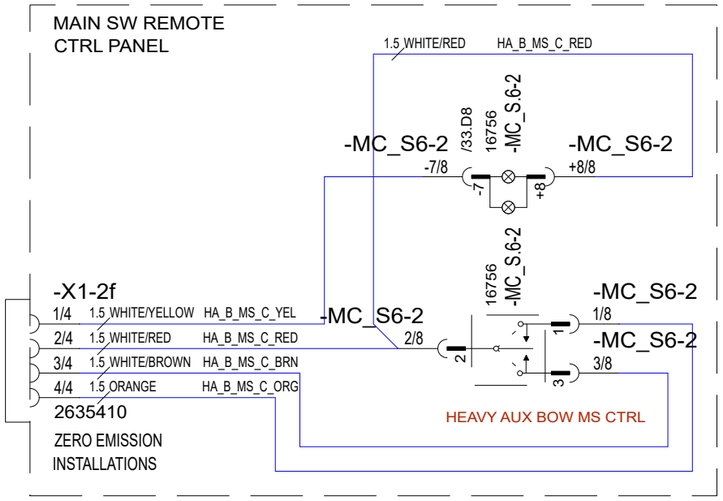

30.10.2023	PF	C3: 2004890; NOT MODIFIED	Date	30.10.2023	NAVIX	Axopar		
24.3.2023	TuM	A1: 2004274; NOT MODIFIED.	Drawing by	TuM		Boat	Sub-product code	Product code	Project ID
30.3.2023	TuM	B2: 2004274; -X2f & -X.2f ADDED.	Sheet rev.	3		45	DC: MAIN SW CONTROL HEAVY AUX BOW - DIAGRAM	HL	33 / 444
Date of modification	Modified by	Description	Project rev.	C	Copyright by	Boat model	Title	Loc	Sheet

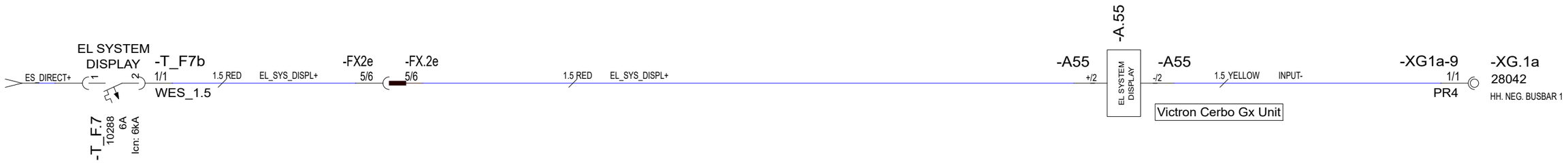

29.5.2024	TuM	C3: 2004998; VE.BUS BMS V1 system removed	Date 30.10.2023	Copyright by NAVIX	Axopar Boat			
24.3.2023	TuM	A1: 2004274; NOT MODIFIED.	Drawing by TuM					
30.3.2023	TuM	B2: 2004274; -XG1a-9 & -XG1a-10, -F_X2c ADDED.	Sheet rev. 3		45 Boat model	DC: POWER CONTROL SYSTEM - DIAGRAM Title	HL Loc	34 / 444 Sheet
Date of modification	Modified by	Description	Project rev. C					

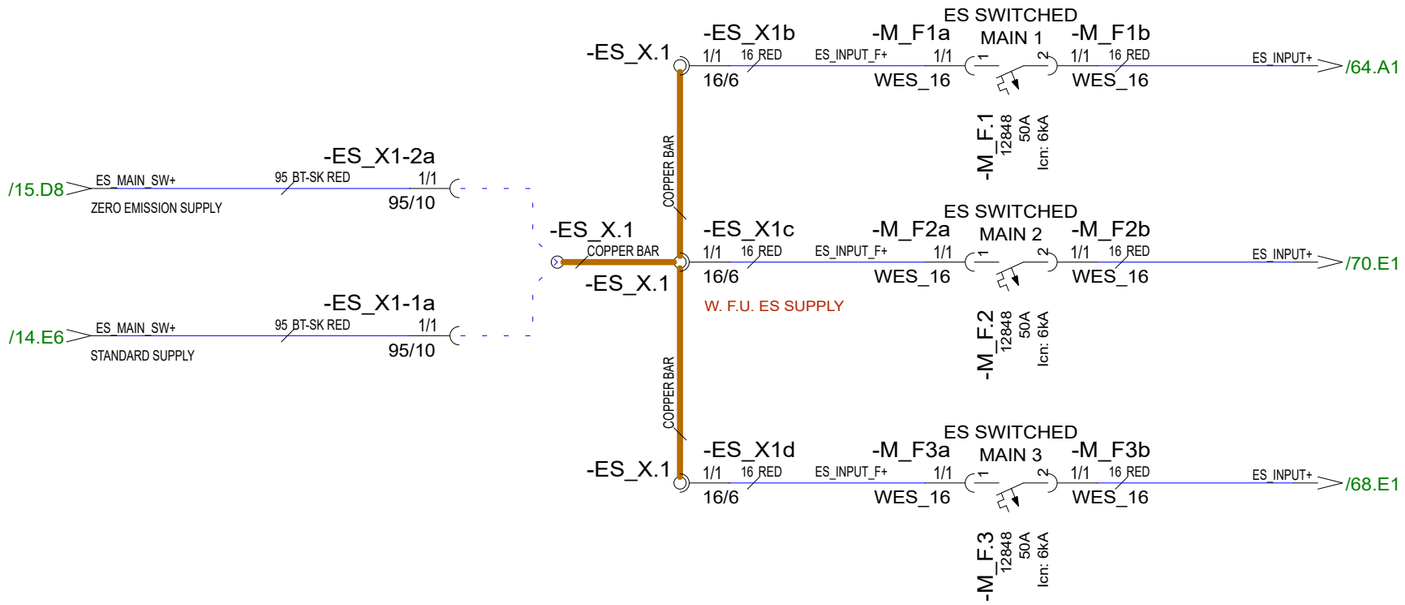

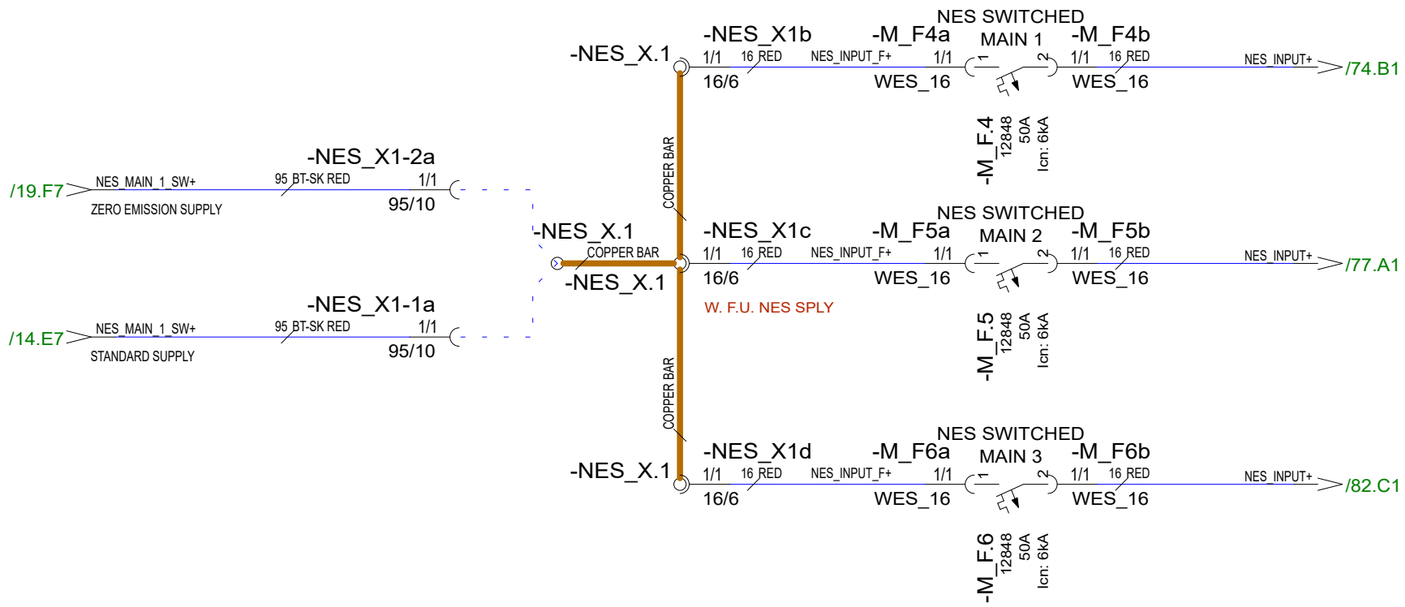

Date of modification	Modified by	Description
30.10.2023	PF	C3: 2004890; NOT MODIFIED
24.3.2023	TuM	A1: 2004274; NOT MODIFIED.
30.3.2023	TuM	B2: 2004274; NOT MODIFIED.

Date	30.10.2023
Drawing by	TuM
Sheet rev.	3
Project rev.	C

Copyright by

Boat	Sub-product code	Product code	Project ID
Axopar			
Boat model	**Title**	**Loc**	**Sheet**
45	DC: MAIN SUPPLY WARDOBE FU - DIAGRAM	HL	35 / 444

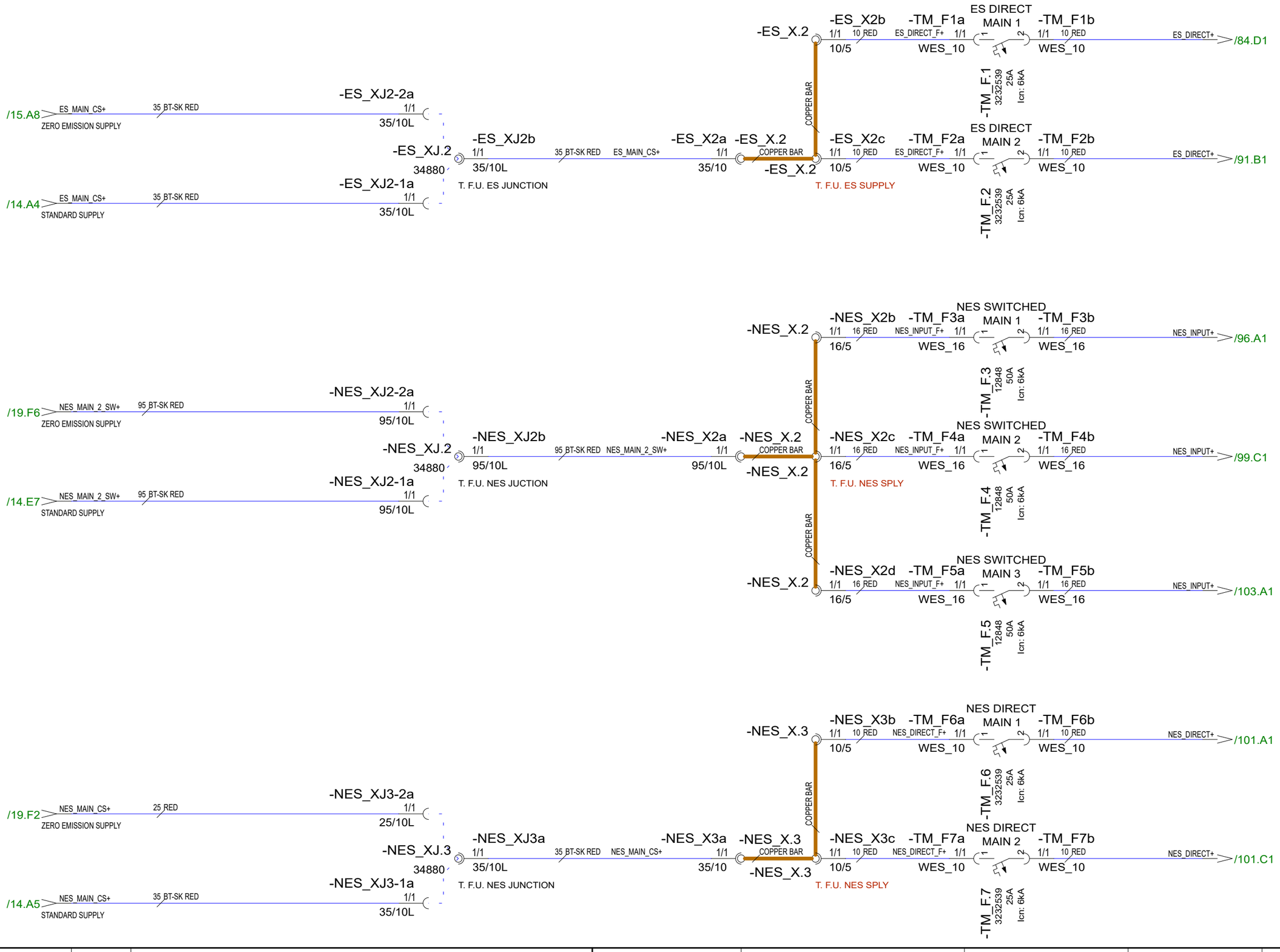

30.10.2023	PF	C3: 2004890; NOT MODIFIED	Date	30.10.2023	NAVIX	Axopar			
24.3.2023	TuM	A1: 2004274; NOT MODIFIED.	Drawing by	TuM		Boat	Sub-product code	Product code	Project ID
30.3.2023	TuM	B2: 2004274; JUNCTION CONNECTIONS ADDED.	Sheet rev.	3		45	DC: MAIN SUPPLY TECHNICAL FU - DIAGRAM	HL	36 / 444
Date of modification	Modified by	Description	Project rev.	C	Copyright by	Boat model	Title	Loc	Sheet

DC CHARGNING SYSTEMS

Date of modification	Modified by	Description		
30.10.2023	PF	C3: 2004890; NOT MODIFIED	Date	30.10.2023
24.3.2023	TuM	A1: 2004274; NOT MODIFIED.	Drawing by	TuM
30.3.2023	TuM	B2: 2004274; NOT MODIFIED.	Sheet rev.	3
			Project rev.	C

Copyright by

NAVIX

Boat	Sub-product code	Product code	Project ID
Axopar			
Boat model	Title	HL	Sheet
45	------ DC CHARGING SYSTEMS ------	Loc	37 / 444

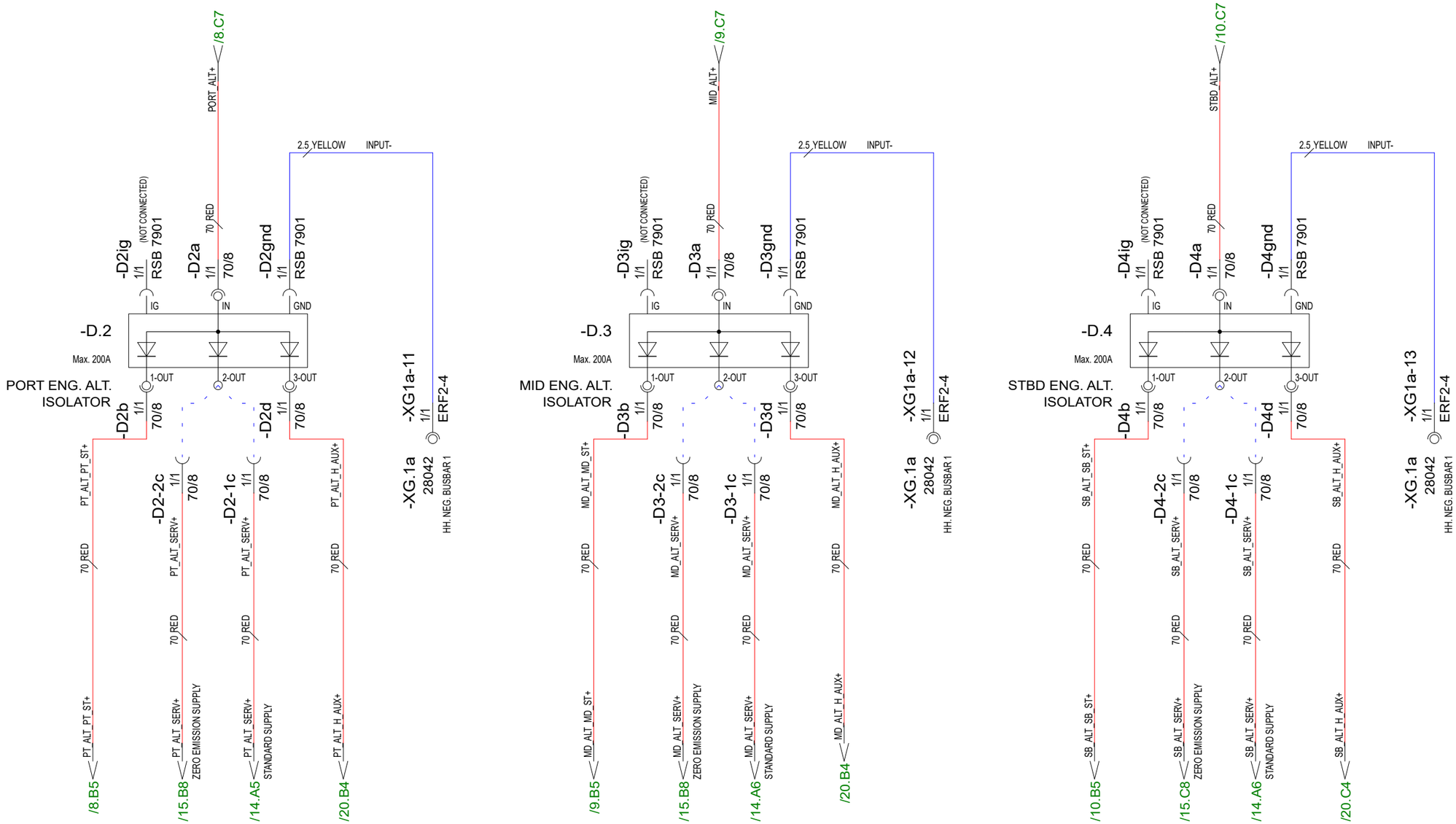

Date of modification	Modified by	Description		
30.10.2023	PF	C3: 2004890; ALTERNATOR CABLES 50MM2->70MM2	Date	30.10.2023
24.3.2023	TuM	A1: 2004274; NOT MODIFIED.	Drawing by	TuM
30.3.2023	TuM	B2: 2004274; NEGATIVE CONNECTIONS -XG1a-11...3 ADDED.	Sheet rev.	3
			Project rev.	C

NAVIX
Copyright by

Boat	Sub-product code	Product code	Project ID
Axopar			
Boat model	Title	Loc	Sheet
45	DC: ALTERNATOR CHARGING - DIAGRAM	HL	38 / 444

NOTE.
POSITIVE CABLES MUST TO BE SAME LENGTH.

NOTE.
POSITIVE CABLES MUST TO BE SAME LENGTH.

NOTE.
NEGATIVE CABLES MUST TO BE SAME LENGTH.

-DD_X1a DC-DC_M1_IN+ 1/1 50/8 /15.A4
-DD_X1 COPPER BAR COPPER BAR
-DD_X2a DC-DC_M2_IN+ 1/1 50/8 /15.B4
-DD_X2 COPPER BAR COPPER BAR
-DD_X3a DC-DC_M3_IN+ 1/1 50/8 /15.B4
-DD_X3 COPPER BAR COPPER BAR

CHR_DISCNN+ /123.F6 ZERO EM SYSTEM
CHR_DISCNN+ /109.F6 STANDARD SYSTEM, EU
CHR_DISCNN+ /138.F6 STANDARD SYSTEM, USA
CHR_DISCNN+ /152.F6 ZERO EM SYSTEM, USA

-TAC_X.1dc 2/2 DT04-2P

DC/DC CHARGER 1 IN -DD_F.1 21614 60A AIC: 6000A IGN PROTECT
DC/DC CHARGER 2 IN -DD_F.3 21614 60A AIC: 6000A IGN PROTECT
DC/DC CHARGER 3 IN -DD_F.5 21614 60A AIC: 6000A IGN PROTECT
DC/DC CHARGER 4 IN -DD_F.7 21614 60A AIC: 6000A IGN PROTECT
DC/DC CHARGER 5 IN -DD_F.9 21614 60A AIC: 6000A IGN PROTECT
DC/DC CHARGER 6 IN -DD_F.11 21614 60A AIC: 6000A IGN PROTECT

-DD_F1b DC-DC_CHR1_IN 1/1 16/8L
-DD_F3b DC-DC_CHR2_IN 1/1 16/8
-DD_F5b DC-DC_CHR3_IN 1/1 16/8L
-DD_F7b DC-DC_CHR4_IN 1/1 16/8
-DD_F9b DC-DC_CHR5_IN 1/1 16/8L
-DD_F11b DC-DC_CHR6_IN 1/1 16/8

1.5 RED CHR_DISCNN+

-A57a IN/1 16 RED WES_16
-A58a IN/1 16 RED WES_16
-A59a IN/1 16 RED WES_16
-A60a IN/1 16 RED WES_16
-A61a IN/1 16 RED WES_16
-A62a IN/1 16 RED WES_16

-A57 DC-DC CHARGER 1 12VDC/12VDC 30A
-A58 DC-DC CHARGER 2 12VDC/12VDC 30A
-A59 DC-DC CHARGER 3 12VDC/12VDC 30A
-A60 DC-DC CHARGER 4 12VDC/12VDC 30A
-A61 DC-DC CHARGER 5 12VDC/12VDC 30A
-A62 DC-DC CHARGER 6 12VDC/12VDC 30A

-A57d H L -A57c GND/1 WES_16
-A58d H L -A58c GND/1 WES_16
-A59d H L -A59c GND/1 WES_16
-A60d H L -A60c GND/1 WES_16
-A61d H L -A61c GND/1 WES_16
-A62d H L -A62c GND/1 WES_16

-A57b DC-DC_CHR1_OUT 1/1 WES_16
-A58b DC-DC_CHR2_OUT 1/1 WES_16
-A59b DC-DC_CHR3_OUT 1/1 WES_16
-A60b DC-DC_CHR4_OUT 1/1 WES_16
-A61b DC-DC_CHR5_OUT 1/1 WES_16
-A62b DC-DC_CHR6_OUT 1/1 WES_16

-DD_F2b 1/1 16 RED 16/8
-DD_F4b 1/1 16 RED 16/8L
-DD_F6b 1/1 16 RED 16/8
-DD_F8b 1/1 16 RED 16/8L
-DD_F10b 1/1 16 RED 16/8
-DD_F12b 1/1 16 RED 16/8L

DC/DC CHARGER 1 OUT 60A AIC: 6000A IGN PROTECT 21614 -DD_F.2
DC/DC CHARGER 2 OUT 60A AIC: 6000A IGN PROTECT 21614 -DD_F.4
DC/DC CHARGER 3 OUT 60A AIC: 6000A IGN PROTECT 21614 -DD_F.6
DC/DC CHARGER 4 OUT 60A AIC: 6000A IGN PROTECT 21614 -DD_F.8
DC/DC CHARGER 5 OUT 60A AIC: 6000A IGN PROTECT 21614 -DD_F.10
DC/DC CHARGER 6 OUT 60A AIC: 6000A IGN PROTECT 21614 -DD_F.12

16 YELLOW DC-DC_CHR-

-DD_X7a 1/1 16/8 COPPER BAR COPPER BAR
-DD_X7b 1/1 16/8 COPPER BAR COPPER BAR
-DD_X7 COPPER BAR COPPER BAR
-DD_X7c INPUT- 1/1 50/8 50 YELLOW -B1-14 1/1 50/10 XXXXX MAIN DC NEG. BUSBAR

-DD_X8a 1/1 16/8 COPPER BAR COPPER BAR
-DD_X8b 1/1 16/8 COPPER BAR COPPER BAR
-DD_X8 COPPER BAR COPPER BAR
-DD_X8c INPUT- 1/1 50/8 50 YELLOW -B1-15 1/1 50/10 XXXXX MAIN DC NEG. BUSBAR

-DD_X9a 1/1 16/8 COPPER BAR COPPER BAR
-DD_X9b 1/1 16/8 COPPER BAR COPPER BAR
-DD_X9 COPPER BAR COPPER BAR
-DD_X9c INPUT- 1/1 50/8 50 YELLOW -B1-16 1/1 50/10 XXXXX MAIN DC NEG. BUSBAR

-DD_X4 COPPER BAR COPPER BAR
-DD_X4a DC-DC_M1_OUT+ 1/1 50/8 /18.E7
-DD_X5 COPPER BAR COPPER BAR
-DD_X5a DC-DC_M2_OUT+ 1/1 50/8 /18.E8
-DD_X6 COPPER BAR COPPER BAR
-DD_X6a DC-DC_M3_OUT+ 1/1 50/8 /18.E8

-B.1 -B.1 -B.1

Date of modification	Modified by	Description
30.10.2023	PF	C3: 2004890; NOT MODIFIED
24.3.2023	TuM	A1: 2004274; NOT MODIFIED.
30.3.2023	TuM	B2: 2004274; TAC_X.1dc VARIANT CONNECTIONS ADDED.

Date 30.10.2023
Drawing by TuM
Sheet rev. 3
Project rev. C

NAVIX
Copyright by

Boat: Axopar
Boat model: 45
Sub-product code:
Product code:
Project ID:
Title: DC: DC/DC CHARGING - DIAGRAM
HL:
Loc:
Sheet: 39 / 444

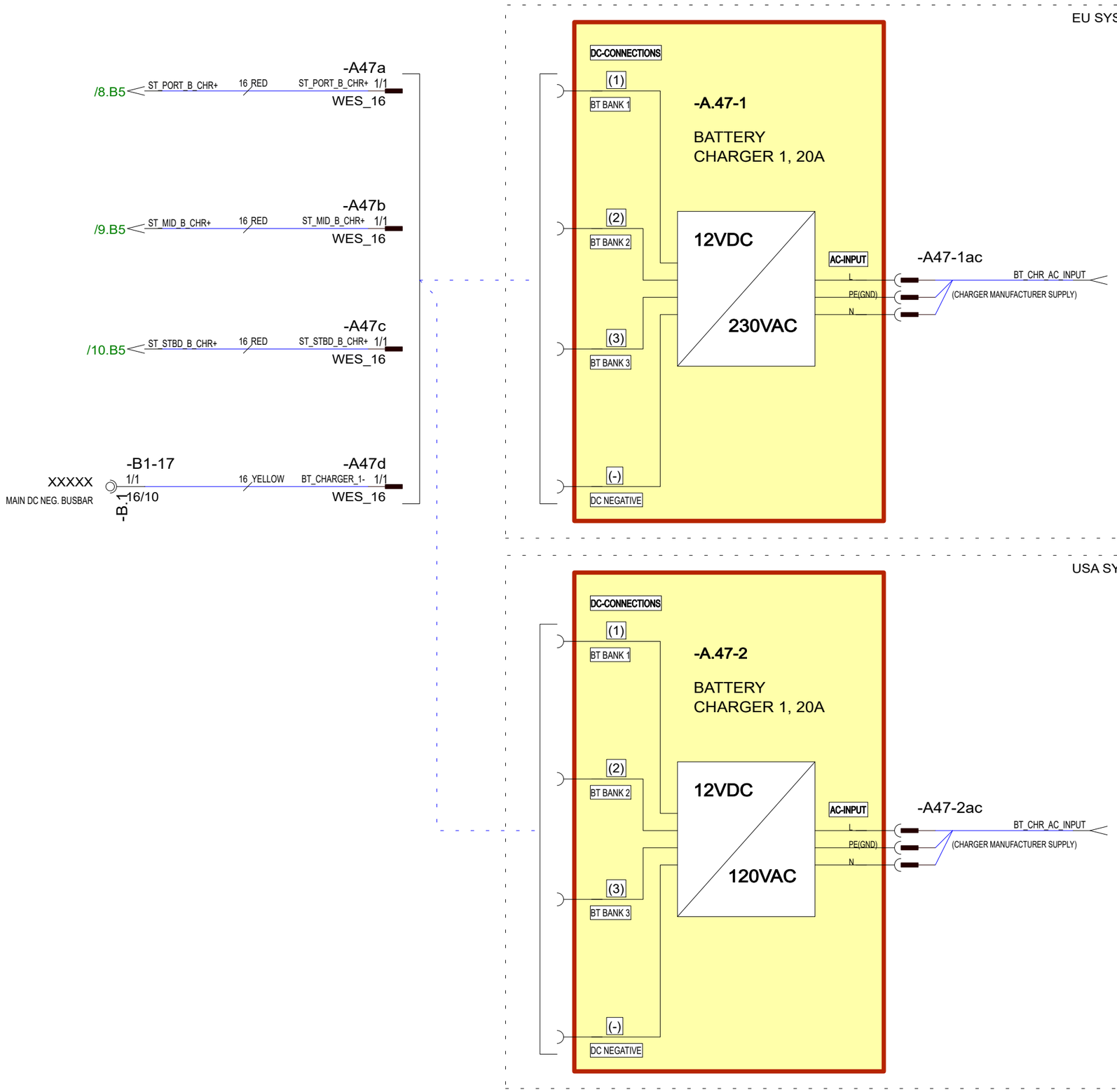

Date of modification	Modified by	Description
30.10.2023	PF	C3: 2004890; NOT MODIFIED
24.3.2023	TuM	A1: 2004274; USA SYSTEM ADDED.
30.3.2023	TuM	B2: 2004274; NOT MODIFIED.

Date	30.10.2023
Drawing by	TuM
Sheet rev.	3
Project rev.	C

Copyright by

NAVIX

Boat	Sub-product code	Product code	Project ID
Axopar			
Boat model	**Title**	**Loc**	**Sheet**
45	DC: START BT CHARGING - DIAGRAM	HL	40 / 444

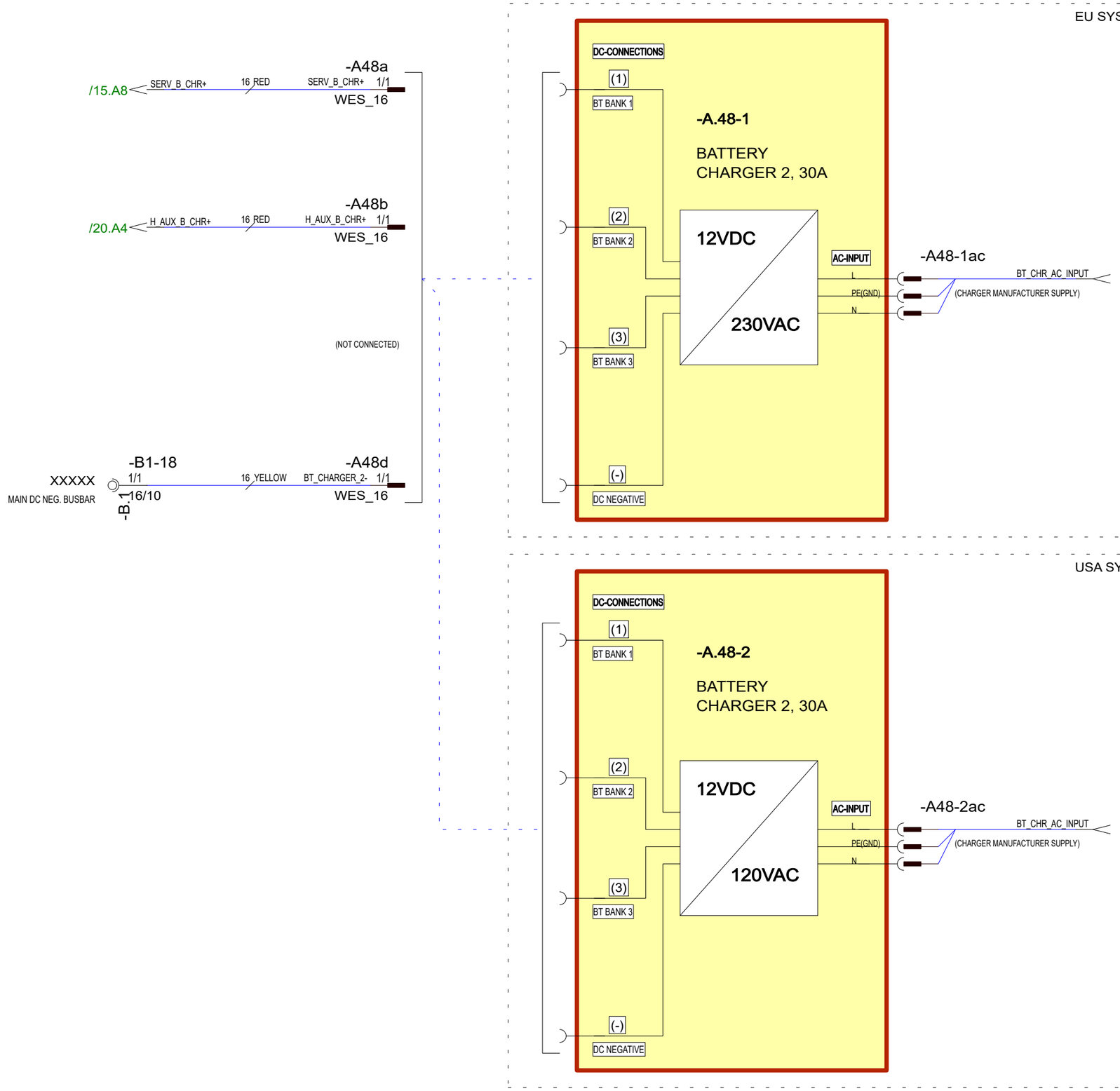

Date of modification	Modified by	Description
30.10.2023	PF	C3: 2004890; NOT MODIFIED
24.3.2023	TuM	A1: 2004274; USA SYSTEM ADDED.
30.3.2023	TuM	B2: 2004274; NOT MODIFIED.

Date	30.10.2023
Drawing by	TuM
Sheet rev.	3
Project rev.	C

Copyright by

Boat	Sub-product code	Product code	Project ID
Axopar			
Boat model	**Title**		**Loc**
45	DC: SERVICE BT / HA BOW BT CHARGING - DIAGRAM	HL	41/ 444 Sheet

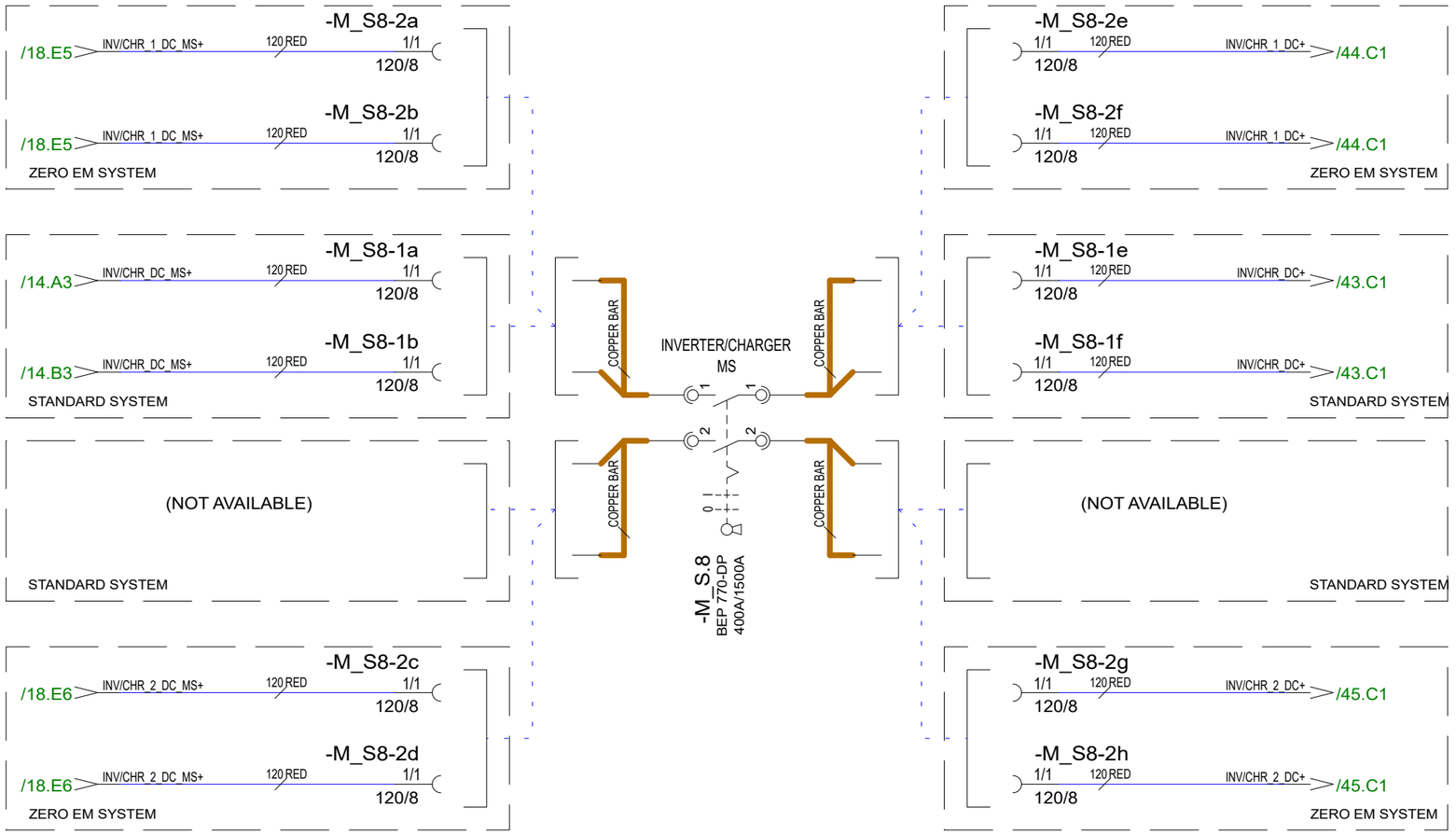

Date of modification	Modified by	Description
30.10.2023	PF	C3: 2004890; NOT MODIFIED
24.3.2023	TuM	A1: 2004274; NOT MODIFIED.
30.3.2023	TuM	B2: 2004274; NOT MODIFIED.

Date	30.10.2023
Drawing by	TuM
Sheet rev.	3
Project rev.	C

Copyright by

Axopar				
Boat	Sub-product code	Product code	Project ID	
45	DC: INVERTER/ CHARGER MAIN SWITCH - DIAGRAM			
Boat model	Title	Loc	Sheet	42 / 444

NOTE.
POSITIVE CABLES MUST TO BE SAME LENGTH.

NOTE.
NEGATIVE CABLES MUST TO BE SAME LENGTH.

STANDARD SYSTEM - EU

-A.77
INVERTER/CHARGER
3000VA
12Vdc,120A
230Vac, 32A

DC-CONNECTIONS
BAT+
BAT-
12VDC
230VAC
CASE GROUND
PE(GND)

AC OUT 1
L
PE(GND)
N

-A77ac_O1
L/3 6 H07RN-F_BROWN I/C_OUT1_L /110.B1
PE/3 6 H07RN-F_YELLOW/GREEN I/C_OUT1_PE /110.B1
N/3 6 H07RN-F_BLUE I/C_OUT1_N /110.B1

TO ZERO EM INV/CHR AC MAIN BRK UNIT - EU

AC OUT 2
L
PE(GND)
N

-A77ac_O2
L/3 4 H07RN-F_BROWN I/C_OUT2_L /110.E1
PE/3 4 H07RN-F_YELLOW/GREEN I/C_OUT2_PE /110.E1
N/3 4 H07RN-F_BLUE I/C_OUT2_N /110.E1

TO ZERO EM INV/CHR AC MAIN BRK UNIT - EU

AC IN
L
PE(GND)
N

-A77ac_IN
L/3 4 H07RN-F_BROWN SH_SHIP_L /105.C8
PE/3 4 H07RN-F_YELLOW/GREEN SH_SHIP_PE /105.C8
N/3 4 H07RN-F_BLUE SH_SHIP_N /105.C8

FROM
ZERO EM INV/CHR AC MAIN BRK UNIT - EU

/42.C6 INV/CHR_DC+ 120 RED INV/CHR_DC+ **-A77a** BAT+/1 120/8
/42.C6 INV/CHR_DC+ 120 RED INV/CHR_DC+ **-A77b** 120/8 BAT+/1

120 YELLOW INV/CHR_DC- **-A77c** BAT-/1 120/8
120 YELLOW INV/CHR_DC- **-A77d** 120/8 BAT-/1

95 R2 95 KEVI - YELLOW/GREEN INV/CHR_PE **-A77gnd** PE/1 95/8

-B-B1-27 1/1 -B.1 120/10 XXXXX MAIN DC NEG. BUSBAR
-B-B1-28 1/1 -B.1 120/10 XXXXX MAIN DC NEG. BUSBAR
-B-B1-29 1/1 -B.1 95/10 XXXXX MAIN DC NEG. BUSBAR

STANDARD SYSTEM - USA

-A.161
INVERTER/CHARGER
3000VA
12Vdc,120A
120Vac, 50A

DC-CONNECTIONS
BAT+
BAT-
12VDC
120VAC
CASE GROUND
PE(GND)

AC OUT 1
(No connection) L2
L1
PE(GND)
N

-A161ac_O1
L/3 AWG8 UL1426 BLACK I/C_OUT1_L /139.B1
PE/3 AWG8 UL1426 GREEN I/C_OUT1_PE /139.B1
N/3 AWG8 UL1426 WHITE I/C_OUT1_N /139.B1

TO ZERO EM INV/CHR AC MAIN BRK UNIT - USA

AC OUT 2
(No connection) L2
L1
PE(GND)
N

-A161ac_O2
L/3 AWG10 UL1426 BLACK I/C_OUT2_L /139.E1
PE/3 AWG10 UL1426 GREEN I/C_OUT2_PE /139.E1
N/3 AWG10 UL1426 WHITE I/C_OUT2_N /139.E1

TO ZERO EM INV/CHR AC MAIN BRK UNIT - USA

AC IN
(No connection) L2
L1
PE(GND)
N

-A161ac_IN
L/3 AWG10 UL1426 BLACK SH1_SHIP_L /134.C8
PE/3 AWG10 UL1426 GREEN SH1_SHIP_PE /134.C8
N/3 AWG10 UL1426 WHITE SH1_SHIP_N /134.C8

FROM
ZERO EM INV/CHR AC MAIN BRK UNIT - USA

Date of modification	Modified by	Description					
30.10.2023	PF	C3: 2004890; NOT MODIFIED	Date	30.10.2023	Axopar		
24.3.2023	TuM	A1: 2004274; USA SYSTEM ADDED.	Drawing by	TuM	Boat	Sub-product code	Product code / Project ID
30.3.2023	TuM	B2: 2004274; NOT MODIFIED.	Sheet rev.	3	45	DC: STANDARD INVERTER CHARGER - DIAGRAM	HL
			Project rev.	C	Boat model	Title	Loc / Sheet 43 / 444

Copyright by NAVIX

NOTE.
POSITIVE CABLES MUST TO BE SAME LENGTH.

NOTE.
NEGATIVE CABLES MUST TO BE SAME LENGTH.

ZERO EMISSION SYSTEM - EU

-A.63
INVERTER/CHARGER 1
3000VA
12Vdc,120A
230Vac, 32A

DC-CONNECTIONS
BAT+
BAT-
CASE GROUND
PE(GND)

12VDC
230VAC

AC OUT 1
L
PE(GND)
N

-A63ac_O1
L/3 10 H07RN-F_BROWN I/C_OUT1_L /124.B1
PE/3 10 H07RN-F_YELLOW/GREEN I/C_OUT1_PE /124.B1
N/3 10 H07RN-F_BLUE I/C_OUT1_N /124.B1

TO ZERO EM INV/CHR AC MAIN BRK UNIT - EU

AC OUT 2
L
PE(GND)
N

-A63ac_O2
L/3 4 H07RN-F_BROWN I/C_OUT2_L /125.C1
PE/3 4 H07RN-F_YELLOW/GREEN I/C_OUT2_PE /125.C1
N/3 4 H07RN-F_BLUE I/C_OUT2_N /125.C1

TO ZERO EM INV/CHR AC MAIN BRK UNIT - EU

AC IN
L
PE(GND)
N

-A63ac_IN
L/3 4 H07RN-F_BROWN SH1_SHIP_L /119.C8
PE/3 4 H07RN-F_YELLOW/GREEN SH1_SHIP_PE /119.C8
N/3 4 H07RN-F_BLUE SH1_SHIP_N /119.C8

FROM
ZERO EM INV/CHR AC MAIN BRK UNIT - EU

/42.B6 INV/CHR_1_DC+ 120 RED INV/CHR_1_DC+ BAT+/1
120/8
/42.C6 INV/CHR_1_DC+ 120 RED INV/CHR_1_DC+ 120/8
BAT+/1
-A63a
-A63b

120 YELLOW INV/CHR_1_DC- BAT-/1
120/8
120 YELLOW INV/CHR_1_DC- 120/8
BAT-/1
-A63c
-A63d

-A63gnd
95 R2 95 KEVI - YELLOW/GREEN INV/CHR_1_PE PE/1
95/8

INV/CHR_1_DC-
/18.D5
INV/CHR_1_DC-
/18.D5

-B-B1-6
-B.1 1/1 95/10
XXXXX
MAIN DC NEG. BUSBAR

ZERO EMISSION SYSTEM - USA

-A.173
INVERTER/CHARGER 1
3000VA
12Vdc,120A
120Vac, 50A

DC-CONNECTIONS
BAT+
BAT-
CASE GROUND
PE(GND)

12VDC
120VAC

AC OUT 1
(No connection) L2
L
PE(GND)
N

-A173ac_O1
L/3 AWG6 UL1426 BLACK I/C_OUT1_L /153.B1
PE/3 AWG6 UL1426 GREEN I/C_OUT1_PE /153.B1
N/3 AWG6 UL1426 WHITE I/C_OUT1_N /153.B1

TO ZERO EM INV/CHR AC MAIN BRK UNIT - USA

AC OUT 2
(No connection) L2
L
PE(GND)
N

-A173ac_O2
L/3 AWG10 UL1426 BLACK I/C_OUT2_L /154.C1
PE/3 AWG10 UL1426 GREEN I/C_OUT2_PE /154.C1
N/3 AWG10 UL1426 WHITE I/C_OUT2_N /154.C1

TO ZERO EM INV/CHR AC MAIN BRK UNIT - USA

AC IN
(No connection) L2
L
PE(GND)
N

-A173ac_IN
L/3 AWG10 UL1426 BLACK SH1_SHIP_L /148.C8
PE/3 AWG10 UL1426 GREEN SH1_SHIP_PE /148.C8
N/3 AWG10 UL1426 WHITE SH1_SHIP_N /148.C8

FROM
ZERO EM INV/CHR AC MAIN BRK UNIT - USA

Date of modification	Modified by	Description
26.4.2024	TuM	C3: 2004998; BMS UPDATE, INV/CHR NEG TO LYNX.
24.3.2023	TuM	A1: 2004274; USA SYSTEM ADDED.
6.7.2023	TuM	B2: 2004274; AC_OUT1 WIRE SIZES MODIFIED.

Date	30.10.2023
Drawing by	TuM
Sheet rev.	3
Project rev.	C

Copyright by

NAVIX

Axopar			
Boat	Sub-product code	Product code	Project ID
45	DC: ZERO EM. INVERTER CHARGER 1 - DIAGRAM		
Boat model	Title	Loc	Sheet
		HL	44 / 444

NOTE.
POSITIVE CABLES MUST TO BE SAME LENGTH.

NOTE.
NEGATIVE CABLES MUST TO BE SAME LENGTH.

ZERO EMISSION SYSTEM - EU

-A.64
INVERTER/CHARGER 2
3000VA
12Vdc,120A
230Vac, 32A

DC-CONNECTIONS
BAT+
BAT-
12VDC
230VAC
CASE GROUND
PE(GND)

AC OUT 1
L
PE(GND)
N

-A64ac_O1
L/3 10 H07RN-F_BROWN I/C_OUT1_L /124.E1
PE/3 10 H07RN-F_YELLOW/GREEN I/C_OUT1_PE /124.E1
N/3 10 H07RN-F_BLUE I/C_OUT1_N /124.E1
TO ZERO EM INV/CHR AC MAIN BRK UNIT - EU

AC OUT 2
L
PE(GND)
N

-A64ac_O2
L/3 4 H07RN-F_BROWN I/C_OUT2_L /125.E1
PE/3 4 H07RN-F_YELLOW/GREEN I/C_OUT2_PE /125.E1
N/3 4 H07RN-F_BLUE I/C_OUT2_N /125.E1
TO ZERO EM INV/CHR AC MAIN BRK UNIT - EU

AC IN
L
PE(GND)
N

-A64ac_IN
L/3 4 H07RN-F_BROWN SH1_SHIP_L /119.D8
PE/3 4 H07RN-F_YELLOW/GREEN SH1_SHIP_PE /119.D8
N/3 4 H07RN-F_BLUE SH1_SHIP_N /119.D8
FROM
ZERO EM INV/CHR AC MAIN BRK UNIT - EU

/42.E6 INV/CHR_2_DC+ 120 RED INV/CHR_2_DC+ BAT+/1 120/8 -A64a
/42.E6 INV/CHR_2_DC+ 120 RED INV/CHR_2_DC+ 120/8 BAT+/1 -A64b

120 YELLOW INV/CHR_2_DC- BAT-/1 120/8 -A64c
120 YELLOW INV/CHR_2_DC- 120/8 BAT-/1 -A64d

95 R2 95 KEVI - YELLOW/GREEN INV/CHR_2_PE PE/1 95/8 -A64gnd

INV/CHR_2_DC- /18.D5
INV/CHR_2_DC- /18.D6

-B-B1-22 1/1 95/10
-B.1
XXXXX
MAIN DC NEG. BUSBAR

ZERO EMISSION SYSTEM - USA

-A.174
INVERTER/CHARGER 2
3000VA
12Vdc,120A
120Vac, 50A

DC-CONNECTIONS
BAT+
BAT-
12VDC
120VAC
CASE GROUND
PE(GND)

AC OUT 1
(No connection) 2
L
PE(GND)
N

-A174ac_O1
L/3 AWG6 UL1426 BLACK I/C_OUT1_L /153.E1
PE/3 AWG6 UL1426 GREEN I/C_OUT1_PE /153.E1
N/3 AWG6 UL1426 WHITE I/C_OUT1_N /153.E1
TO ZERO EM INV/CHR AC MAIN BRK UNIT - USA

AC OUT 2
(No connection) 2
L
PE(GND)
N

-A174ac_O2
L/3 AWG10 UL1426 BLACK I/C_OUT2_L /154.E1
PE/3 AWG10 UL1426 GREEN I/C_OUT2_PE /154.E1
N/3 AWG10 UL1426 WHITE I/C_OUT2_N /154.E1
TO ZERO EM INV/CHR AC MAIN BRK UNIT - USA

AC IN
(No connection) 2
L
PE(GND)
N

-A174ac_IN
L/3 AWG10 UL1426 BLACK SH1_SHIP_L /148.C8
PE/3 AWG10 UL1426 GREEN SH1_SHIP_PE /148.D8
N/3 AWG10 UL1426 WHITE SH1_SHIP_N /148.D8
FROM
ZERO EM INV/CHR AC MAIN BRK UNIT - USA

7.6.2024	TuM	C3: 2004998; BMS UPDATE, INV/CHR NEG TO LYNX.	Date	30.10.2023	NAVIX	Axopar			
24.3.2023	TuM	A1: 2004274; USA SYSTEM ADDED.	Drawing by	TuM		Boat	Sub-product code	Product code	Project ID
6.7.2023	TuM	B2: 2004274; AC_OUT1 WIRE SIZES MODIFIED.	Sheet rev.	3		45	DC: ZERO EM. INVERTER CHARGER 2 - DIAGRAM		
Date of modification	Modified by	Description	Project rev.	C	Copyright by	Boat model	Title	Loc	Sheet
								HL	45 / 444

NOT DEFINED

Date of modification	Modified by	Description		
30.10.2023	PF	C3: 2004890; NOT MODIFIED	Date	30.10.2023
24.3.2023	TuM	A1: 2004274; NOT MODIFIED.	Drawing by	TuM
30.3.2023	TuM	B2: 2004274; NOT MODIFIED.	Sheet rev.	3
			Project rev.	C

Copyright by

NAVIX

Boat	Sub-product code	Product code	Project ID	
Axopar				
Boat model	Title		HL	Sheet
45	DC: SOLAR CHARGING SYSTEM - DIAGRAM		Loc	46 / 444

DC DEVICES

Date of modification	Modified by	Description		
30.10.2023	PF	C3: 2004890; NOT MODIFIED	Date	30.10.2023
24.3.2023	TuM	A1: 2004274; NOT MODIFIED.	Drawing by	TuM
30.3.2023	TuM	B2: 2004274; NOT MODIFIED.	Sheet rev.	3
			Project rev.	C

Copyright by

NAVIX

Boat	Sub-product code	Product code	Project ID
Axopar			
Boat model	Title	Loc	Sheet
45	------ DC DEVICES ------	HL	47 / 444

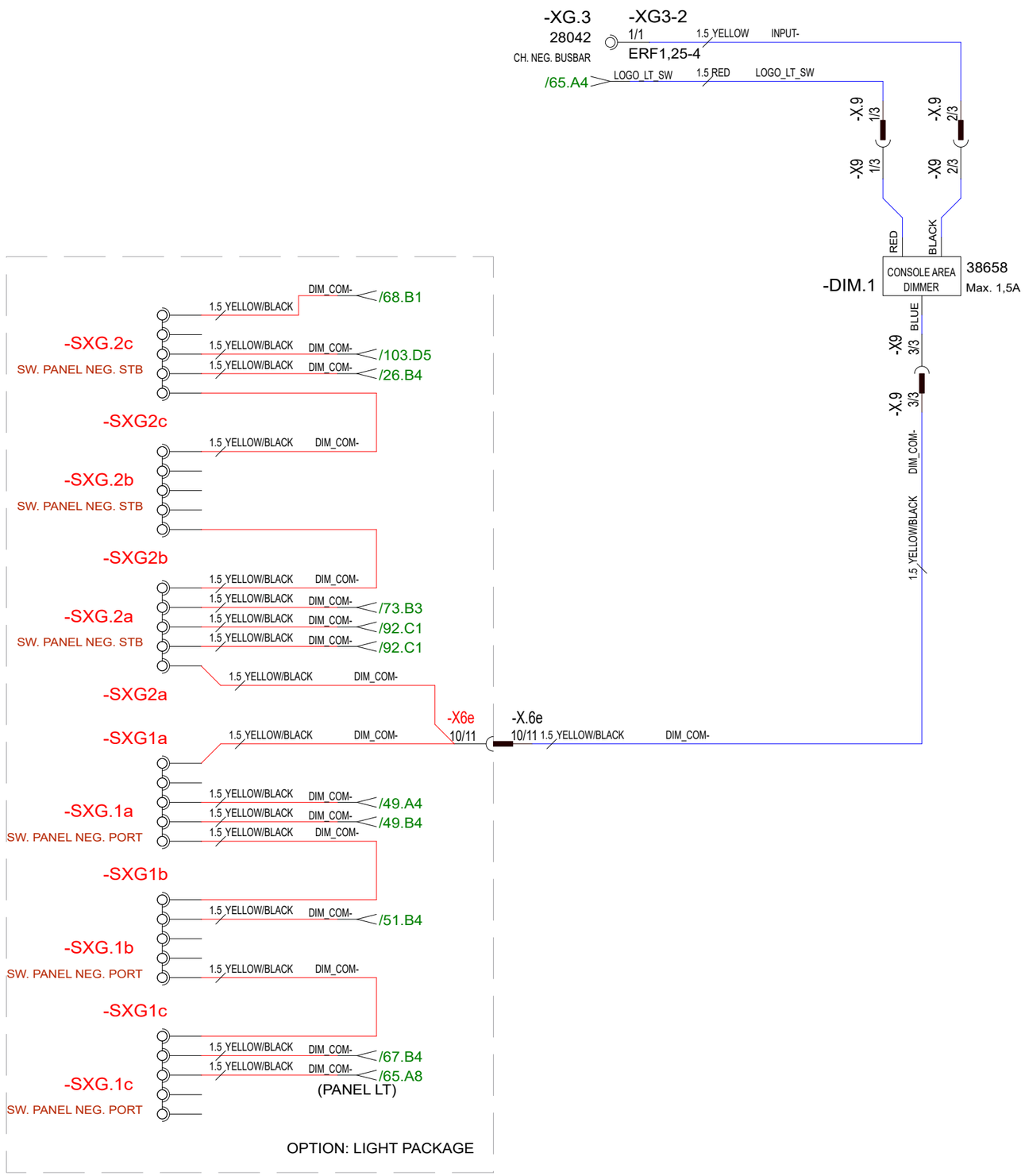

Date of modification	Modified by	Description
28.5.2024	TuM	C3: 2005065; BASIC LT & LIGHT PACKAGE SYSTEM SEPARATED.
24.3.2023	TuM	A1: 2004274; NOT MODIFIED.
30.3.2023	TuM	B2: 2004274; DIMMER & NEG CONNECTIONS ADDED.

Date 30.10.2023
Drawing by TuM
Sheet rev. 3
Project rev. C

NAVIX
Copyright by

Axopar
Boat
45
Boat model
Sub-product code
Product code
Project ID
DC: SWITCH PANEL
NEG/ DIMMER - DIAGRAM
Title
HL
Loc
48 / 444
Sheet

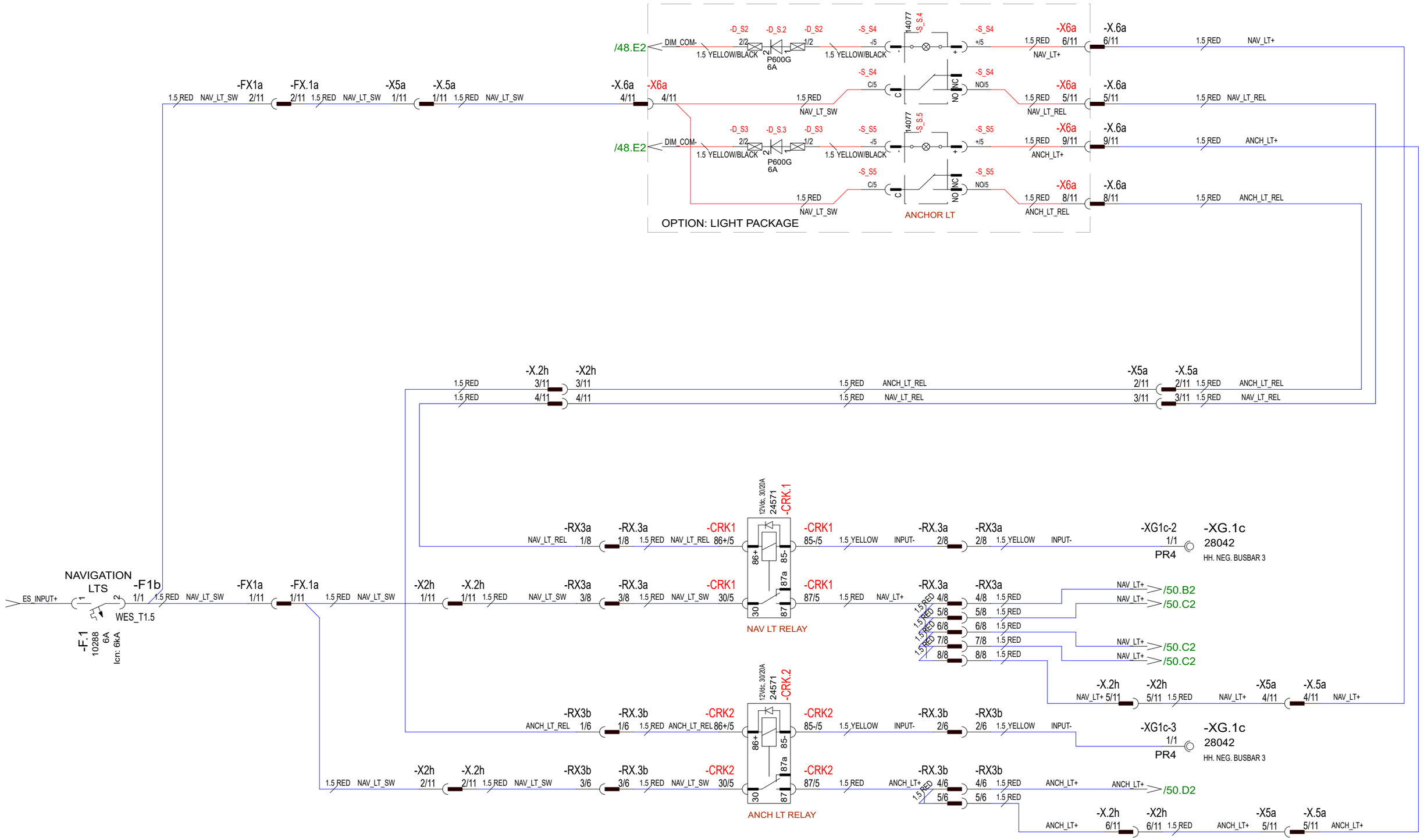

28.5.2024	TuM	C3: 2005065; SWITCHES/ RELAYS RENAMED, LIGHT PACKAGE ADDED.	Date	30.10.2023	NAVIX	Axopar			
24.3.2023	TuM	A1: 2004274; NOT MODIFIED.	Drawing by	TuM		Boat	Sub-product code	Product code	Project ID
30.3.2023	TuM	B2: 2004274; HARNESS CONNECTIONS ADDED, DIODE REMOVED.	Sheet rev.	3		45	DC: NAVIGATION LT - DIAGRAM	HL	
Date of modification	Modified by	Description	Project rev.	C	Copyright by	Boat model	Title	Loc	49 / 444 Sheet

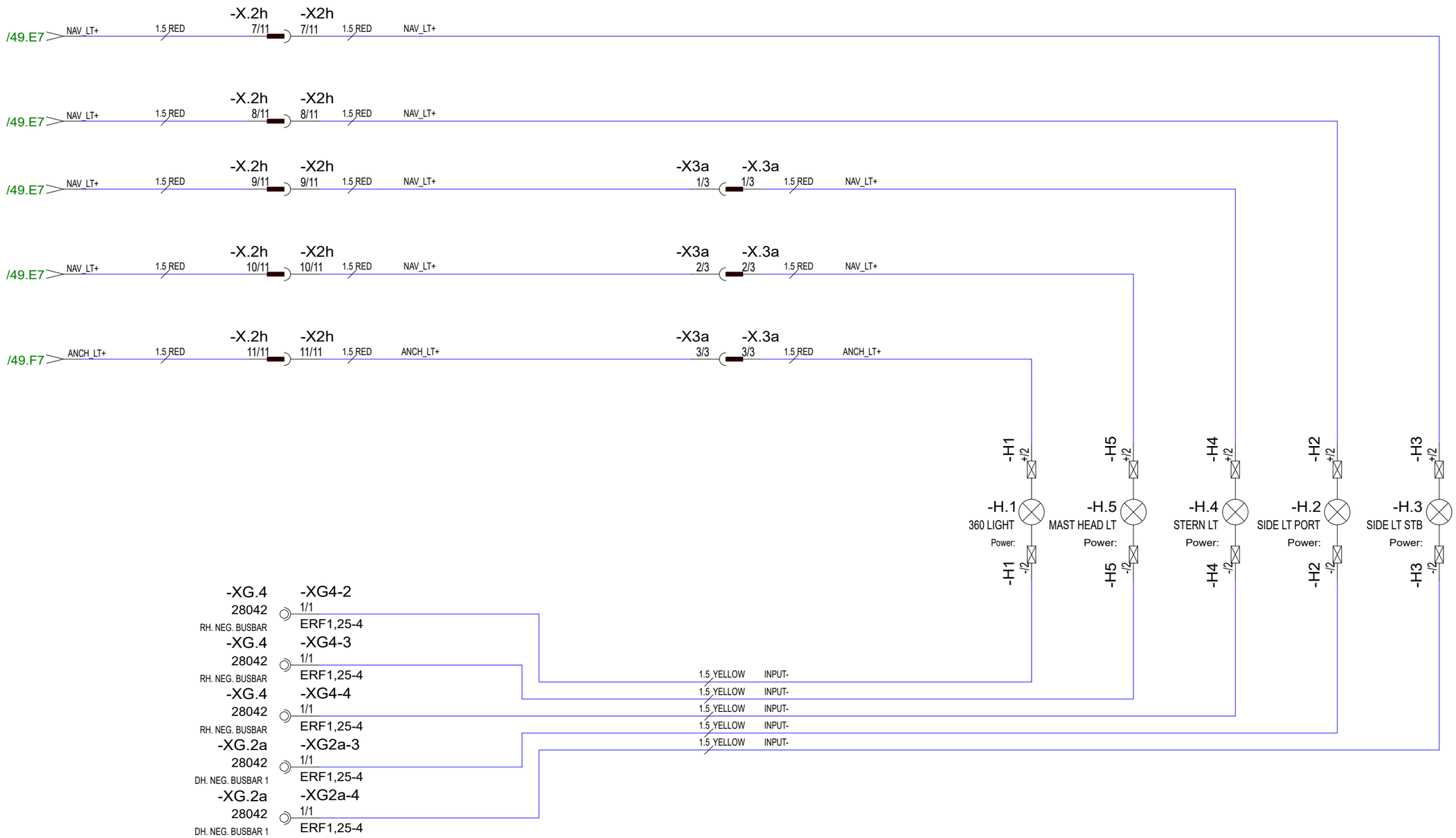

Date of modification	Modified by	Description						
28.5.2024	TuM	C3: 2004890, 2005065; NOT MODIFIED.	Date	30.10.2023	NAVIX	Axopar		
24.3.2023	TuM	A1: 2004274; NOT MODIFIED.	Drawing by	TuM		Boat	Sub-product code	Product code / Project ID
30.3.2023	TuM	B2: 2004274; HARNESS CONNECTIONS ADDED, DIODE REMOVED.	Sheet rev.	3		45	DC: NAVIGATION LT - DIAGRAM	HL
			Project rev.	C	Copyright by	Boat model	Title	Loc / 50 / 444 Sheet

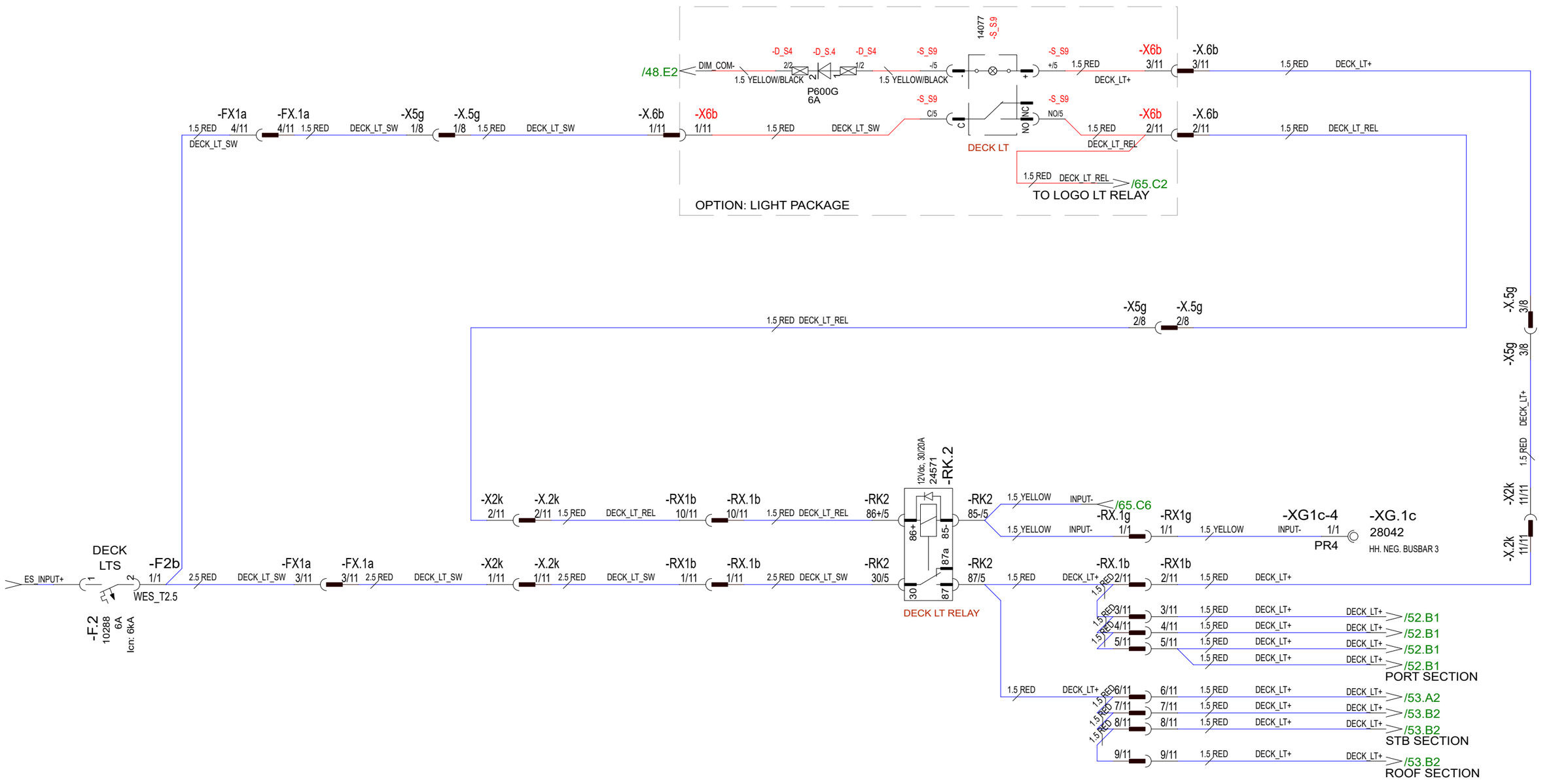

Date of modification	Modified by	Description						
28.5.2024	TuM	C3: 2005065; SWITCHES RENAMED, LIGHT PACKAGE ADDED.	Date	30.10.2023	NAVIX	Axopar		
24.3.2023	TuM	A1: 2004274; NOT MODIFIED.	Drawing by	TuM		Boat	Sub-product code	Product code / Project ID
30.3.2023	TuM	B2: 2004274; HARNESS CONNECTIONS ADDED.	Sheet rev.	3		45	DC: DECK LTS - DIAGRAM	HL
			Project rev.	C	Copyright by	Boat model	Title	Loc / 51/ 444 Sheet

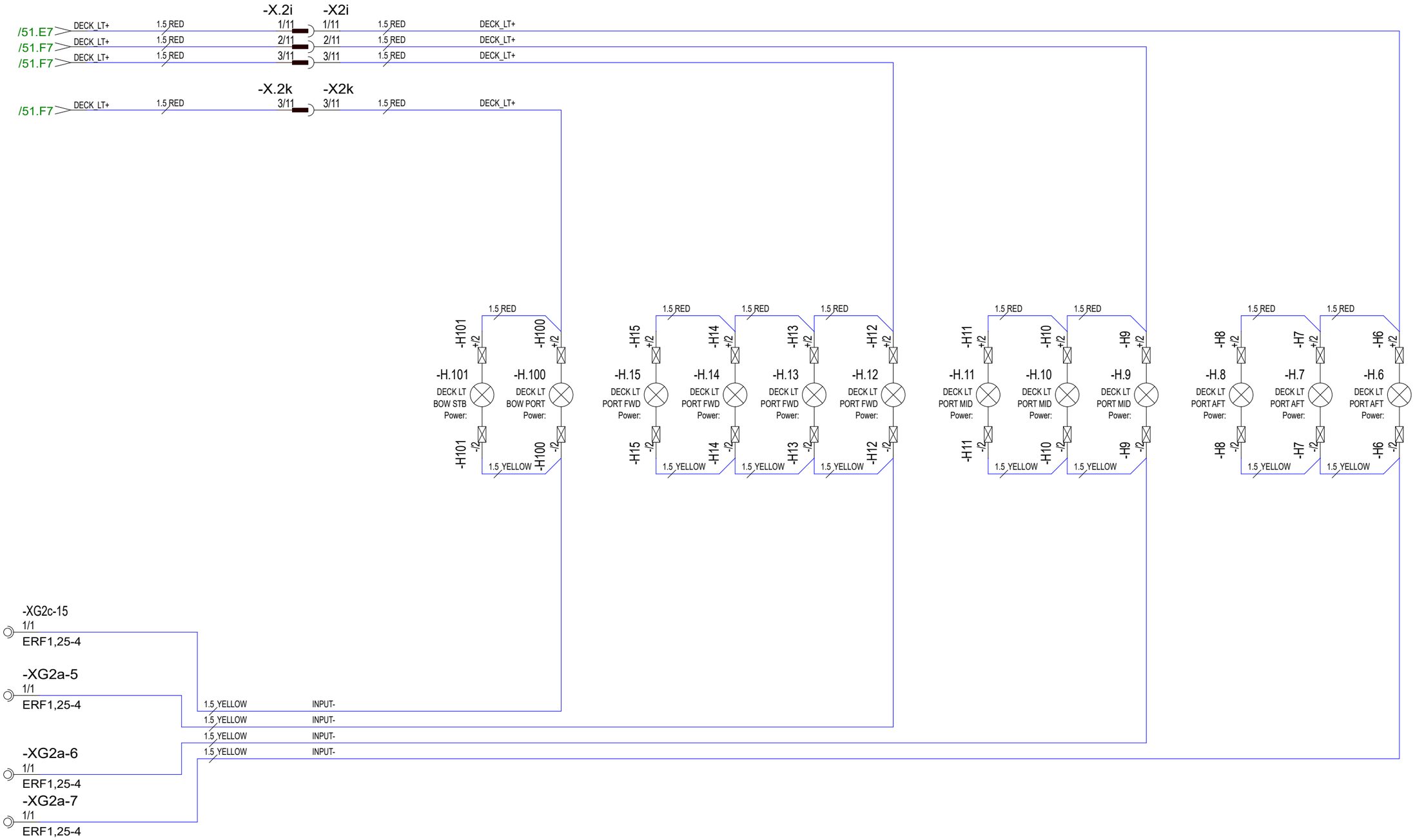

28.5.2024	TuM	C3: 2004890, 2005065; NOT MODIFIED	Date	30.10.2023	NAVIX	Axopar			
24.3.2023	TuM	A1: 2004274; NOT MODIFIED.	Drawing by	TuM		Boat	Sub-product code	Product code	Project ID
30.3.2023	TuM	B2: 2004274; HARNESS CONNECTIONS ADDED.	Sheet rev.	3		45	DC: DECK LTS - DIAGRAM	HL	52 / 444
Date of modification	Modified by	Description	Project rev.	C	Copyright by	Boat model	Title	Loc	Sheet

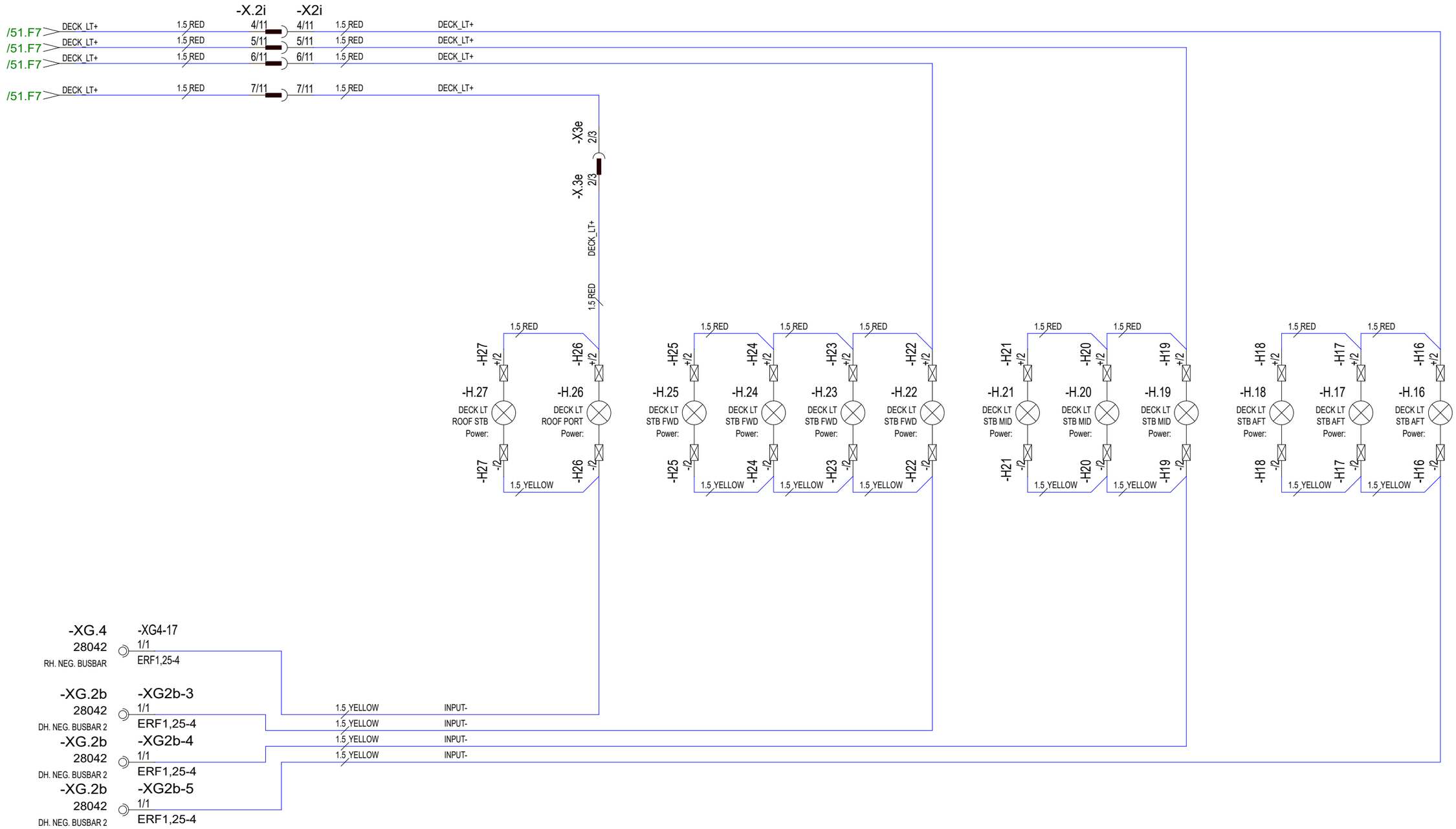

28.5.2024	TuM	C3: 2004890, 2005065; NOT MODIFIED	Date	30.10.2023		Axopar			
24.3.2023	TuM	A1: 2004274; NOT MODIFIED.	Drawing by	TuM					
30.3.2023	TuM	B2: 2004274; HARNESS CONNECTIONS ADDED.	Sheet rev.	3	NAVIX	45	DC: DECK LTS - DIAGRAM	HL	53 / 444
Date of modification	Modified by	Description	Project rev.	C	Copyright by	Boat model	Title	Loc	Sheet

Boat | Sub-product code | Product code | Project ID

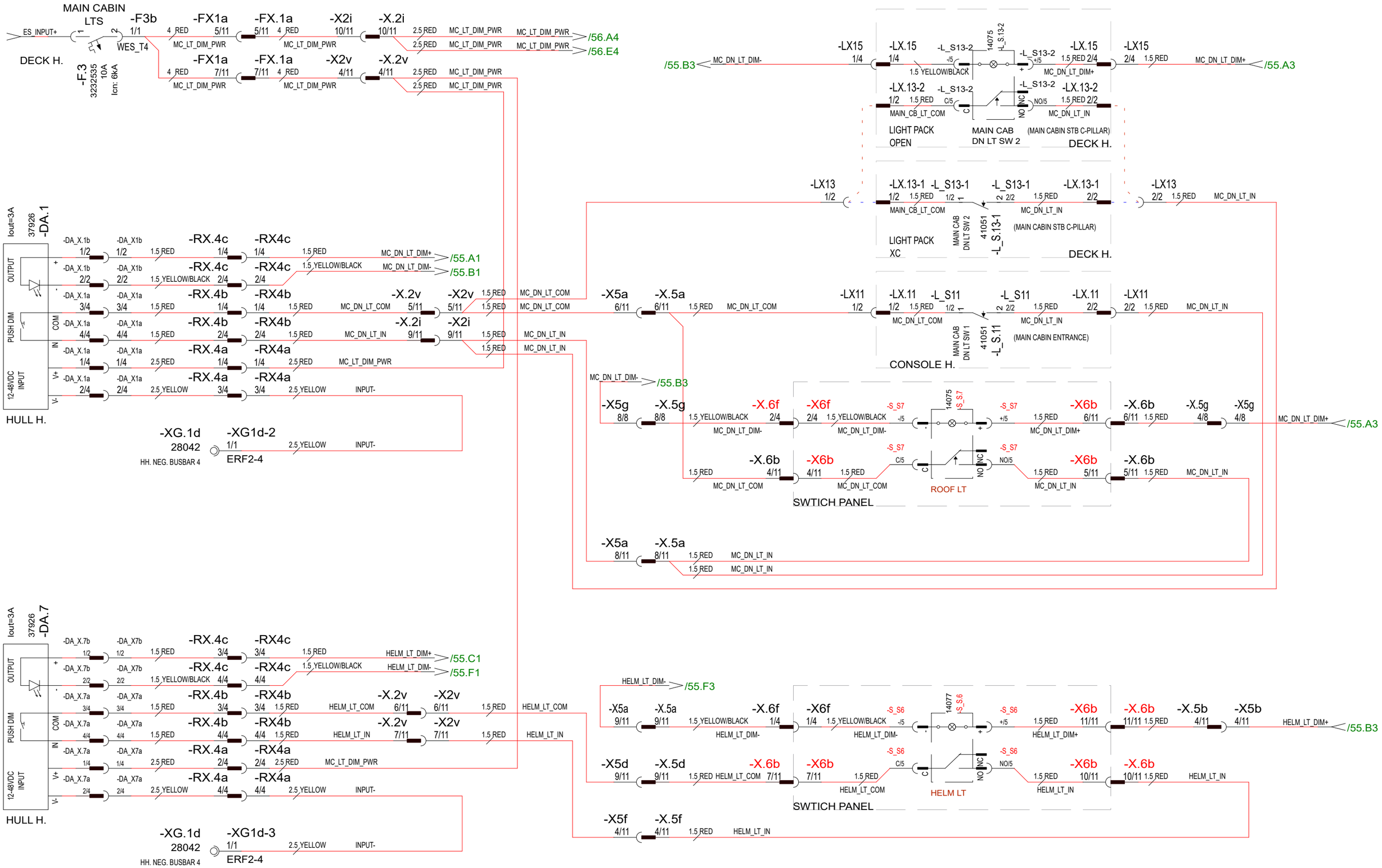

6.6.2024	TuM	C3: 2005065; LIGHTS UPDATED FOR DIMMING SYSTEM.	Date	30.10.2023	NAVIX	Axopar			
24.3.2023	TuM	A1: 2004274; NOT MODIFIED.	Drawing by	TuM		Boat	Sub-product code	Product code	Project ID
30.3.2023	TuM	B2: 2004274; HARNESS CONNECTIONS ADDED.	Sheet rev.	3		45	DC: MAIN CABIN LTS - DIAGRAM	HL	54 / 444
Date of modification	Modified by	Description	Project rev.	C	Copyright by	Boat model	Title	Loc	Sheet

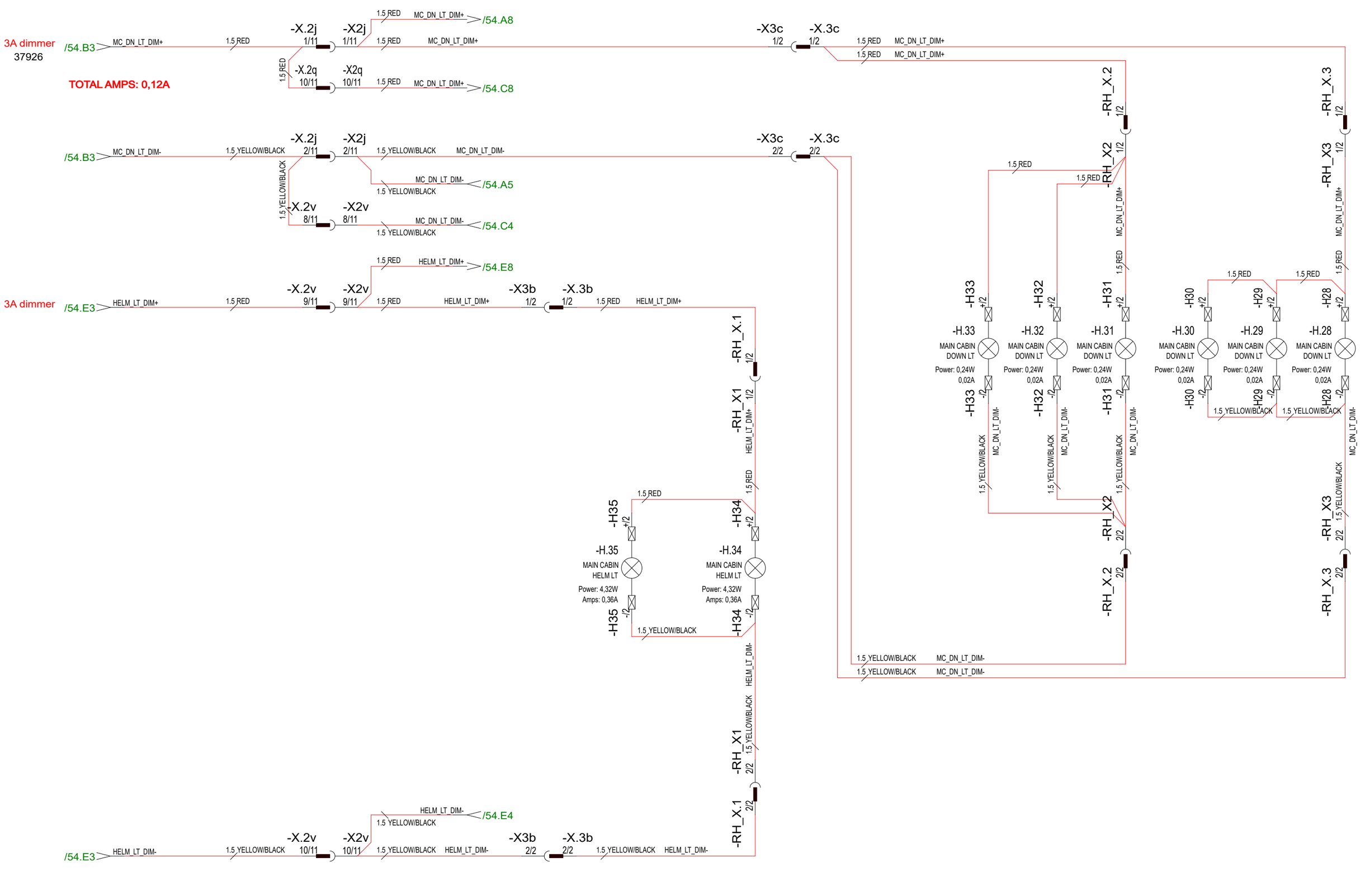

6.6.2024	TuM	C3: 2005065; LIGHTS UPDATED FOR DIMMING SYSTEM.	Date	30.10.2023	NAVIX	Axopar			
24.3.2023	TuM	A1: 2004274; NOT MODIFIED.	Drawing by	TuM		Boat	Sub-product code	Product code	Project ID
19.4.2023	TuM	B2: 2004274; HARNESS CONNECTIONS ADDED.	Sheet rev.	3		45	DC: MAIN CABIN LTS - DIAGRAM	HL	
Date of modification	Modified by	Description	Project rev.	C	Copyright by	Boat model	Title	Loc	55 / 444 Sheet

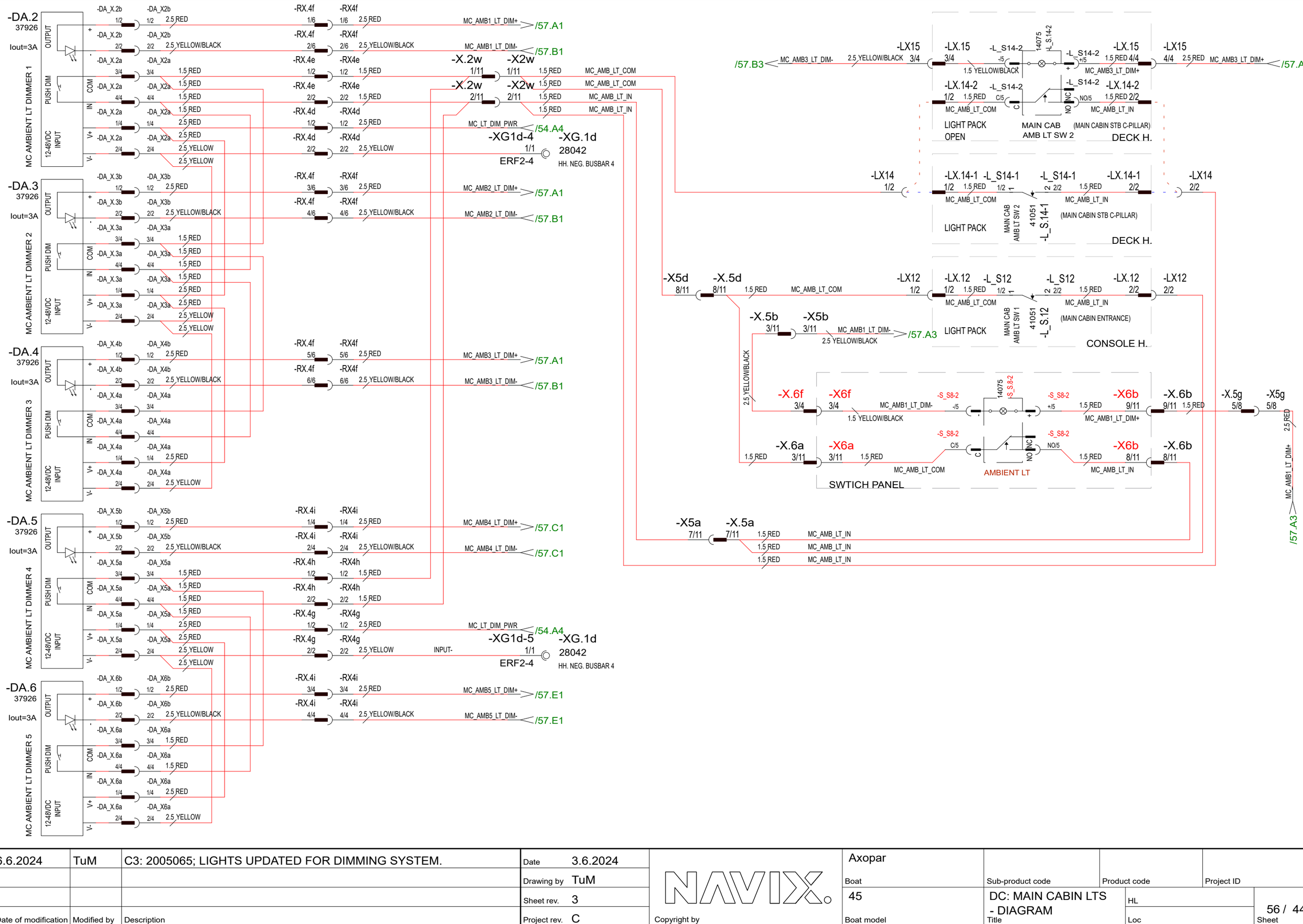

6.6.2024	TuM	C3: 2005065; LIGHTS UPDATED FOR DIMMING SYSTEM.	Date	3.6.2024	Copyright by	Axopar			
			Drawing by	TuM		Boat	Sub-product code	Product code	Project ID
			Sheet rev.	3		45	DC: MAIN CABIN LTS - DIAGRAM	HL	56 / 444
Date of modification	Modified by	Description	Project rev.	C		Boat model	Title	Loc	Sheet

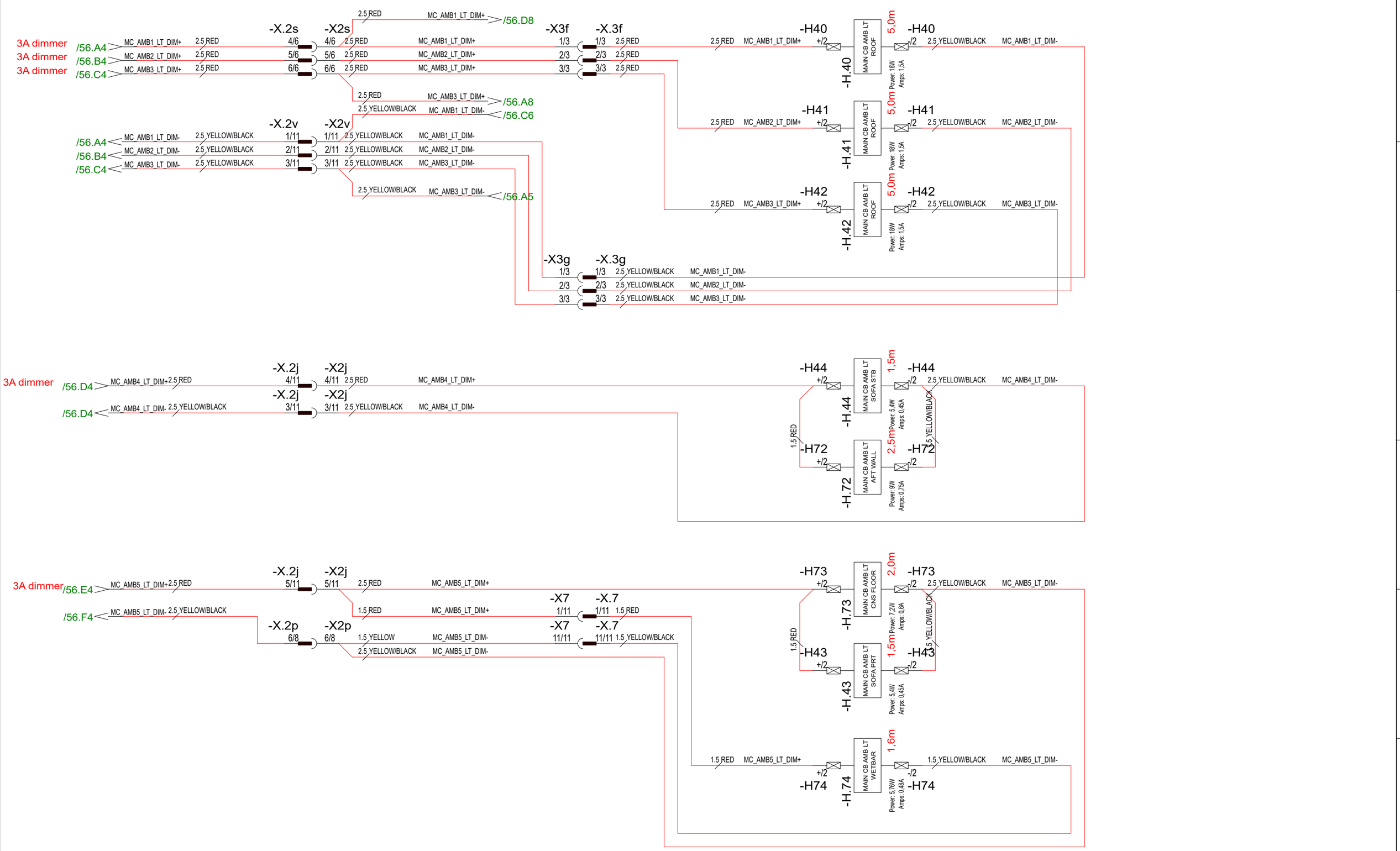

TOTAL AMPS: 7A

6.6.2024	TuM	C3: 2005065; LIGHTS UPDATED FOR DIMMING SYSTEM.	Date	30.10.2023	NAVIX	Axopar			
24.3.2023	TuM	A1: 2004274; NOT MODIFIED.	Drawing by	TuM		Boat	Sub-product code	Product code	Project ID
19.4.2023	TuM	B2: 2004274; HARNESS CONNECTIONS ADDED.	Sheet rev.	3		45	DC: MAIN CABIN LTS - DIAGRAM	HL	57 / 444
Date of modification	Modified by	Description	Project rev.	C	Copyright by	Boat model	Title	Loc	Sheet

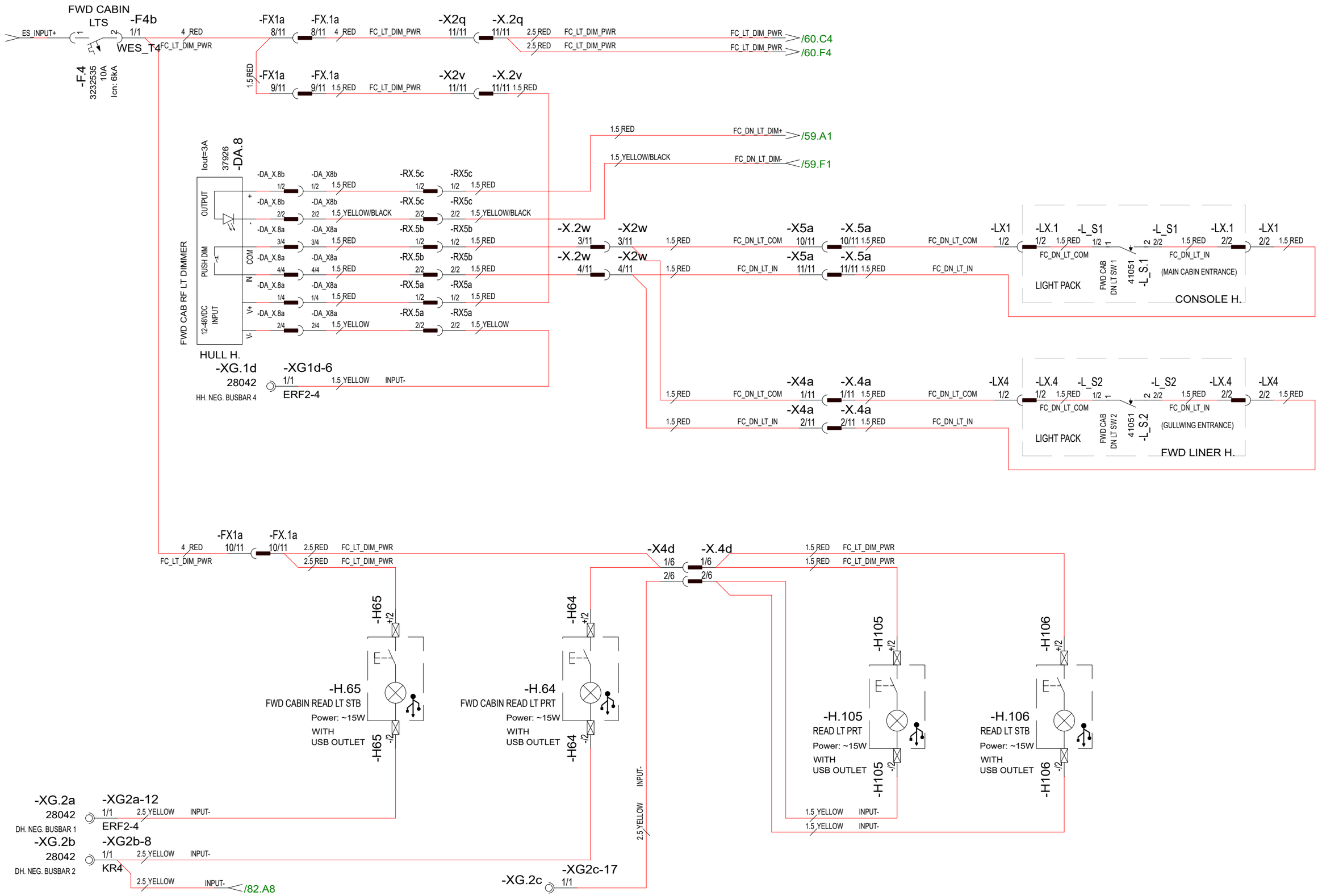

6.6.2024	PF/TuM	C3: 2004890; H105 & H106 added, 2005065; LIGHTS UPDATED FOR DIMMING SYSTEM.	Date	30.10.2023	NAVIX	Axopar			
24.3.2023	TuM	A1: 2004274; NOT MODIFIED.	Drawing by	TuM		Boat	Sub-product code	Product code	Project ID
30.3.2023	TuM	B2: 2004274; HARNESS CONNECTIONS ADDED.	Sheet rev.	3		45	DC: FWD CABIN LTS - DIAGRAM	HL	58 / 444
Date of modification	Modified by	Description	Project rev.	C	Copyright by	Boat model	Title	Loc	Sheet

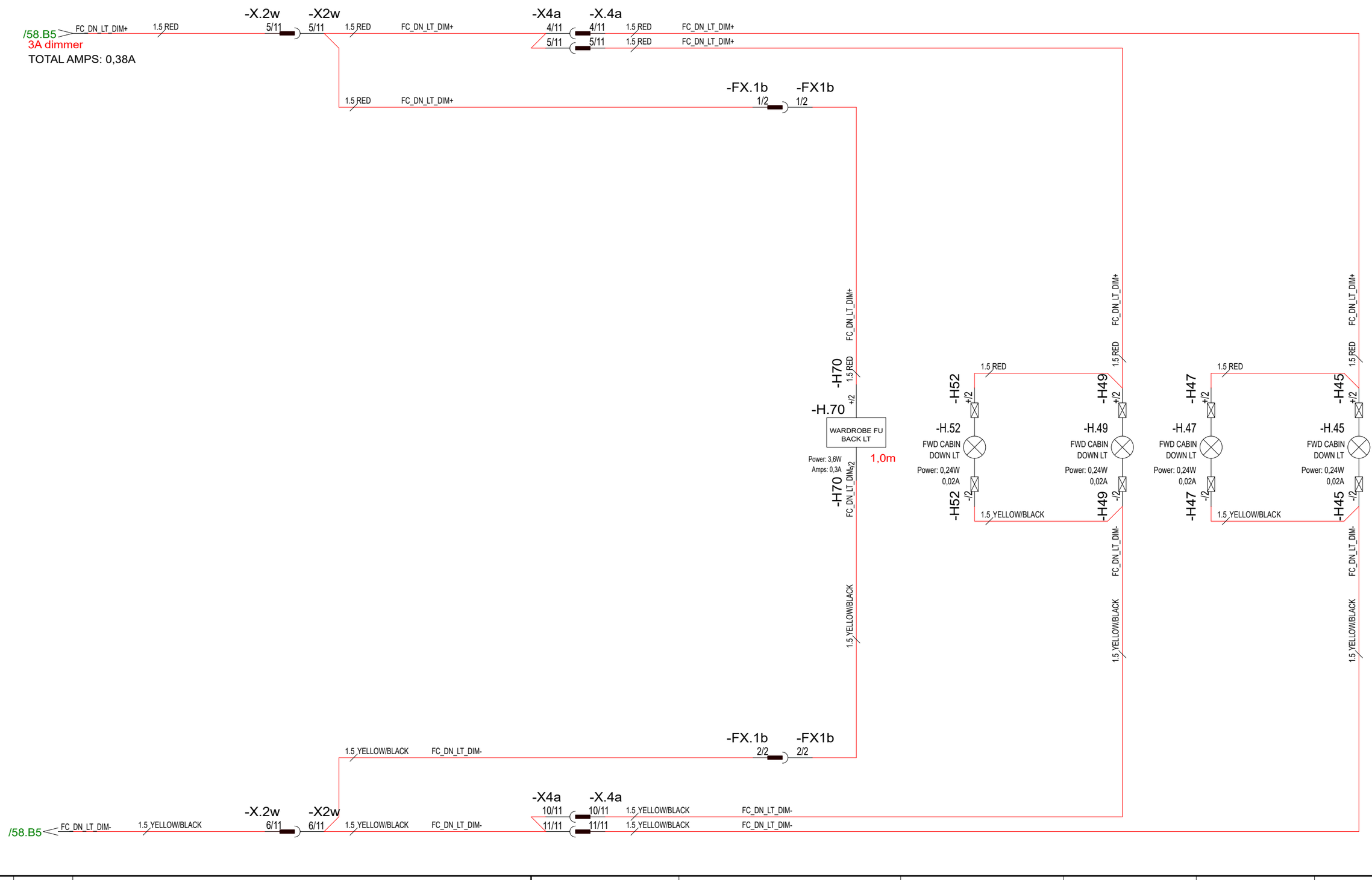

30.10.2023	PF/TuM	C3: 2004890; Removed H46, H48, H50, H51, 2005065; LIGHTS UPDATED FOR DIMMING SYSTEM.	Date	30.10.2023	NAVIX	Axopar			
24.3.2023	TuM	A1: 2004274; NOT MODIFIED.	Drawing by	TuM		Boat	Sub-product code	Product code	Project ID
20.4.2023	TuM	B2: 2004274; HARNESS CONNECTIONS ADDED.	Sheet rev.	3		45	DC: FWD CABIN LTS - DIAGRAM	HL	59 / 444
Date of modification	Modified by	Description	Project rev.	C	Copyright by	Boat model	Title	Loc	Sheet

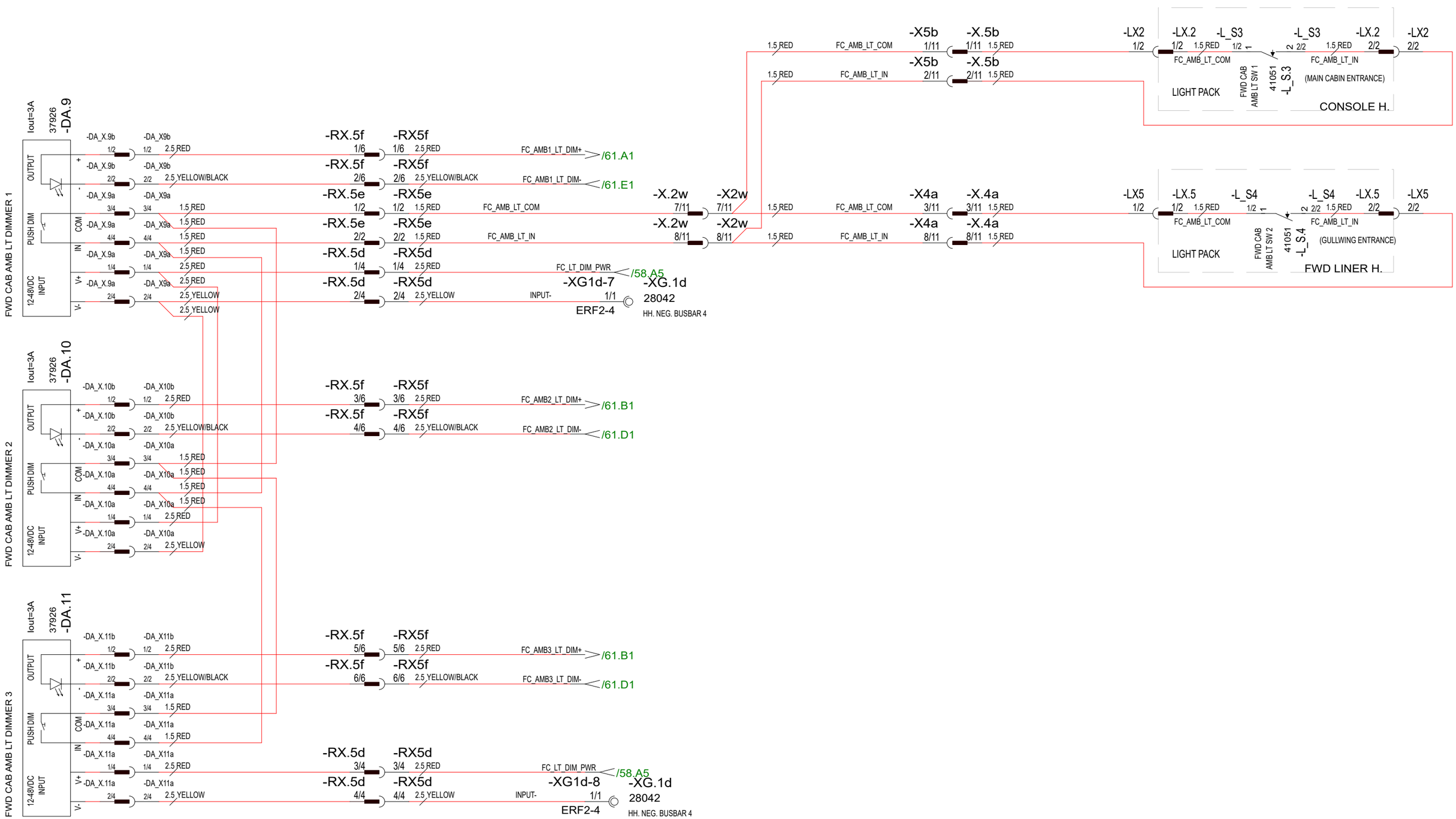

7.6.2024	TuM	C3: 2005065; LIGHTS UPDATED FOR DIMMING SYSTEM.	Date	7.6.2024	NAVIX.	Axopar			
			Drawing by	TuM		Boat	Sub-product code	Product code	Project ID
			Sheet rev.	3		45	DC: FWD CABIN LTS - DIAGRAM	HL	60 / 444
Date of modification	Modified by	Description	Project rev.	C	Copyright by	Boat model	Title	Loc	Sheet

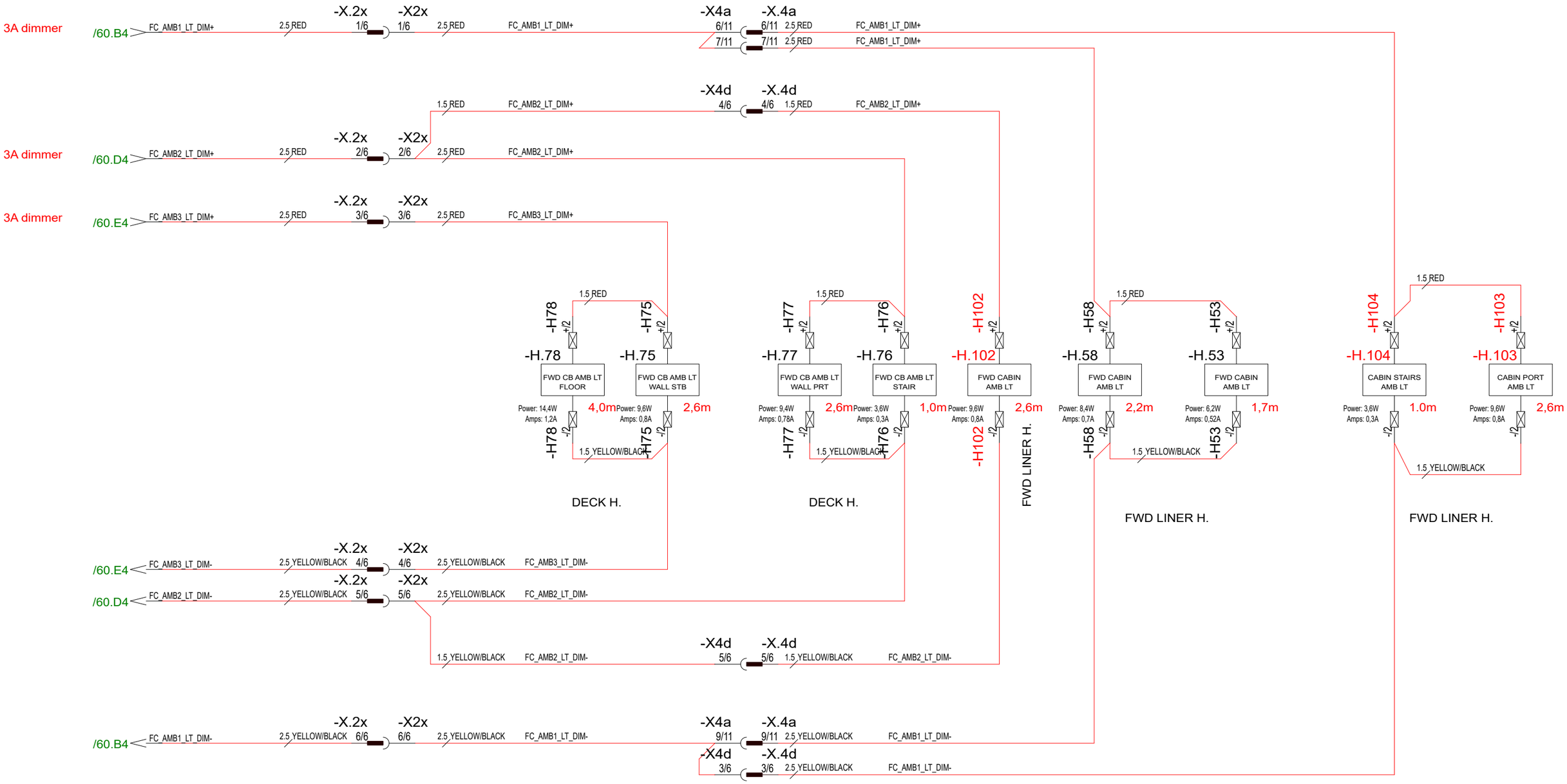

TOTAL LOAD: 6A

Date of modification	Modified by	Description
7.6.2024	TuM	C3: 2005065; LIGHTS UPDATED FOR DIMMING SYSTEM.
24.3.2023	TuM	A1: 2004274; NOT MODIFIED.
20.4.2023	TuM	B2: 2004274; HARNESS CONNECTIONS ADDED.

Date	30.10.2023
Drawing by	TuM
Sheet rev.	3
Project rev.	C

Copyright by NAVIX

Boat	Sub-product code	Product code	Project ID
Axopar			
Boat model	**Title**	HL	**Sheet**
45	DC: FWD CABIN LTS - DIAGRAM	Loc	61/ 444

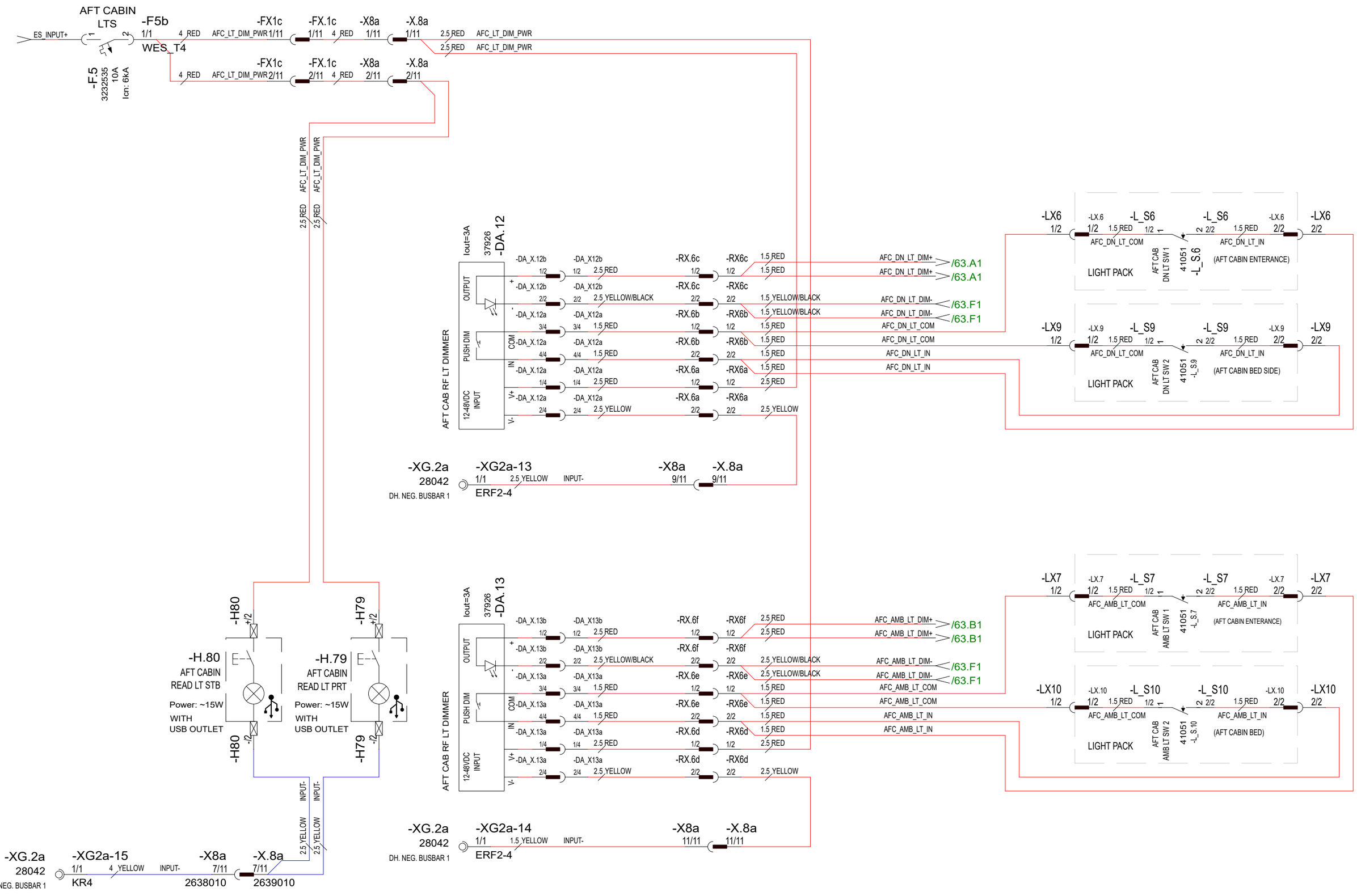

Date of modification	Modified by	Description		
7.6.2024	TuM	C3: 2005065; AFT CAB BED LT SW ADDED, LIGHTS UPDATED FOR DIMMING SYSTEM.	Date	30.10.2023
24.3.2023	TuM	A1: 2004274; NOT MODIFIED.	Drawing by	TuM
30.3.2023	TuM	B2: 2004274; AFT CABIN LIGHTS ADDED.	Sheet rev.	3
			Project rev.	C

NAVIX
Copyright by

Boat	Sub-product code	Product code	Project ID
Axopar			
Boat model	Title	Loc	Sheet
45	DC: AFT CABIN LTS - DIAGRAM	HL	62 / 444

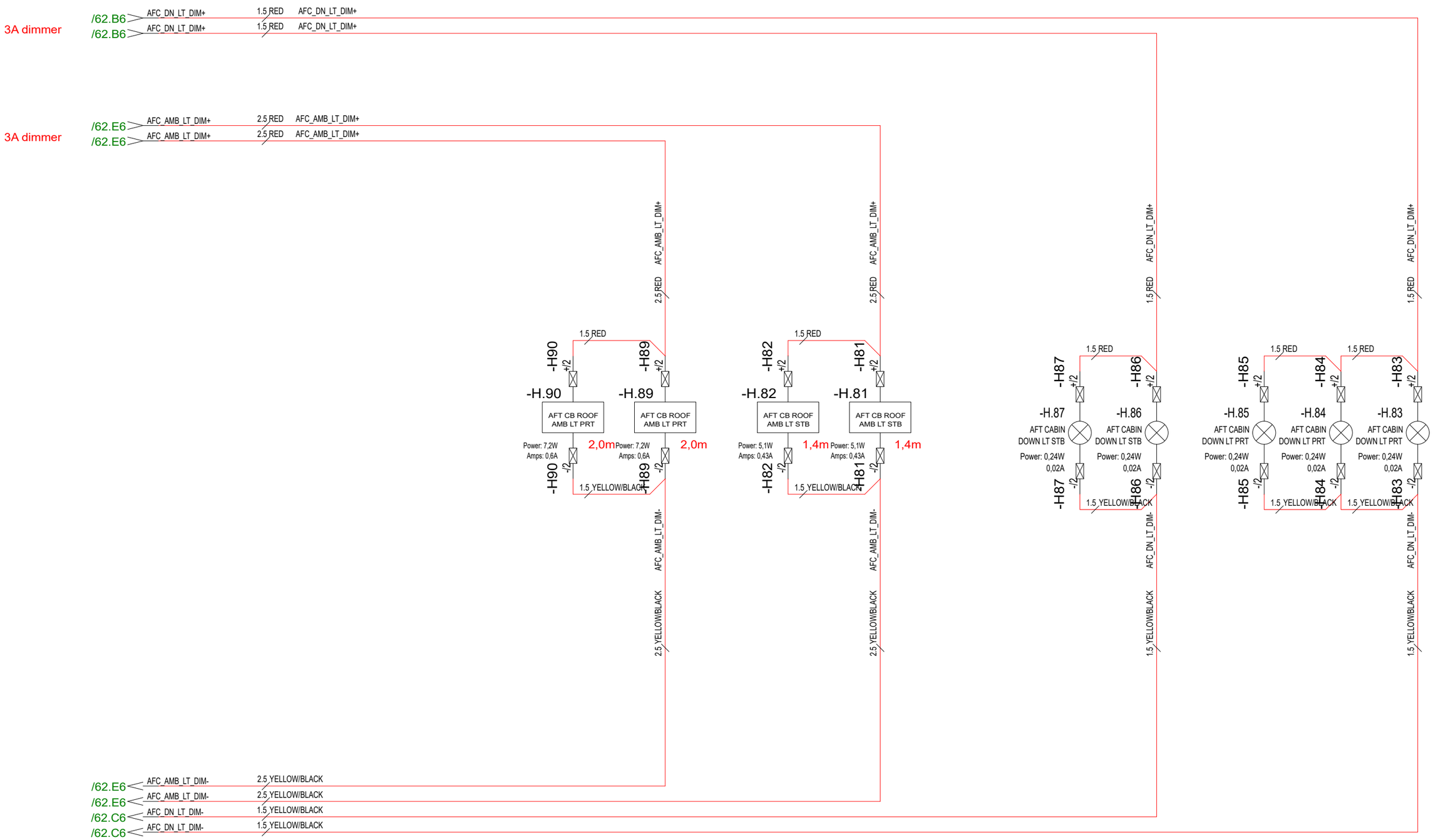

TOTAL LOAD: 2A

7.6.2024	TuM	C3: 2005065; LIGHTS UPDATED FOR DIMMING SYSTEM.	Date	30.10.2023	NAVIX	Axopar			
24.3.2023	TuM	A1: 2004274; NOT MODIFIED.	Drawing by	TuM		Boat	Sub-product code	Product code	Project ID
21.4.2023	TuM	B2: 2004274; AFT CABIN LIGHTS ADDED.	Sheet rev.	3		45	DC: AFT CABIN LTS - DIAGRAM	HL	63 / 444
Date of modification	Modified by	Description	Project rev.	C	Copyright by	Boat model	Title	Loc	Sheet

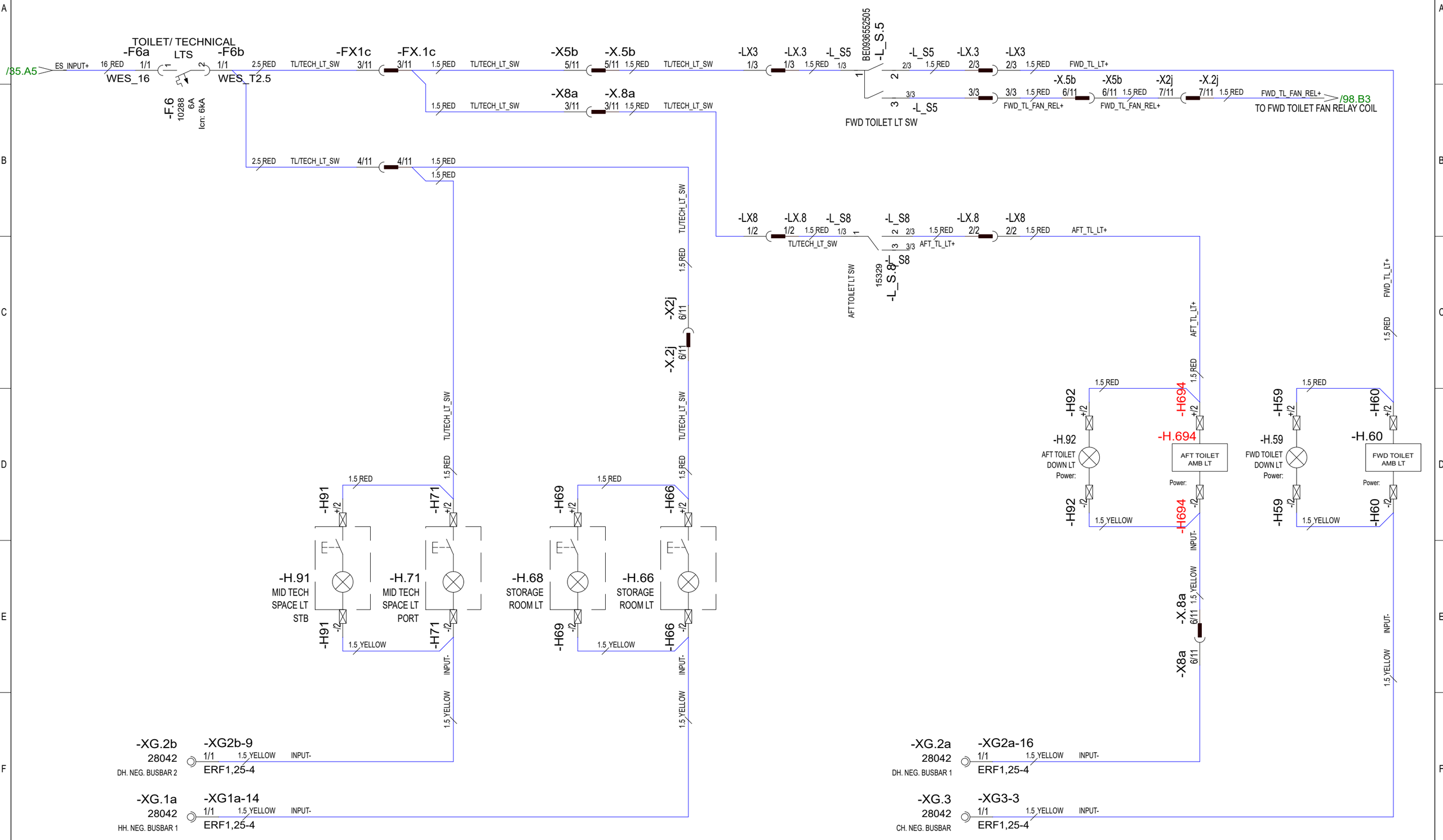

Date of modification	Modified by	Description		
29.5.2024	TuM	C3: 2005065; AFT TOILET AMB LT ADDED.	Date	30.10.2023
24.3.2023	TuM	A1: 2004274; NOT MODIFIED.	Drawing by	TuM
30.3.2023	TuM	B2: 2004274; HARNESS CONN. & AFT TOILET ADDED, TECH LTS TYPE CHANGED.	Sheet rev.	3
			Project rev.	C

NAVIX

Copyright by

Boat	Sub-product code	Product code	Project ID
Axopar			

Boat model	Title	Loc	Sheet
45	DC: TOILET/ TECHNICAL LTS - DIAGRAM	HL	64 / 444

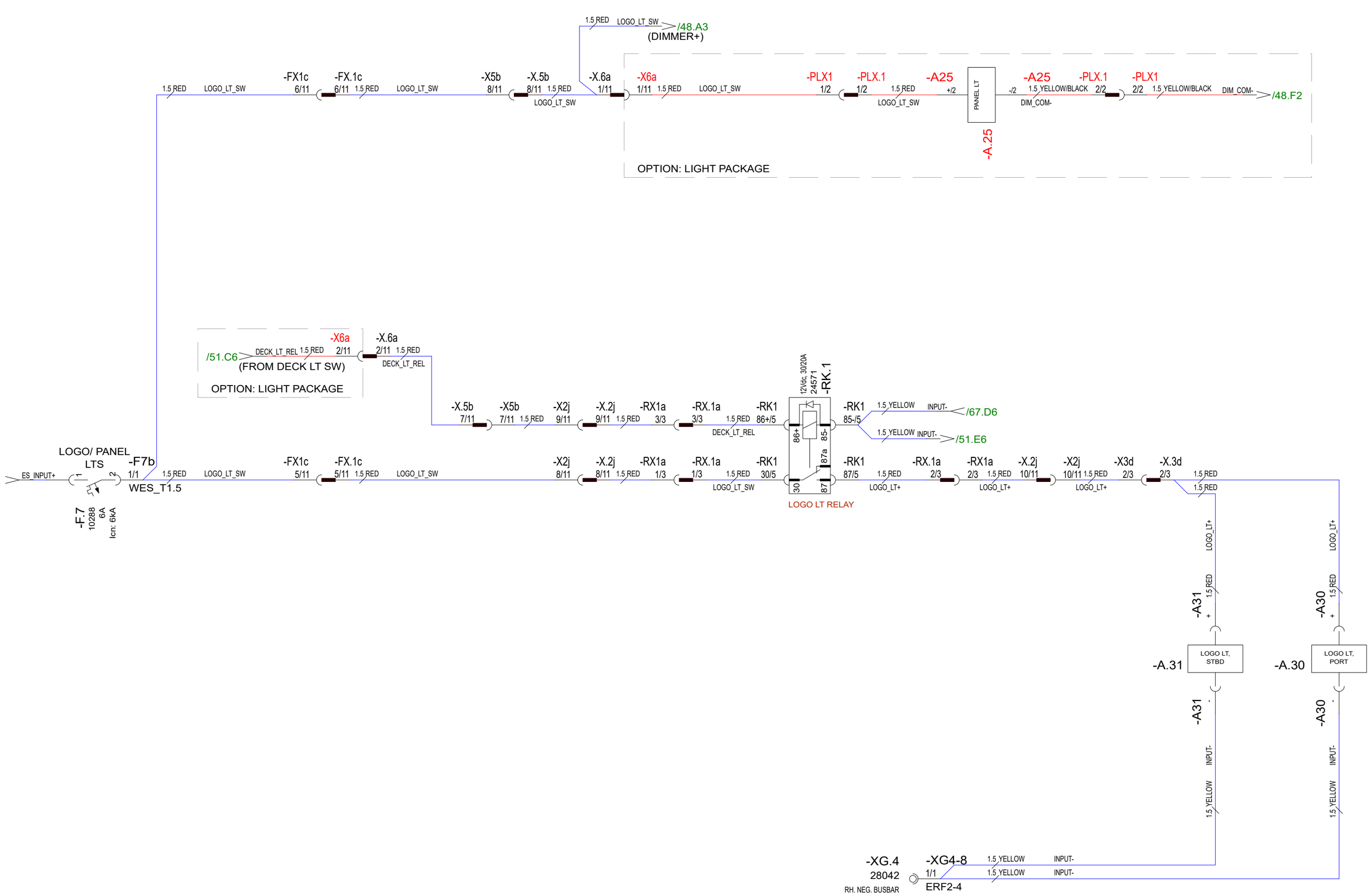

28.5.2024	TuM	C3: 2005065; LIGHT PACKAGE ADDED.	Date	30.10.2023	NAVIX	Axopar		
24.3.2023	TuM	A1: 2004274; NOT MODIFIED.	Drawing by	TuM		Boat	Sub-product code	Product code / Project ID
30.3.2023	TuM	B2: 2004274; HARNESS CONNECTIONS ADDED.	Sheet rev.	3		45	DC: LOGO/PANEL LT - DIAGRAM	HL
Date of modification	Modified by	Description	Project rev.	C	Copyright by	Boat model	Title	Loc / 65 / 444 Sheet

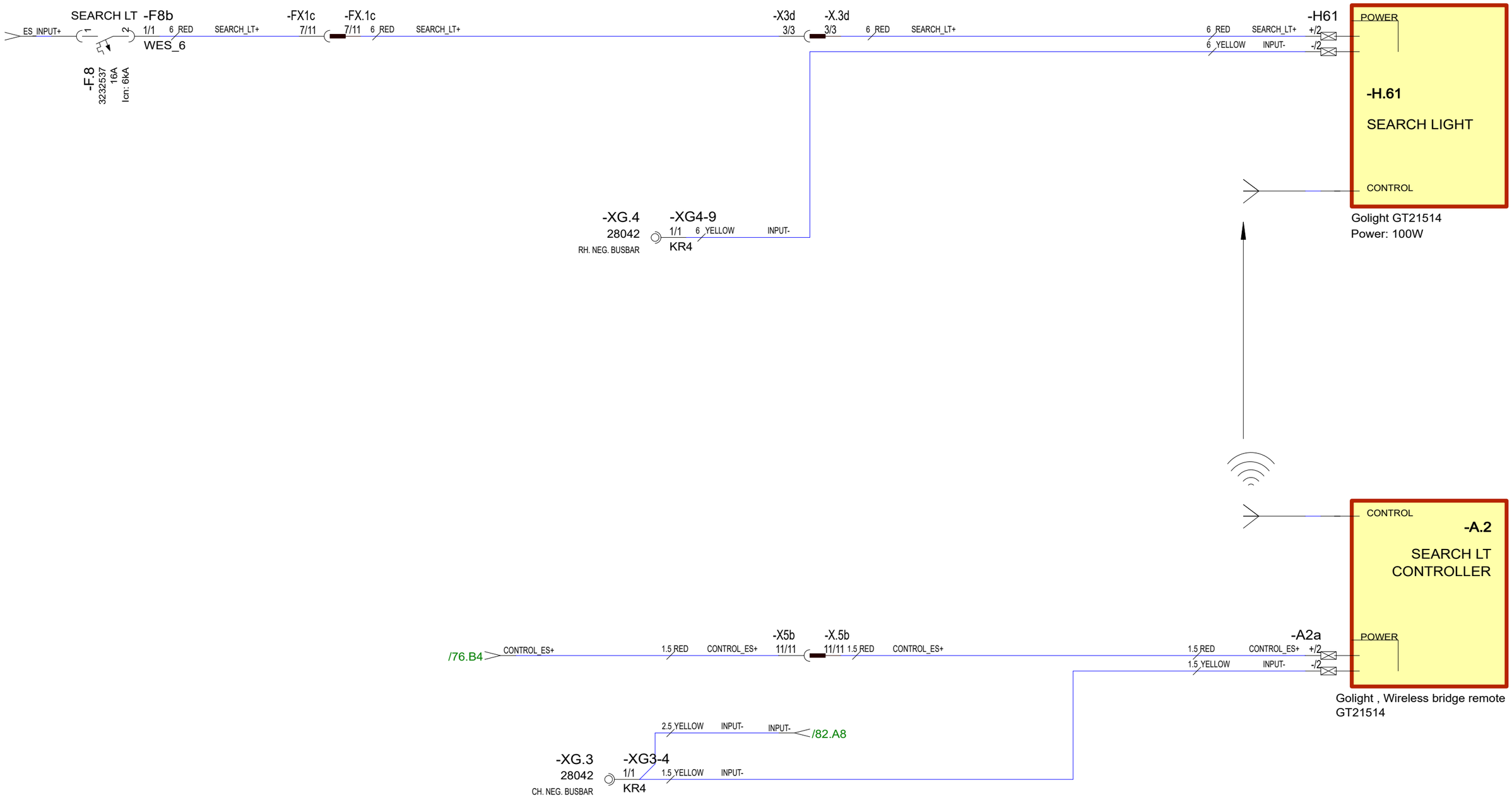

30.10.2023	PF	C3: 2004890; NOT MODIFIED	Date	30.10.2023		Axopar			
24.3.2023	TuM	A1: 2004274; NOT MODIFIED.	Drawing by	TuM		Boat	Sub-product code	Product code	Project ID
30.3.2023	TuM	B2: 2004274; HARNESS CONNECTIONS ADDED.	Sheet rev.	3	NAVIX	45	DC: SEARCH LT - DIAGRAM	HL	66 / 444
Date of modification	Modified by	Description	Project rev.	C	Copyright by	Boat model	Title	Loc	Sheet

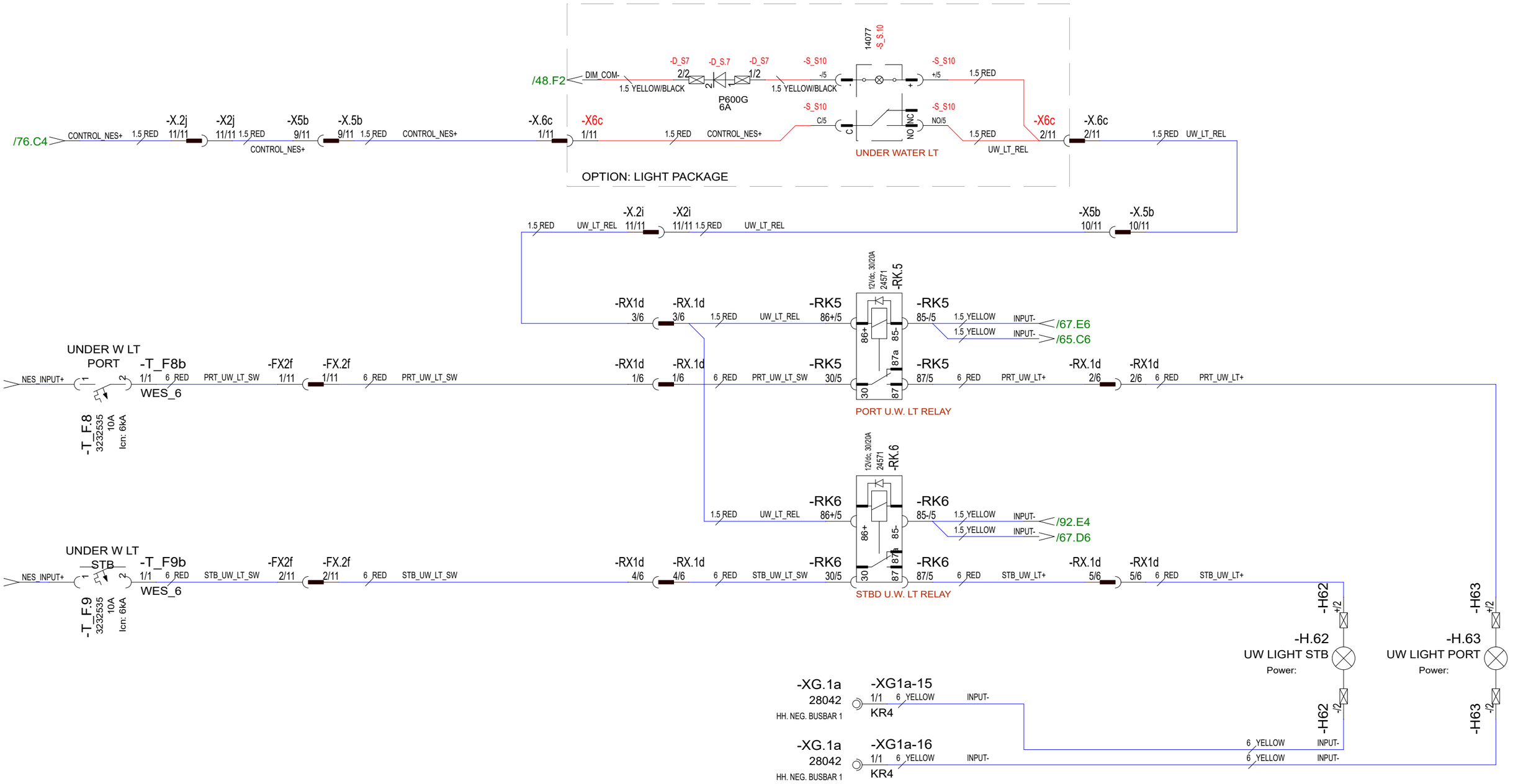

28.5.2024	TuM	C3: 2005065; SWITCHES RENAMED, LIGHT PACKAGE ADDED.	Date	30.10.2023	NAVIX	Axopar			
24.3.2023	TuM	A1: 2004274; NOT MODIFIED.	Drawing by	TuM		Boat	Sub-product code	Product code	Project ID
30.3.2023	TuM	B2: 2004274; HARNESS CONNECTIONS ADDED.	Sheet rev.	3		45	DC: UNDER WATER LT - DIAGRAM	HL	67 / 444
Date of modification	Modified by	Description	Project rev.	C	Copyright by	Boat model	Title	Loc	Sheet

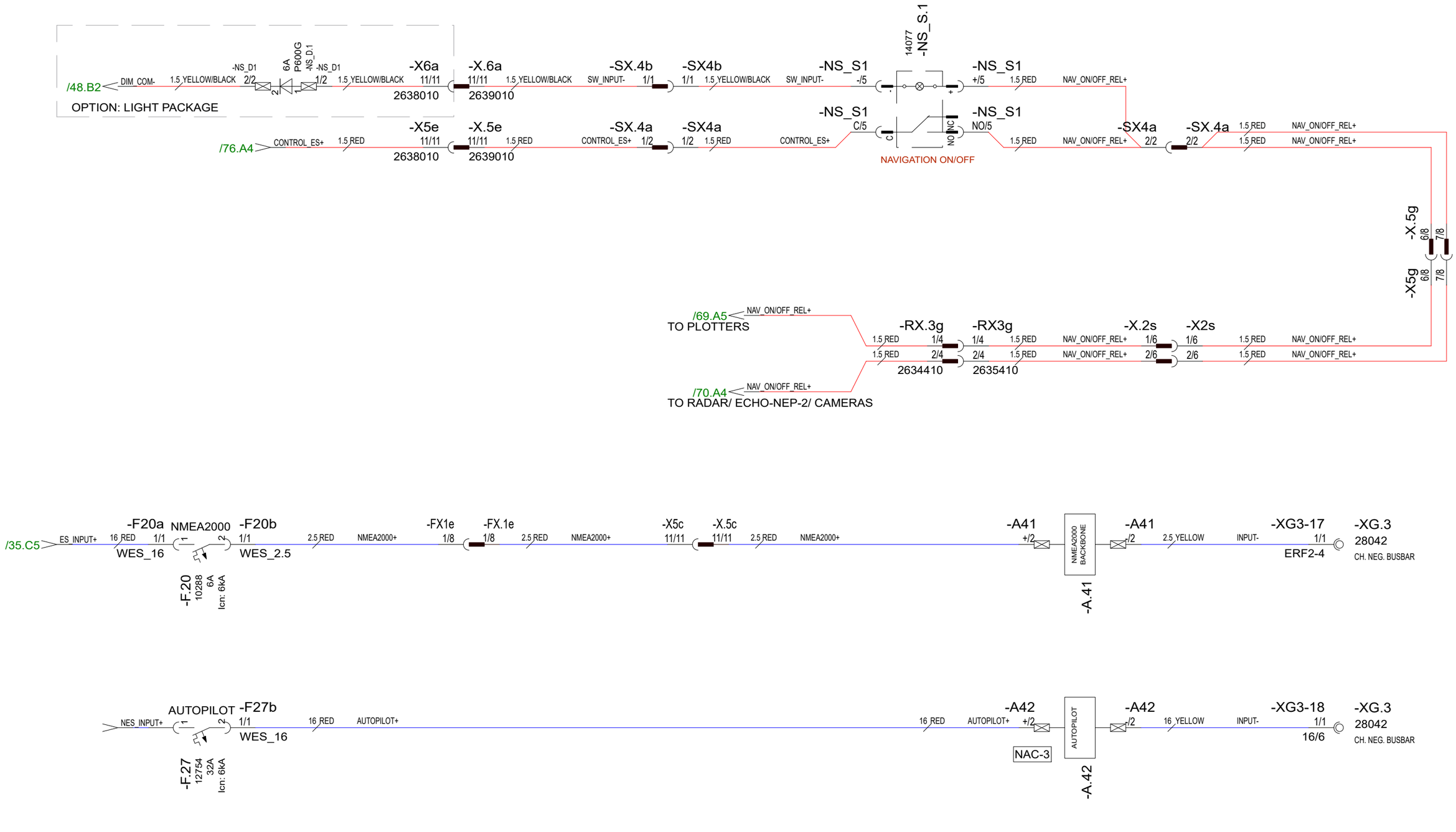

27.5.2024	TuM	C3: 2005065: NAV ON/OFF SW & LIGHT PACKAGE ADDED.	Date	23.5.2024	NAVIX	Axopar			
			Drawing by	TuM		Boat	Sub-product code	Product code	Project ID
			Sheet rev.	3		45	DC: NAVIGATION EQ - DIAGRAM	HL	68 / 444
Date of modification	Modified by	Description	Project rev.	C	Copyright by	Boat model	Title	Loc	Sheet

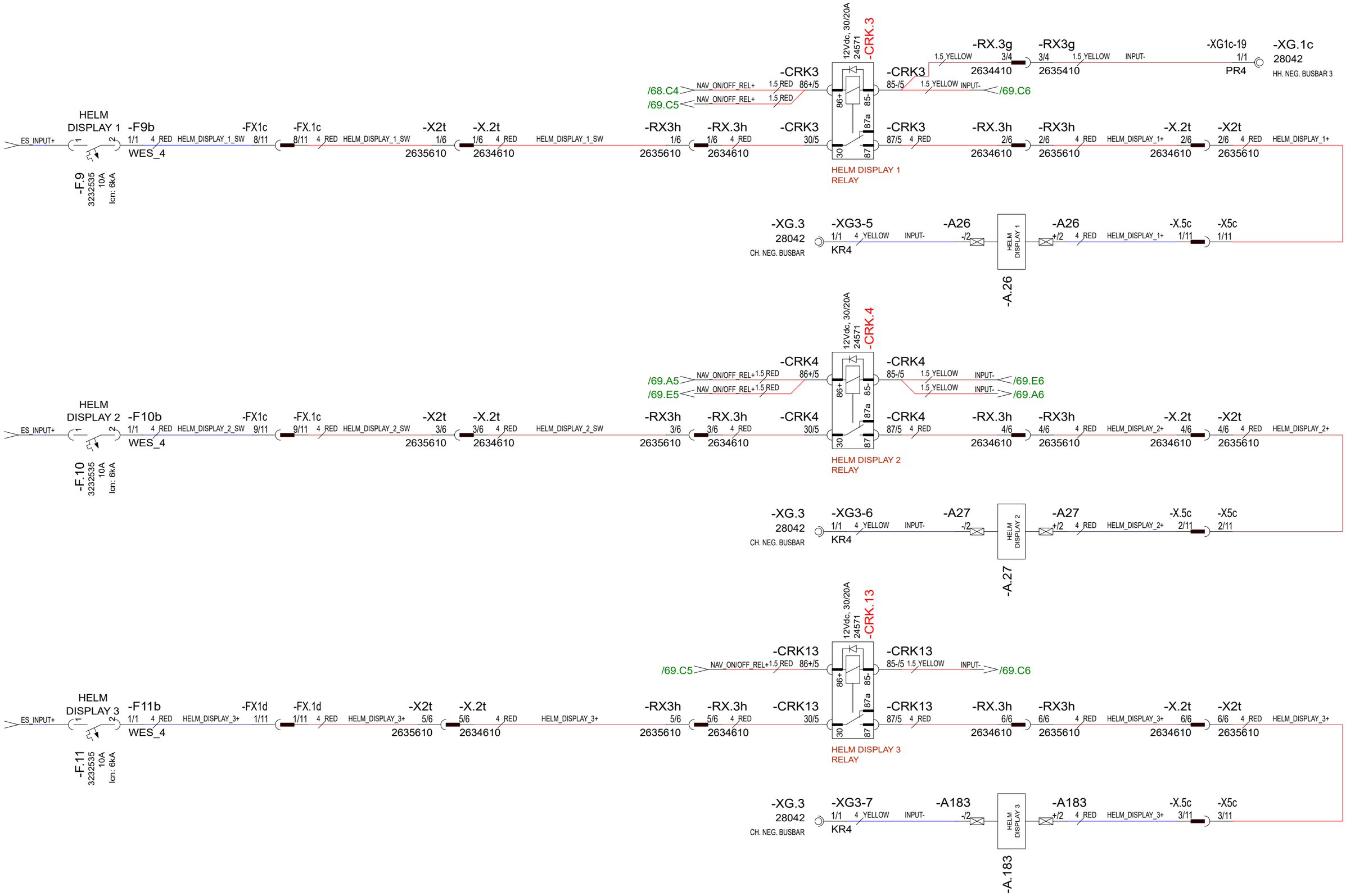

30.10.2023	PF/TuM	C3: 2004890; NOT MOD; 2005065; NAV ON/OFF RELAYS ADDED.	Date	30.10.2023	NAVIX	Axopar		
24.3.2023	TuM	A1: 2004274; NOT MODIFIED.	Drawing by	TuM		Boat	Sub-product code	Product code / Project ID
30.3.2023	TuM	B2: 2004274; HELM DISPLAY 3 & HARNESS CONN. ADDED; FWD/AFT DIPS. UNDER SAME CB.	Sheet rev.	3		45	DC: NAVIGATION EQ - DIAGRAM	HL
Date of modification	Modified by	Description	Project rev.	C	Copyright by	Boat model	Title	Loc / 69 / 444 Sheet

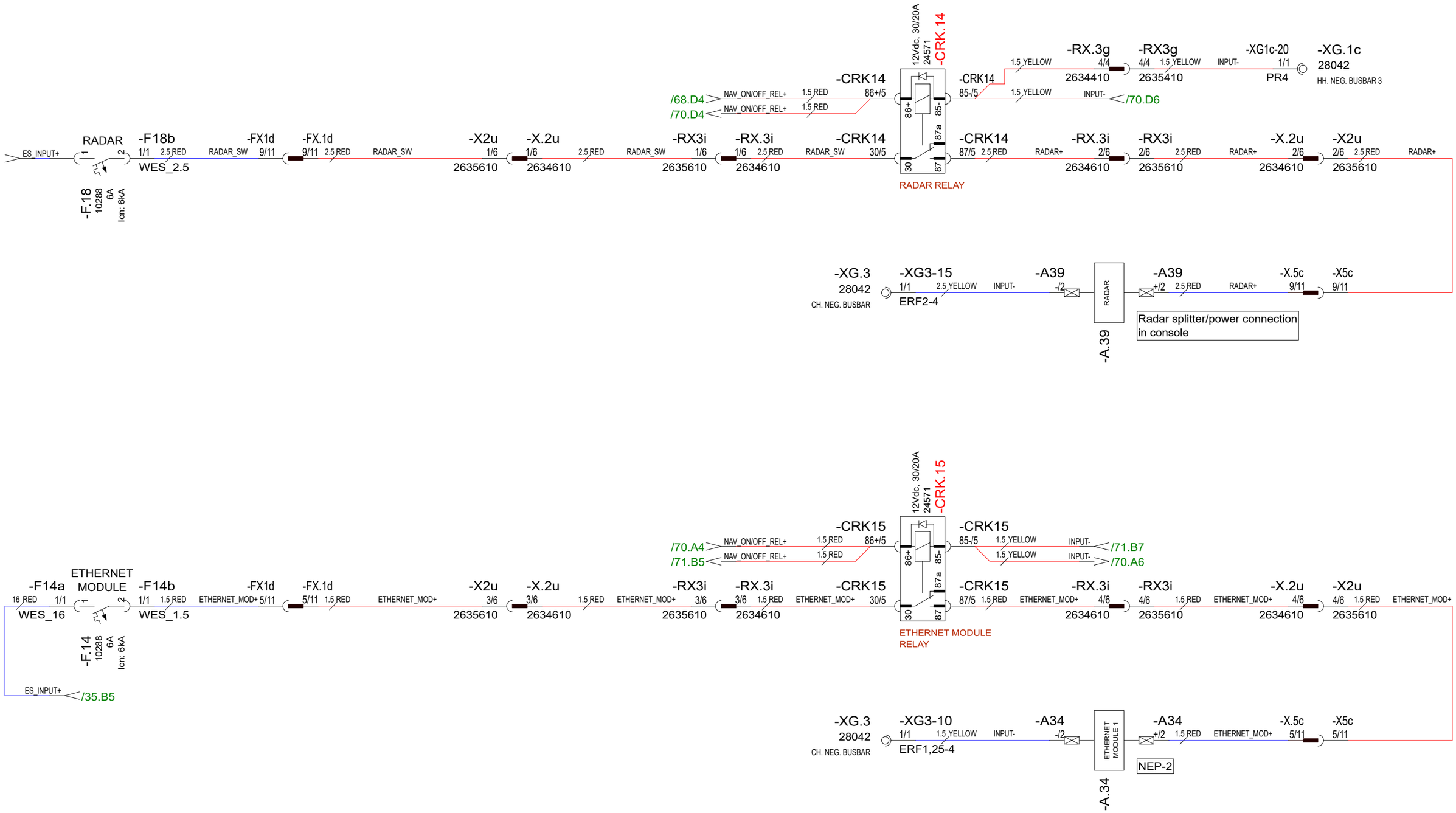

Date of modification	Modified by	Description
30.10.2023	PF	C3: 2004890; NOT MODIFIED, 2005065; NAV ON/OFF RELAYS ADDED.
24.3.2023	TuM	A1: 2004274; NOT MODIFIED.
30.3.2023	TuM	B2: 2004274; HARNESS CONNECTIONS ADDED.

Date	30.10.2023
Drawing by	TuM
Sheet rev.	3
Project rev.	C

NAVIX

Copyright by

Axopar			
Boat	Sub-product code	Product code	Project ID
45	DC: NAVIGATION EQ - DIAGRAM	HL	70 / 444
Boat model	Title	Loc	Sheet

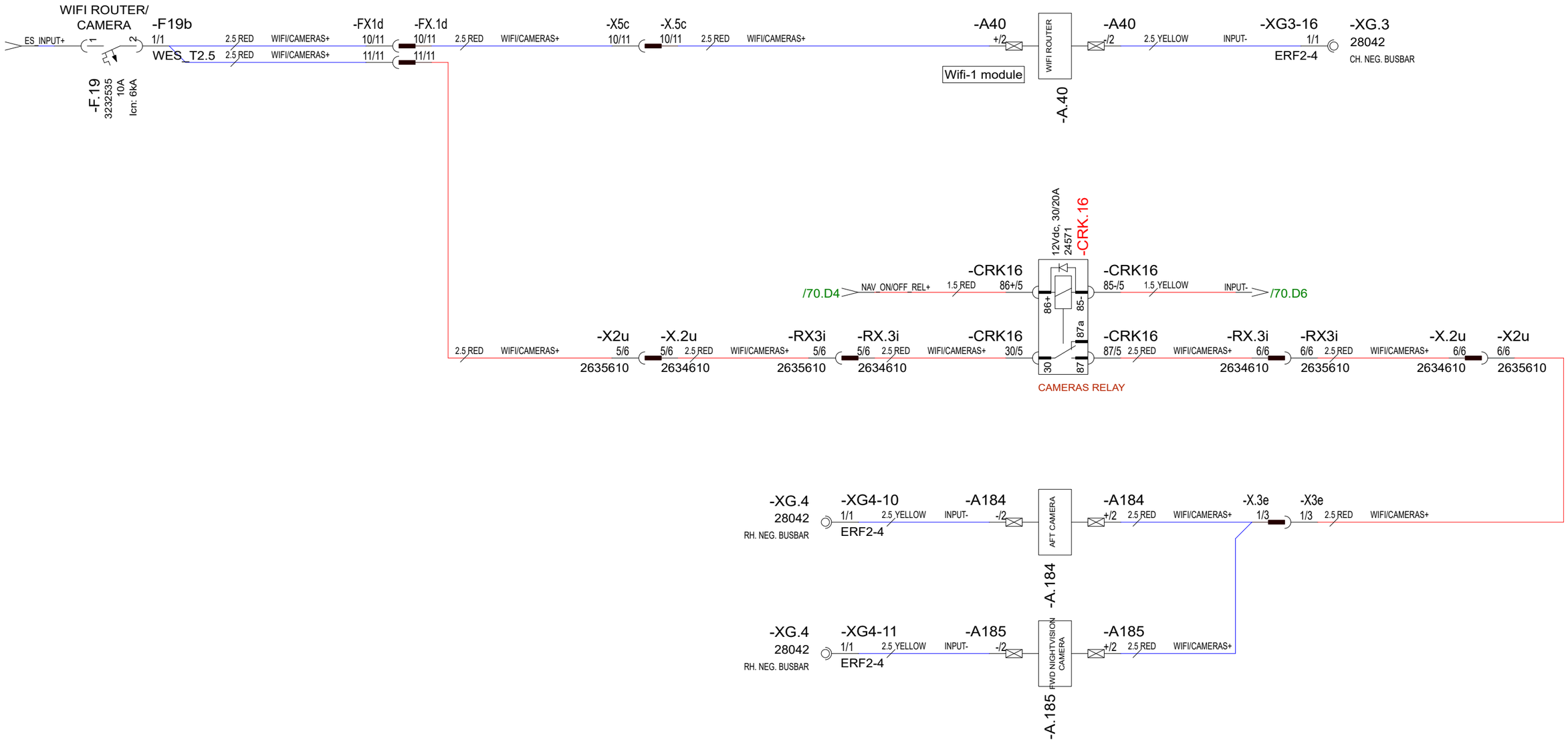

30.10.2023	PF/TuM	C3: 2004890; NOT MODIFIED, 2005065; NAV ON/OFF RELAY ADDED.	Date	30.10.2023	NAVIX	Axopar			
24.3.2023	TuM	A1: 2004274; NOT MODIFIED.	Drawing by	TuM		Boat	Sub-product code	Product code	Project ID
30.3.2023	TuM	B2: 2004274; HARNESS CONNECTIONS & CAMERAS ADDED.	Sheet rev.	3		45	DC: NAVIGATION EQ - DIAGRAM	HL	71/ 444
Date of modification	Modified by	Description	Project rev.	C	Copyright by	Boat model	Title	Loc	Sheet

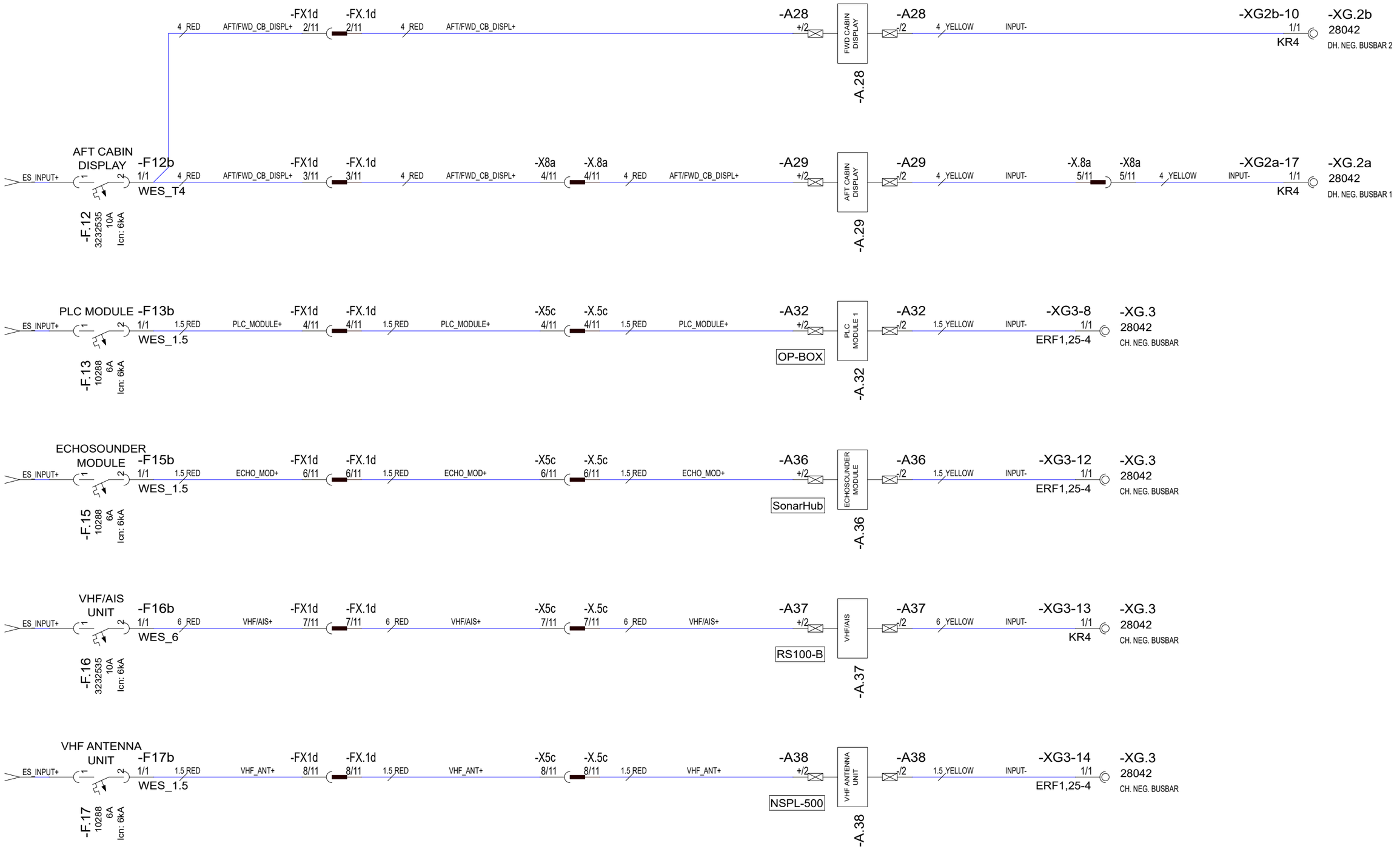

27.5.2024	TuM	C3; 2005065; NOT MODIFIED.	Date	27.5.2024	NAVIX	Axopar			
			Drawing by	TuM		Boat	Sub-product code	Product code	Project ID
			Sheet rev.	3		45	DC: NAVIGATION EQ - DIAGRAM	HL	72 / 444
Date of modification	Modified by	Description	Project rev.	C	Copyright by	Boat model	Title	Loc	Sheet

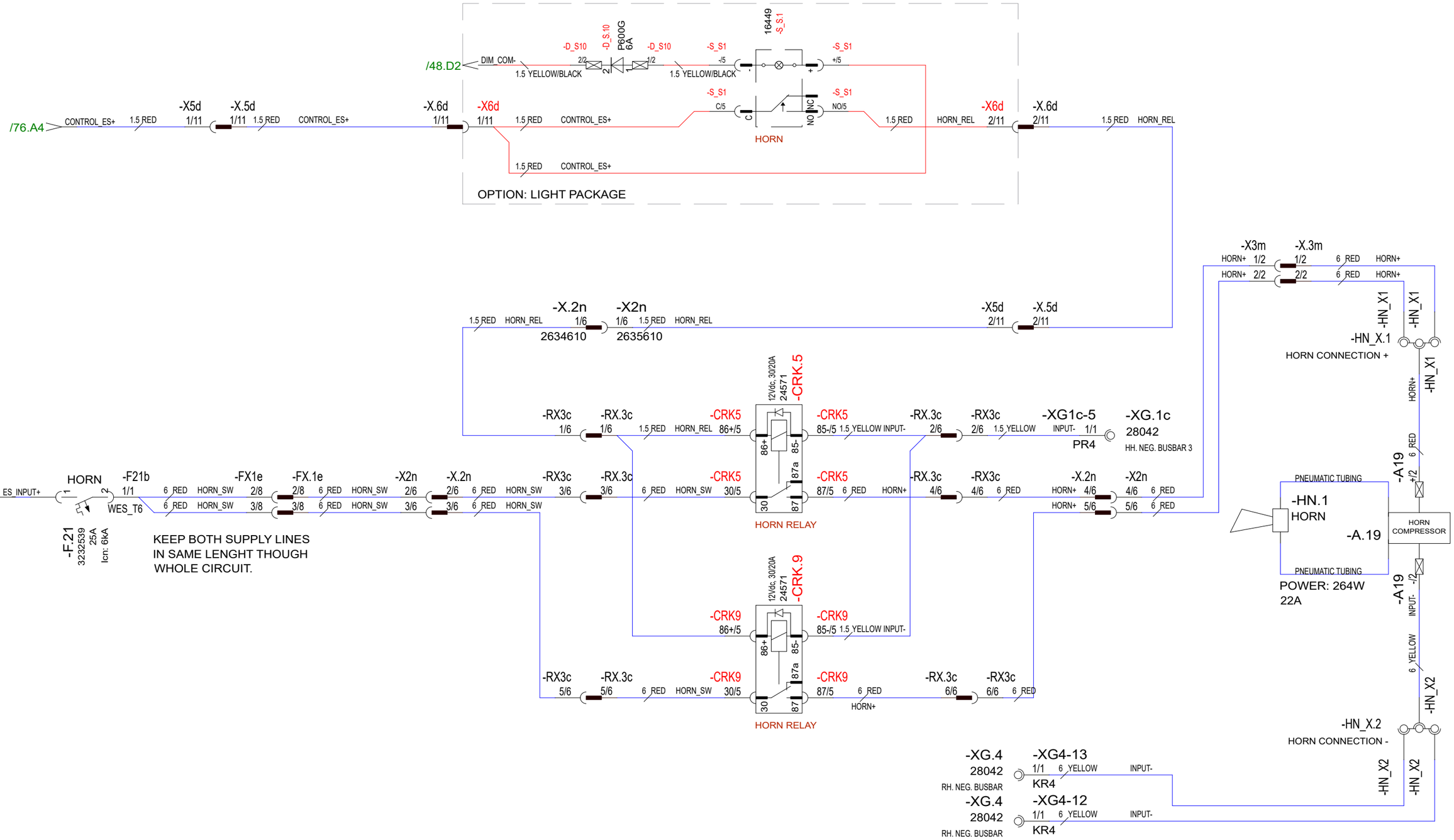

Date of modification	Modified by	Description
28.5.2024	TuM	C3: 2005065; SWITCHES/ RELAYS RENAMED, LIGHT PACKAGE ADDED.
24.3.2023	TuM	A1: 2004274; NOT MODIFIED.
30.3.2023	TuM	B2: 2004274; HARNESS CONN. & 2nd RELAY ADDED.

Date	30.10.2023
Drawing by	TuM
Sheet rev.	3
Project rev.	C

Copyright by NAVIX

Boat	Sub-product code	Product code	Project ID
Axopar			
Boat model	**Title**		
45	DC: HORN - DIAGRAM	HL	
		Loc	73 / 444 Sheet

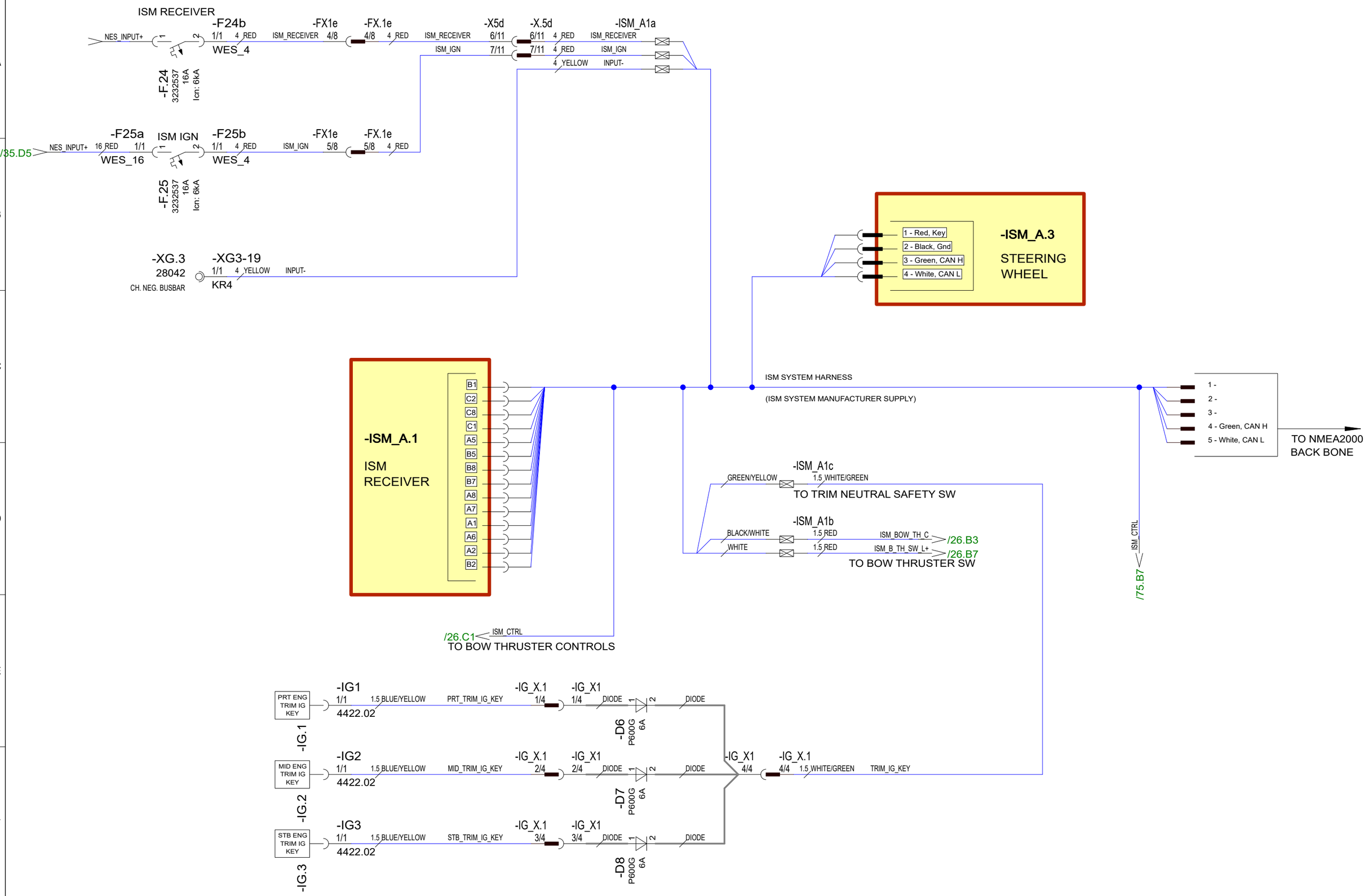

30.10.2023	PF	C3: 2004890; NOT MODIFIED	Date	30.10.2023	NAVIX	Axopar			
24.3.2023	TuM	A1: 2004274; NOT MODIFIED.	Drawing by	TuM					
30.3.2023	TuM	B2: 2004274; HARNESS CONNECTIONS ADDED.	Sheet rev.	3		45	DC: ISM SYSTEM - DIAGRAM	HL	74 / 444
Date of modification	Modified by	Description	Project rev.	C	Copyright by	Boat	Title	Loc	Sheet

Boat	Sub-product code	Product code	Project ID
45			

Copyright by

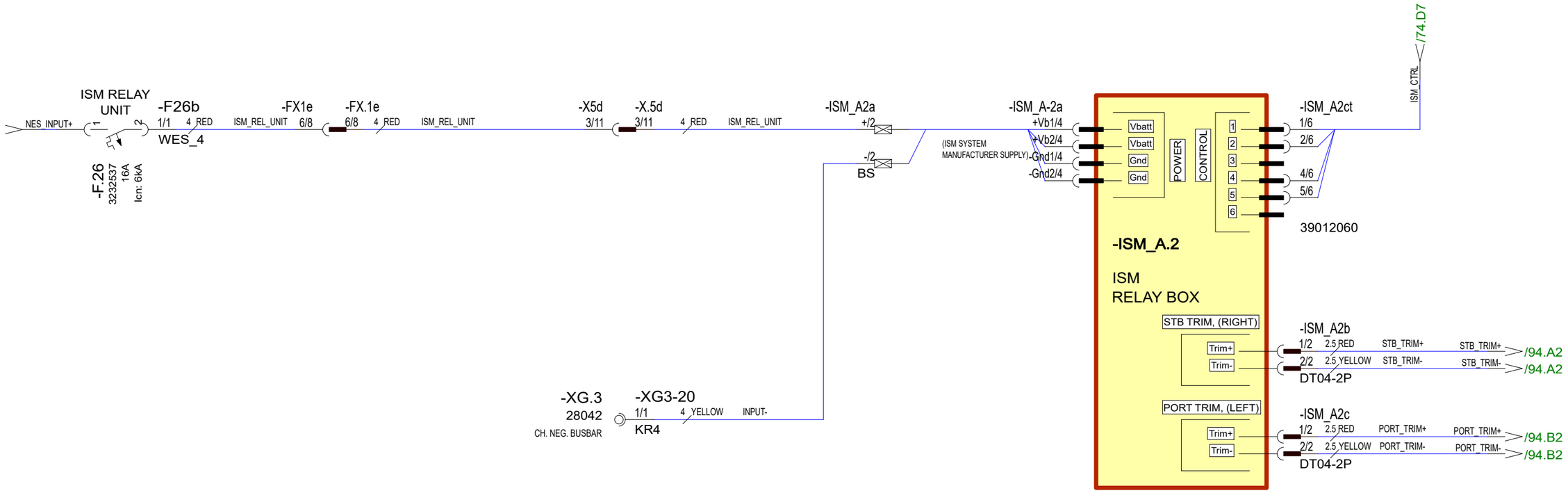

Date of modification	Modified by	Description						
30.10.2023	PF	C3: 2004890; NOT MODIFIED	Date	30.10.2023	Copyright by NAVIX	Axopar		
24.3.2023	TuM	A1: 2004274; NOT MODIFIED.	Drawing by	TuM		Boat	Sub-product code	Product code / Project ID
30.3.2023	TuM	B2: 2004274; HARNESS CONNECTIONS ADDED.	Sheet rev.	3		45	DC: ISM SYSTEM - DIAGRAM	HL
			Project rev.	C		Boat model	Title	Loc / 75 / 444 Sheet

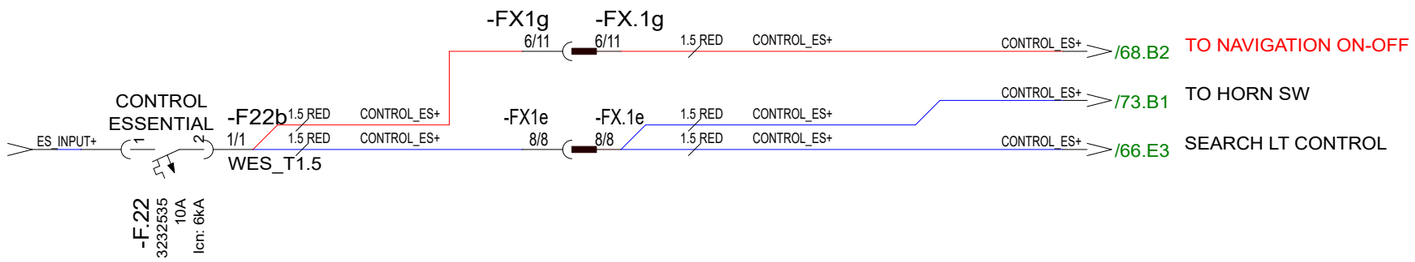

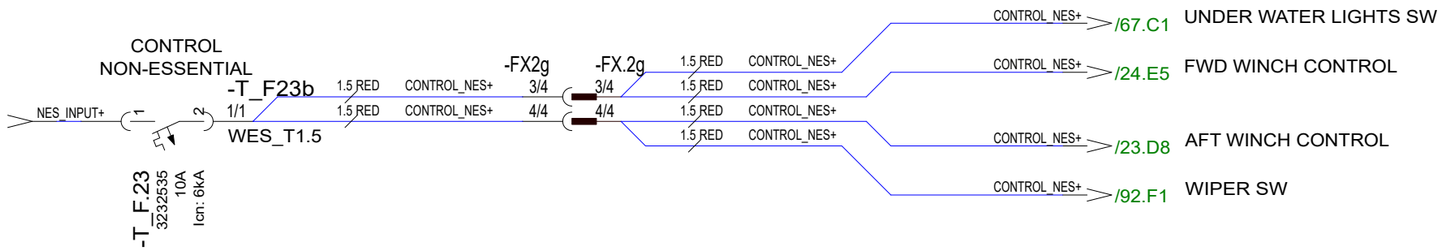

12VDC

28.5.2024	TuM	C3: 2005065; NAVIGATION ON/OFF SW FEED ADDED.	Date	30.10.2023	NAVIX	Axopar			
24.3.2023	TuM	A1: 2004274; NOT MODIFIED.	Drawing by	TuM		Boat	Sub-product code	Product code	Project ID
30.3.2023	TuM	B2: 2004274; HARNESS CONNECTIONS ADDED.	Sheet rev.	3		45	DC: CONTROL - DIAGRAM	HL	76 / 444
Date of modification	Modified by	Description	Project rev.	C	Copyright by	Boat model	Title	Loc	Sheet

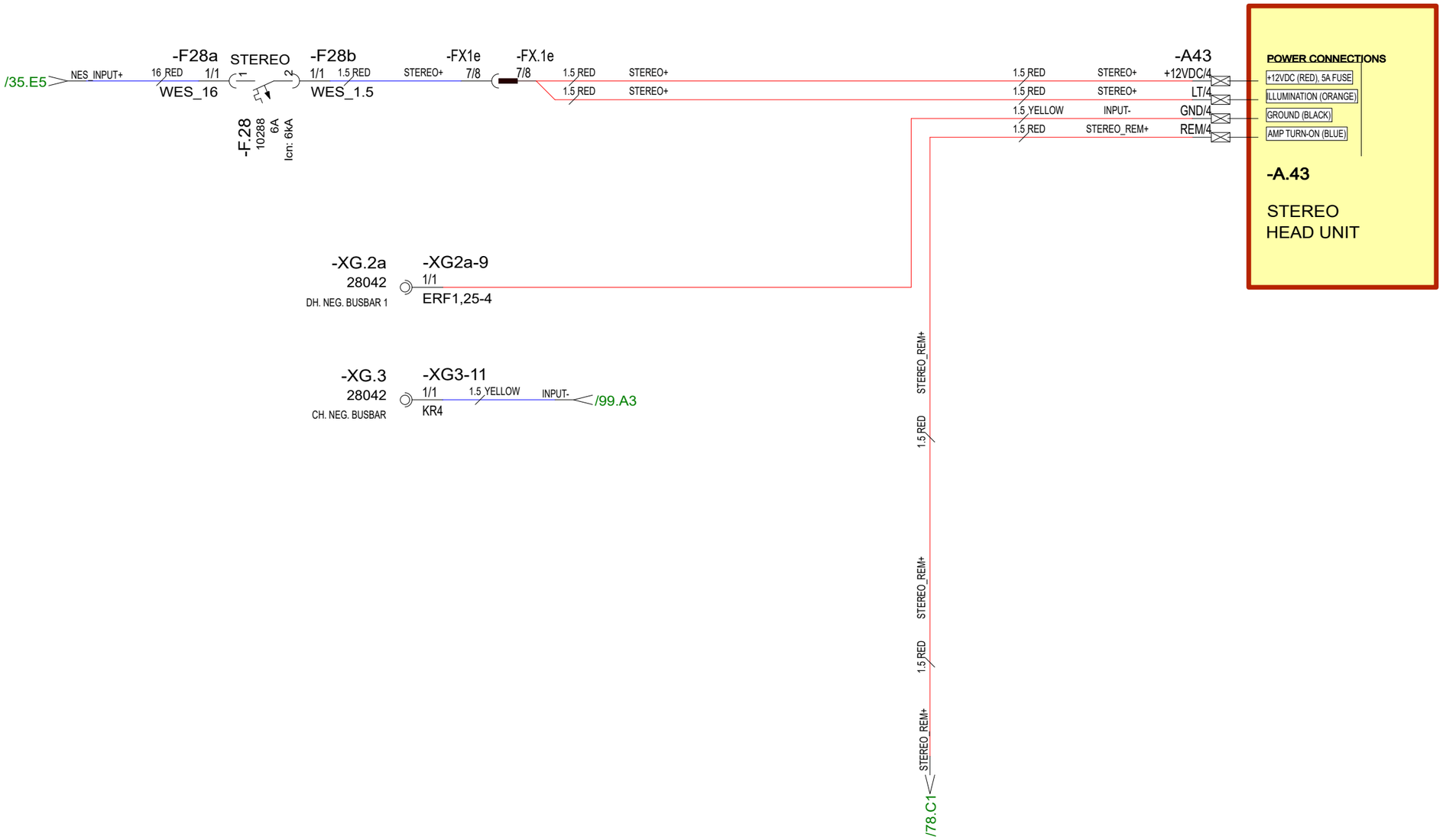

Date of modification	Modified by	Description							
29.5.2024	TuM	C3: 2005065; STEREO HEAD UNIT MOVED NEAR AMPLIFIERS.	Date	30.10.2023	Copyright by NAVIX	Axopar Boat			
24.3.2023	TuM	A1: 2004274; NOT MODIFIED.	Drawing by	TuM					
30.3.2023	TuM	B2: 2004274; HARNESS CONNECTION ADDED.	Sheet rev.	3		45 Boat model	DC: AUDIO SYSTEM HEAD UNIT - DIAGRAM Title	HL Loc	77 / 444 Sheet
			Project rev.	C					

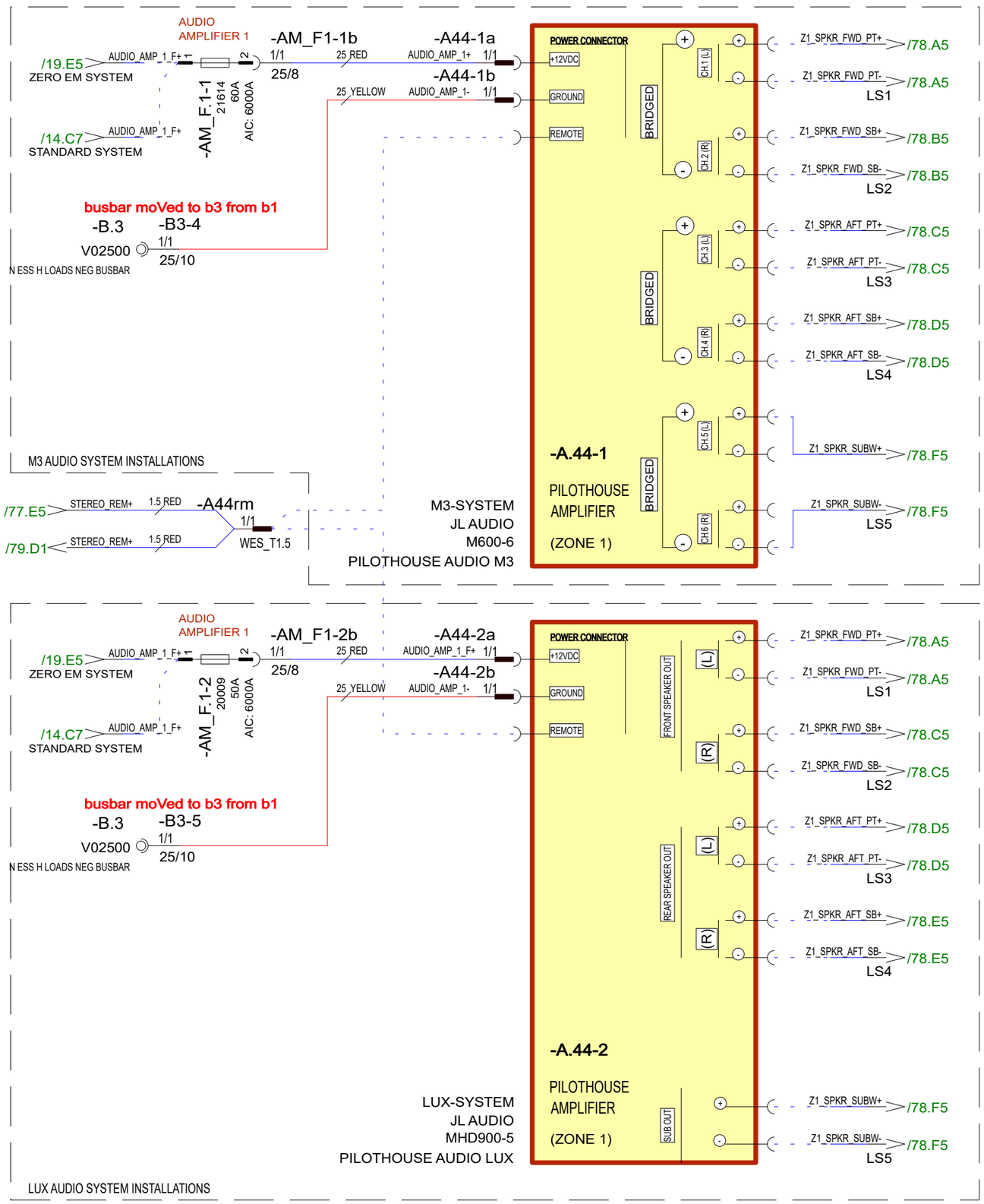

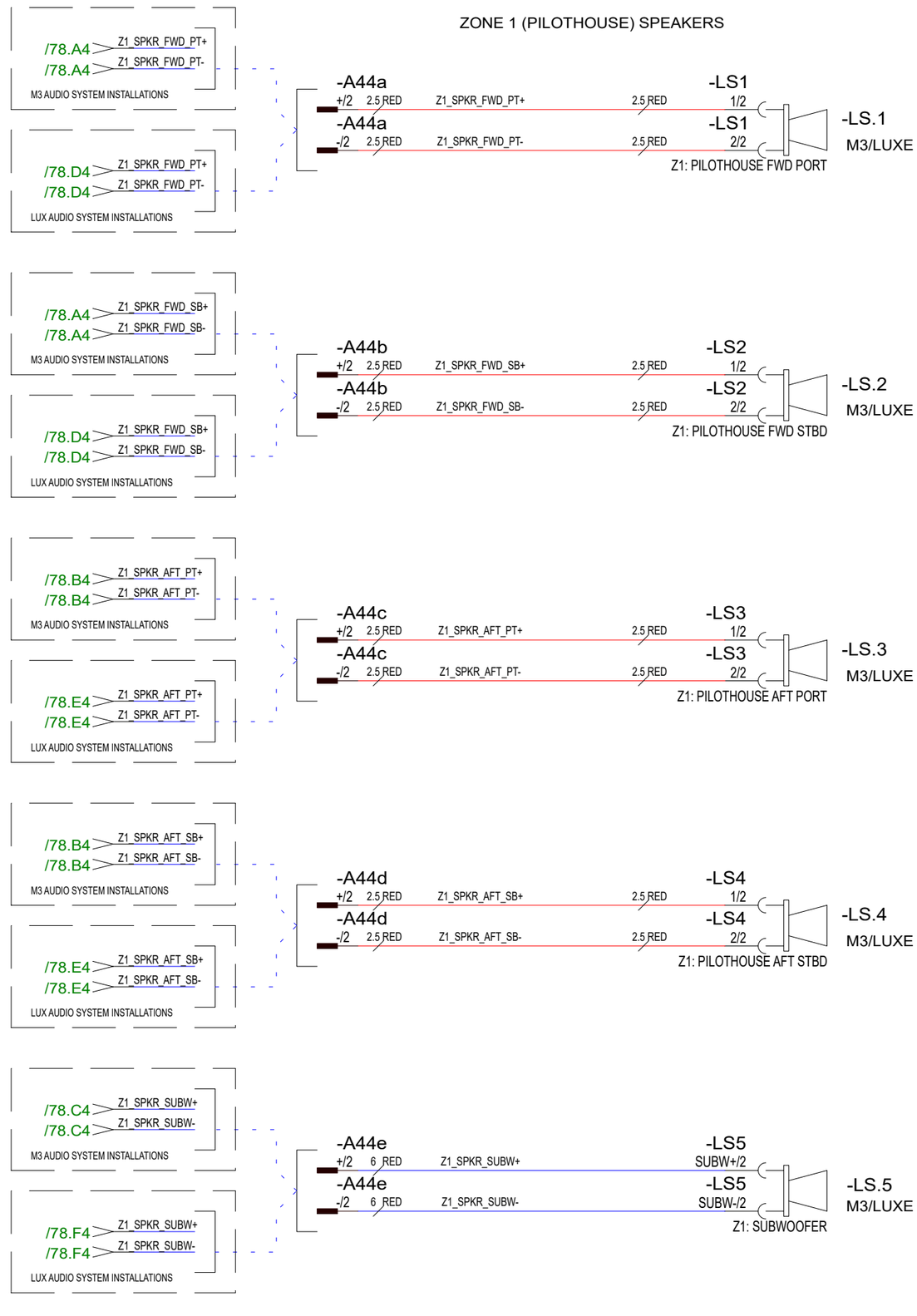

Date of modification	Modified by	Description
26.4.2024	TuM	C3: 2004998; AMPL NEGATIVE TO B3.
24.3.2023	TuM	A1: 2004274; NOT MODIFIED.
30.3.2023	TuM	B2: 2004274; HARNESS CONNECTIONS ADDED.

Date	30.10.2023
Drawing by	TuM
Sheet rev.	3
Project rev.	C

Copyright by

Axopar			
Boat	Sub-product code	Product code	Project ID
45	DC: AUDIO SYSTEM ZONE 1 - DIAGRAM	HL	78 / 444
Boat model	Title	Loc	Sheet

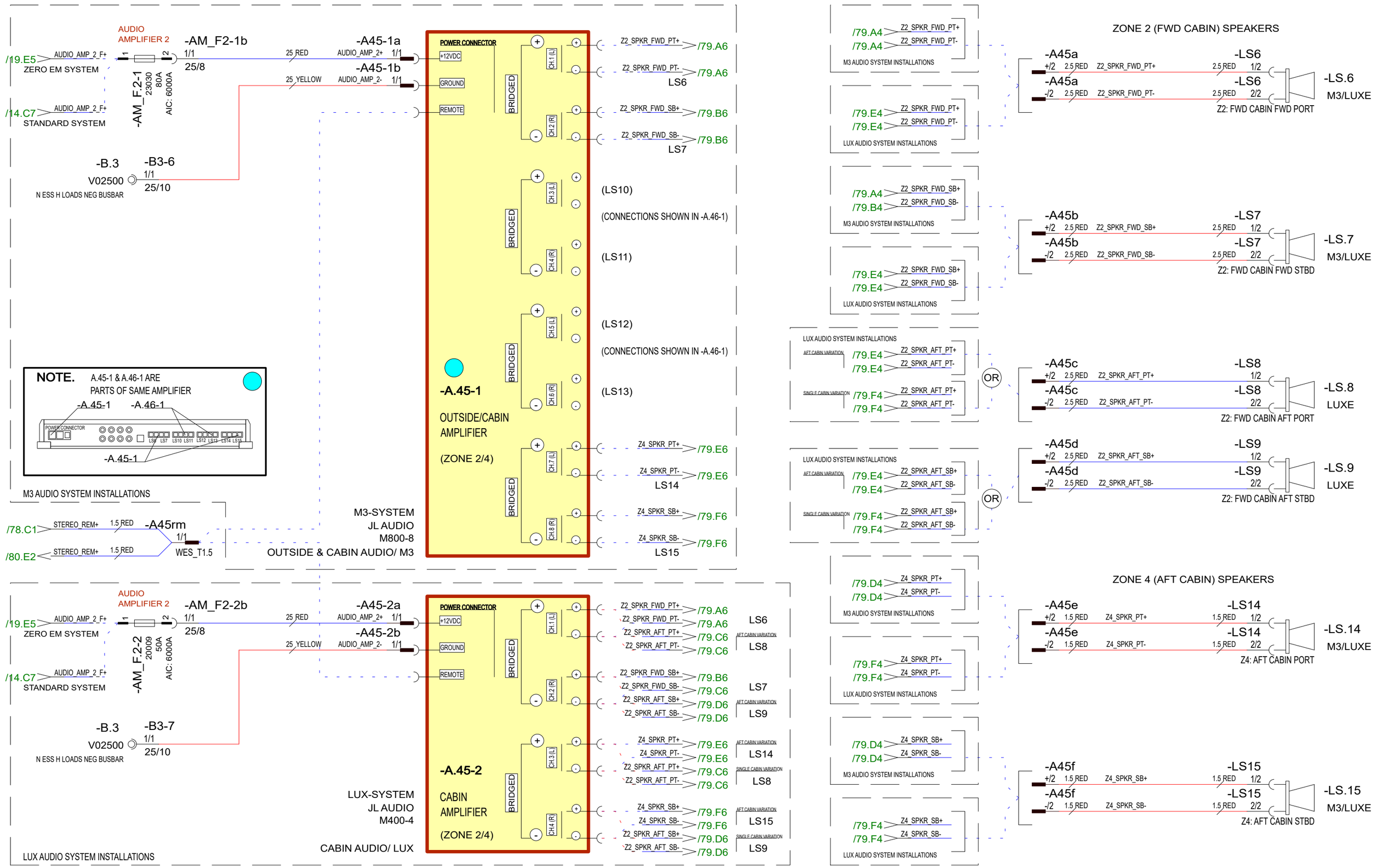

Date of modification	Modified by	Description		
26.4.2024	TuM	C3: 2004998; AMPL NEGATIVE TO B3.	Date	30.10.2023
24.3.2023	TuM	A1: 2004274; NOT MODIFIED.	Drawing by	TuM
30.3.2023	TuM	B2: 2004274; HARNESS CONNECTIONS ADDED.	Sheet rev.	3
			Project rev.	C

Copyright by

NAVIX

Boat	Sub-product code	Product code	Project ID
Axopar			
Boat model	**Title**		**Loc**	**Sheet**
45	DC: AUDIO SYSTEM ZONE 2, 4 - DIAGRAM	HL	79 / 444

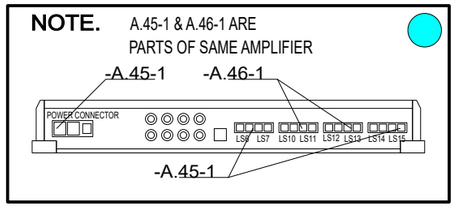

M3 AUDIO SYSTEM INSTALLATIONS

M3-SYSTEM
JL AUDIO
M800-8
OUTSIDE & CABIN AUDIO/ M3

(CONNECTIONS SHOWN IN -A.45-1)

POWER CONNECTOR
+12VDC
GROUND
REMOTE
BRIDGED
CH.1 (L)
CH.2 (R)

-A.46-1
OUTSIDE/CABIN
AMPLIFIER
(ZONE 3)

(LS6)

(CONNECTIONS SHOWN IN -A.45-1)

(LS7)

BRIDGED CH.3 (L) / CH.4 (R)
Z3_SPKR_FWD_PT+ → /80.A5
Z3_SPKR_FWD_PT- → /80.A5
LS10
Z3_SPKR_FWD_SB+ → /80.C5
Z3_SPKR_FWD_SB- → /80.C5
LS11

BRIDGED CH.5 (L) / CH.6 (R)
Z3_SPKR_AFT_PT+ → /80.D5
Z3_SPKR_AFT_PT- → /80.D5
LS12
Z3_SPKR_AFT_SB+ → /80.E5
Z3_SPKR_AFT_SB- → /80.E5
LS13

(LS14)

(CONNECTIONS SHOWN IN -A.45-1)

BRIDGED CH.7 (L) / CH.8 (R)

(LS15)

LUX AUDIO SYSTEM INSTALLATIONS

LUX-SYSTEM
JL AUDIO
MHD600-4
OUTSIDE AUDIO/ LUX

AUDIO AMPLIFIER 3
/19.E5 AUDIO_AMP_3_F+ — ZERO EM SYSTEM
/14.C7 AUDIO_AMP_3_F+ — STANDARD SYSTEM
-AM_F3-2 (20009, 50A, AIC: 6000A)
-AM_F3-2b 1/1 25/8
-B.3 V02500 — N ESS H LOADS NEG BUSBAR
-B3-8 1/1 25/10

-A46-2a AUDIO_AMP_3+ 1/1 25 RED
-A46-2b AUDIO_AMP_3- 1/1 25 YELLOW
-A46rm STEREO_REM+ 1.5 RED 1/1 WES_1.5
/79.D1

-A.46-2
OUTSIDE
AMPLIFIER
(ZONE 3)

POWER CONNECTOR
+12VDC
GROUND
REMOTE
FRONT SPEAKER OUT (L) / (R)
REAR SPEAKER OUT (L) / (R)

Z3_SPKR_FWD_PT+ → /80.B5
Z3_SPKR_FWD_PT- → /80.B5
LS10
Z3_SPKR_FWD_SB+ → /80.C5
Z3_SPKR_FWD_SB- → /80.C5
LS11
Z3_SPKR_AFT_PT+ → /80.D5
Z3_SPKR_AFT_PT- → /80.D5
LS12
Z3_SPKR_AFT_SB+ → /80.F5
Z3_SPKR_AFT_SB- → /80.F5
LS13

ZONE 3 (OUTSIDE) SPEAKERS

/80.B4 Z3_SPKR_FWD_PT+
/80.B4 Z3_SPKR_FWD_PT-
M3 AUDIO SYSTEM INSTALLATIONS

/80.E4 Z3_SPKR_FWD_PT+
/80.E4 Z3_SPKR_FWD_PT-
LUX AUDIO SYSTEM INSTALLATIONS

-A46a +/2 2.5 RED Z3_SPKR_FWD_PT+ → -LS10 1/2
-A46a -/2 2.5 RED Z3_SPKR_FWD_PT- → -LS10 2/2
-LS.10 M3/LUXE
Z3: OUTSIDE FWD PORT

/80.B4 Z3_SPKR_FWD_SB+
/80.B4 Z3_SPKR_FWD_SB-
M3 AUDIO SYSTEM INSTALLATIONS

/80.E4 Z3_SPKR_FWD_SB+
/80.E4 Z3_SPKR_FWD_SB-
LUX AUDIO SYSTEM INSTALLATIONS

-A46b +/2 2.5 RED Z3_SPKR_FWD_SB+ → -LS11 1/2
-A46b -/2 2.5 RED Z3_SPKR_FWD_SB- → -LS11 2/2
-LS.11 M3/LUXE
Z3: OUTSIDE FWD STBD

/80.C4 Z3_SPKR_AFT_PT+
/80.C4 Z3_SPKR_AFT_PT-
M3 AUDIO SYSTEM INSTALLATIONS

/80.F4 Z3_SPKR_AFT_PT+
/80.F4 Z3_SPKR_AFT_PT-
LUX AUDIO SYSTEM INSTALLATIONS

-A46c +/2 2.5 RED Z3_SPKR_AFT_PT+ 2.5 RED → -LS12 1/2
-A46c -/2 2.5 RED Z3_SPKR_AFT_PT- 2.5 RED → -LS12 2/2
-LS.12 M3/LUXE
Z3: OUTSIDE AFT PORT
XC

2.5 RED Z3_SPKR_AFT_PT+ → -LS16 1/2
2.5 RED Z3_SPKR_AFT_PT- → -LS16 2/2
-LS.16 M3/LUXE
Z3: OUTSIDE AFT PORT
SUN-TOP

/80.C4 Z3_SPKR_AFT_SB+
/80.C4 Z3_SPKR_AFT_SB-
M3 AUDIO SYSTEM INSTALLATIONS

/80.F4 Z3_SPKR_AFT_SB+
/80.F4 Z3_SPKR_AFT_SB-
LUX AUDIO SYSTEM INSTALLATIONS

-A46d +/2 2.5 RED Z3_SPKR_AFT_SB+ 2.5 RED → -LS13 1/2
-A46d -/2 2.5 RED Z3_SPKR_AFT_SB- 2.5 RED → -LS13 2/2
-LS.13 M3/LUXE
Z3: OUTSIDE AFT STBD
XC

2.5 RED Z3_SPKR_AFT_SB+ → -LS17 1/2
2.5 RED Z3_SPKR_AFT_SB- → -LS17 2/2
-LS.17 M3/LUXE
Z3: OUTSIDE AFT STBD
SUN-TOP

Date of modification	Modified by	Description
7.6.2024	TuM	C3: 2004998; AMPL NEGATIVE TO B3.
24.3.2023	TuM	A1: 2004274; NOT MODIFIED.
30.3.2023	TuM	B2: 2004274; HARNESS CONN. & ST OUTSIDE SPEAKERS ADDED.

Date	30.10.2023
Drawing by	TuM
Sheet rev.	3
Project rev.	C

NAVIX
Copyright by

Boat	Sub-product code	Product code	Project ID
Axopar			
Boat model	Title		Loc
45	DC: AUDIO SYSTEM ZONE 3 - DIAGRAM	HL	Sheet
			80 / 444

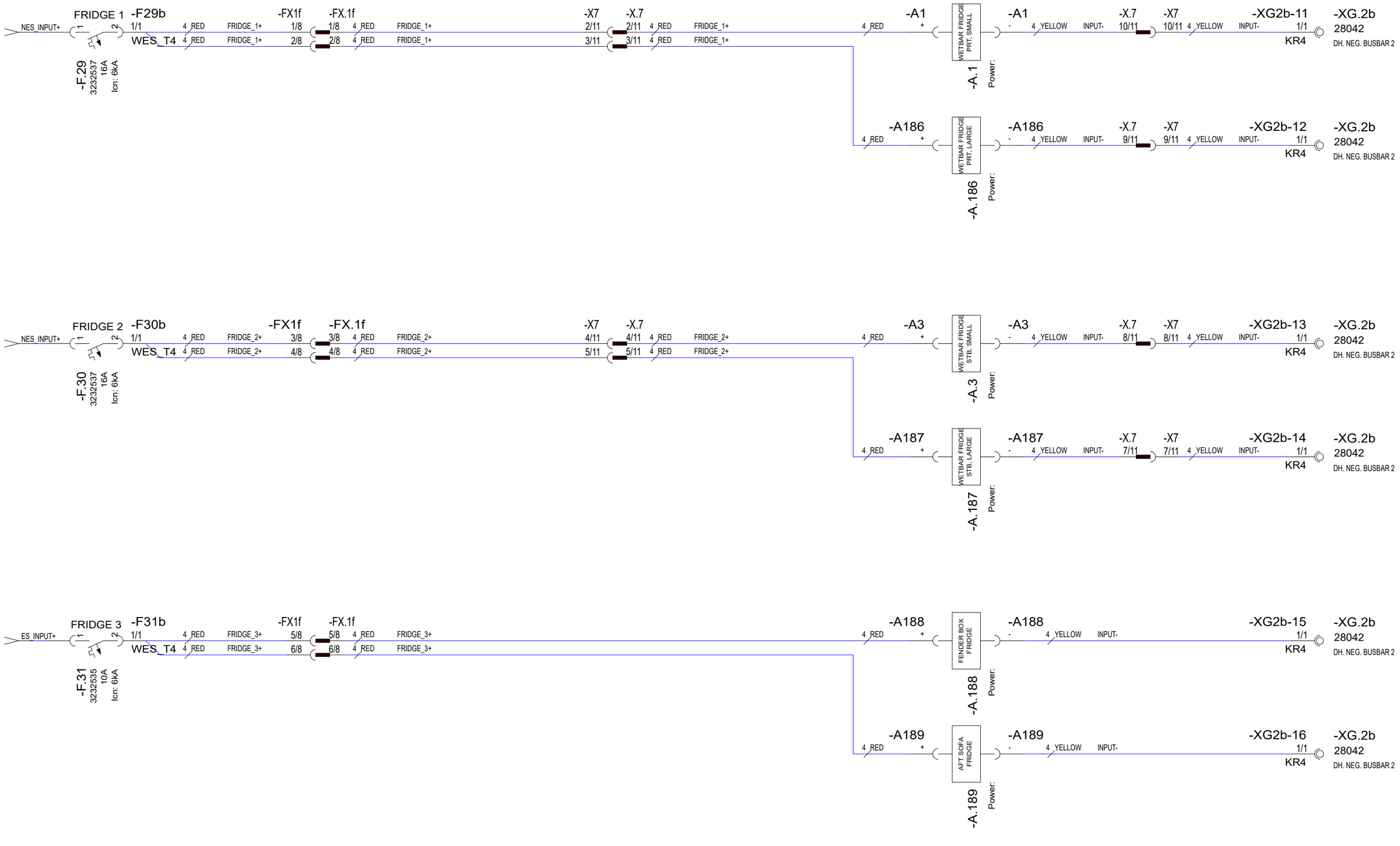

30.10.2023	PF	C3: 2004890; NOT MODIFIED	Date	30.10.2023	NAVIX	Axopar			
24.3.2023	TuM	A1: 2004274; NOT MODIFIED.	Drawing by	TuM		Boat	Sub-product code	Product code	Project ID
30.3.2023	TuM	B2: 2004274; FRIDGE CB 3 & HARNESS CONN. & A186-9 ADDED.	Sheet rev.	3		45	DC: FRIDGES - DIAGRAM	HL	81/ 444
Date of modification	Modified by	Description	Project rev.	C	Copyright by	Boat model	Title	Loc	Sheet

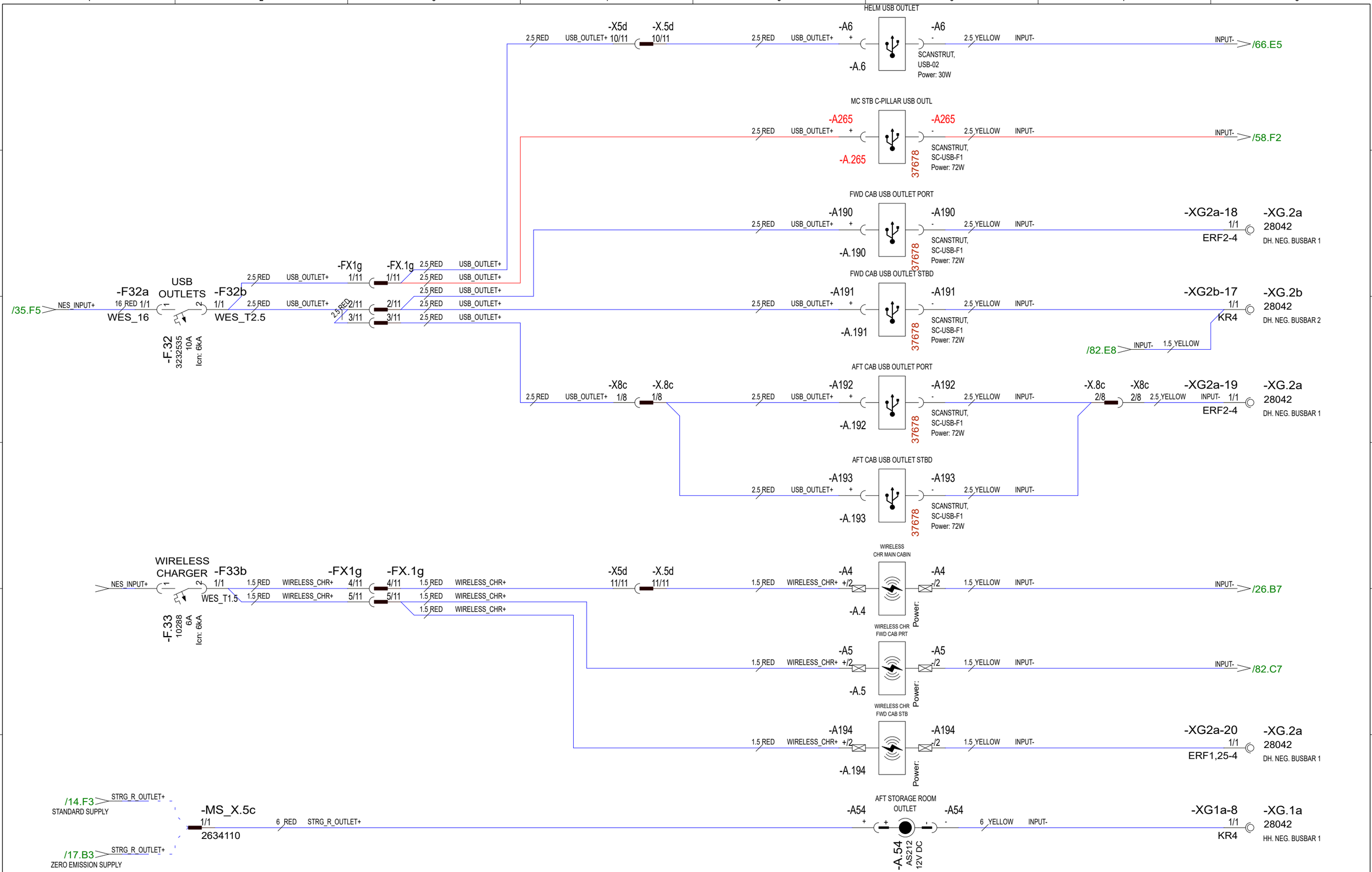

7.6.2024	TuM	C3: 2005065; A265 ADDED.	Date	30.10.2023	NAVIX	Axopar		
24.3.2023	TuM	A1: 2004274; NOT MODIFIED.	Drawing by	TuM		Boat	Sub-product code	Product code / Project ID
30.3.2023	TuM	B2: 2004274; HARNESS CONN. & USB/ WIRELESS CHR ADDED.	Sheet rev.	3		45	DC: WIRELESS CHR/ USB OUTLET - DIAGRAM	HL
Date of modification	Modified by	Description	Project rev.	C	Copyright by	Boat model	Title	Loc / 82 / 444 Sheet

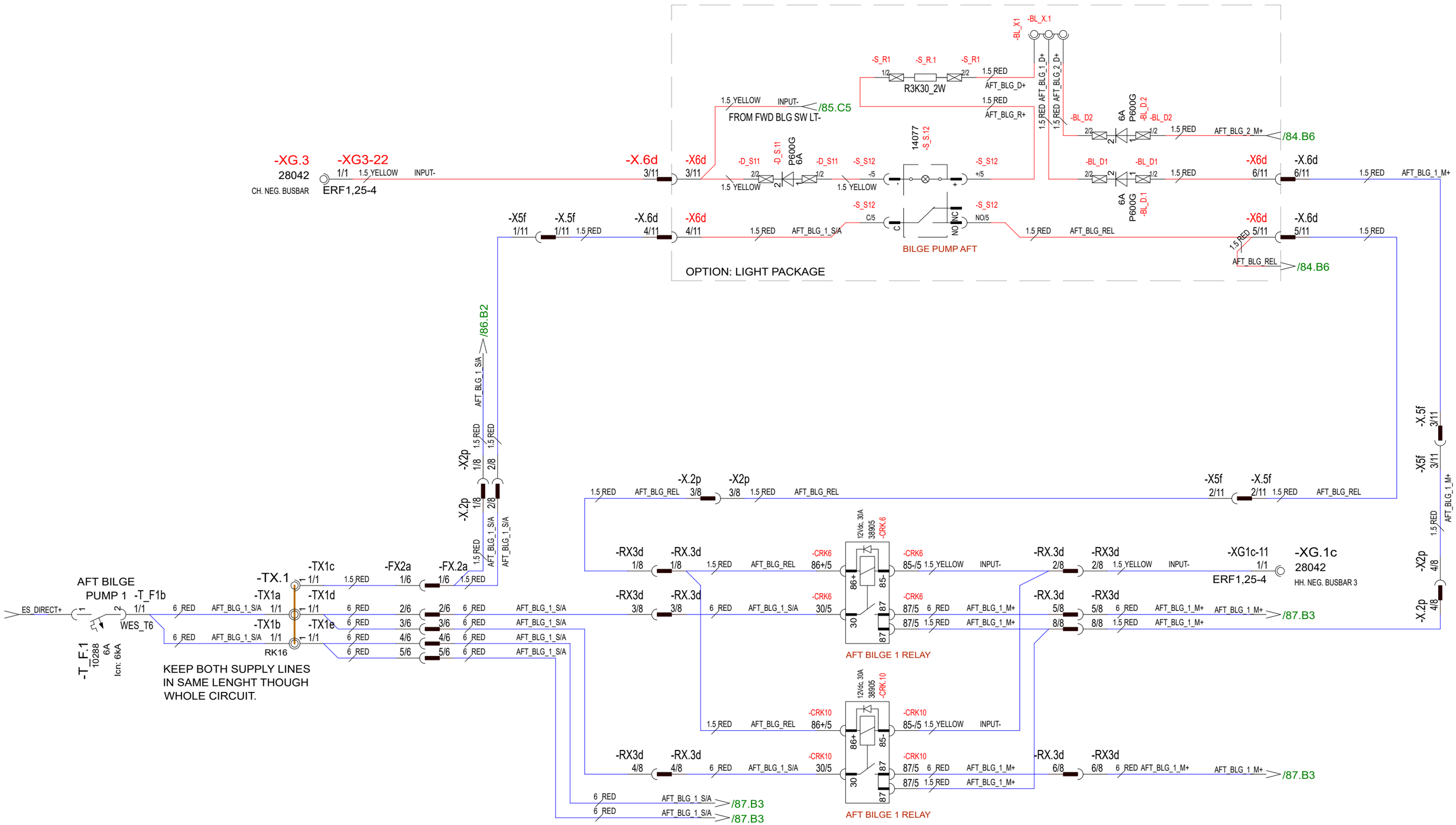

28.5.2024	TuM	C3: 2005065; AFT BILGE PMPS BEHIND SINGLE CTRL SW, LIGHT PACKAGE ADDED, SW/REL RENAMED.	Date	30.10.2023	NAVIX	Axopar			
24.3.2023	TuM	A1: 2004274; NOT MODIFIED.	Drawing by	TuM		Boat	Sub-product code	Product code	Project ID
30.3.2023	TuM	B2: 2004274; HARNESS CONN. & 2nd SUPPLY LINE ADDDED.	Sheet rev.	3		45	DC: AFT BILGE PUMP 1 CTRL - DIAGRAM	HL	83 / 444
Date of modification	Modified by	Description	Project rev.	C	Copyright by	Boat model	Title	Loc	Sheet

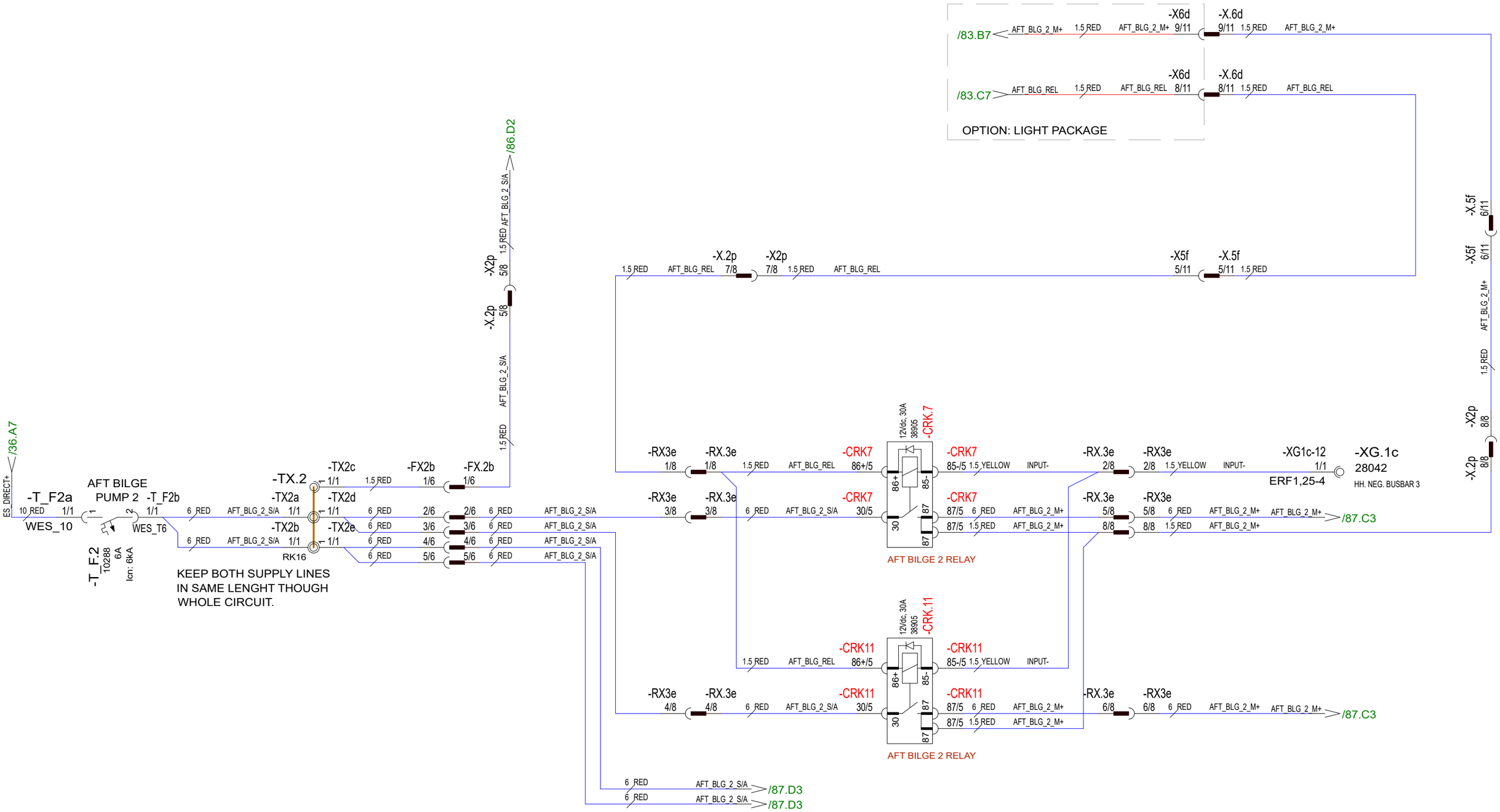

28.5.2024	TuM	C3: 2005065; AFT BILGE PMPS BEHIND SINGLE CTRL SW, LIGHT PACKAGE ADDED, SW/REL RENAMED.	Date	30.10.2023	NAVIX	Axopar			
24.3.2023	TuM	A1: 2004274; NOT MODIFIED.	Drawing by	TuM		Boat	Sub-product code	Product code	Project ID
30.3.2023	TuM	B2: 2004274; HARNESS CONN. & 2nd SUPPLY LINE ADDDED.	Sheet rev.	3		45	DC: AFT BILGE PUMP 2 CTRL - DIAGRAM	HL	84 / 444
Date of modification	Modified by	Description	Project rev.	C	Copyright by	Boat model	Title	Loc	Sheet

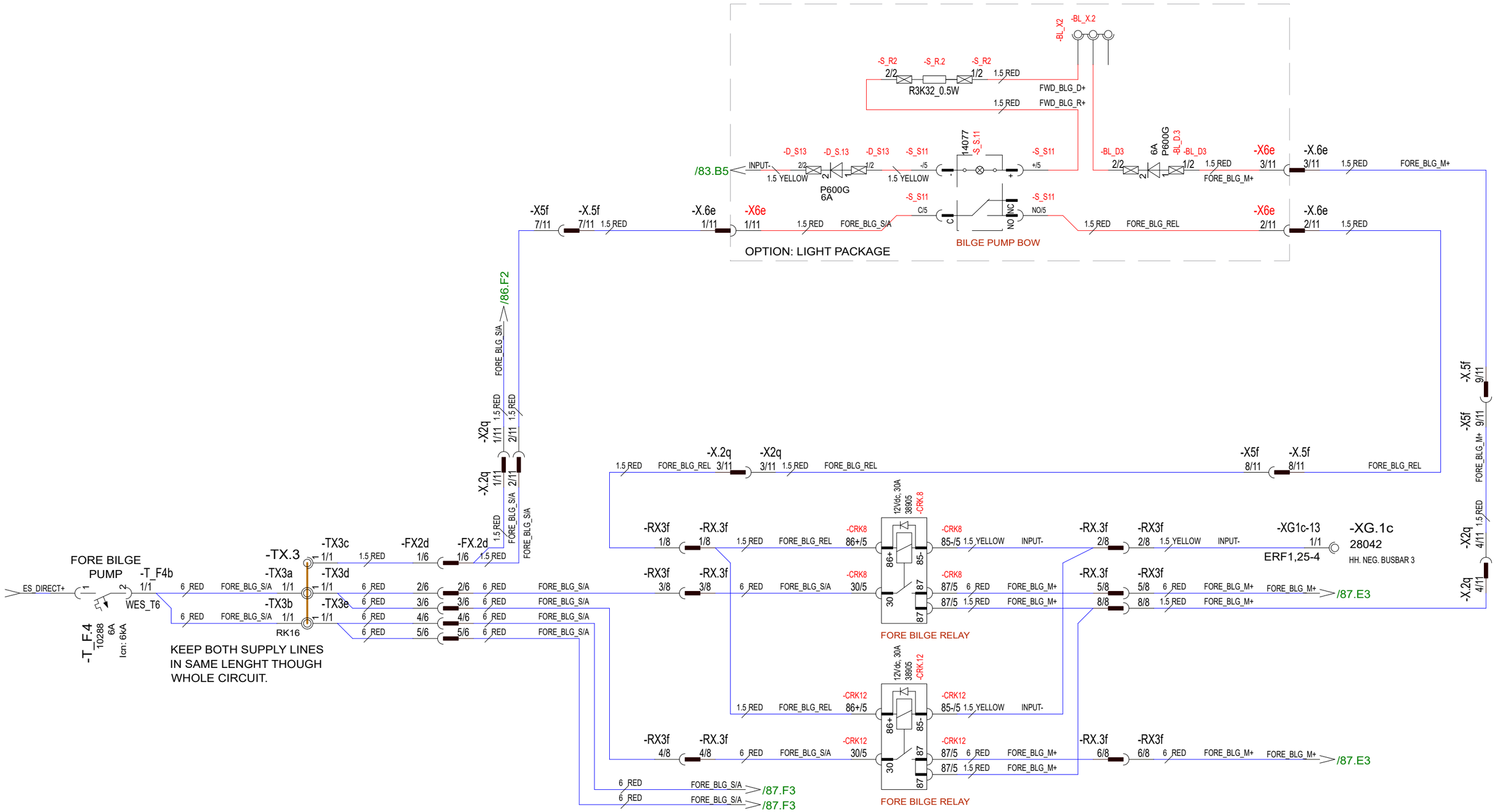

28.5.2024	TuM	C3: 2005065; LIGHT PACKAGE ADDED, SW/REL RENAMED.	Date	30.10.2023	NAVIX	Axopar			
24.3.2023	TuM	A1: 2004274; NOT MODIFIED.	Drawing by	TuM		Boat	Sub-product code	Product code	Project ID
30.3.2023	TuM	B2: 2004274; HARNESS CONN. & 2nd SUPPLY LINE ADDDED.	Sheet rev.	3		45	DC: FWD BILGE PUMP CTRL - DIAGRAM	HL	
Date of modification	Modified by	Description	Project rev.	C	Copyright by	Boat model	Title	Loc	85 / 444 Sheet

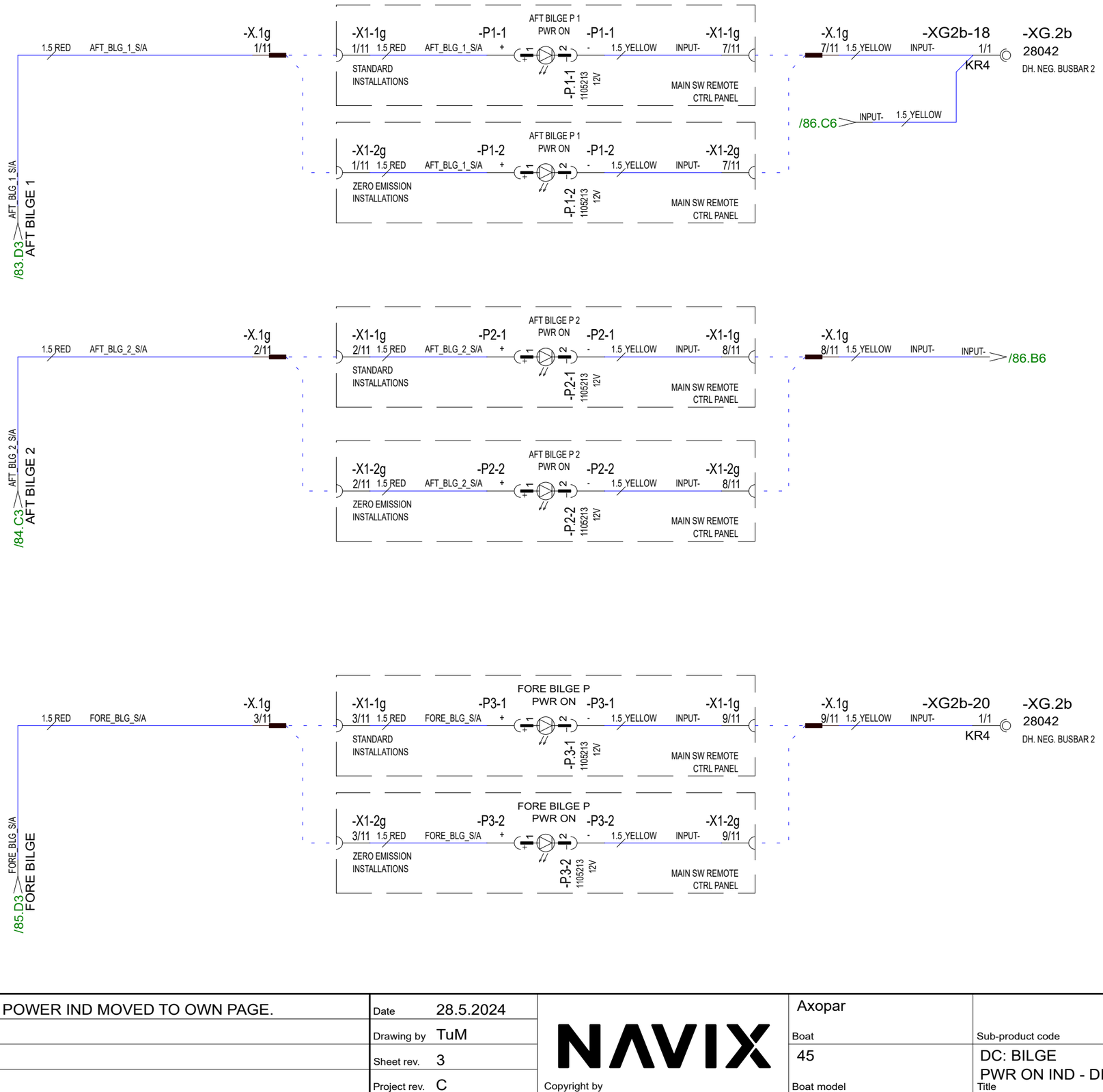

28.5.2024	TuM	C3: 2005065; BILGE POWER IND MOVED TO OWN PAGE.	Date	28.5.2024	NAVIX	Axopar			
			Drawing by	TuM		Boat	Sub-product code	Product code	Project ID
			Sheet rev.	3		45	DC: BILGE PWR ON IND - DIAGRAM	HL	86 / 444
Date of modification	Modified by	Description	Project rev.	C	Copyright by	Boat model	Title	Loc	Sheet

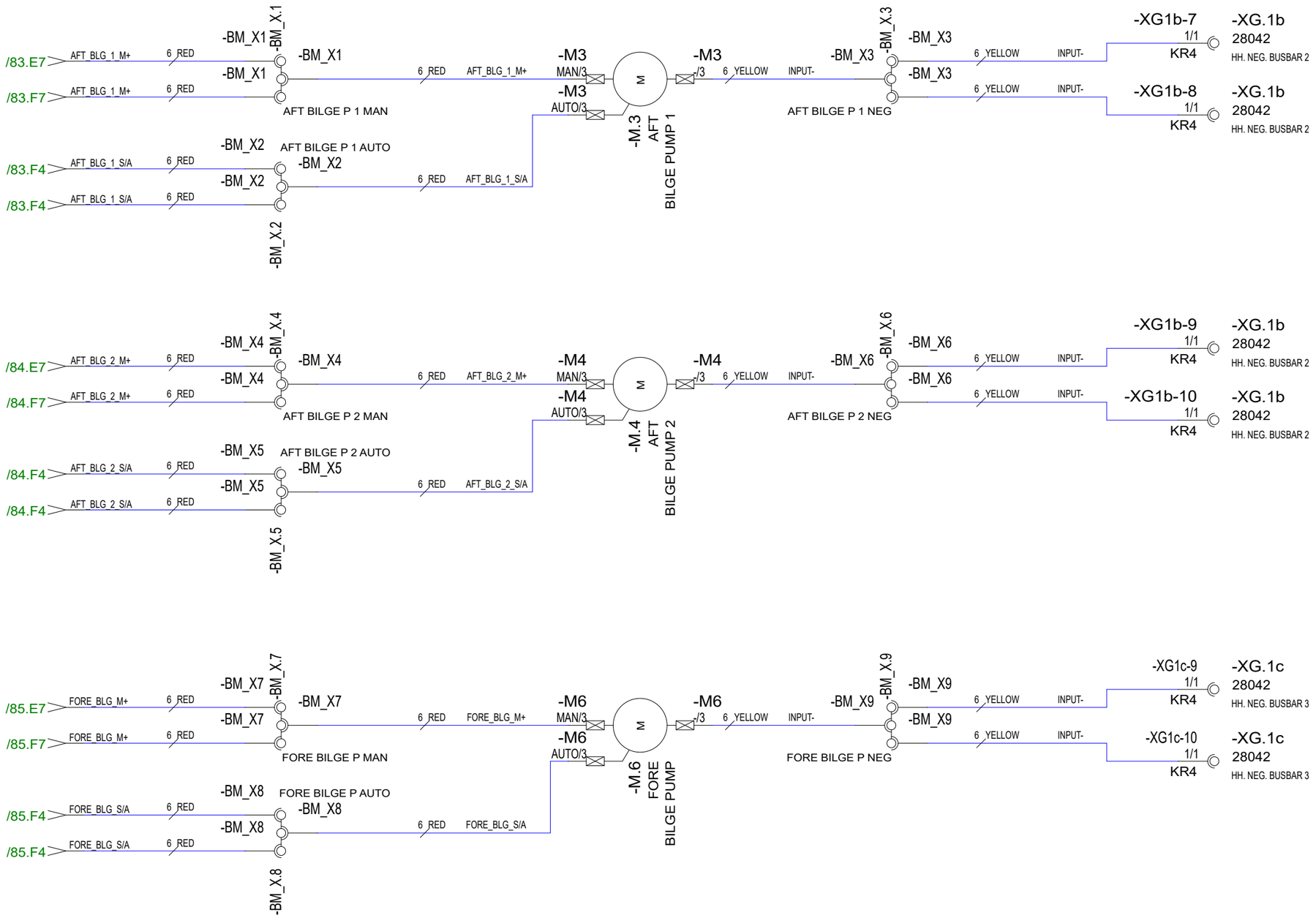

28.5.2024	PF/TuM	C3: 2004890; 2005065 NOT MODIFIED	Date	30.10.2023	NAVIX	Axopar			
24.3.2023	TuM	A1: 2004274; NOT MODIFIED.	Drawing by	TuM		Boat	Sub-product code	Product code	Project ID
24.4.2023	TuM	B2: 2004274; HARNESS CONN. & 2nd SUPPLY LINE ADDED.	Sheet rev.	3		45	DC: AFT/FWD BILGE PUMPS - DIAGRAM	HL	87 / 444
Date of modification	Modified by	Description	Project rev.	C	Copyright by	Boat model	Title	Loc	Sheet

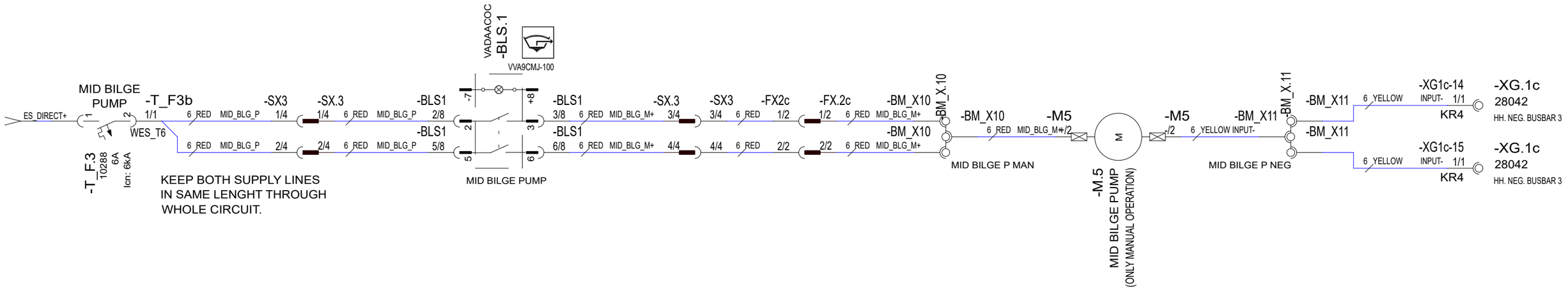

28.5.2024	PF/TuM	C3: 2004890; 2005065 NOT MODIFIED	Date 30.10.2023	NAVIX	Axopar			
24.3.2023	TuM	A1: 2004274; NOT MODIFIED.	Drawing by TuM		Boat	Sub-product code	Product code	Project ID
30.3.2023	TuM	B2: 2004274; HARNESS CONN. & 2nd SUPPLY LINE ADDED.	Sheet rev. 3		45	DC: MID BILGE PUMP - DIAGRAM	HL	88 / 444
Date of modification	Modified by	Description	Project rev. C	Copyright by	Boat model	Title	Loc	Sheet

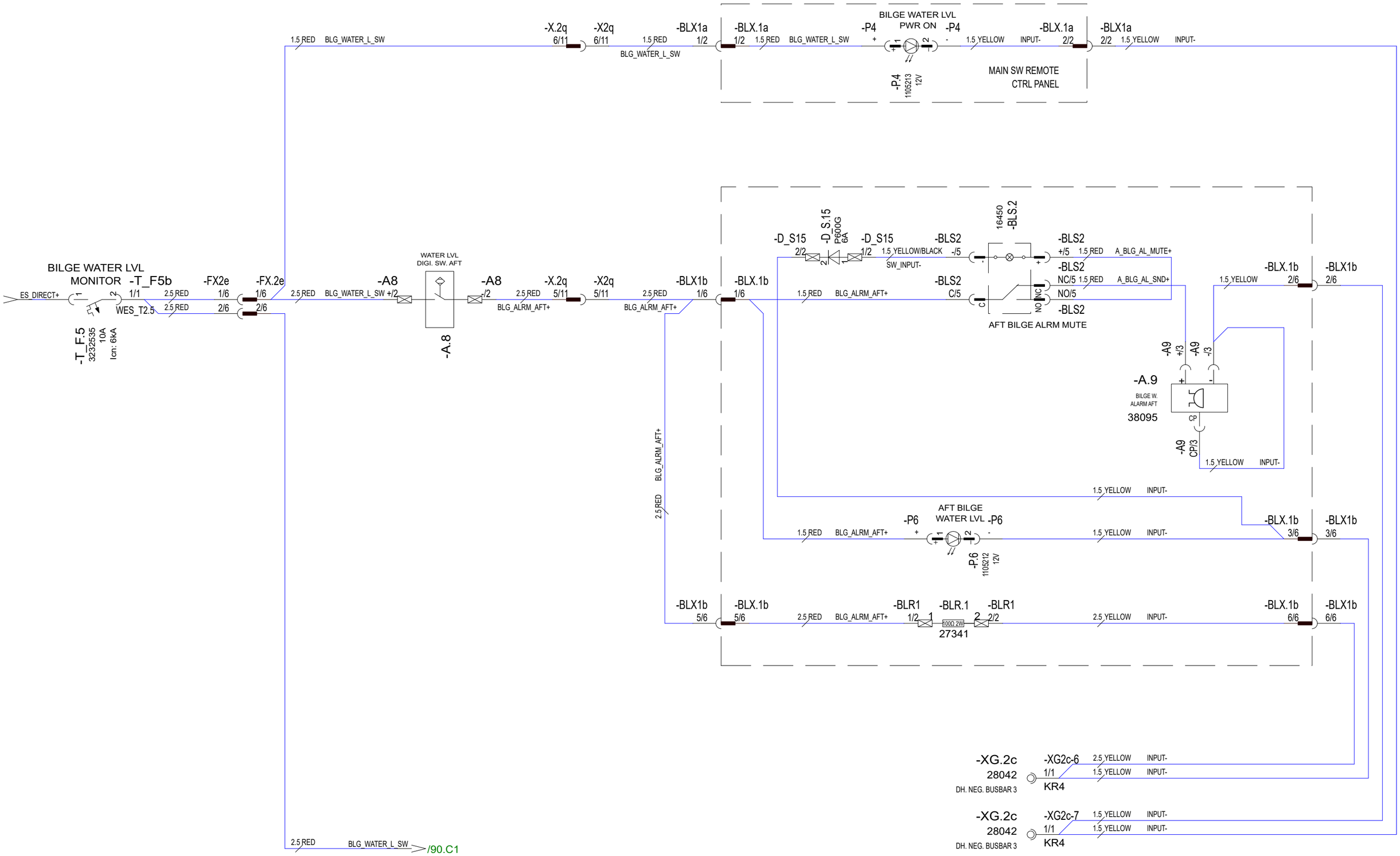

28.5.2024	PF/TuM	C3: 2004890; 2005065 NOT MODIFIED	Date	30.10.2023	NAVIX	Axopar			
24.3.2023	TuM	A1: 2004274; NOT MODIFIED.	Drawing by	TuM		Boat	Sub-product code	Product code	Project ID
30.3.2023	TuM	B2: 2004274; HARNESS CONNECTIONS & RESISTOR ADDED.	Sheet rev.	3		45	DC: BILGE WATER LEVEL MONITOR - DIAGRAM	HL	89 / 444
Date of modification	Modified by	Description	Project rev.	C	Copyright by	Boat model	Title	Loc	Sheet

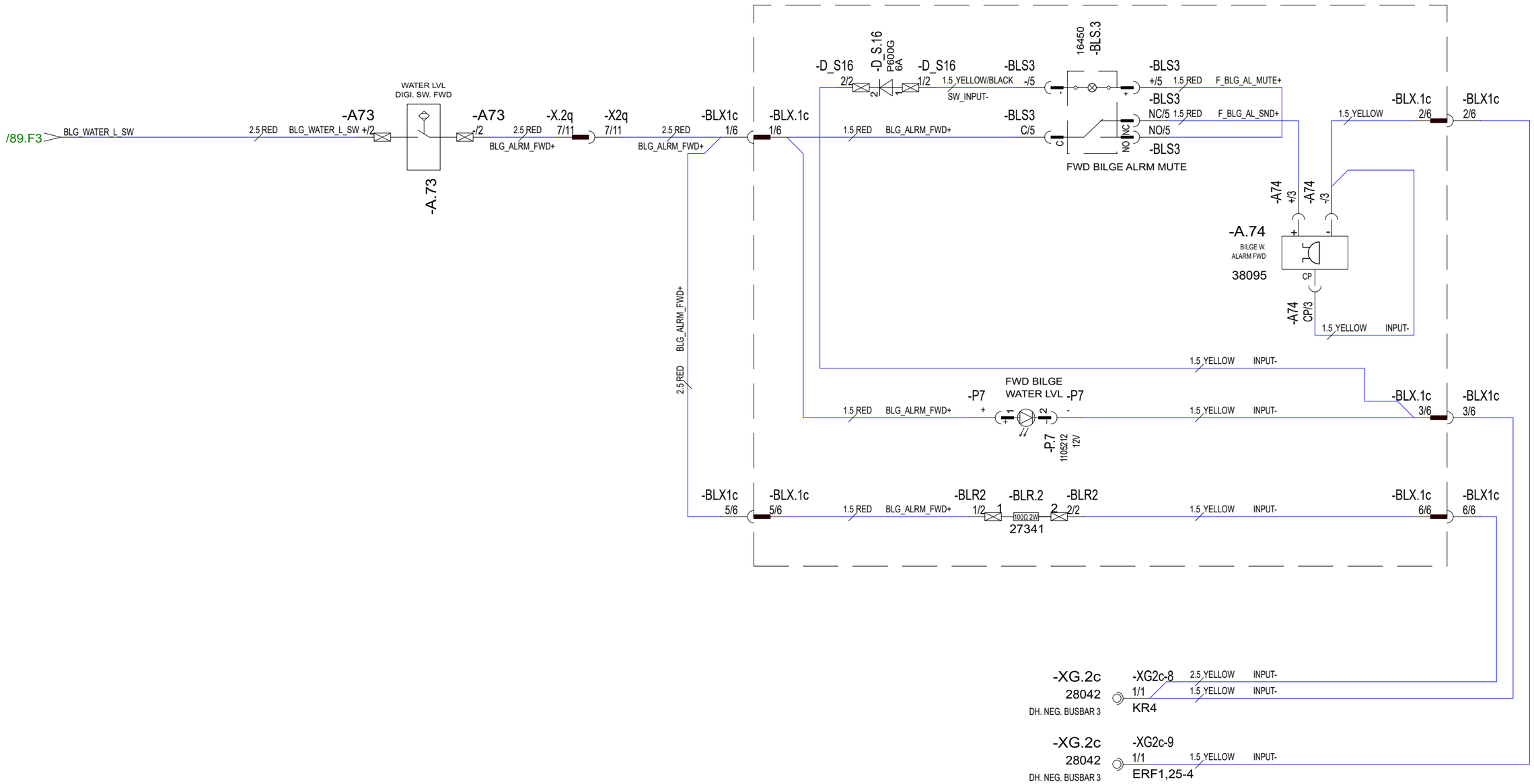

28.5.2024	PF/TuM	C3: 2004890; 2005065 NOT MODIFIED	Date	30.10.2023	NAVIX	Axopar			
24.3.2023	TuM	A1: 2004274; NOT MODIFIED.	Drawing by	TuM		Boat	Sub-product code	Product code	Project ID
26.4.2023	TuM	B2: 2004274; HARNESS CONNECTIONS & RESISTOR ADDED.	Sheet rev.	3		45	DC: BILGE WATER LEVEL MONITOR - DIAGRAM	HL	90 / 444
Date of modification	Modified by	Description	Project rev.	C	Copyright by	Boat model	Title	Loc	Sheet

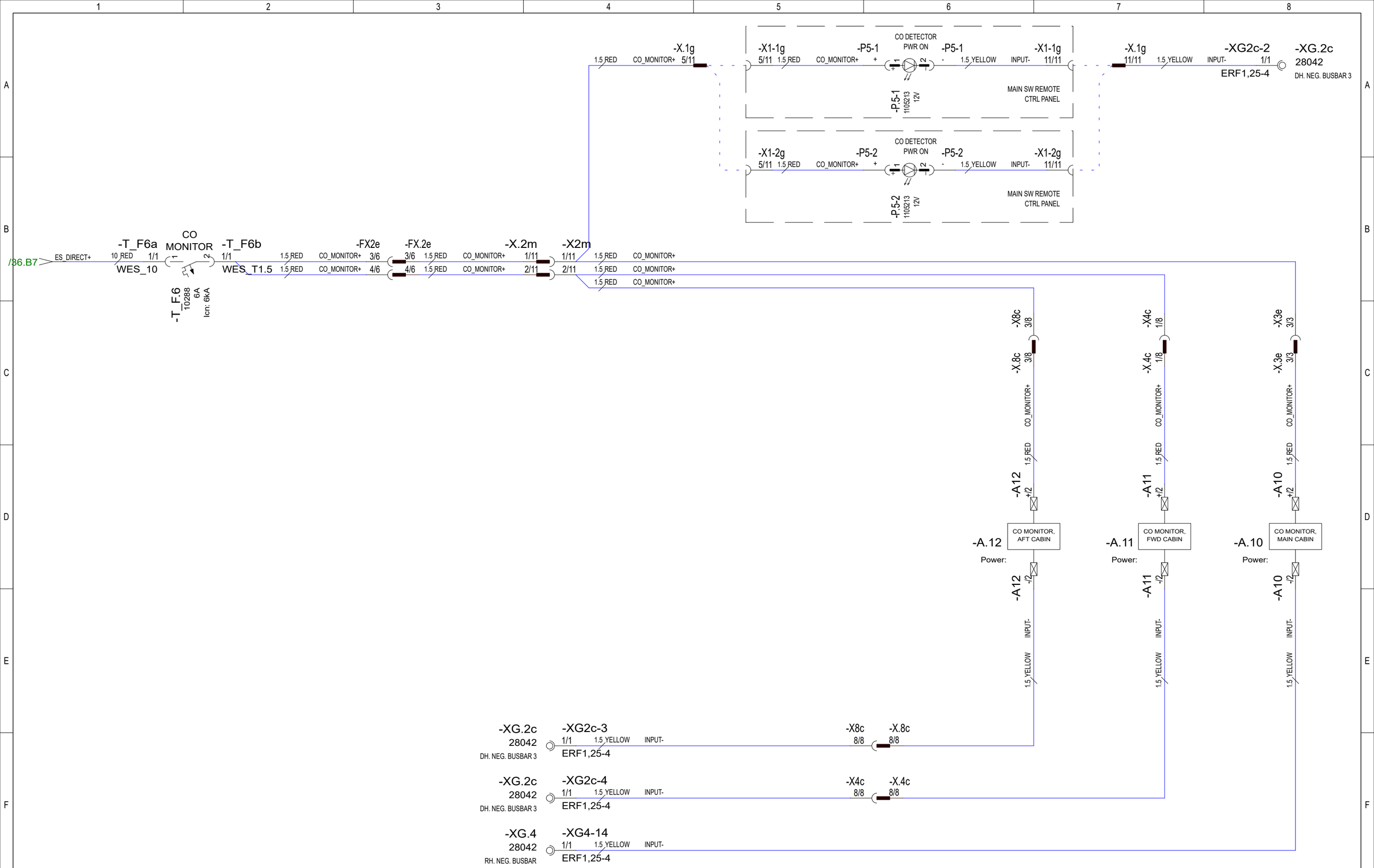

28.5.2024	PF/TuM	C3: 2004890; 2005065 NOT MODIFIED	Date	30.10.2023	NAVIX	Axopar			
24.3.2023	TuM	A1: 2004274; NOT MODIFIED.	Drawing by	TuM		Boat	Sub-product code	Product code	Project ID
30.3.2023	TuM	B2: 2004274; HARNESS CONNECTIONS ADDED.	Sheet rev.	3		45	DC: CO MONITORS - DIAGRAM	HL	91/ 444
Date of modification	Modified by	Description	Project rev.	C	Copyright by	Boat model	Title	Loc	Sheet

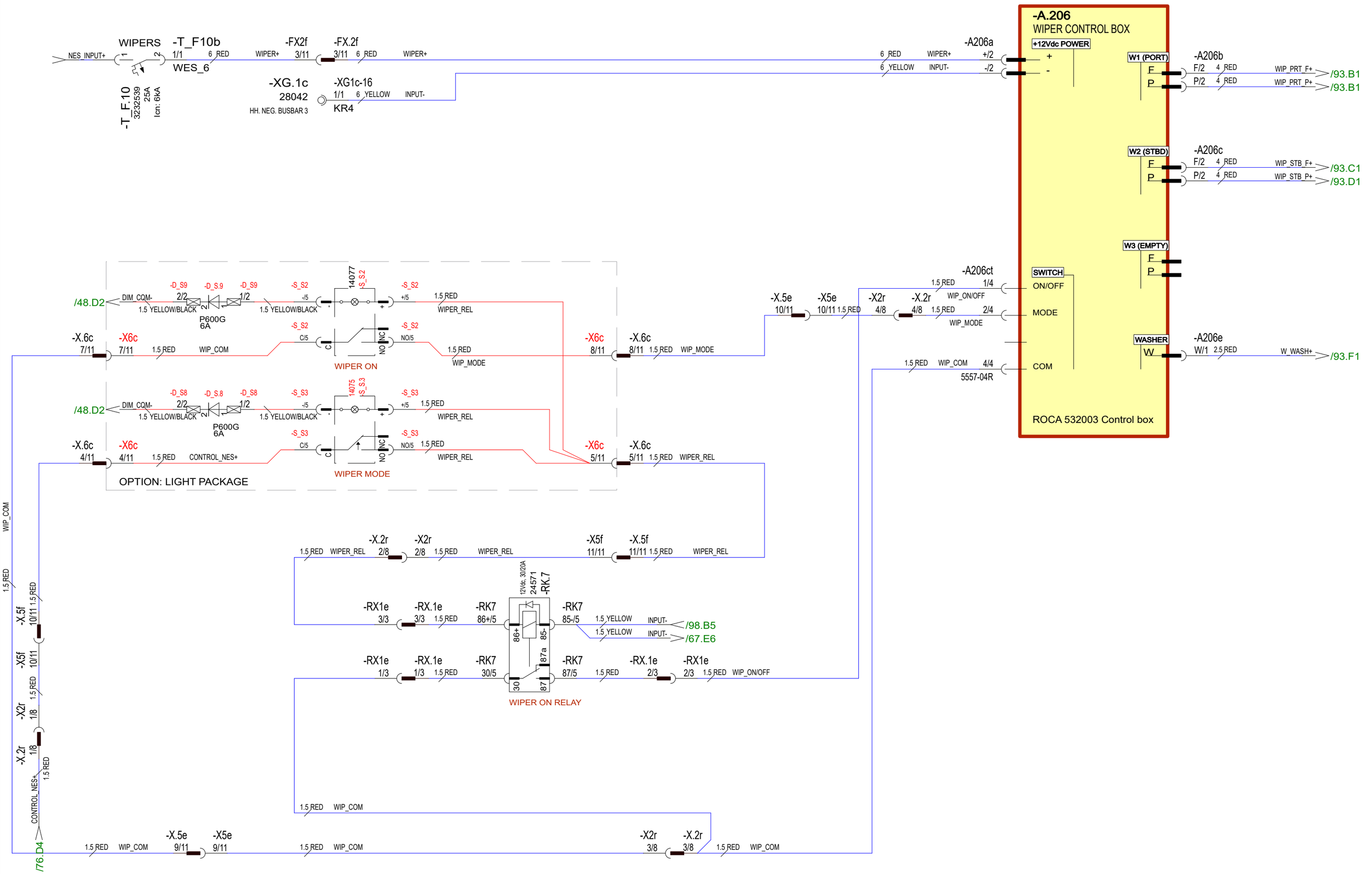

29.5.2024	TuM	C3: 2005065; SWITCHES RENAMED, LIGHT PACKAGE ADDED.	Date	30.10.2023	NAVIX	Axopar			
24.3.2023	TuM	A1: 2004274; NOT MODIFIED.	Drawing by	TuM		Boat	Sub-product code	Product code	Project ID
30.3.2023	TuM	B2: 2004274; HARNESS CONN. & WIPER CTRL BOX ADDED.	Sheet rev.	3		45	DC: WIPERS - DIAGRAM	HL	92 / 444
Date of modification	Modified by	Description	Project rev.	C	Copyright by	Boat model	Title	Loc	Sheet

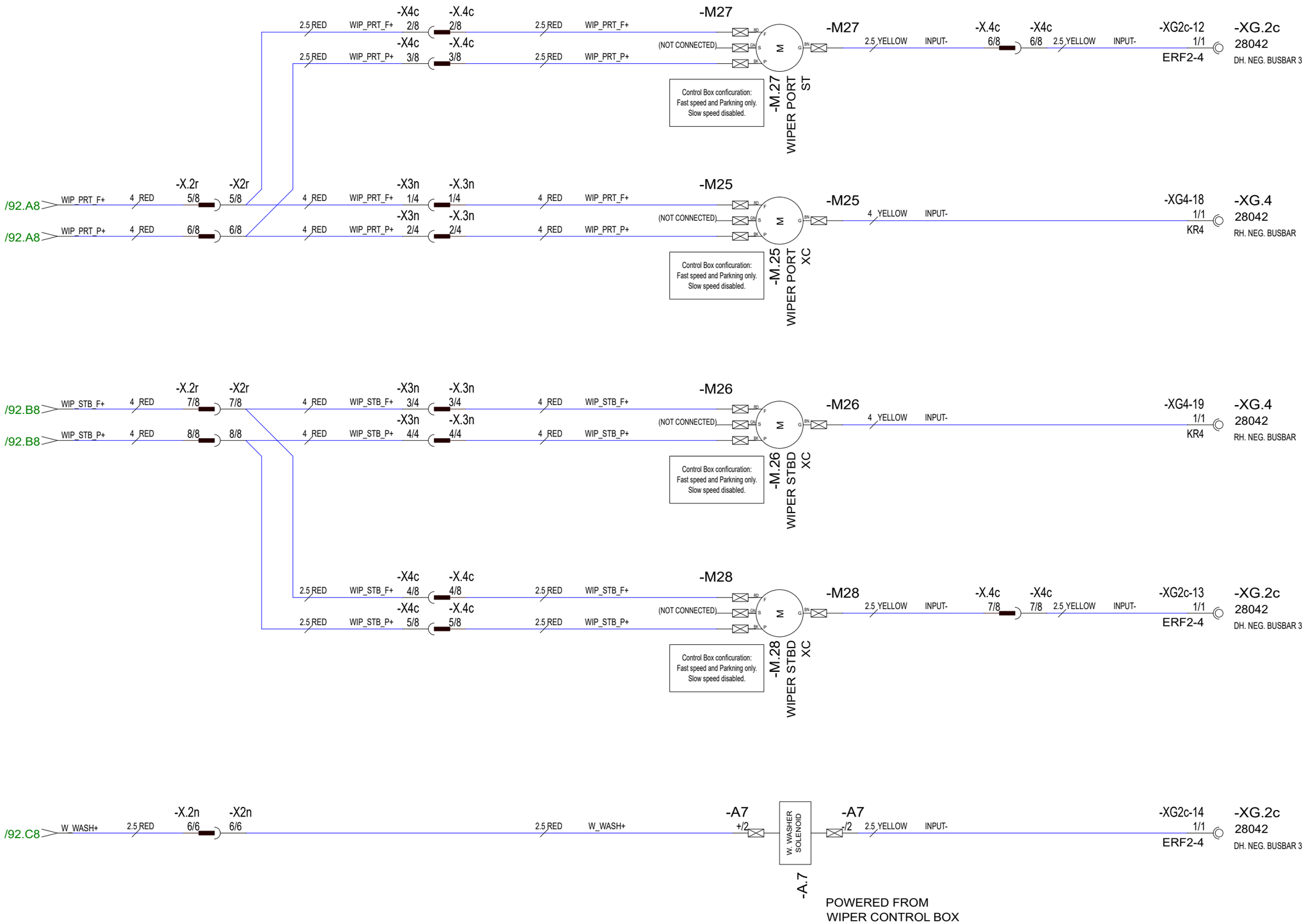

28.5.2024	PF/TuM	C3: 2004890; 2005065 NOT MODIFIED	Date	30.10.2023	NAVIX	Axopar			
24.3.2023	TuM	A1: 2004274; NOT MODIFIED.	Drawing by	TuM		Boat	Sub-product code	Product code	Project ID
27.4.2023	TuM	B2: 2004274; HARNESS CONNECTIONS ADDED.	Sheet rev.	3		45	DC: WIPERS - DIAGRAM	HL	93 / 444
Date of modification	Modified by	Description	Project rev.	C	Copyright by	Boat model	Title	Loc	Sheet

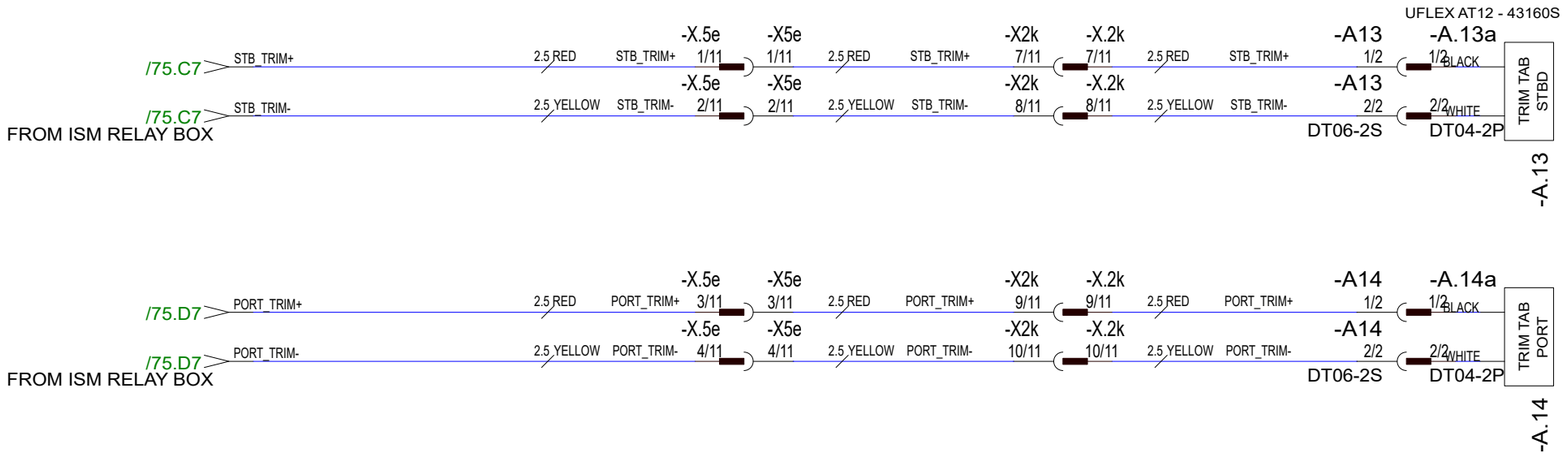

29.5.2024	PF/TuM	C3: 2004890; 2005065 NOT MODIFIED	Date 30.10.2023	NAVIX	Axopar			
24.3.2023	TuM	A1: 2004274; NOT MODIFIED.	Drawing by TuM		Boat	Sub-product code	Product code	Project ID
30.3.2023	TuM	B2: 2004274; HARNESS CONNECTIONS ADDED.	Sheet rev. 3		45	DC: TRIM TABS - DIAGRAM	HL	94 / 444
Date of modification	Modified by	Description	Project rev. C	Copyright by	Boat model	Title	Loc	Sheet

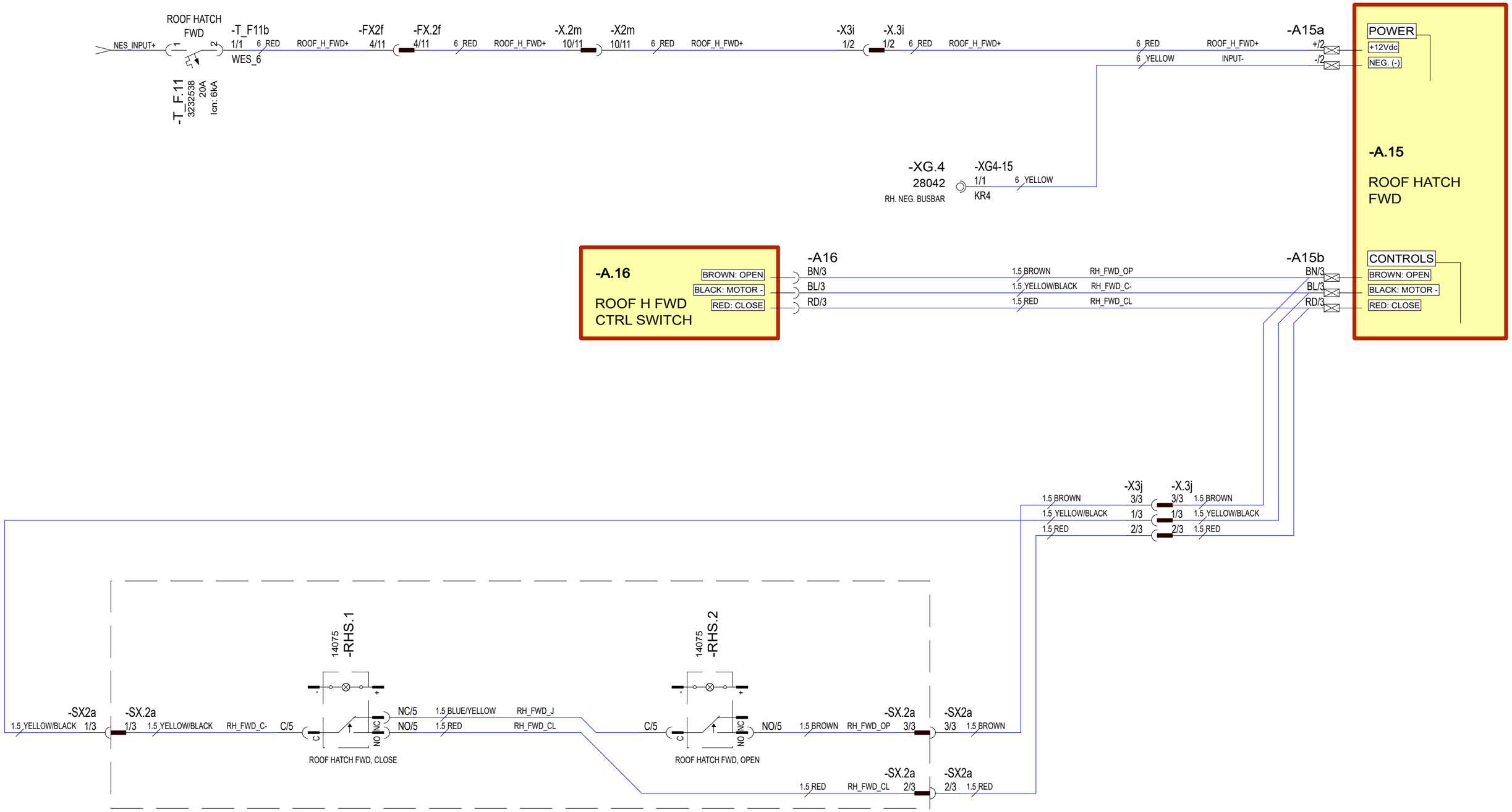

29.5.2024	PF/TuM	C3: 2004890; 2005065 NOT MODIFIED	Date 30.10.2023	NAVIX	Axopar			
24.3.2023	TuM	A1: 2004274; NOT MODIFIED.	Drawing by TuM		Boat	Sub-product code	Product code	Project ID
30.3.2023	TuM	B2: 2004274; HARNESS CONN. & ADDITIONAL ROOF HATCH SWITCHES ADDED.	Checked		45	DC: ROOF HATCH FWD - DIAGRAM	HL	95 / 444
Date of modification	Modified by	Description	Project rev. C	Copyright by	Boat model	Title	Loc	Sheet

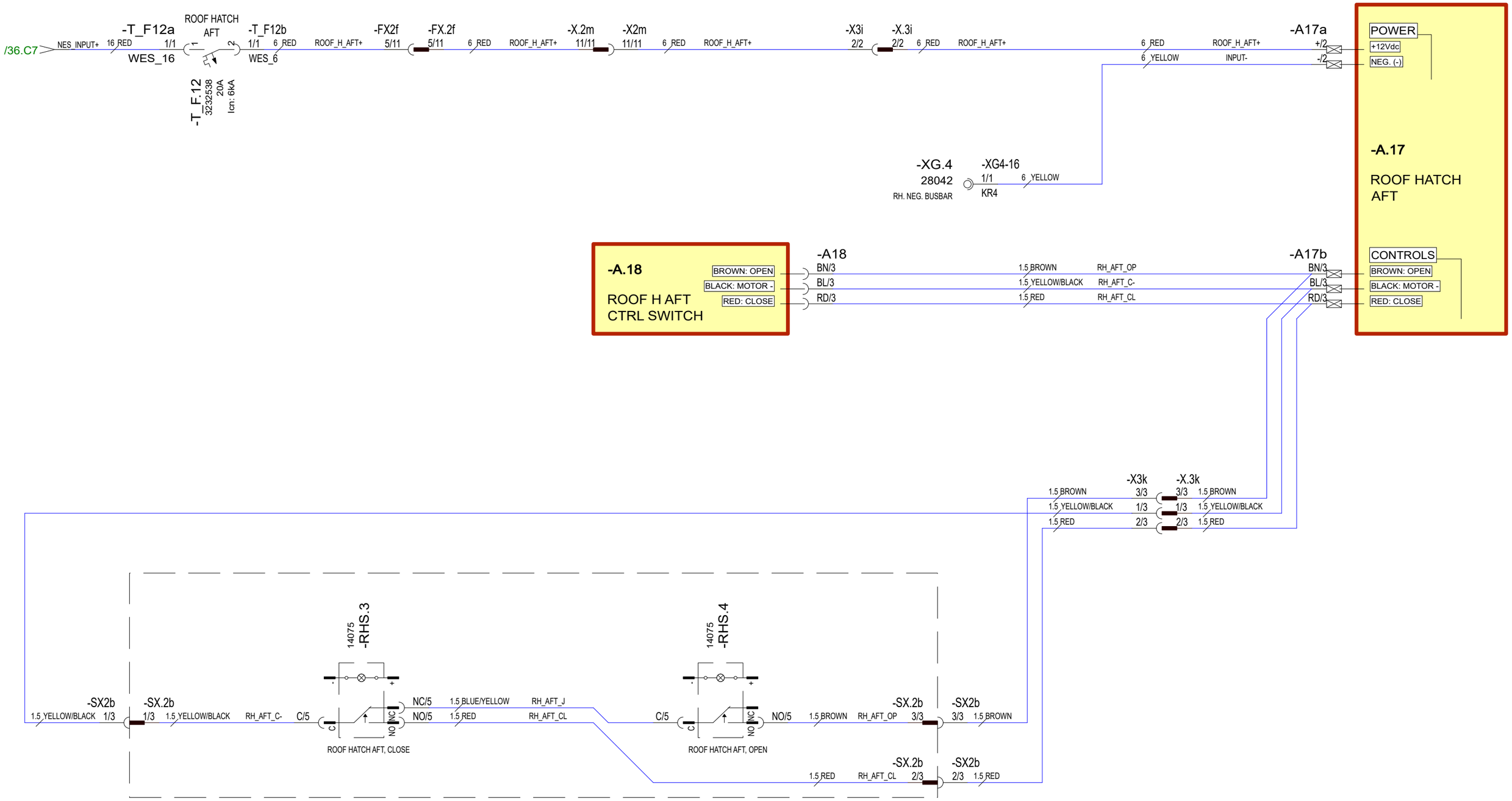

29.5.2024	PF/TuM	C3: 2004890; 2005065 NOT MODIFIED	Date 30.10.2023	NAVIX	Axopar			
24.3.2023	TuM	A1: 2004274; NOT MODIFIED.	Drawing by TuM		Boat	Sub-product code	Product code	Project ID
30.3.2023	TuM	B2: 2004274; HARNESS CONN. & ADDITIONAL ROOF HATCH SWITCHES ADDED.	Checked		45	DC: ROOF HATCH AFT - DIAGRAM	HL	96 / 444
Date of modification	Modified by	Description	Project rev. C	Copyright by	Boat model	Title	Loc	Sheet

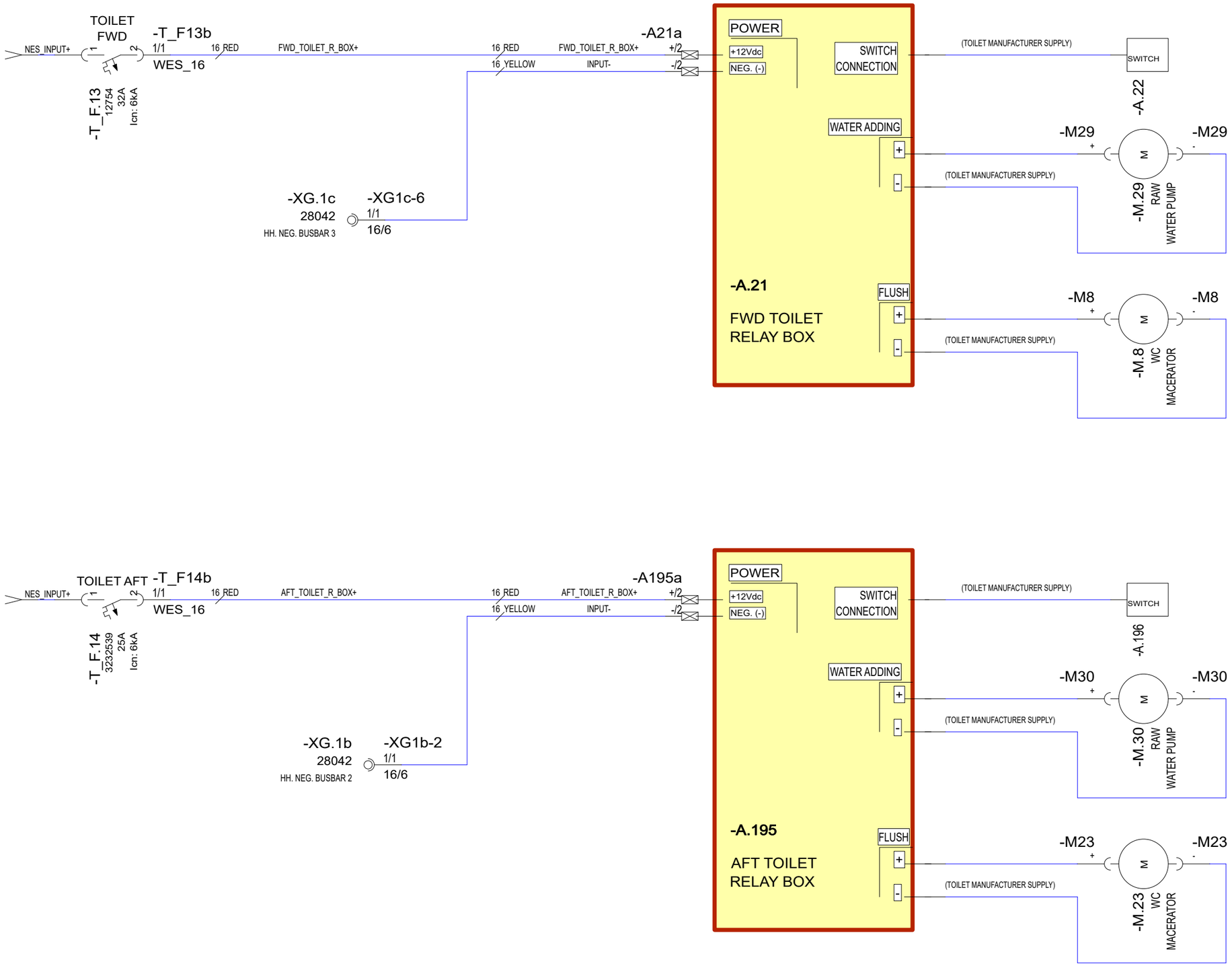

Date of modification	Modified by	Description		
29.5.2024	PF/TuM	C3: 2004890; 2005065 NOT MODIFIED	Date	30.10.2023
24.3.2023	TuM	A1: 2004274; NOT MODIFIED.	Drawing by	TuM
30.3.2023	TuM	B2: 2004274; AFT TOILET ADDED, NEG CONN. ADDED.	Sheet rev.	3
			Project rev.	C

NAVIX
Copyright by

Boat	Sub-product code	Product code	Project ID	
Axopar				
Boat model	Title		Loc	Sheet
45	DC: TOILET / MACERATOR - DIAGRAM	HL		97 / 444

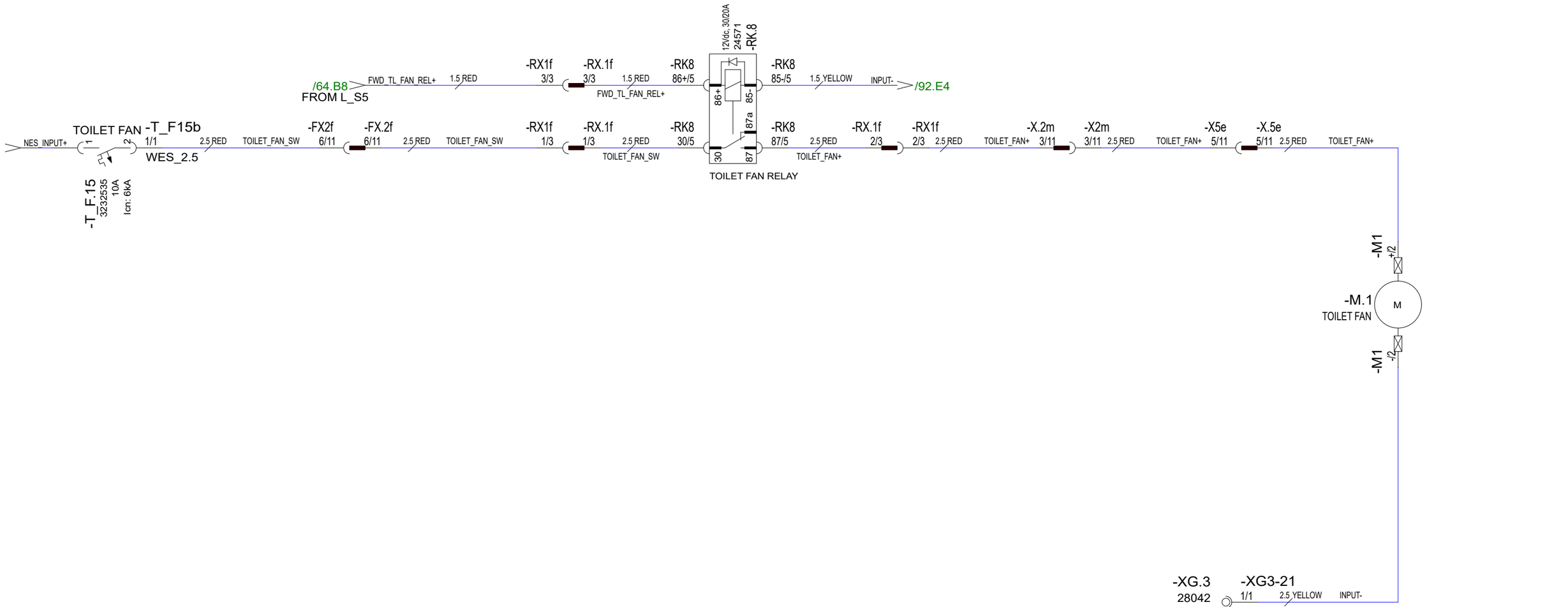

29.5.2024	PF/TuM	C3: 2004890; 2005065 NOT MODIFIED	Date 30.10.2023	NAVIX	Axopar			
24.3.2023	TuM	A1: 2004274; NOT MODIFIED.	Drawing by TuM		Boat	Sub-product code	Product code	Project ID
30.3.2023	TuM	B2: 2004274; HARNESS CONNECTIONS ADDED.	Sheet rev. 3		45	DC: TOILET FAN - DIAGRAM	HL	98 / 444
Date of modification	Modified by	Description	Project rev. C	Copyright by	Boat model	Title	Loc	Sheet

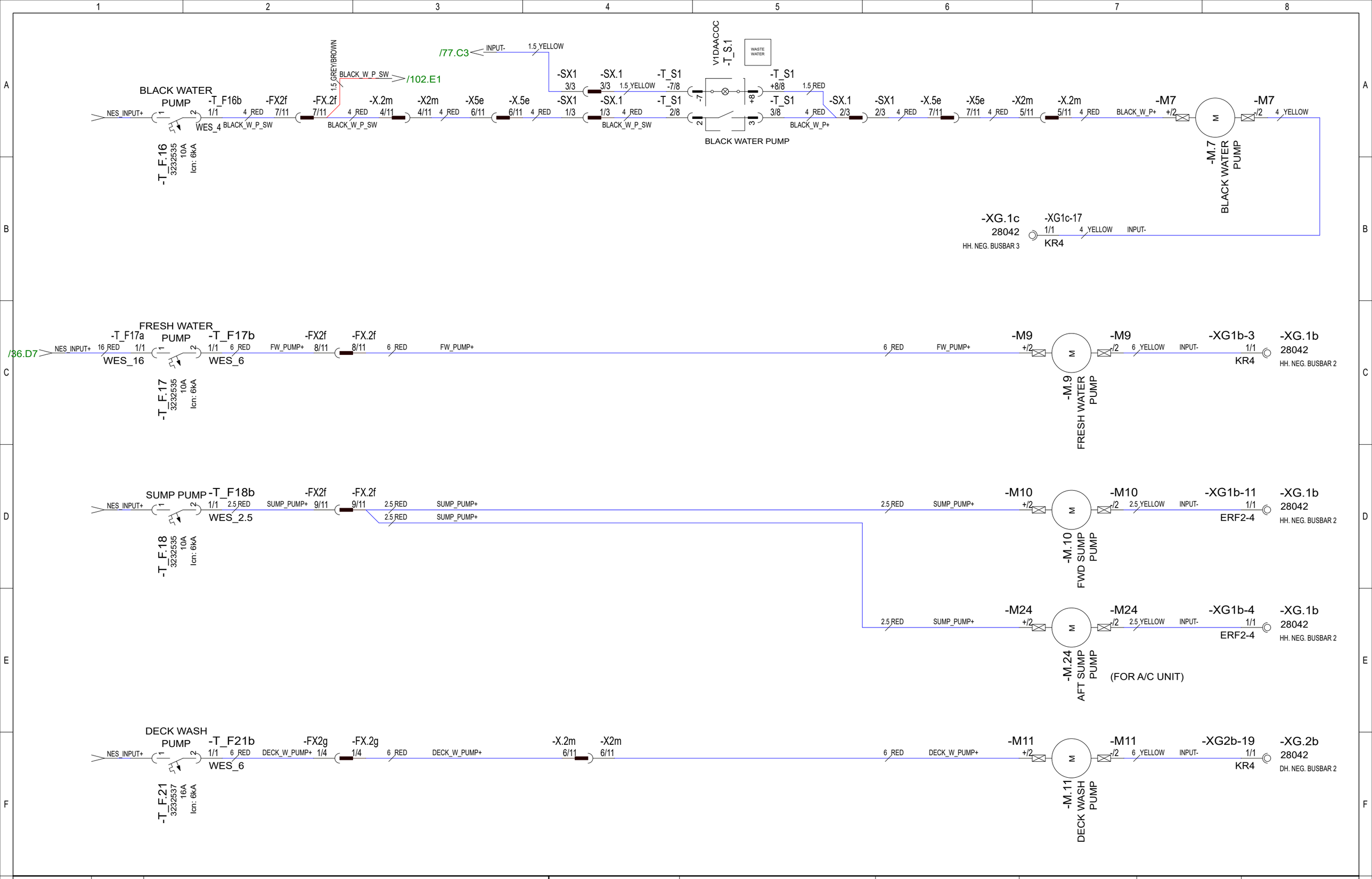

29.5.2024	PF/TuM	C3: 2004890; 2005065 NOT MODIFIED	Date	30.10.2023	NAVIX	Axopar			
24.3.2023	TuM	A1: 2004274; NOT MODIFIED.	Drawing by	TuM		Boat	Sub-product code	Product code	Project ID
30.3.2023	TuM	B2: 2004274; HARNESS CONNECTIONS ADDED.	Sheet rev.	3		45	DC: PUMPS - DIAGRAM	HL	99 / 444
Date of modification	Modified by	Description	Project rev.	C	Copyright by	Boat model	Title	Loc	Sheet

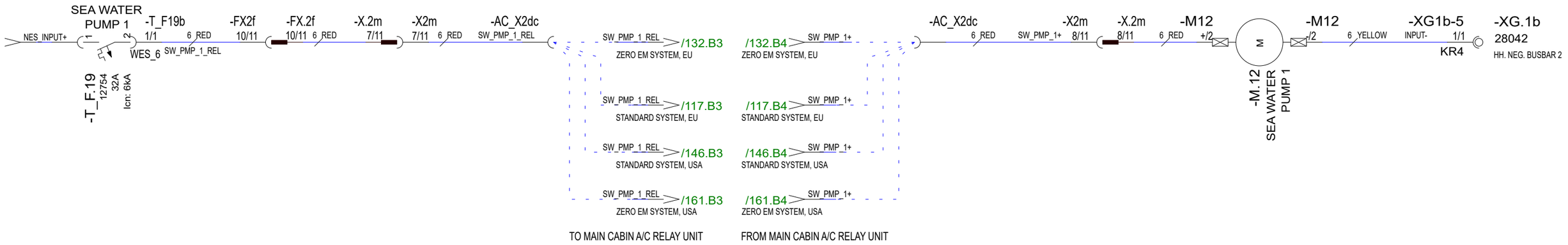

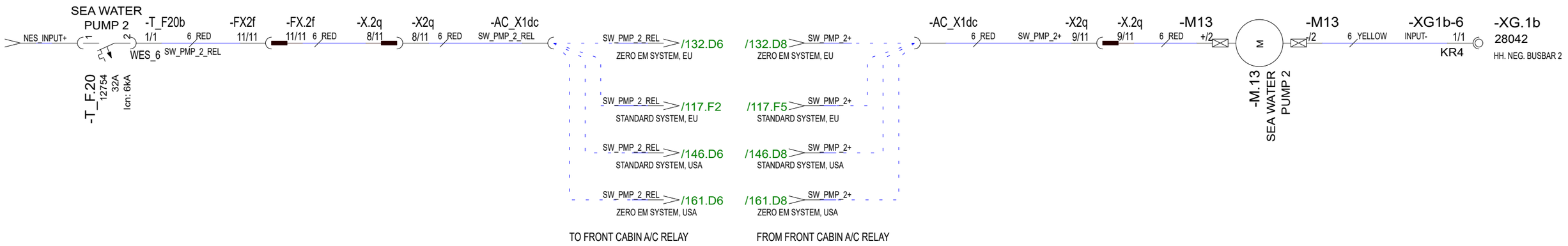

29.5.2024	PF/TuM	C3: 2004890; 2005065 NOT MODIFIED	Date	30.10.2023	NAVIX	Axopar			
24.3.2023	TuM	A1: 2004274; NOT MODIFIED.	Drawing by	TuM		Boat	Sub-product code	Product code	Project ID
30.3.2023	TuM	B2: 2004274; HARNESS CONNECTIONS ADDED.	Sheet rev.	3		45	DC: PUMPS - DIAGRAM	HL	100 / 444
Date of modification	Modified by	Description	Project rev.	C	Copyright by	Boat model	Title	Loc	Sheet

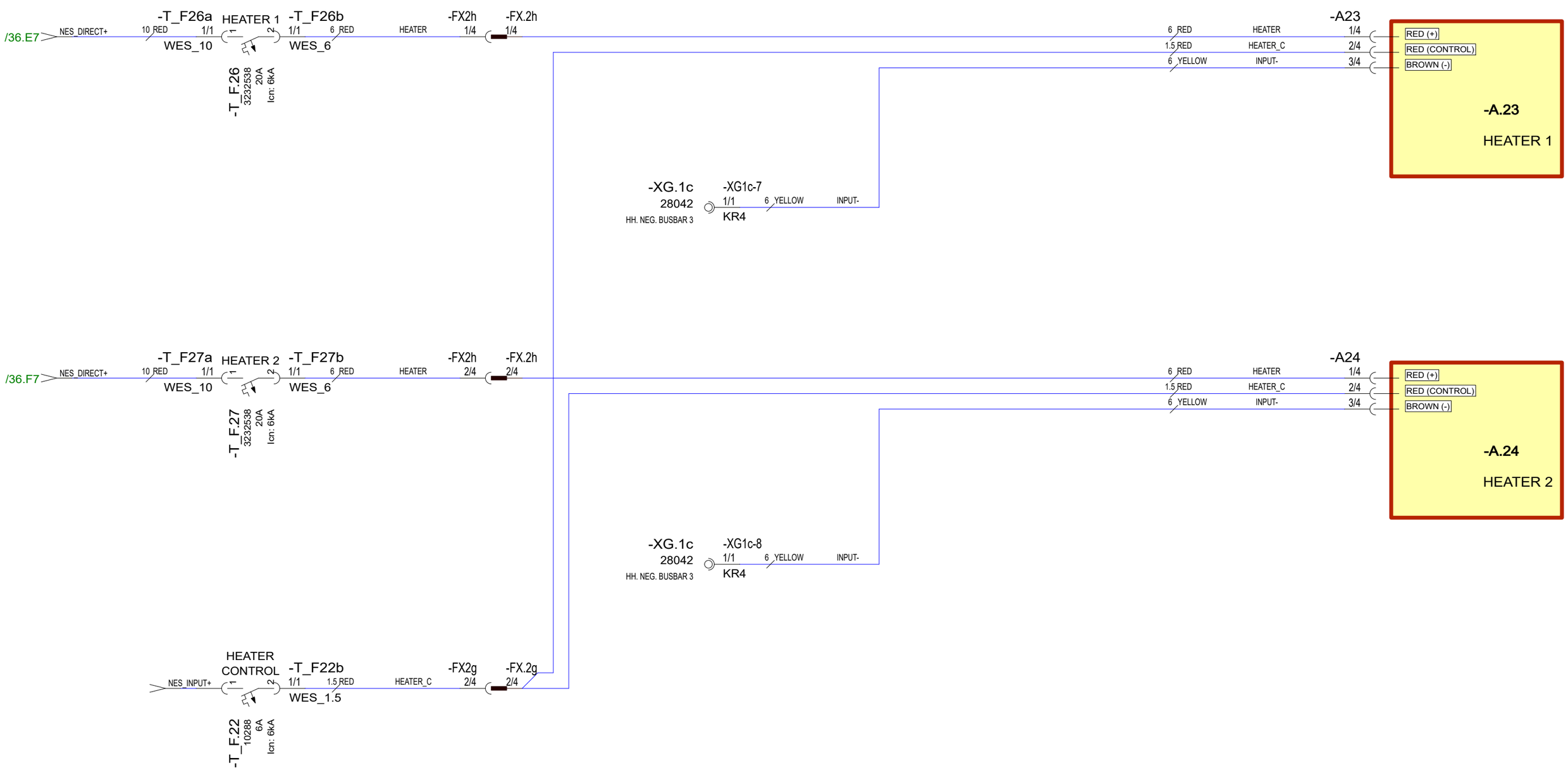

29.5.2024	PF/TuM	C3: 2004890; 2005065 NOT MODIFIED	Date	30.10.2023	NAVIX	Axopar			
24.3.2023	TuM	A1: 2004274; NOT MODIFIED.	Drawing by	TuM		Boat	Sub-product code	Product code	Project ID
30.3.2023	TuM	B2: 2004274; HARNESS CONNECTIONS ADDED.	Sheet rev.	3		45	DC: HEATERS - DIAGRAM	HL	101/ 444
Date of modification	Modified by	Description	Project rev.	C	Copyright by	Boat model	Title	Loc	Sheet

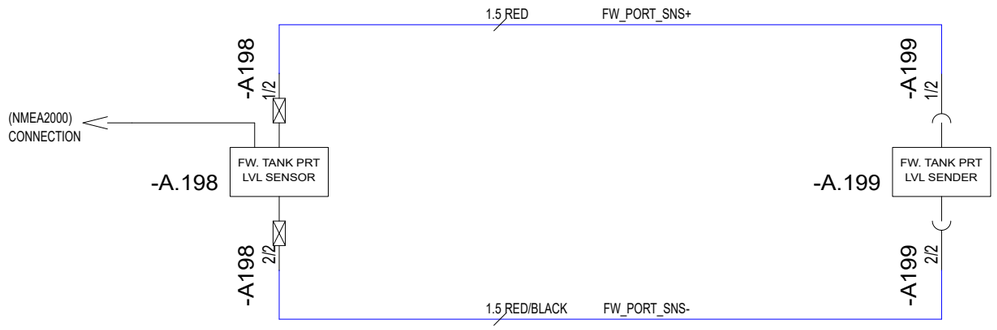

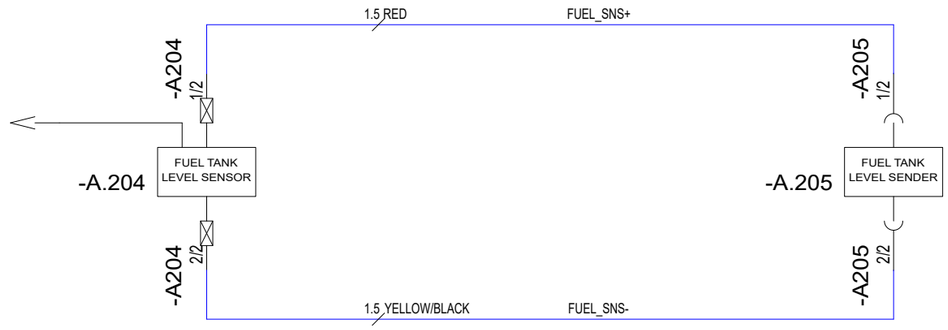

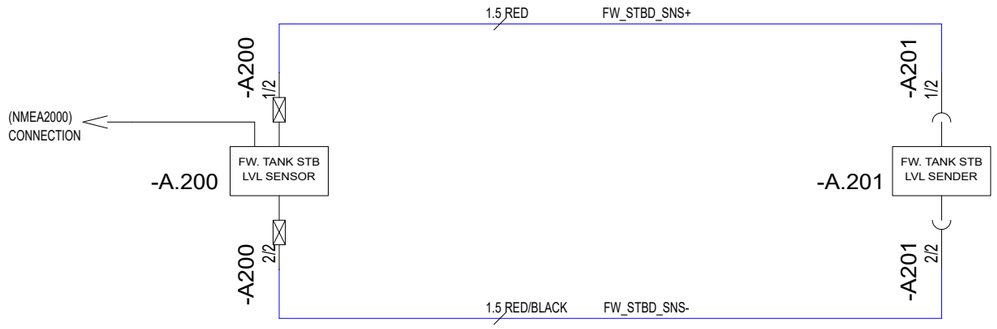

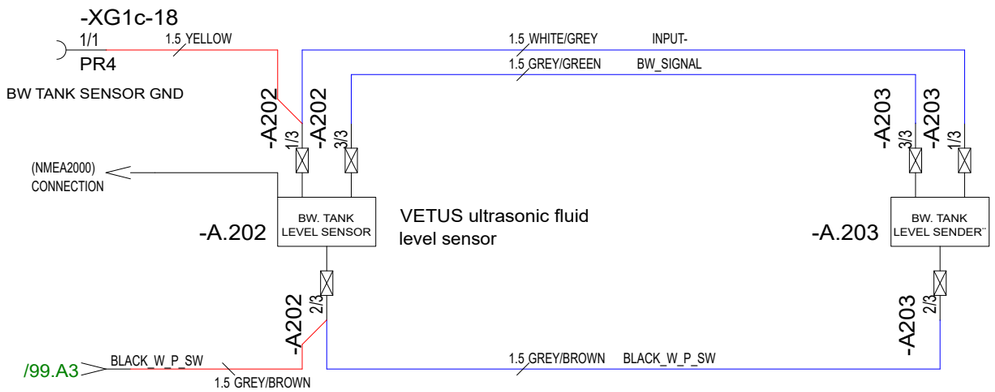

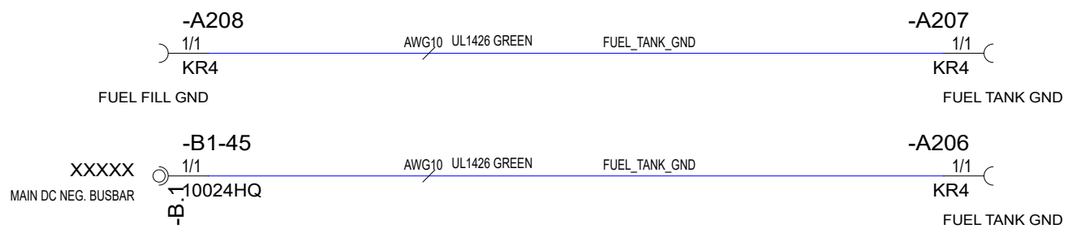

30.10.2023	PF	C3: 2004890; BW tank sensor A203	Date	30.10.2023	Copyright by	Axopar			
24.3.2023	TuM	A1: 2004274; NOT MODIFIED.	Drawing by	TuM		Boat	Sub-product code	Product code	Project ID
24.4.2023	TuM	B2: 2004274; LEVEL SENSORS & FUEL TANK GND SYSTEMS ADDED.	Sheet rev.	3		45	DC: SENSORS/ FUEL TANK GND - DIAGRAM	HL	102 / 444
Date of modification	Modified by	Description	Project rev.	C		Boat model	Title	Loc	Sheet

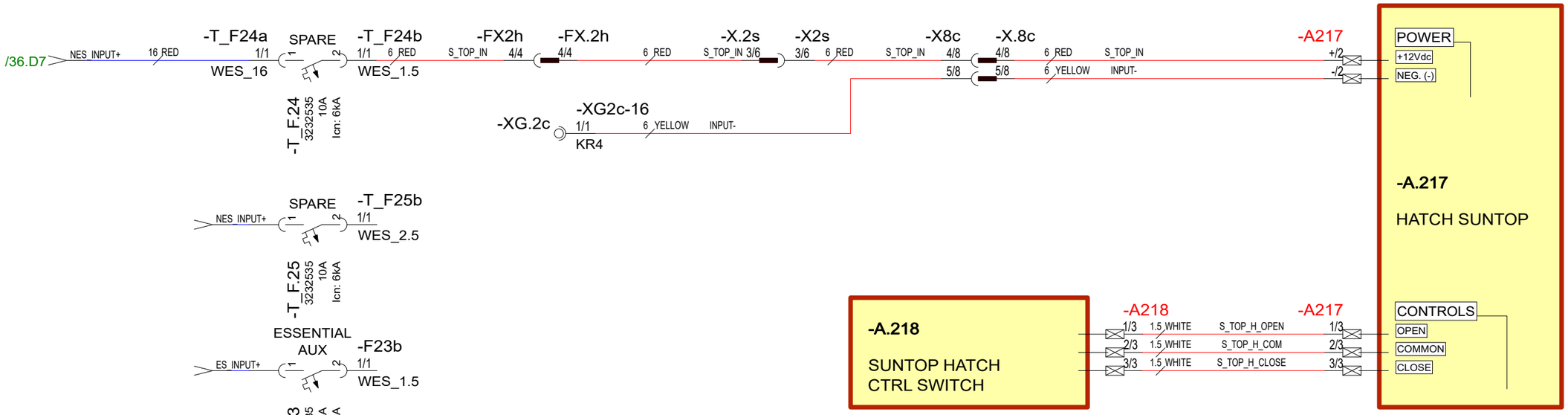

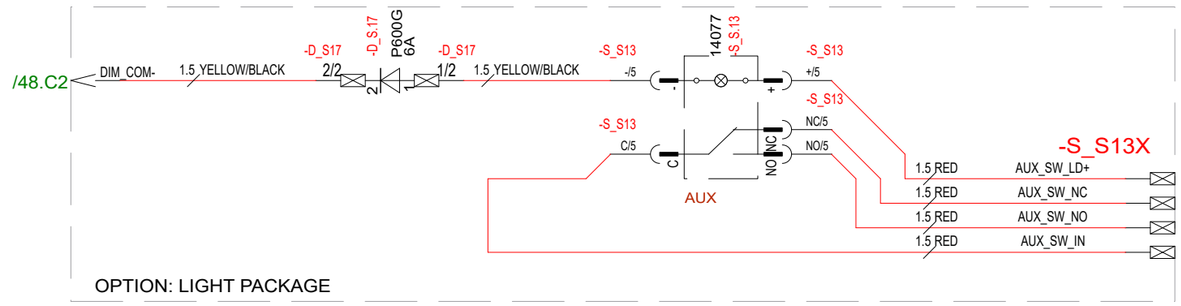

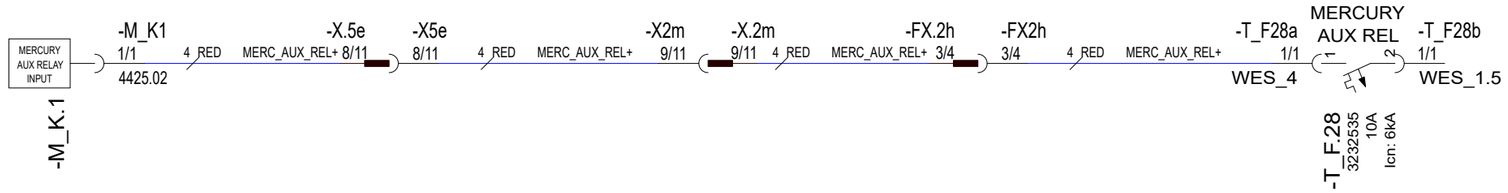

29.5.2024	TuM	C3: 2005065; AUX SW AND LIGHT PACK. ADDED.	Date	30.10.2023	NAVIX	Axopar		
24.3.2023	TuM	A1: 2004274; NOT MODIFIED.	Drawing by	TuM		Boat	Sub-product code	Product code / Project ID
30.3.2023	TuM	B2: 2004274; HARNESS CONNECTIONS ADDED.	Sheet rev.	3		45	DC: SPARE/ MERCURY AUX - DIAGRAM	HL
Date of modification	Modified by	Description	Project rev.	C	Copyright by	Boat model	Title	Loc / 103 / 444 Sheet

AC-SYSTEMS - EU

STANDARD

Date of modification	Modified by	Description		
30.10.2023	PF	C3: 2004890; NOT MODIFIED	Date	30.10.2023
24.3.2023	TuM	A1: 2004274; NOT MODIFIED.	Drawing by	TuM
30.3.2023	TuM	B2: 2004274;	Sheet rev.	3
			Project rev.	C

Copyright by

NAVIX

Boat	Sub-product code	Product code	Project ID
Axopar			
Boat model	Title	Loc	Sheet
45	----- AC-SYSTEMS - EU ----- STANDARD	HL	104 / 444

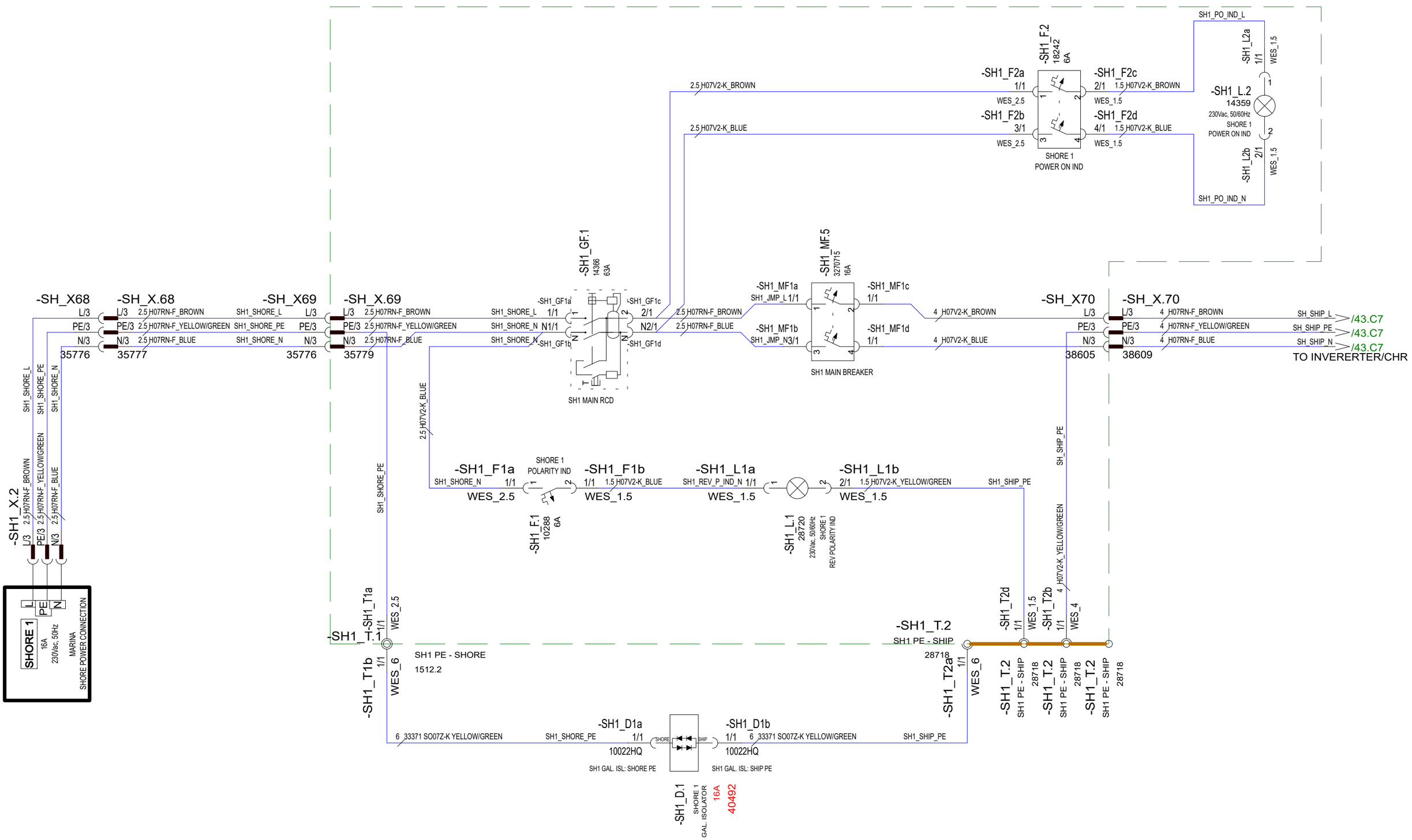

28.5.2024	TuM	C3: 2005065: Galvanic isolator changed 30A -->16A.	Date	30.10.2023	NAVIX	Axopar			
24.3.2023	TuM	A1: 2004274; NOT MODIFIED.	Drawing by	TuM		Boat	Sub-product code	Product code	Project ID
30.3.2023	TuM	B2: 2004274;	Sheet rev.	3		45	AC: SHORE 1 CONNECTION - DIAGRAM	HL	105 / 444
Date of modification	Modified by	Description	Project rev.	C	Copyright by	Boat model	Title	Loc	Sheet

ONLY WITH AIRCON OPTION

-SH_X71 L/3 PE/3 N/3 35776

-SH_X.71 L/3 PE/3 N/3 35777

2.5 H07RN-F_BROWN
2.5 H07RN-F_YELLOW/GREEN
2.5 H07RN-F_BLUE

-SH_X72 L/3 PE/3 N/3 35776

SH2_SHORE_L
SH2_SHORE_PE
SH2_SHORE_N

-SH_X.72 L/3 PE/3 N/3 35779

2.5 H07V2-K_BROWN
2.5 H07V2-K_YELLOW/GREEN
2.5 H07V2-K_BLUE

-SH2_GF.1 14366 63A

SH2_SHORE_L 1/1 → -SH2_GF1a
SH2_SHORE_N N1/1 → -SH2_GF1b
-SH2_GF1c 2/1 N2/1 -SH2_GF1d

SH2 MAIN RCD

2.5 H07V2-K_BROWN
2.5 H07V2-K_BLUE

-SH2_MF.1 3270715 16A

-SH2_MF1a SH2_JMP_L 1/1
-SH2_MF1b SH2_JMP_N 3/1
-SH2_MF1c 2/1 4 H07V2-K_BROWN
-SH2_MF1d 4/1 4 H07V2-K_BLUE

SH2 MAIN BREAKER

SH2_SHIP_L
SH2_SHIP_N

-SH2_F.2 18242 6A

-SH2_F2a 1/1 WES_2.5
-SH2_F2b 3/1 WES_2.5
-SH2_F2c 2/1 1.5 H07V2-K_BROWN WES_1.5
-SH2_F2d 4/1 1.5 H07V2-K_BLUE WES_1.5

SHORE 2 POWER ON IND

SH2_PO_IND_L
-SH2_L2a 1/1 WES_1.5
-SH2_L.2 14359 230Vac, 50/60Hz SHORE 2 POWER ON IND
-SH2_L2b 2/1 WES_1.5
SH2_PO_IND_N

-SH_X73 L/3 PE/3 N/3 38605

-SH_X.73 L/3 PE/3 N/3 38609

4 H07RN-F_BROWN
4 H07RN-F_YELLOW/GREEN
4 H07RN-F_BLUE

SH2_SHIP_L → /107.B1
SH2_SHIP_PE → /107.B1
SH2_SHIP_N → /107.B1

TO WFU SHORE 2

SH2_SHIP_PE

-SH2_X.2 L/3 PE/3 N/3

2.5 H07RN-F_BROWN
2.5 H07RN-F_YELLOW/GREEN
2.5 H07RN-F_BLUE

SHORE 2 16A 230Vac, 50Hz MARINA SHORE POWER CONNECTION

SH2_SHORE_L
SH2_SHORE_PE
SH2_SHORE_N

SHORE 2 REV POLARITY IND

-SH2_F1a 1/1 WES_2.5
-SH2_F1b 1/1 1.5 H07V2-K_BLUE WES_1.5

-SH2_F.1 10288 6A

SH2_REV_P_IND_N 1/1 WES_1.5

-SH2_L.1 28720 230Vac, 50/60Hz SHORE 2 REV POLARITY IND

-SH2_L1a 1/1
-SH2_L1b 2/1 1.5 H07V2-K_YELLOW/GREEN WES_1.5

2.5 H07V2-K_YELLOW/GREEN

-SH2_T3a- 1/1 WES_2.5
-SH2_T.1 SH2 PE - SHORE 1512.2
-SH2_T3b- 1/1 WES_6

-SH2_T2c 1/1 WES_1.5
-SH2_T.2 SH2 PE - SHIP 28718
-SH2_T2a 1/1 WES_6

-SH2_T2b 1/1 4 H07RN-F_YELLOW/GREEN WES_4

-SH2_T.2 SH2 PE - SHIP 28718

6 33371 SO07Z-K YELLOW/GREEN

SH2_SHORE_PE

-SH2_D1a 1/1 10022HQ
-SH2_D1b 1/1 10022HQ

SHORE SHIP

SH2 GAL. ISL: SHORE PE
SH2 GAL. ISL: SHIP PE

-SH2_D.1 SHORE 2 GAL. ISOLATOR 16A 40492

28.5.2024	TuM	C3: 2005065: Galvanic isolator changed 30A -->16A.	Date	30.10.2023	NAVIX	Axopar			
24.3.2023	TuM	A1: 2004274; NOT MODIFIED.	Drawing by	TuM		Boat	Sub-product code	Product code	Project ID
30.3.2023	TuM	B2: 2004274;	Sheet rev.	3		45	AC: SHORE 2 CONNECTION - DIAGRAM		
Date of modification	Modified by	Description	Project rev.	C	Copyright by	Boat model	Title	Loc	106 / 444 Sheet

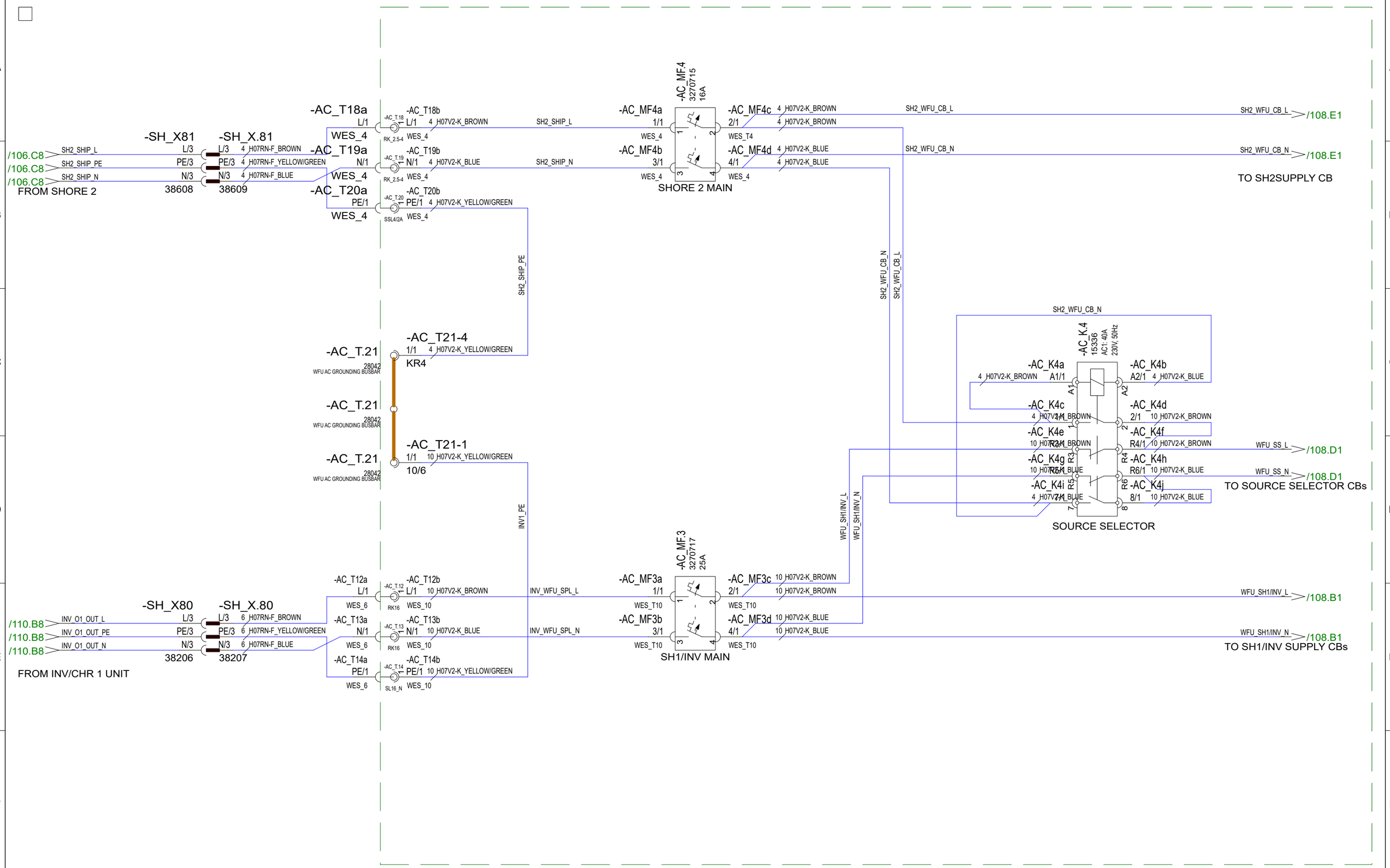

30.10.2023	PF	C3: 2004890; NOT MODIFIED	Date	30.10.2023	NAVIX	Axopar			
24.3.2023	TuM	A1: 2004274; NOT MODIFIED.	Drawing by	TuM		Boat	Sub-product code	Product code	Project ID
30.3.2023	TuM	B2: 2004274;	Sheet rev.	3		45	AC: AC DISTRIBUTION BRK, EU - DIAGRAM	HL	107 / 444
Date of modification	Modified by	Description	Project rev.	C	Copyright by	Boat model	Title	Loc	Sheet

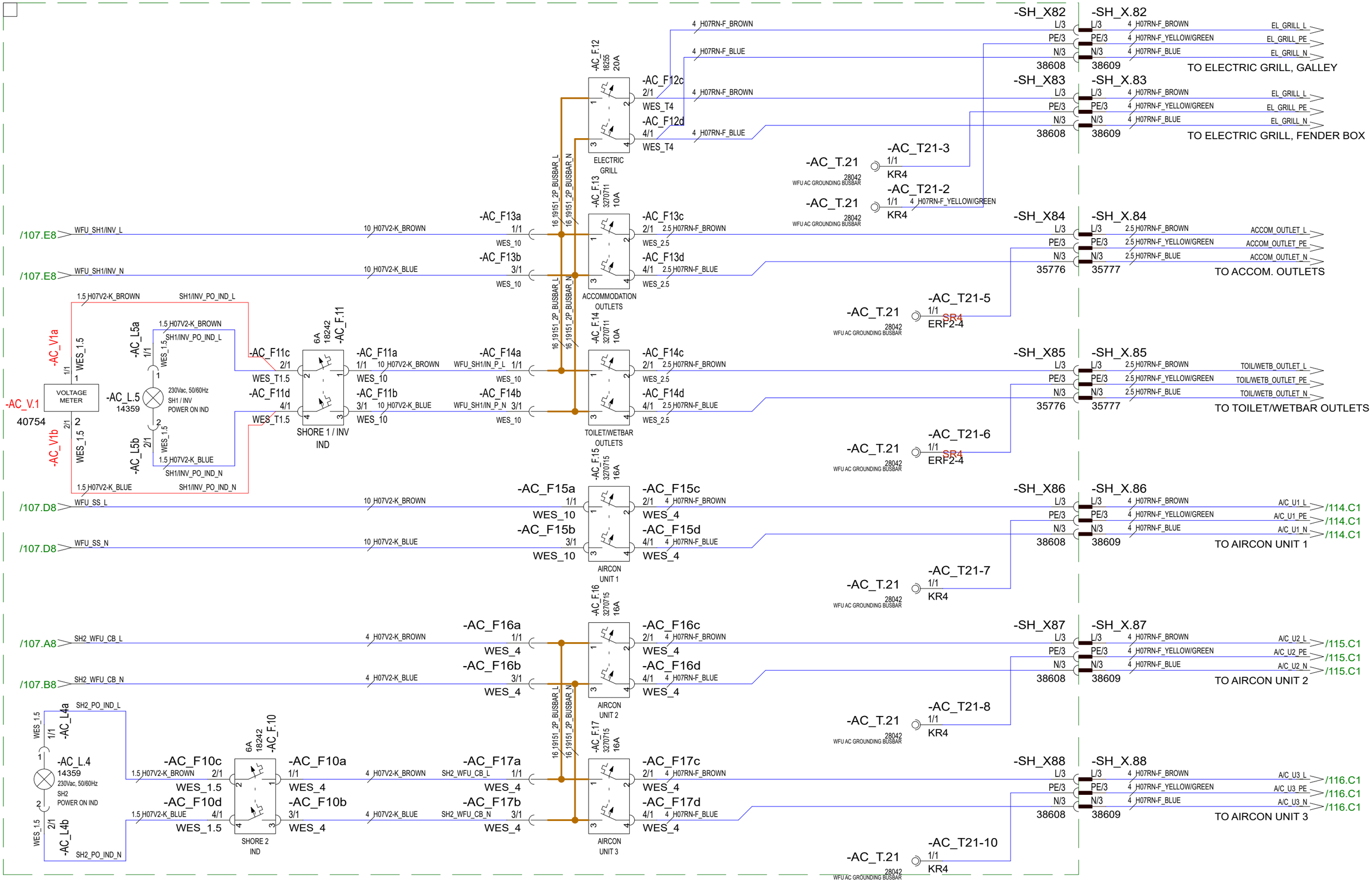

Date of modification	Modified by	Description						
30.5.2024	TuM	C3: 2005065; Voltage meter AC_V1 added.	Date	30.10.2023	NAVIX	Axopar		
24.3.2023	TuM	A1: 2004274; NOT MODIFIED.	Drawing by	TuM		Boat	Sub-product code	Product code / Project ID
30.3.2023	TuM	B2: 2004274;	Sheet rev.	3		45	AC: AC DISTRIBUTION BRK, EU - DIAGRAM	HL
			Project rev.	C	Copyright by	Boat model	Title	Loc / 108 / 444 Sheet

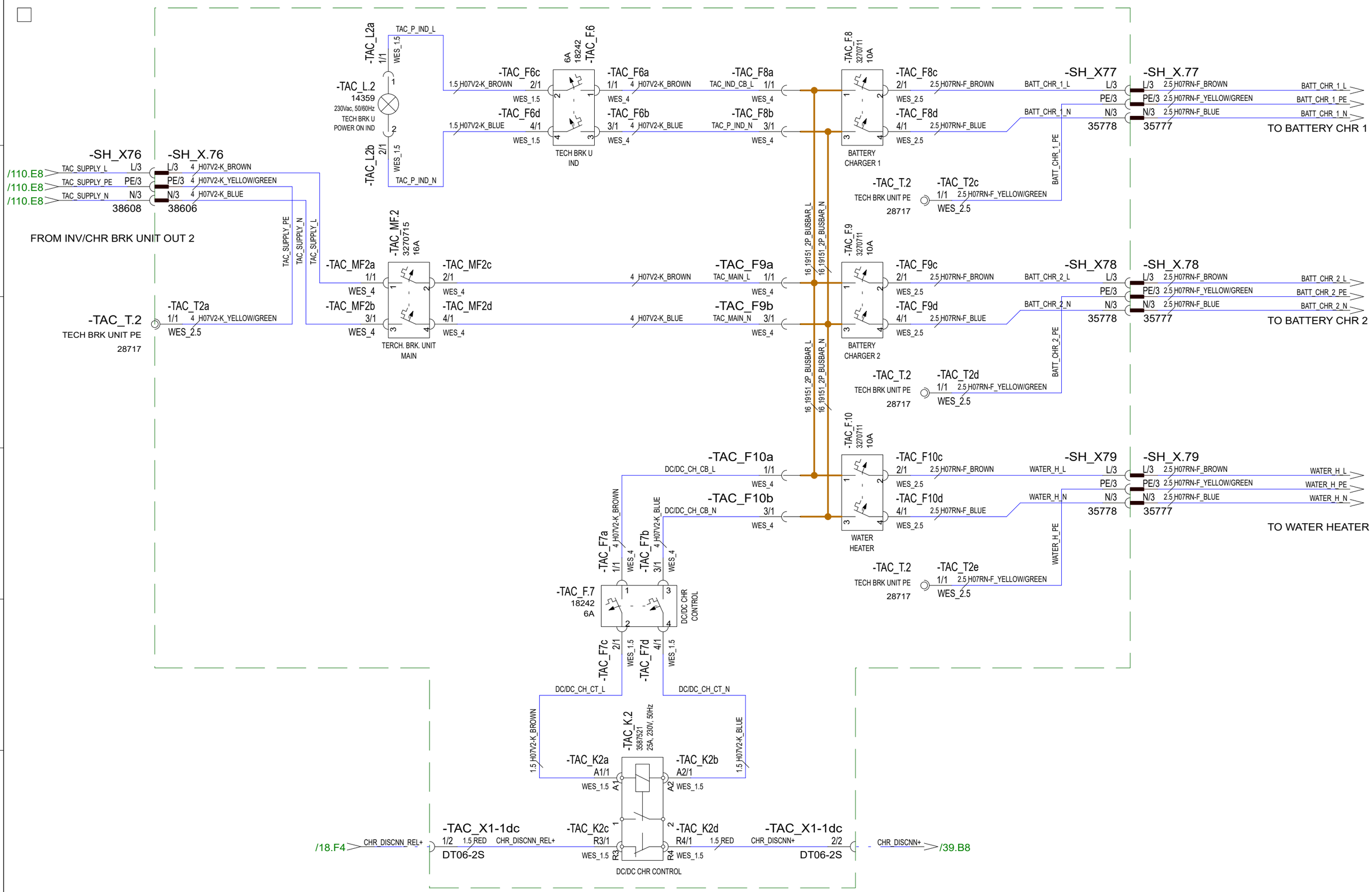

30.10.2023	PF	C3: 2004890; NOT MODIFIED	Date	30.10.2023	NAVIX	Axopar			
24.3.2023	TuM	A1: 2004274; NOT MODIFIED.	Drawing by	TuM		Boat	Sub-product code	Product code	Project ID
30.3.2023	TuM	B2: 2004274;	Sheet rev.	3		45	AC: TECH. AC DISTR BRK UNIT - EU	HL	109 / 444
Date of modification	Modified by	Description	Project rev.	C	Copyright by	Boat model	Title	Loc	Sheet

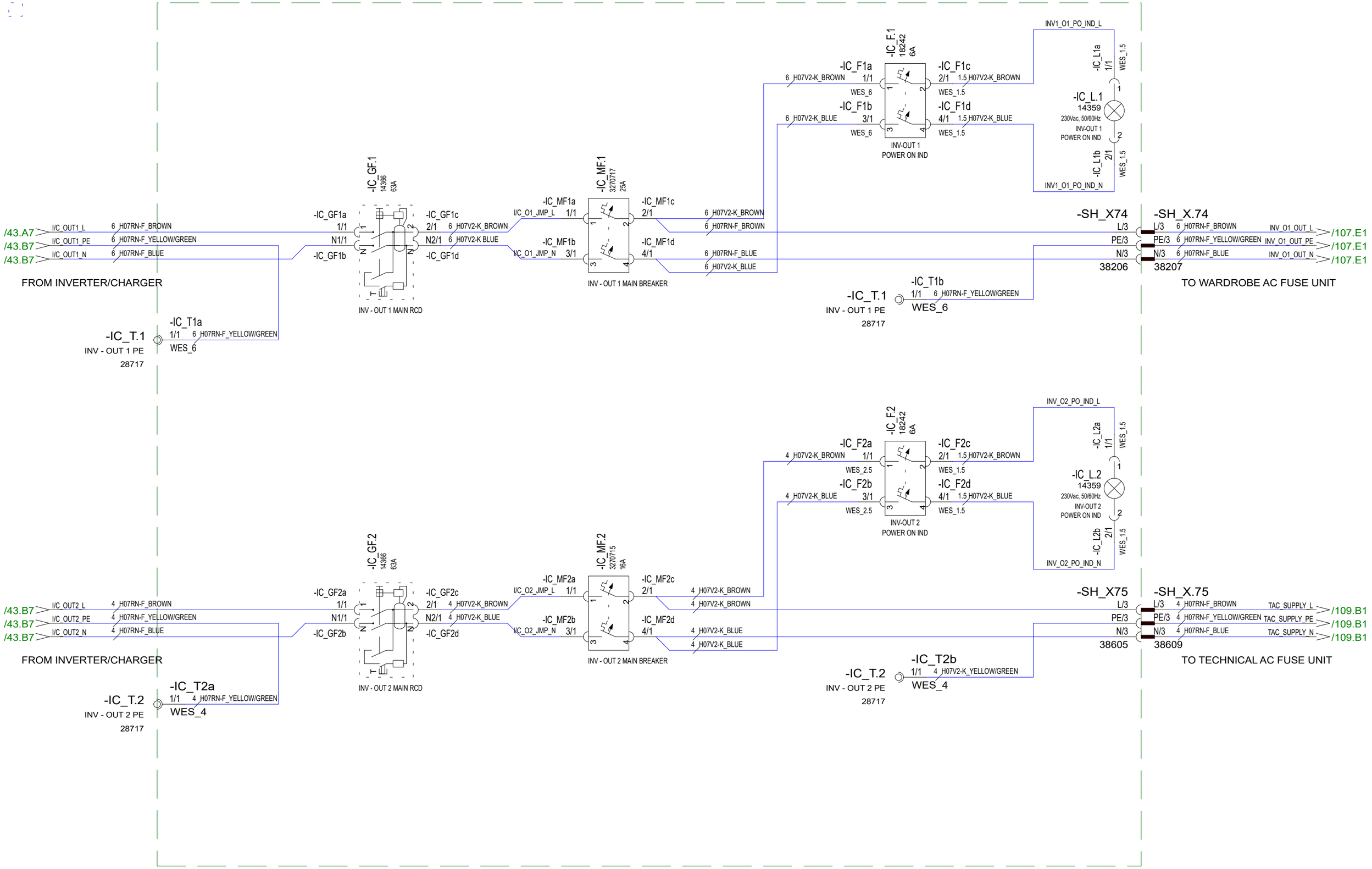

Date of modification	Modified by	Description
30.10.2023	PF	C3: 2004890; NOT MODIFIED
24.3.2023	TuM	A1: 2004274; NOT MODIFIED.
30.3.2023	TuM	B2: 2004274;

Date	30.10.2023
Drawing by	TuM
Sheet rev.	3
Project rev.	C

Copyright by

Axopar			
Boat	Sub-product code	Product code	Project ID
45	AC: INVERTER MAIN BRK. UNIT, EU - DIAGRAM	HL	110 / 444
Boat model	Title	Loc	Sheet

Date of modification	Modified by	Description							
30.10.2023	PF	C3: 2004890; NOT MODIFIED	Date	30.10.2023	Copyright by	Axopar			
24.3.2023	TuM	A1: 2004274; NOT MODIFIED.	Drawing by	TuM		Boat	Sub-product code	Product code	Project ID
30.3.2023	TuM	B2: 2004274;	Sheet rev.	3		45	AC: SOCKETS, EU - DIAGRAM	HL	111/ 444
			Project rev.	C		Boat model	Title	Loc	Sheet

Date of modification	Modified by	Description
30.10.2023	PF	C3: 2004890; NOT MODIFIED
24.3.2023	TuM	A1: 2004274; NOT MODIFIED.
30.3.2023	TuM	B2: 2004274;

Date	30.10.2023
Drawing by	TuM
Sheet rev.	3
Project rev.	C

Copyright by

NAVIX

Boat	Sub-product code	Product code	Project ID
Axopar			

Boat model	Title		Sheet
45	AC: WATER HEATER, EU - DIAGRAM	HL Loc	112 / 444

WETBAR
GRILL

FENDEX BOX GRILL
GRILL

30.10.2023	PF	C3: 2004890; NOT MODIFIED	Date	30.10.2023	Copyright by	Axopar			
24.3.2023	TuM	A1: 2004274; NOT MODIFIED.	Drawing by	TuM		Boat	Sub-product code	Product code	Project ID
30.3.2023	TuM	B2: 2004274;	Sheet rev.	3		45	AC: ELECTRICAL GRILL, EU - DIAGRAM	HL	113 / 444
Date of modification	Modified by	Description	Project rev.	C		Boat model	Title	Loc	Sheet

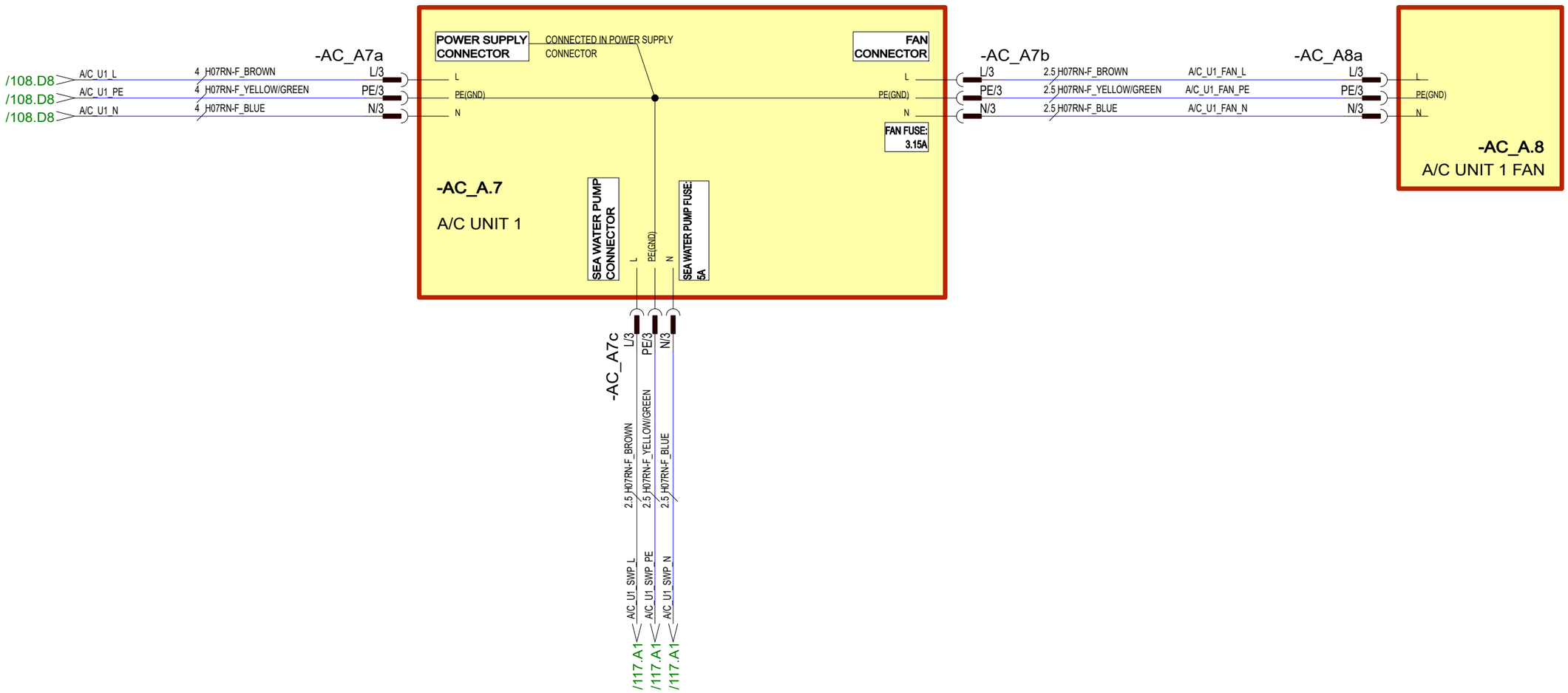

30.10.2023	PF	C3: 2004890; NOT MODIFIED	Date	30.10.2023	NAVIX	Axopar			
24.3.2023	TuM	A1: 2004274; NOT MODIFIED.	Drawing by	TuM		Boat	Sub-product code	Product code	Project ID
30.3.2023	TuM	B2: 2004274;	Sheet rev.	3		45	AC: A/C UNIT 1, EU - DIAGRAM	HL	114 / 444
Date of modification	Modified by	Description	Project rev.	C	Copyright by	Boat model	Title	Loc	Sheet

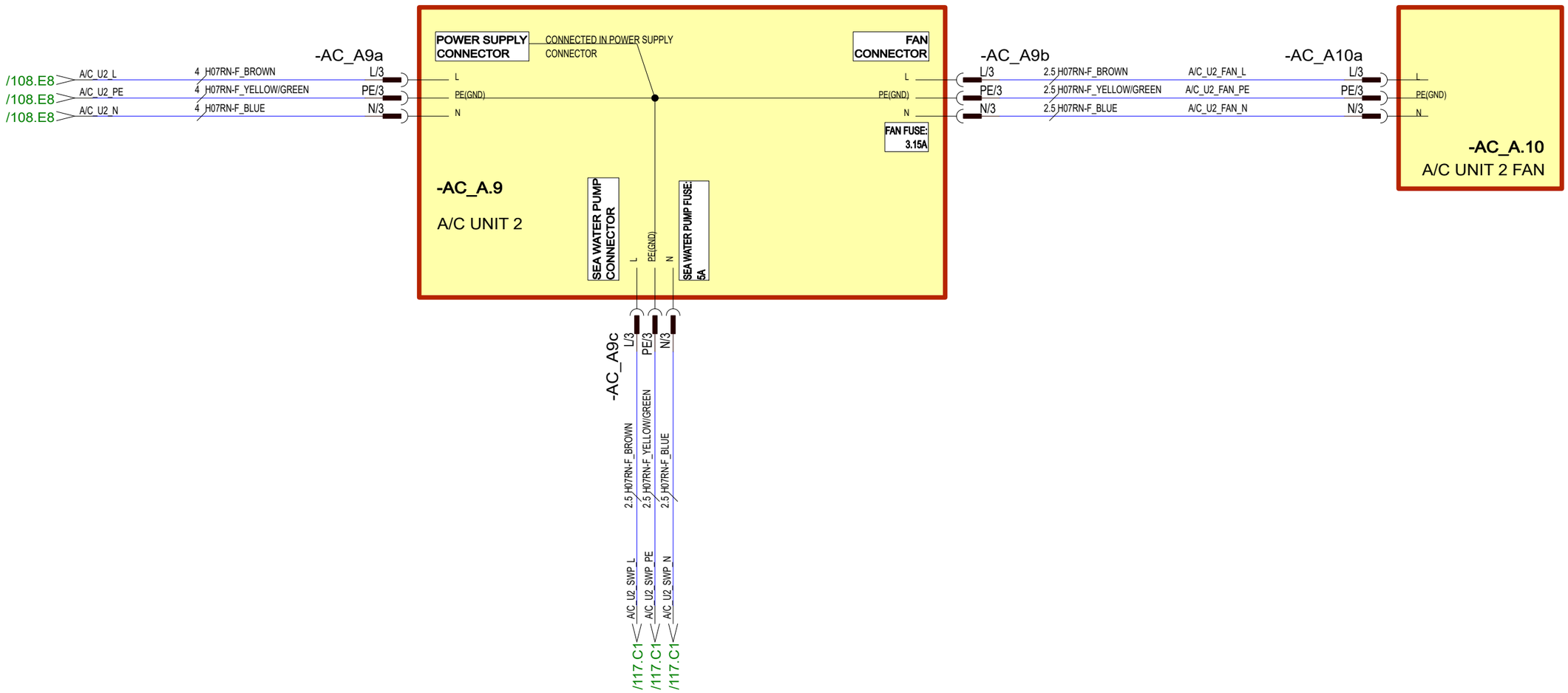

30.10.2023	PF	C3: 2004890; NOT MODIFIED	Date	30.10.2023	NAVIX	Axopar			
24.3.2023	TuM	A1: 2004274; NOT MODIFIED.	Drawing by	TuM		Boat	Sub-product code	Product code	Project ID
30.3.2023	TuM	B2: 2004274;	Sheet rev.	3		45	AC: A/C UNIT 2, EU - DIAGRAM	HL	115 / 444
Date of modification	Modified by	Description	Project rev.	C	Copyright by	Boat model	Title	Loc	Sheet

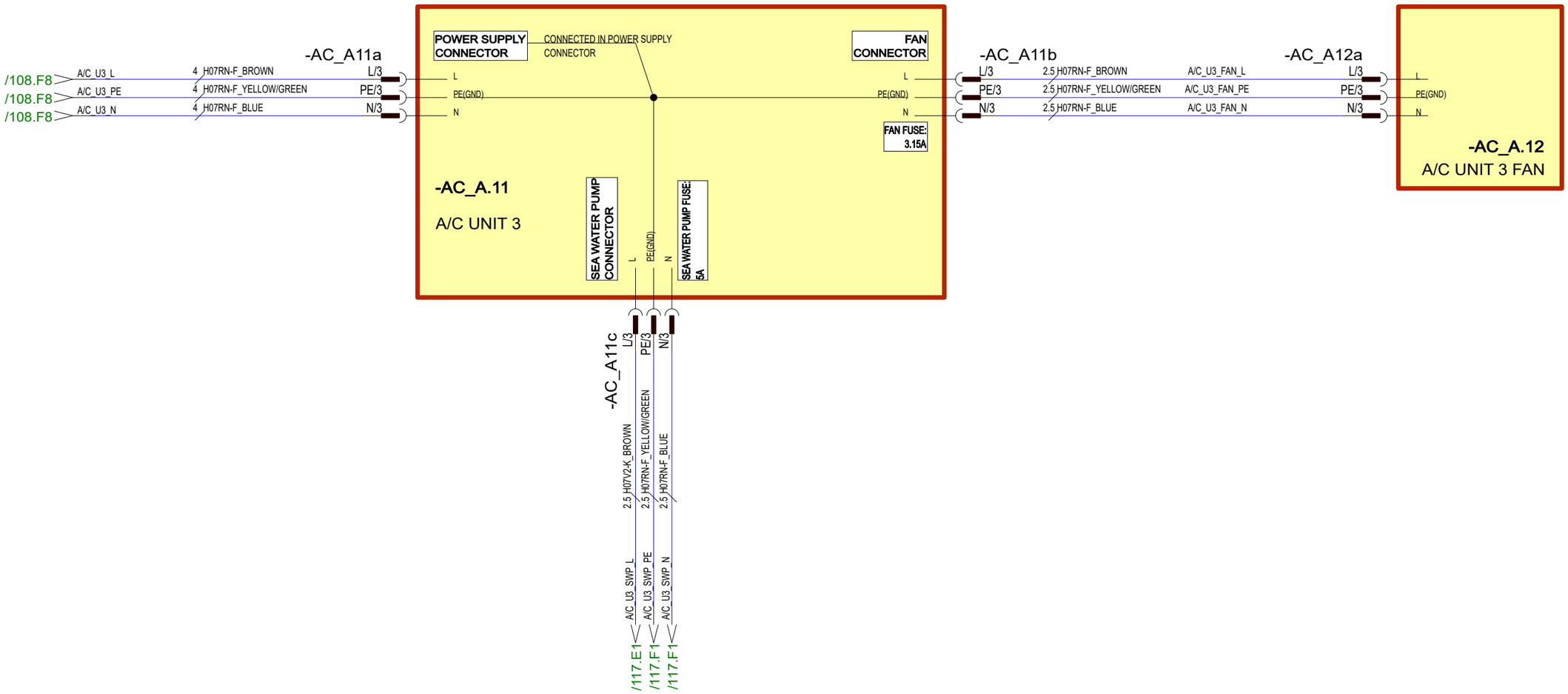

30.10.2023	PF	C3: 2004890; NOT MODIFIED	Date	30.10.2023	NAVIX	Axopar			
24.3.2023	TuM	A1: 2004274; NOT MODIFIED.	Drawing by	TuM		Boat	Sub-product code	Product code	Project ID
30.3.2023	TuM	B2: 2004274;	Sheet rev.	3		45	AC: A/C UNIT 3, EU - DIAGRAM	HL	116 / 444
Date of modification	Modified by	Description	Project rev.	C	Copyright by	Boat model	Title	Loc	Sheet

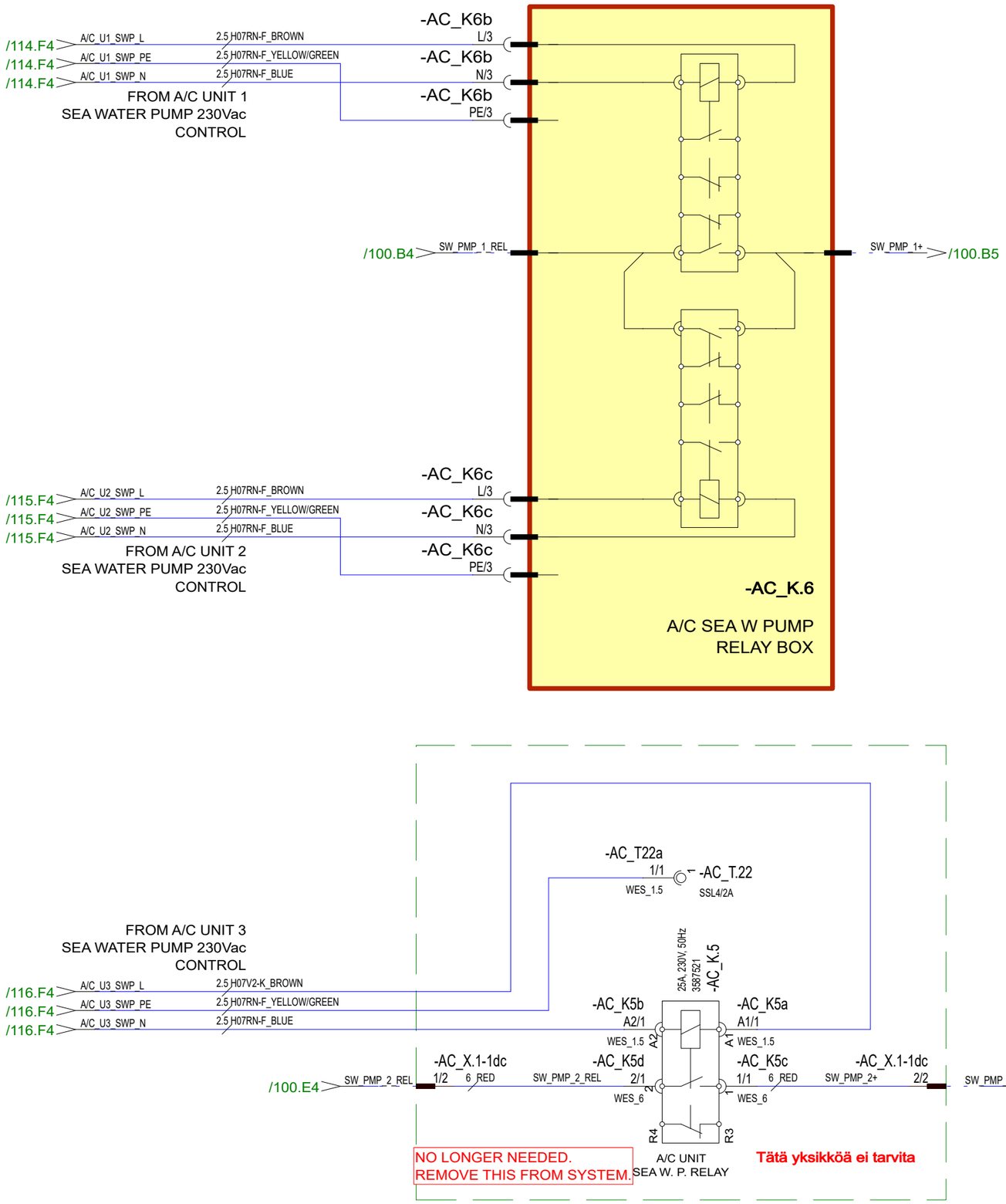

Date of modification	Modified by	Description						
30.10.2023	PF	C3: 2004890; NOT MODIFIED	Date	30.10.2023	NAVIX	Axopar				
24.3.2023	TuM	A1: 2004274; NOT MODIFIED.	Drawing by	TuM		Boat	Sub-product code	Product code	Project ID
30.3.2023	TuM	B2: 2004274;	Sheet rev.	3		45	AC: A/C SEA W PUMP RELAY BOX - DIAGRAM	HL	117 / 444
			Project rev.	C	Copyright by	Boat model	Title	Loc	Sheet

AC-SYSTEMS - EU

ZERO EMISSION

Date of modification	Modified by	Description		
30.10.2023	PF	C3: 2004890; NOT MODIFIED	Date	30.10.2023
24.3.2023	TuM	A1: 2004274; NOT MODIFIED.	Drawing by	TuM
30.3.2023	TuM	B2: 2004274;	Sheet rev.	3
			Project rev.	C

Copyright by NAVIX

Boat	Sub-product code	Product code	Project ID
Axopar			
Boat model	Title	Loc	Sheet
45	----- AC-SYSTEMS - EU ----- ZERO EMISSION	HL	118 / 444

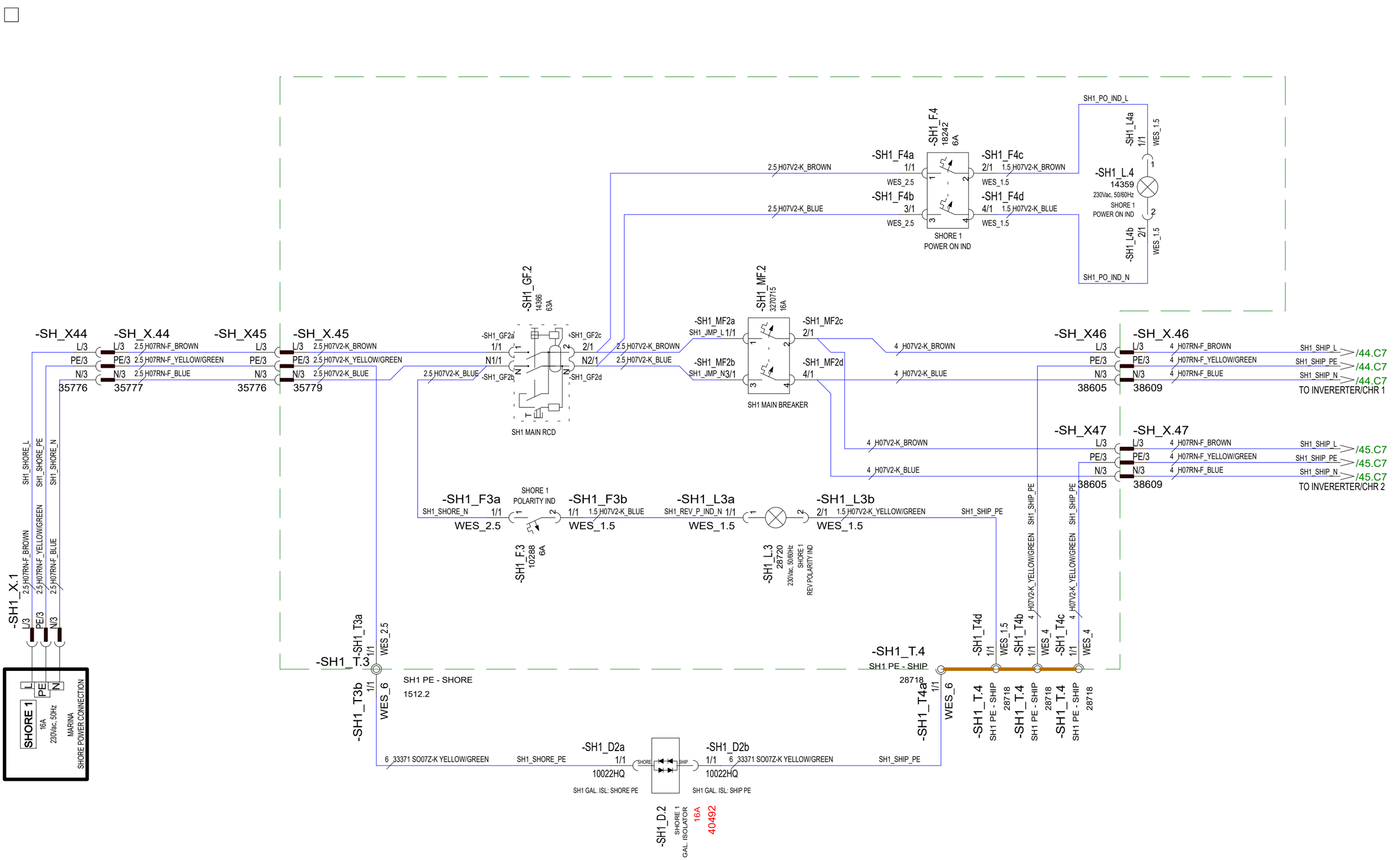

28.5.2024	TuM	C3: 2005065: Galvanic isolator changed 30A -->16A.	Date	30.10.2023	NAVIX	Axopar		
24.3.2023	TuM	A1: 2004274; NOT MODIFIED.	Drawing by	TuM		Boat	Sub-product code	Product code / Project ID
30.3.2023	TuM	B2: 2004274;	Sheet rev.	3		45	AC: SHORE 1 CONNECTION - DIAGRAM	HL / 119 / 444
Date of modification	Modified by	Description	Project rev.	C	Copyright by	Boat model	Title	Loc / Sheet

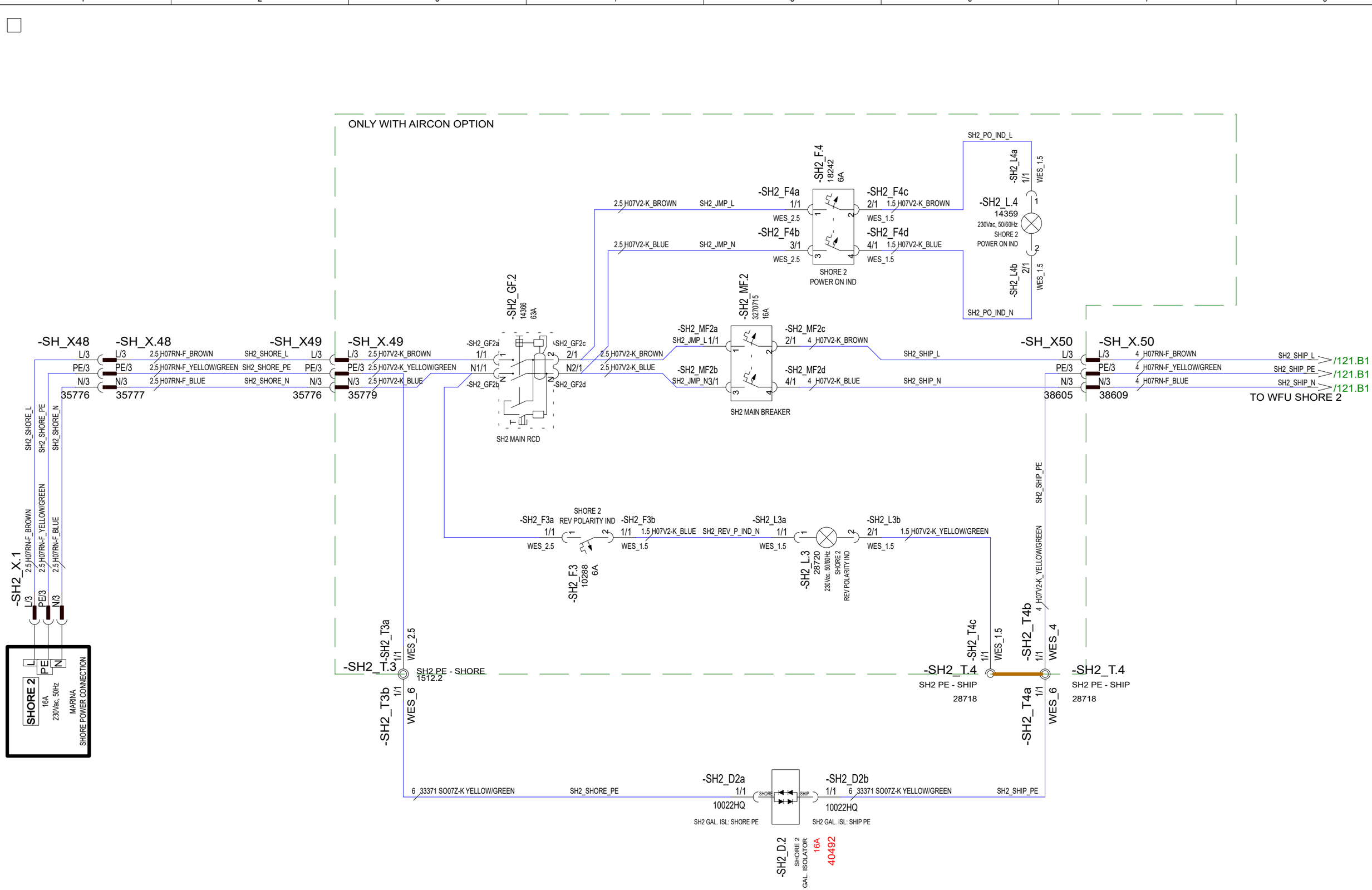

28.5.2024	TuM	C3: 2005065: Galvanic isolator changed 30A -->16A.	Date	30.10.2023	NAVIX	Axopar		
24.3.2023	TuM	A1: 2004274; NOT MODIFIED.	Drawing by	TuM		Boat	Sub-product code	Product code / Project ID
30.3.2023	TuM	B2: 2004274;	Sheet rev.	3		45	AC: SHORE 2 CONNECTION - DIAGRAM	HL / 120 / 444
Date of modification	Modified by	Description	Project rev.	C	Copyright by	Boat model	Title	Loc / Sheet

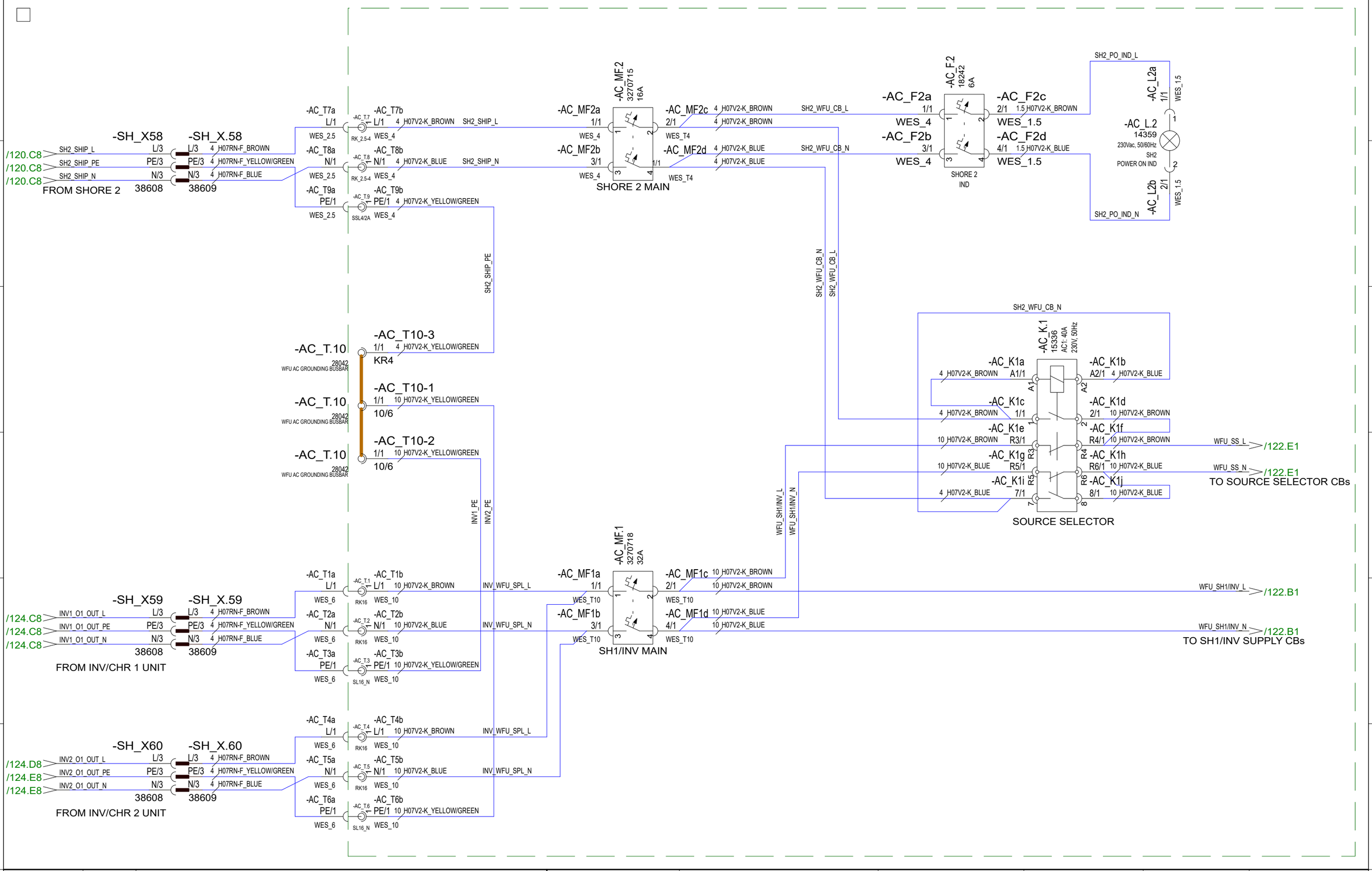

30.10.2023	PF	C3: 2004890; NOT MODIFIED	Date	30.10.2023	NAVIX	Axopar		
24.3.2023	TuM	A1: 2004274; NOT MODIFIED.	Drawing by	TuM		Boat	Sub-product code	Product code / Project ID
30.3.2023	TuM	B2: 2004274;	Sheet rev.	3		45	AC: AC DISTRIBUTION BRK, EU - DIAGRAM	HL / Loc / 121/ 444 Sheet
Date of modification	Modified by	Description	Project rev.	C	Copyright by	Boat model	Title	

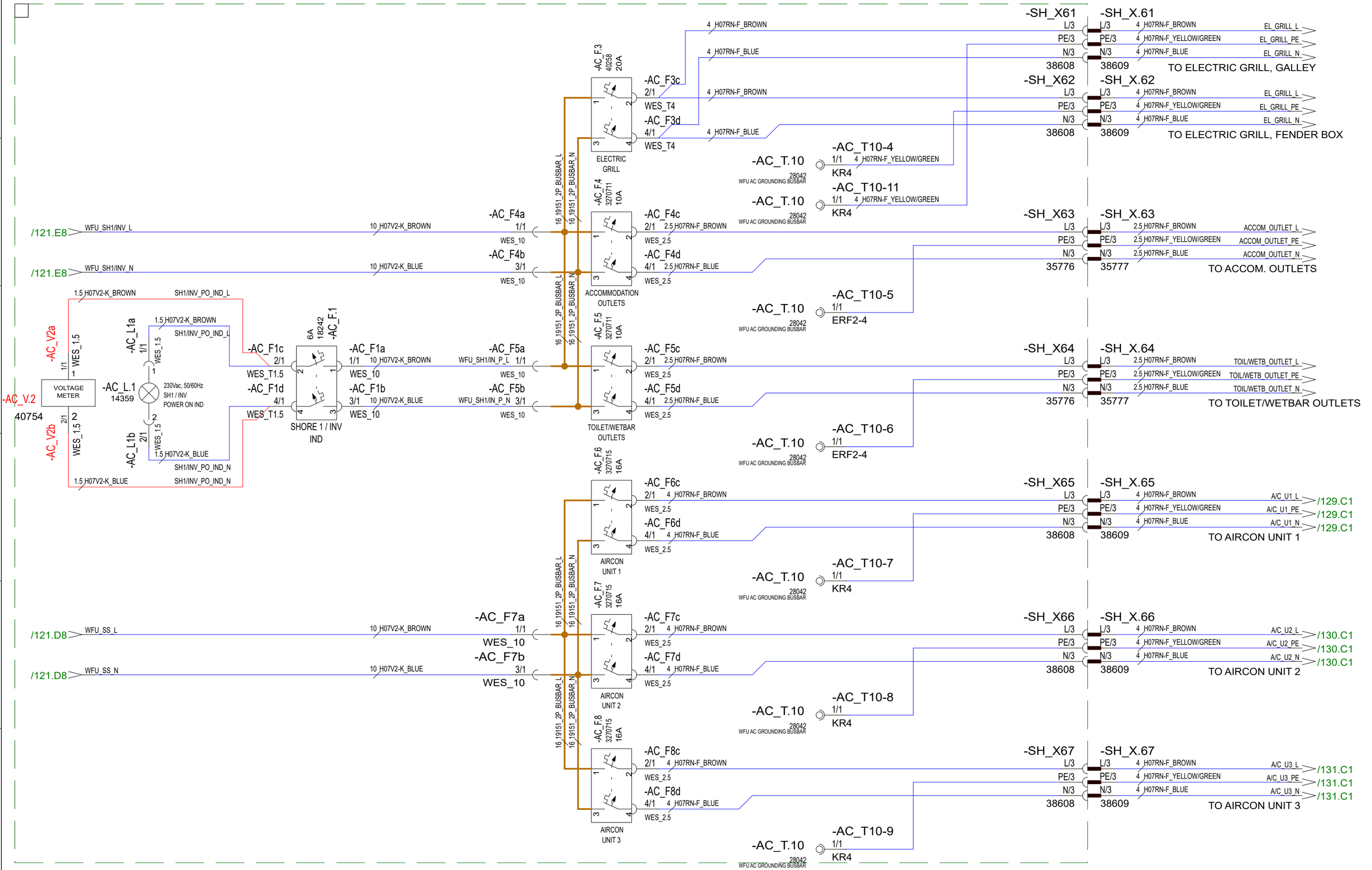

30.5.2024	TuM	C3: 2005065; Voltage meter AC_V2 added.	Date	30.10.2023	NAVIX	Axopar			
24.3.2023	TuM	A1: 2004274; NOT MODIFIED.	Drawing by	TuM		Boat	Sub-product code	Product code	Project ID
30.3.2023	TuM	B2: 2004274;	Sheet rev.	3		45	AC: AC DISTRIBUTION BRK, EU - DIAGRAM	HL	122 / 444
Date of modification	Modified by	Description	Project rev.	C	Copyright by	Boat model	Title	Loc	Sheet

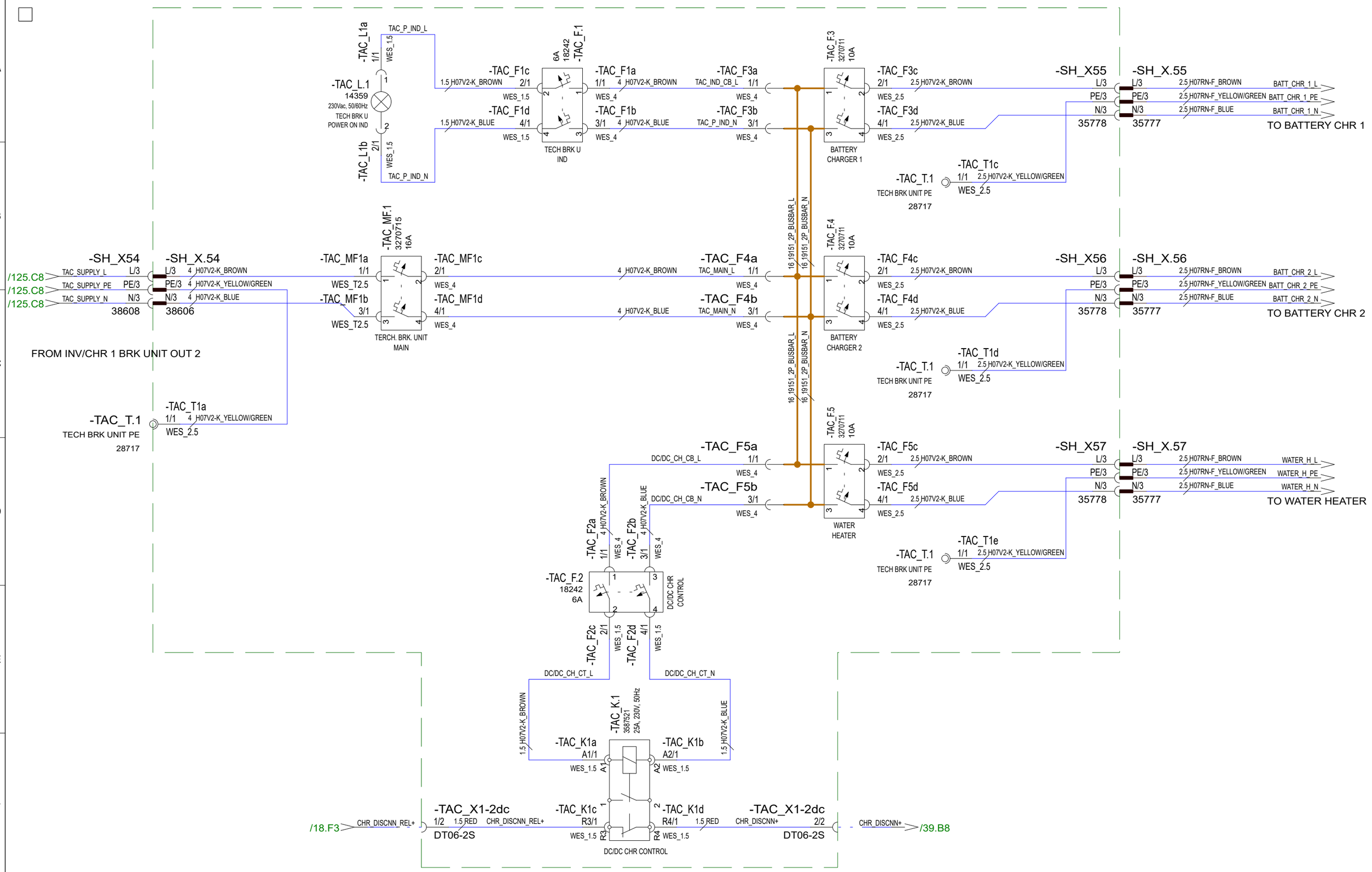

Date of modification	Modified by	Description						
30.10.2023	PF	C3: 2004890; NOT MODIFIED	Date	30.10.2023	NAVIX	Axopar		
24.3.2023	TuM	A1: 2004274; NOT MODIFIED.	Drawing by	TuM		Boat	Sub-product code	Product code	Project ID
30.3.2023	TuM	B2: 2004274;	Sheet rev.	3		45	AC: TECH. AC DISTR BRK UNIT - EU	HL	123 / 444
			Project rev.	C	Copyright by	Boat model	Title	Loc	Sheet

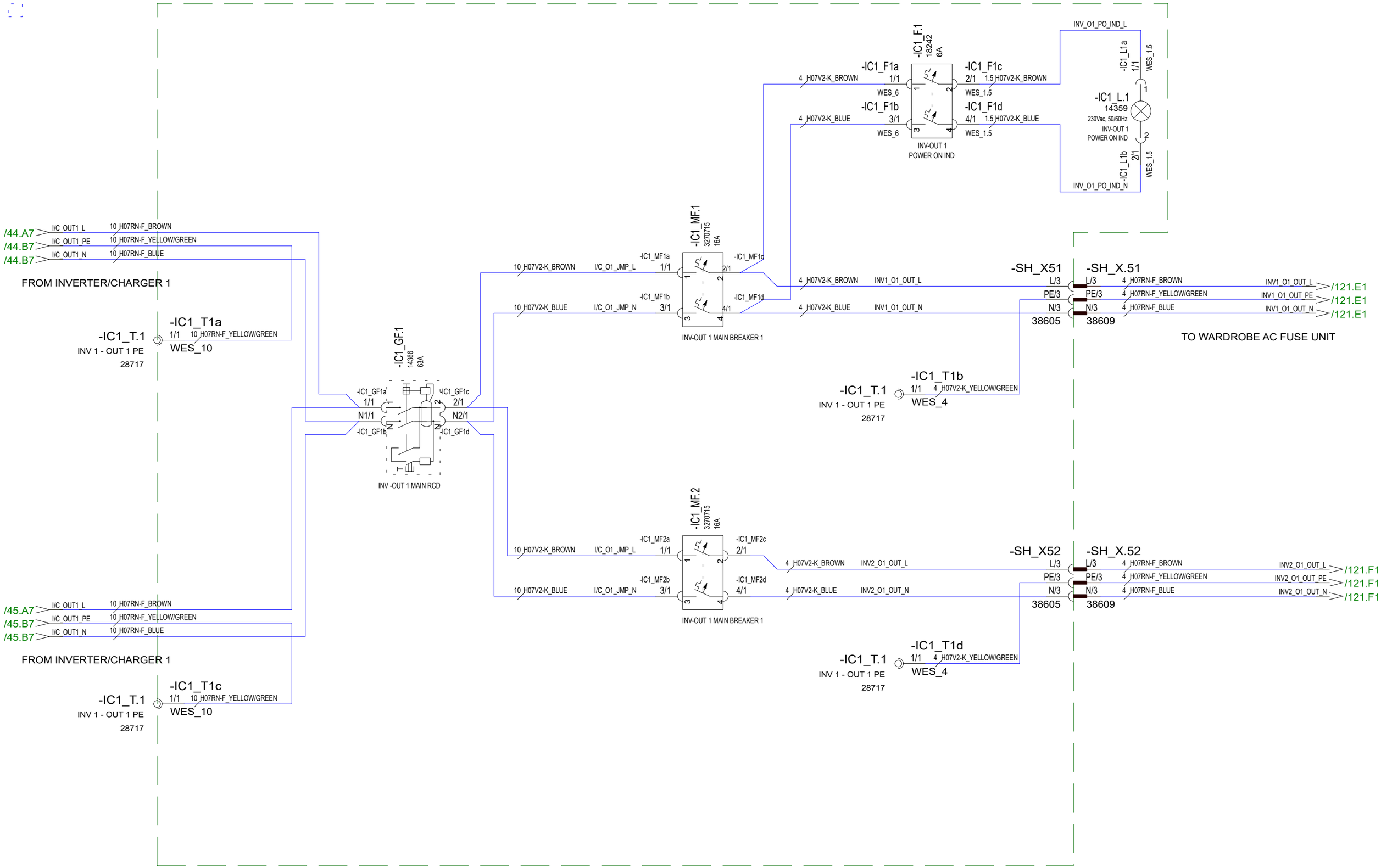

30.10.2023	PF	C3: 2004890; NOT MODIFIED	Date	30.10.2023	NAVIX	Axopar		
24.3.2023	TuM	A1: 2004274; NOT MODIFIED.	Drawing by	TuM		Boat	Sub-product code	Product code / Project ID
30.3.2023	TuM	B2: 2004274;	Sheet rev.	3		45	AC: INVERTER 1 MAIN BRK UNIT, EU - DIAGRAM	HL
Date of modification	Modified by	Description	Project rev.	C	Copyright by	Boat model	Title	Loc / 124 / 444 Sheet

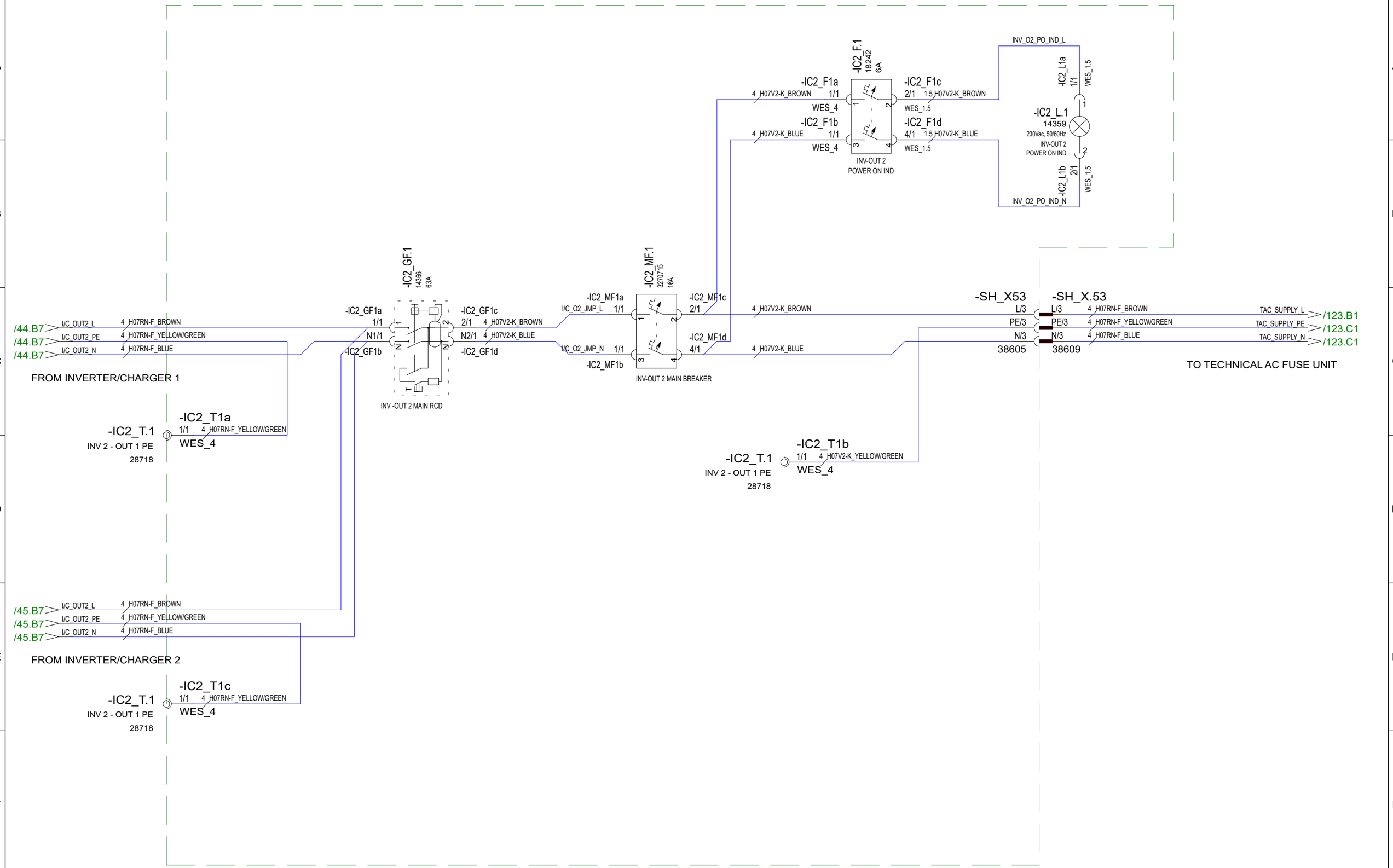

30.10.2023	PF	C3: 2004890; NOT MODIFIED	Date	30.10.2023	NAVIX	Axopar			
24.3.2023	TuM	A1: 2004274; NOT MODIFIED.	Drawing by	TuM		Boat	Sub-product code	Product code	Project ID
30.3.2023	TuM	B2: 2004274;	Sheet rev.	3		45	AC: INVERTER 2 MAIN BRK UNIT, EU - DIAGRAM		
Date of modification	Modified by	Description	Project rev.	C	Copyright by	Boat model	Title	Loc	125 / 444 Sheet

Date of modification	Modified by	Description							
30.10.2023	PF	C3: 2004890; NOT MODIFIED	Date	30.10.2023	Copyright by	Axopar			
24.3.2023	TuM	A1: 2004274; NOT MODIFIED.	Drawing by	TuM		Boat	Sub-product code	Product code	Project ID
30.3.2023	TuM	B2: 2004274;	Sheet rev.	3		45	AC: SOCKETS, EU - DIAGRAM	HL	126 / 444
			Project rev.	C		Boat model	Title	Loc	Sheet

Date of modification	Modified by	Description							
30.10.2023	PF	C3: 2004890; NOT MODIFIED	Date	30.10.2023	NAVIX Copyright by	Axopar Boat			
24.3.2023	TuM	A1: 2004274; NOT MODIFIED.	Drawing by	TuM					
30.3.2023	TuM	B2: 2004274;	Sheet rev.	3		45 Boat model	AC: WATER HEATER, EU - DIAGRAM Title	HL Loc	127 / 444 Sheet
			Project rev.	C					

Date of modification	Modified by	Description			
30.10.2023	PF	C3: 2004890; NOT MODIFIED	Date	30.10.2023	
24.3.2023	TuM	A1: 2004274; NOT MODIFIED.	Drawing by	TuM	
30.3.2023	TuM	B2: 2004274;	Sheet rev.	3	
			Project rev.	C	

Copyright by

NAVIX

Boat	Sub-product code	Product code	Project ID	
Axopar				
Boat model	Title		HL	Sheet
45	AC: ELECTRICAL GRILL, EU - DIAGRAM		Loc	128 / 444

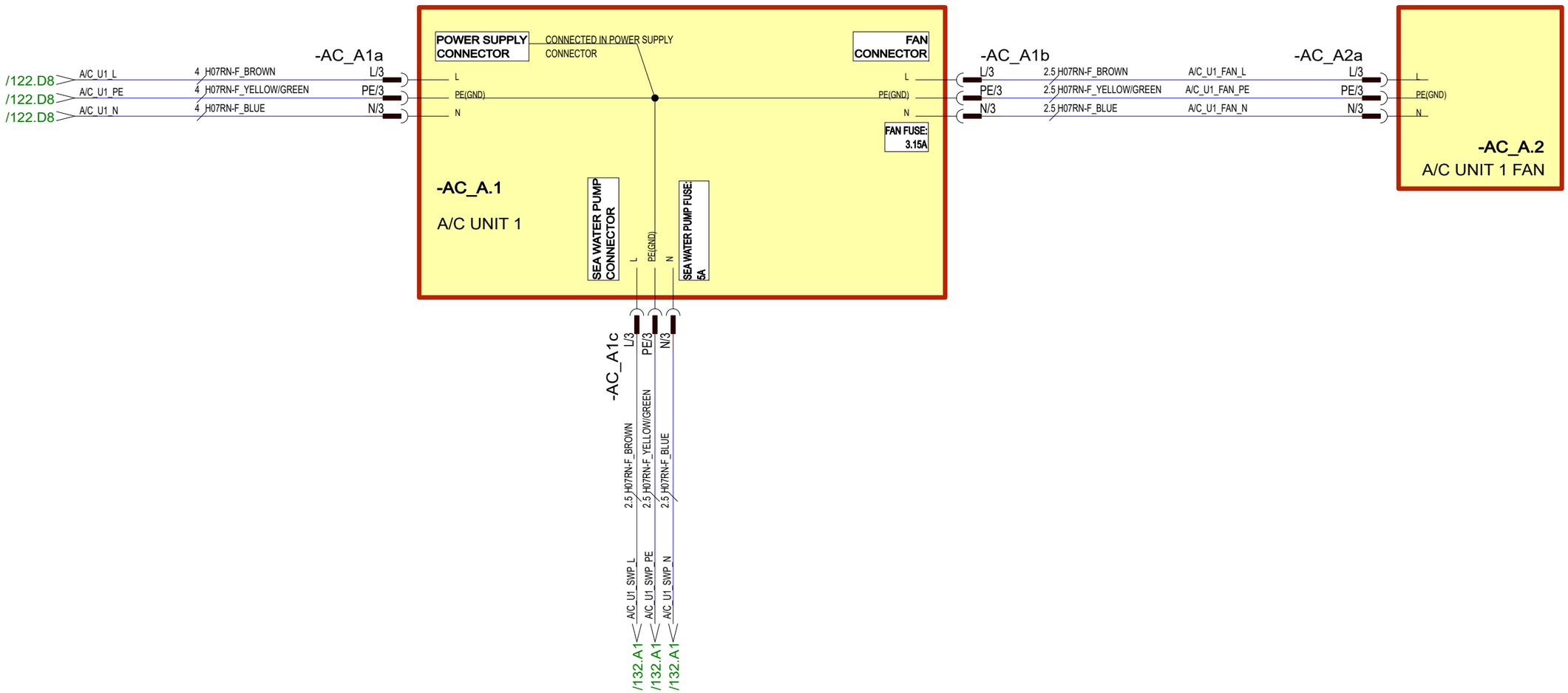

30.10.2023	PF	C3: 2004890; NOT MODIFIED	Date	30.10.2023	NAVIX	Axopar			
24.3.2023	TuM	A1: 2004274; NOT MODIFIED.	Drawing by	TuM		Boat	Sub-product code	Product code	Project ID
30.3.2023	TuM	B2: 2004274;	Sheet rev.	3		45	AC: A/C UNIT 1, EU - DIAGRAM	HL	129 / 444
Date of modification	Modified by	Description	Project rev.	C	Copyright by	Boat model	Title	Loc	Sheet

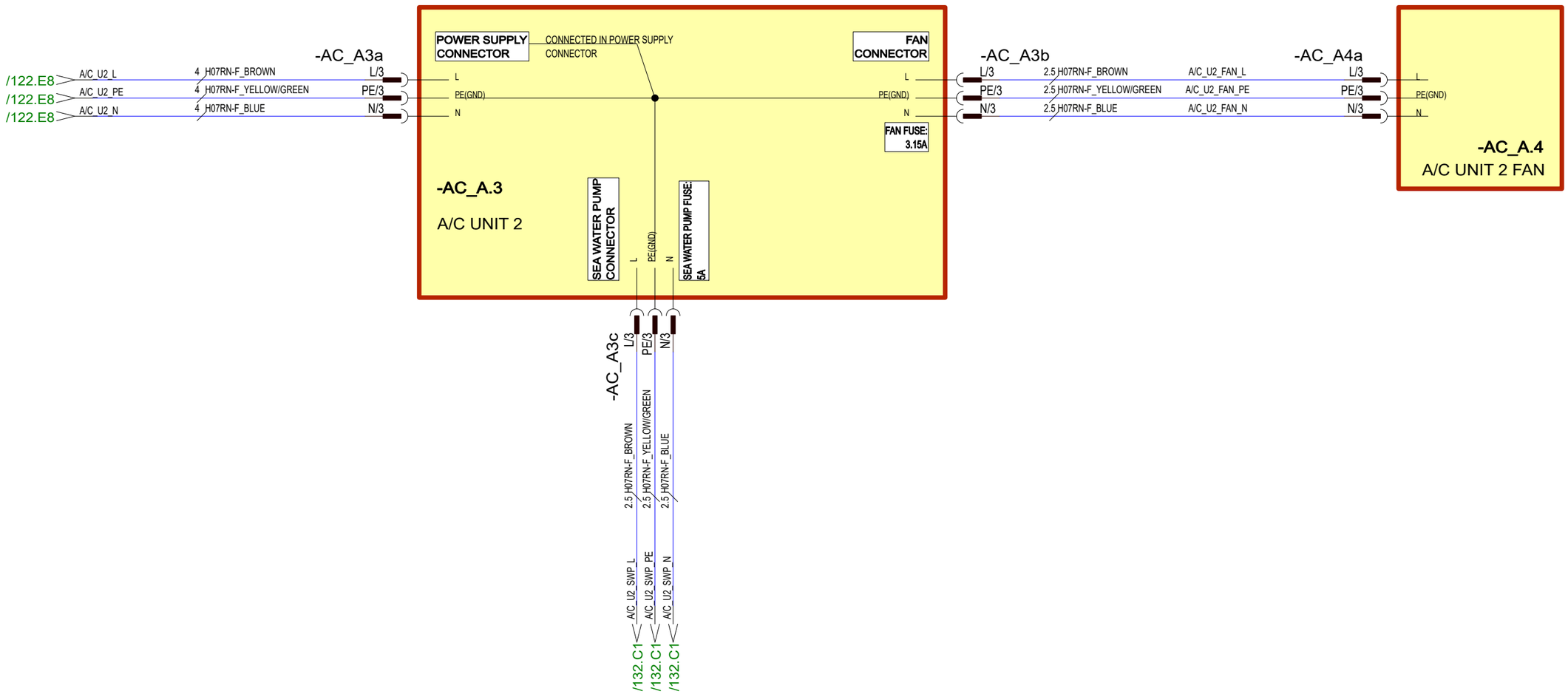

30.10.2023	PF	C3: 2004890; NOT MODIFIED	Date	30.10.2023	NAVIX	Axopar			
24.3.2023	TuM	A1: 2004274; NOT MODIFIED.	Drawing by	TuM		Boat	Sub-product code	Product code	Project ID
30.3.2023	TuM	B2: 2004274;	Sheet rev.	3		45	AC: A/C UNIT 2, EU - DIAGRAM	HL	130 / 444
Date of modification	Modified by	Description	Project rev.	C	Copyright by	Boat model	Title	Loc	Sheet

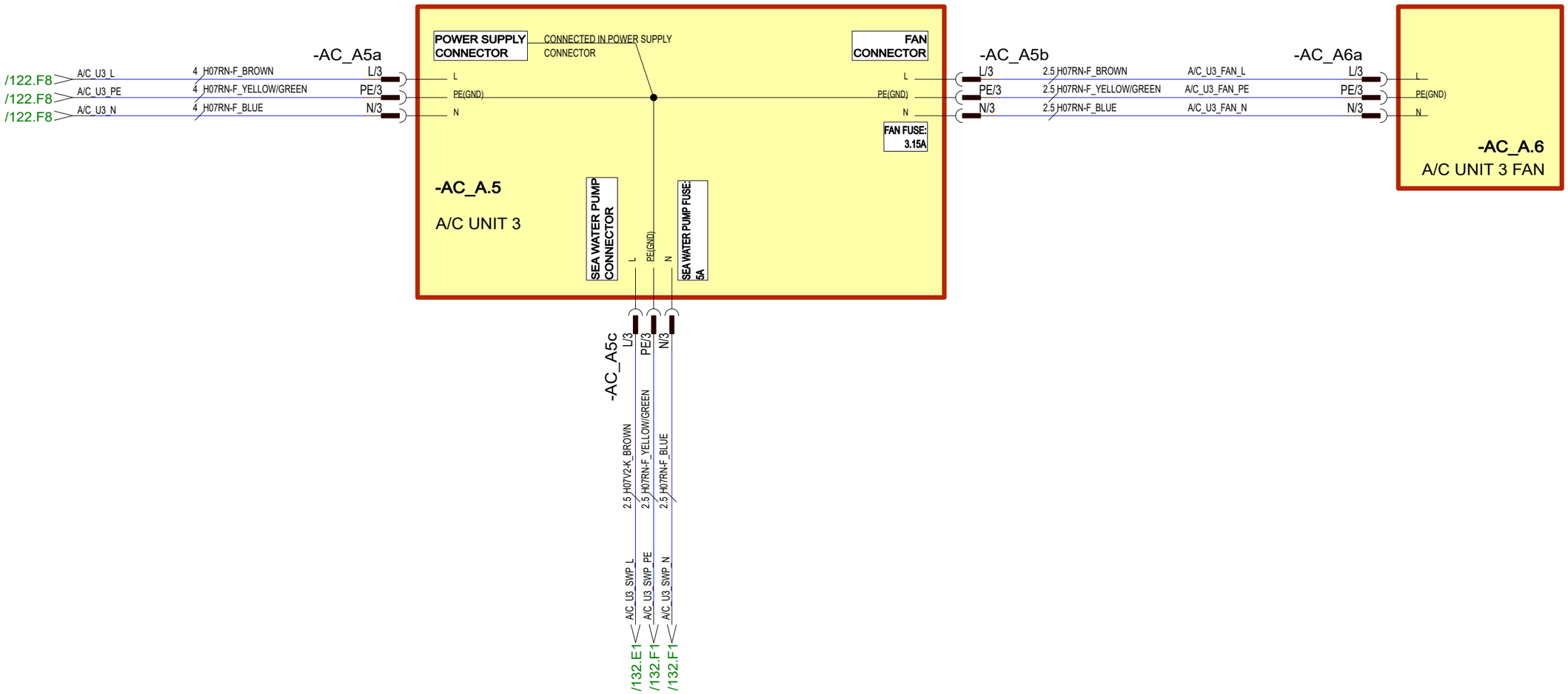

30.10.2023	PF	C3: 2004890; NOT MODIFIED	Date	30.10.2023	NAVIX	Axopar			
24.3.2023	TuM	A1: 2004274; NOT MODIFIED.	Drawing by	TuM		Boat	Sub-product code	Product code	Project ID
30.3.2023	TuM	B2: 2004274;	Sheet rev.	3		45	AC: A/C UNIT 3, EU - DIAGRAM	HL	131/ 444
Date of modification	Modified by	Description	Project rev.	C	Copyright by	Boat model	Title	Loc	Sheet

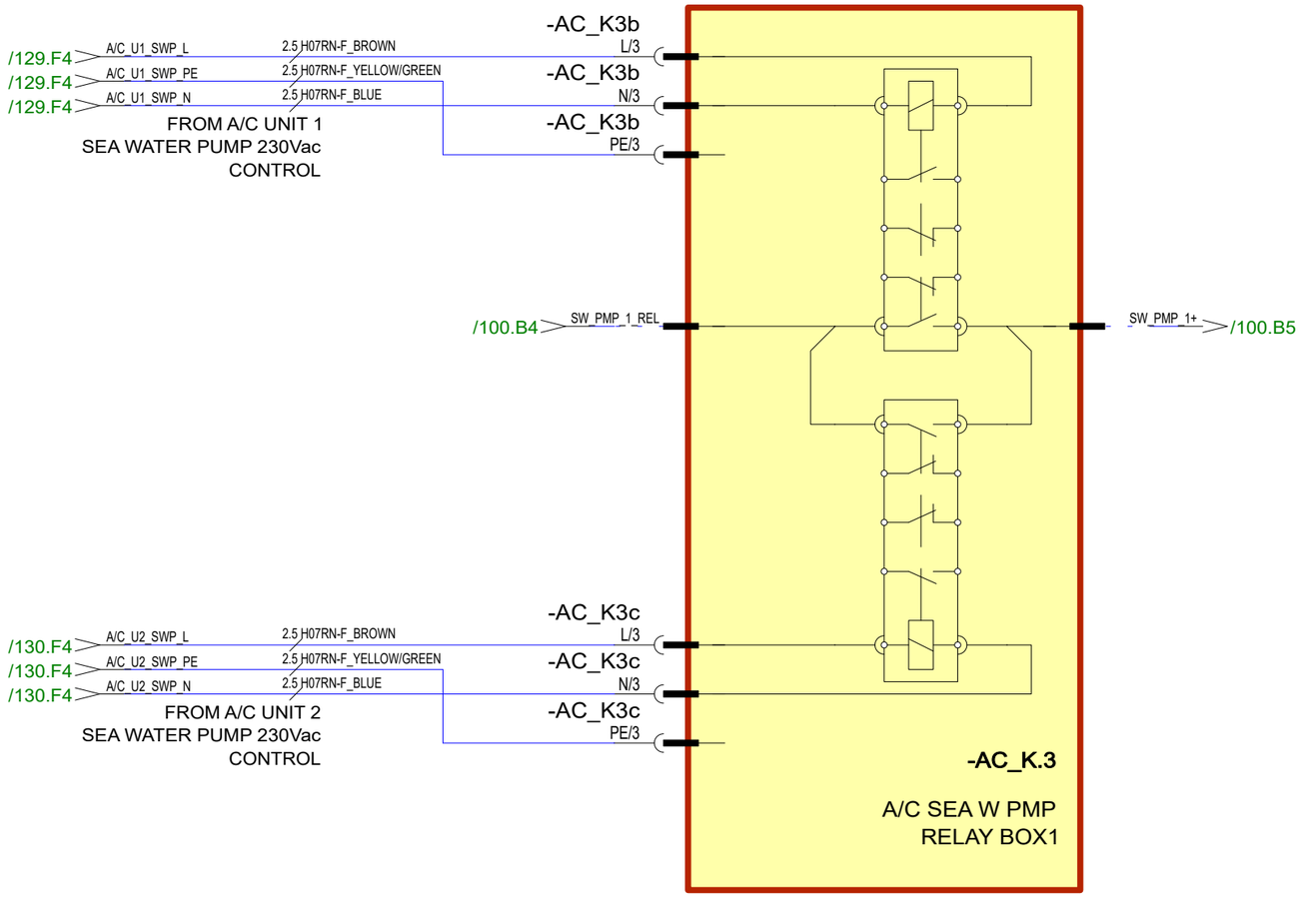

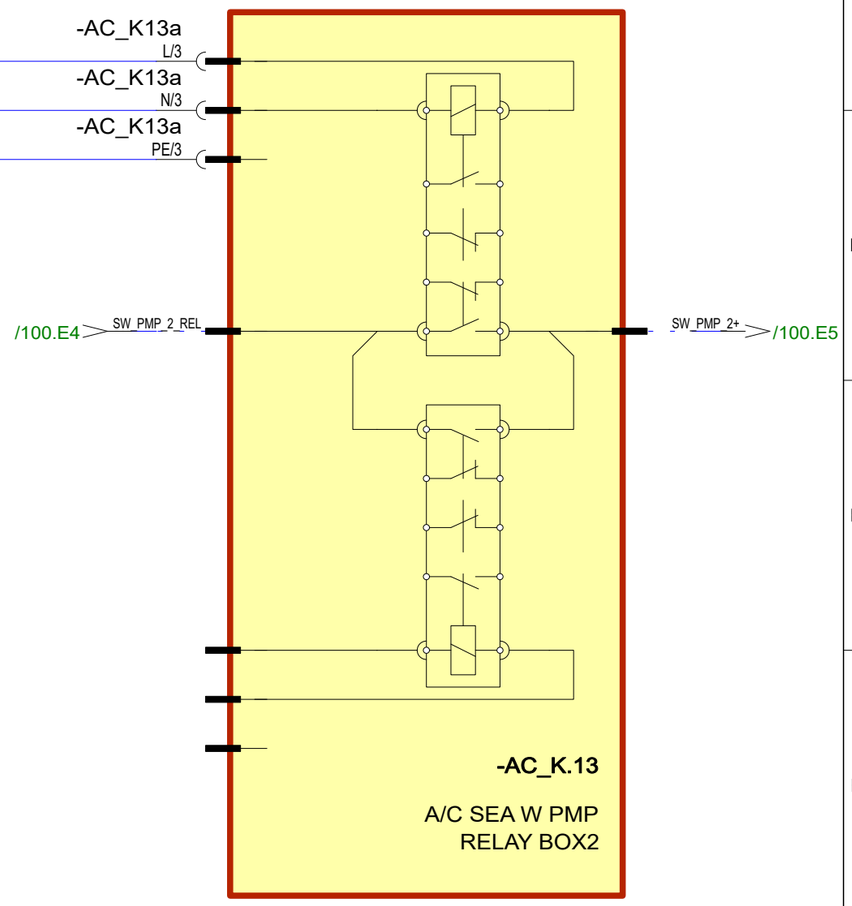

30.10.2023	PF	C3: 2004890; NOT MODIFIED	Date	30.10.2023	NAVIX	Axopar			
24.3.2023	TuM	A1: 2004274; NOT MODIFIED.	Drawing by	TuM		Boat	Sub-product code	Product code	Project ID
30.3.2023	TuM	B2: 2004274;	Sheet rev.	3		45	AC: A/C SEA W PUMP RELAY BOX - DIAGRAM	HL	132 / 444
Date of modification	Modified by	Description	Project rev.	C	Copyright by	Boat model	Title	Loc	Sheet

AC-SYSTEMS - USA

STANDARD

30.10.2023	PF	C3: 2004890; NOT MODIFIED	Date	30.10.2023	Copyright by NAVIX	Axopar			
24.3.2023	TuM	A1: 2004274; INTRODUCED DRAWING.	Drawing by	TuM		Boat	Sub-product code	Product code	Project ID
30.3.2023	TuM	B2: 2004274;	Sheet rev.	3		45	----- AC-SYSTEMS - USA	HL---	
Date of modification	Modified by	Description	Project rev.	C		Boat model	STANDARD Title	Loc	133 / 444 Sheet

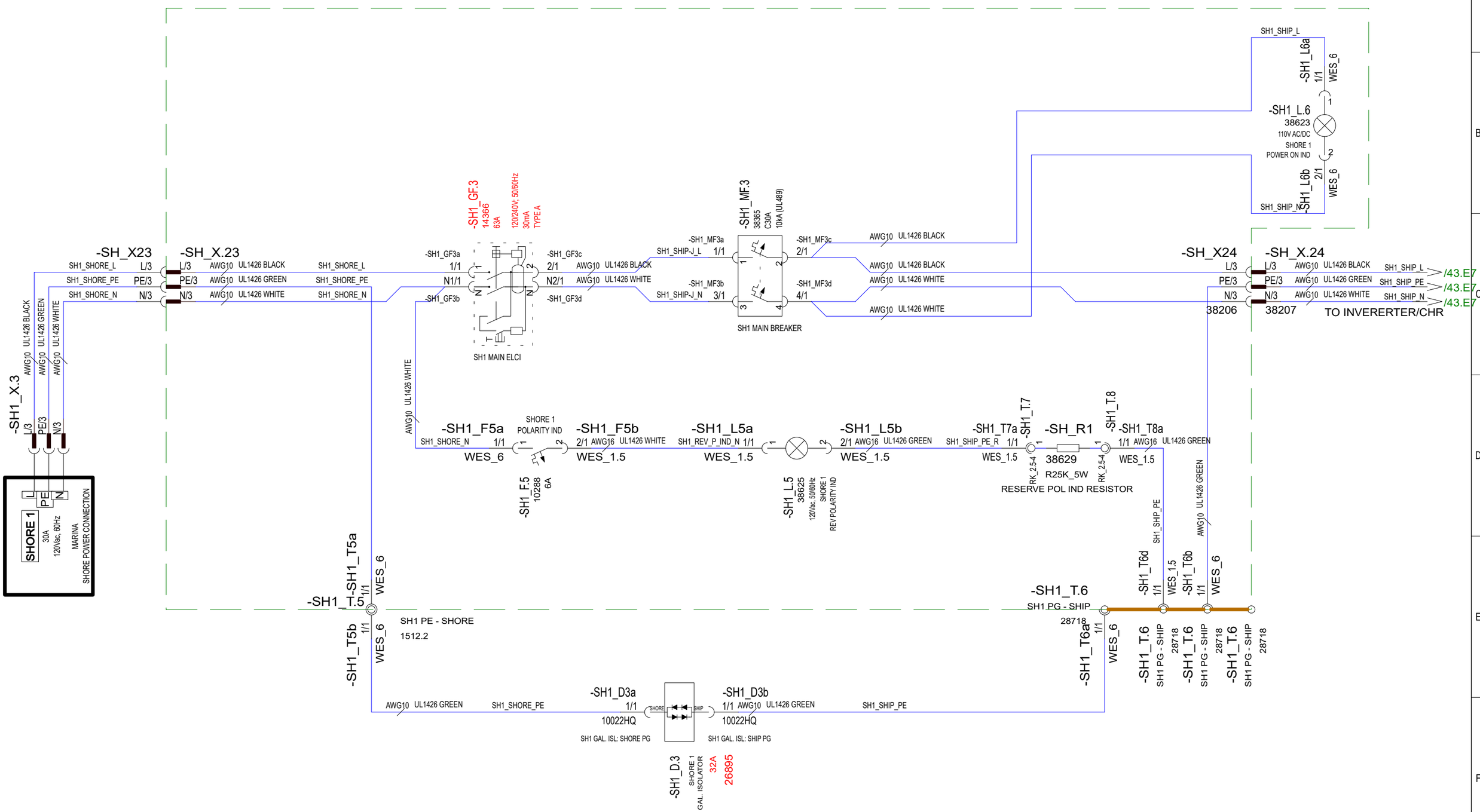

28.5.2024	TuM	C3: 2005065: Galvanic isolator changed 30A -->32A; ELCI changed 38366 GFP ->14366 RCD.	Date	30.10.2023	NAVIX	Axopar		
24.3.2023	TuM	A1: 2004274; INTRODUCED DRAWING.	Drawing by	TuM		Boat	Sub-product code	Product code / Project ID
30.3.2023	TuM	B2: 2004274;	Sheet rev.	3		45	AC: SHORE 1 CONNECTION, USA - DIAGRAM	HL / 134 / 444
Date of modification	Modified by	Description	Project rev.	C	Copyright by	Boat model	Title	Loc / Sheet

ONLY WITH AIRCON OPTION

-SH_X25 -SH_X.25

SH2_SHORE_L L/3 L/3 AWG10 UL1426 BLACK
SH2_SHORE_PE PE/3 PE/3 AWG10 UL1426 GREEN
SH2_SHORE_N N/3 N/3 AWG10 UL1426 WHITE
38206 38207

-SH2_X.3
L/3 AWG10 UL1426 BLACK
PE/3 AWG10 UL1426 GREEN
N/3 AWG10 UL1426 WHITE

SHORE 2
L PE N
30A
120Vac, 60Hz
MARINA
SHORE POWER CONNECTION

-SH2_GF.3
14366
63A
120/240V; 50/60Hz
30mA
TYPE A

-SH2_GF3a 1/1
-SH2_GF3b N1/1
-SH2_GF3c 2/1 AWG10 UL1426 BLACK
N2/1 AWG10 UL1426 WHITE
-SH2_GF3d
SH2 MAIN ELCI

-SH2_MF.3
38365
C30A
10kA (UL489)
-SH2_MF3a
SH2_SHIP-J_L 1/1
SH2_SHIP-J_N 1/1
-SH2_MF3c 2/1
-SH2_MF3d 4/1
-SH2_MF3b
SH2 MAIN BREAKER

AWG10 UL1426 BLACK
AWG10 UL1426 BLACK
AWG10 UL1426 WHITE
AWG10 UL1426 WHITE

-SH2_L6a 1/1 WES_6
-SH2_L.6
38623
110V AC/DC
SHORE 2
POWER ON IND
-SH2_L6b 1/1 WES_6

-SH_X26 -SH_X.26

AWG10 UL1426 BLACK
AWG10 UL1426 WHITE

L/3 AWG10 UL1426 BLACK SH2_SHIP_L /136.B1
PE/3 AWG10 UL1426 GREEN SH2_SHIP_PE /136.B1
N/3 AWG10 UL1426 WHITE SH2_SHIP_N /136.B1
38206 38207
TO WFU SHORE 2

AWG10 UL1426 WHITE

-SH2_F5a 1/1 WES_6
SHORE 2 POLARITY IND
-SH2_F5b 2/1 AWG16 UL1426 WHITE WES_1.5
-SH2_F.5 10288 6A

-SH2_L5a SH2_REV_P_IND_N 1/1 WES_1.5
-SH2_L.5 38625 110V AC/DC SHORE 2 REV POLARITY IND
-SH2_L5b 2/1 AWG16 UL1426 GREEN WES_1.5

-SH2_T7a SH2_SHIP_PE_R 1/1 WES_1.5
-SH2_T.7
-SH_R2 RK_2.5-4 38629 R25K_5W RK_2.5-4
RESERVE POL IND RESISTOR
-SH2_T.8
-SH2_T8a 1/1 AWG16 UL1426 GREEN WES_1.5

-SH2_T5a 1/1 WES_6
-SH2_T.5
SH1 PG - SHORE
1512.2
-SH2_T5b 1/1 WES_6

-SH2_T.6
SH2 PG - SHIP
28718
-SH2_T6a 1/1 WES_6
-SH2_T6d 1/1 WES_1.5 SH2_SHIP_PE
-SH2_T6b 1/1 AWG10 UL1426 GREEN WES_6
-SH2_T.6 SH2 PG - SHIP 28718
-SH2_T.6 SH2 PG - SHIP 28718
-SH2_T.6 SH2 PG - SHIP 28718

AWG10 UL1426 GREEN SH2_SHORE_PE
-SH2_D3a 1/1 10022HQ SHORE
SH2 GAL. ISL: SHORE PG
-SH2_D3b 1/1 AWG10 UL1426 GREEN 10022HQ SHIP
SH2 GAL. ISL: SHIP PG
SH2_SHIP_PE

-SH2_D.3
SHORE 2 GAL. ISOLATOR
32A
26895

28.5.2024	TuM	C3: 2005065: Galvanic isolator changed 30A -->32A; ELCI changed 38366 GFP ->14366 RCD.	Date	30.10.2023	NAVIX	Axopar			
24.3.2023	TuM	A1: 2004274; INTRODUCED DRAWING.	Drawing by	TuM		Boat	Sub-product code	Product code	Project ID
30.3.2023	TuM	B2: 2004274;	Sheet rev.	3		45	AC: SHORE 2 CONNECTION, USA - DIAGRAM		135 / 444
Date of modification	Modified by	Description	Project rev.	C	Copyright by	Boat model	Title	Loc	Sheet

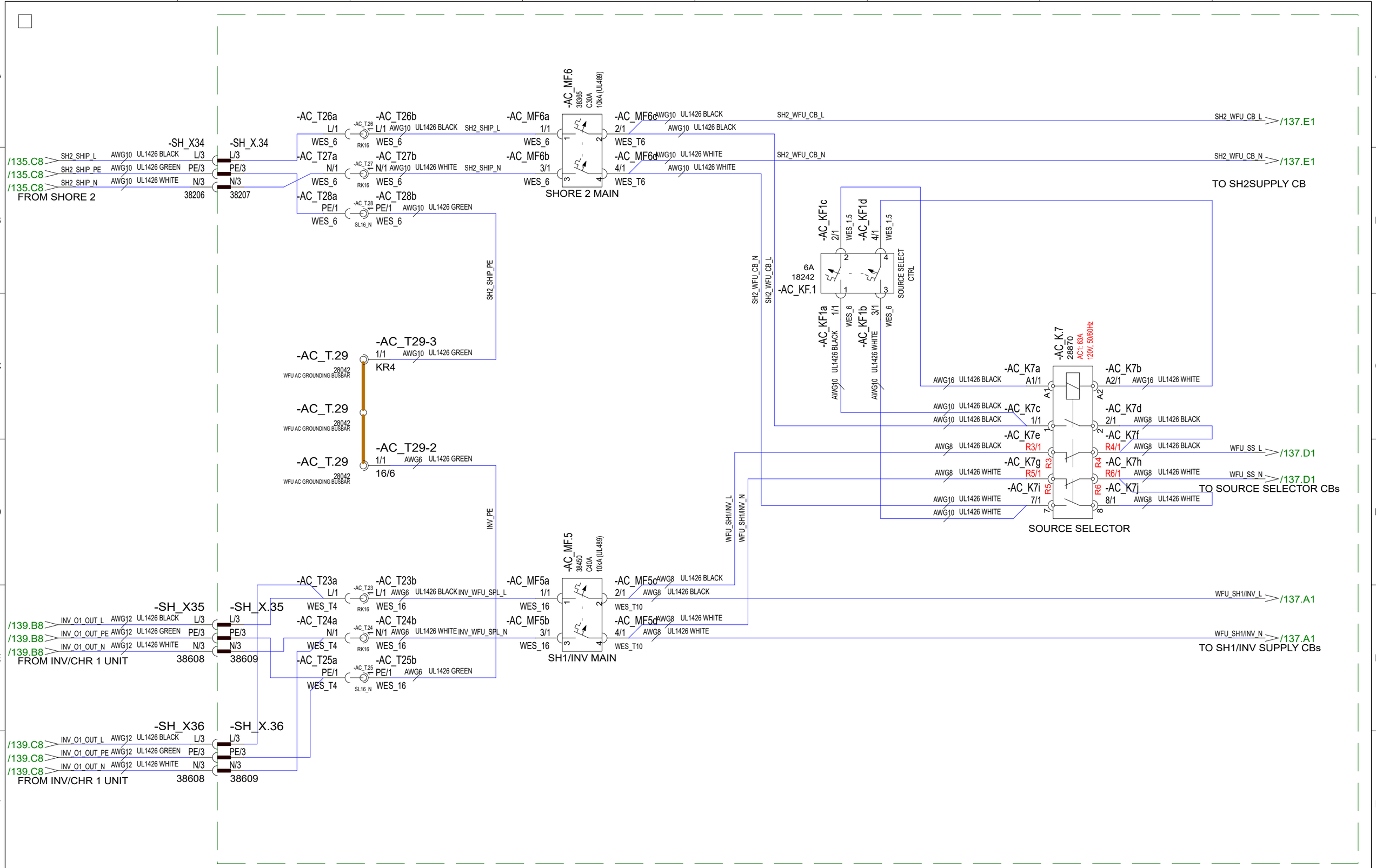

30.5.2024	TuM	C3: 2005065; AC_K7 TYPE 40A -> 63A (AC-1).	Date	30.10.2023	NAVIX	Axopar			
24.3.2023	TuM	A1: 2004274; INTRODUCED DRAWING.	Drawing by	TuM		Boat	Sub-product code	Product code	Project ID
30.3.2023	TuM	B2: 2004274;	Sheet rev.	3		45	AC: AC DISTRIBUTION BRK, USA - DIAGRAM	HL	136 / 444
Date of modification	Modified by	Description	Project rev.	C	Copyright by	Boat model	Title	Loc	Sheet

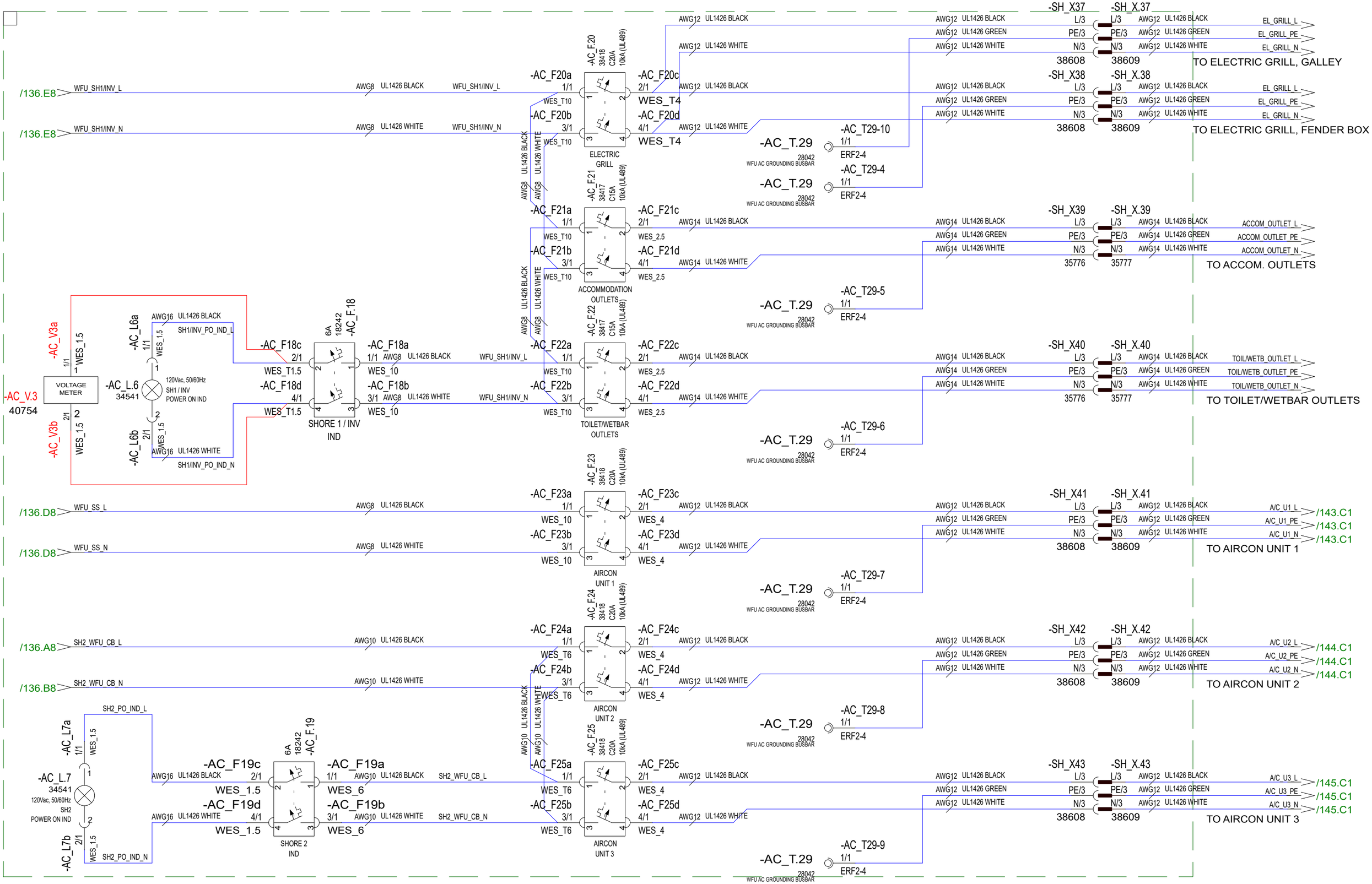

Date of modification	Modified by	Description						
30.5.2024	TuM	C3: 2005065; Voltage meter AC_V3 added.	Date	30.10.2023	NAVIX	Axopar		
24.3.2023	TuM	A1: 2004274; INTRODUCED DRAWING.	Drawing by	TuM		Boat	Sub-product code	Product code / Project ID
30.3.2023	TuM	B2: 2004274;	Sheet rev.	3	Copyright by	45	AC: AC DISTRIBUTION BRK, USA - DIAGRAM	HL / Loc
			Project rev.	C		Boat model	Title	137 / 444 Sheet

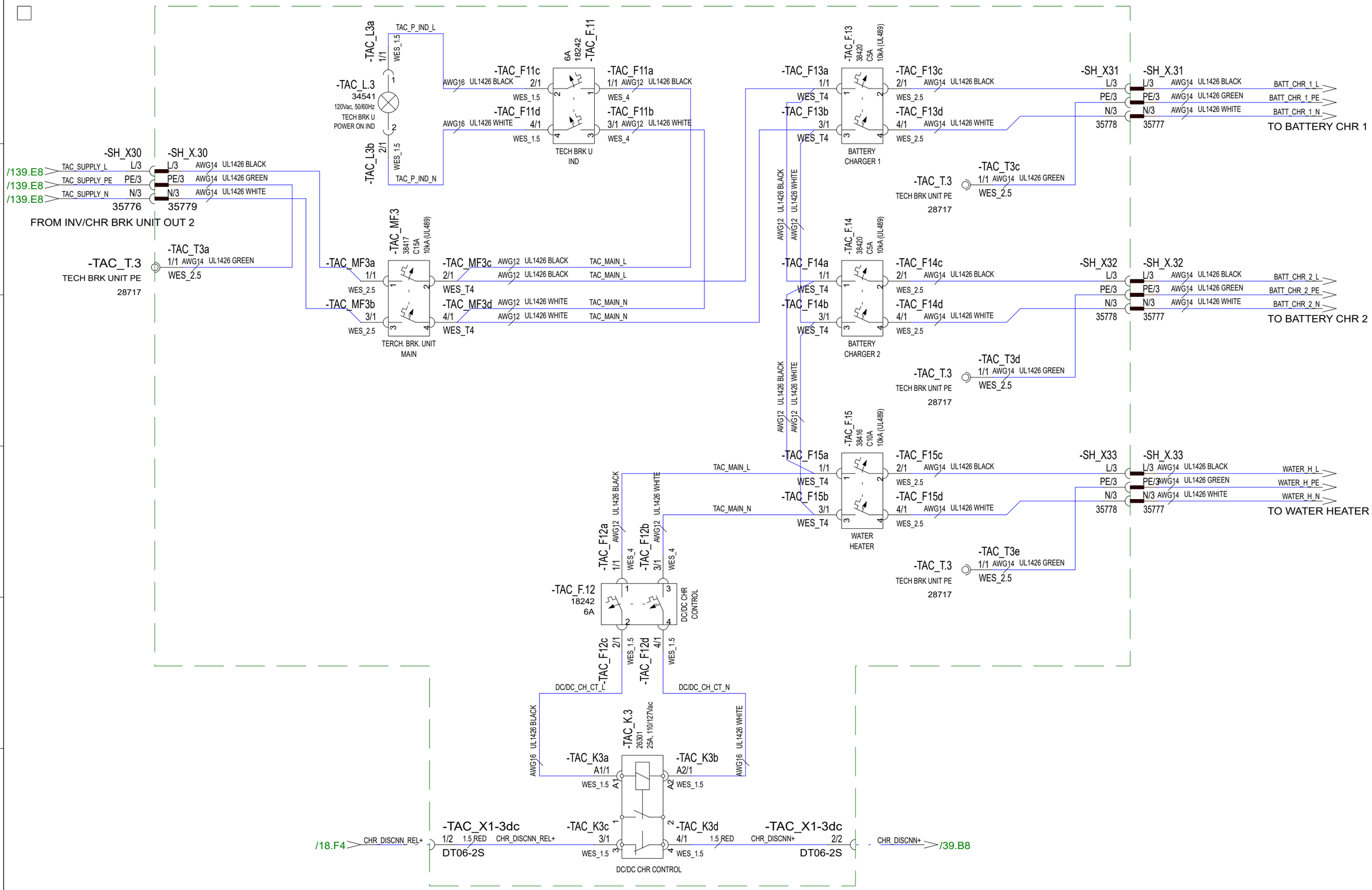

Date of modification	Modified by	Description
30.10.2023	PF	C3: 2004890; NOT MODIFIED
24.3.2023	TuM	A1: 2004274; INTRODUCED DRAWING.
30.3.2023	TuM	B2: 2004274;

Date	30.10.2023
Drawing by	TuM
Sheet rev.	3
Project rev.	C

NAVIX
Copyright by

Axopar				
Boat	Sub-product code	Product code	Project ID	
45	AC: TECH. AC DISTR BRK UNIT, USA - DIAGRAM	HL	138 / 444	
Boat model	Title	Loc	Sheet	

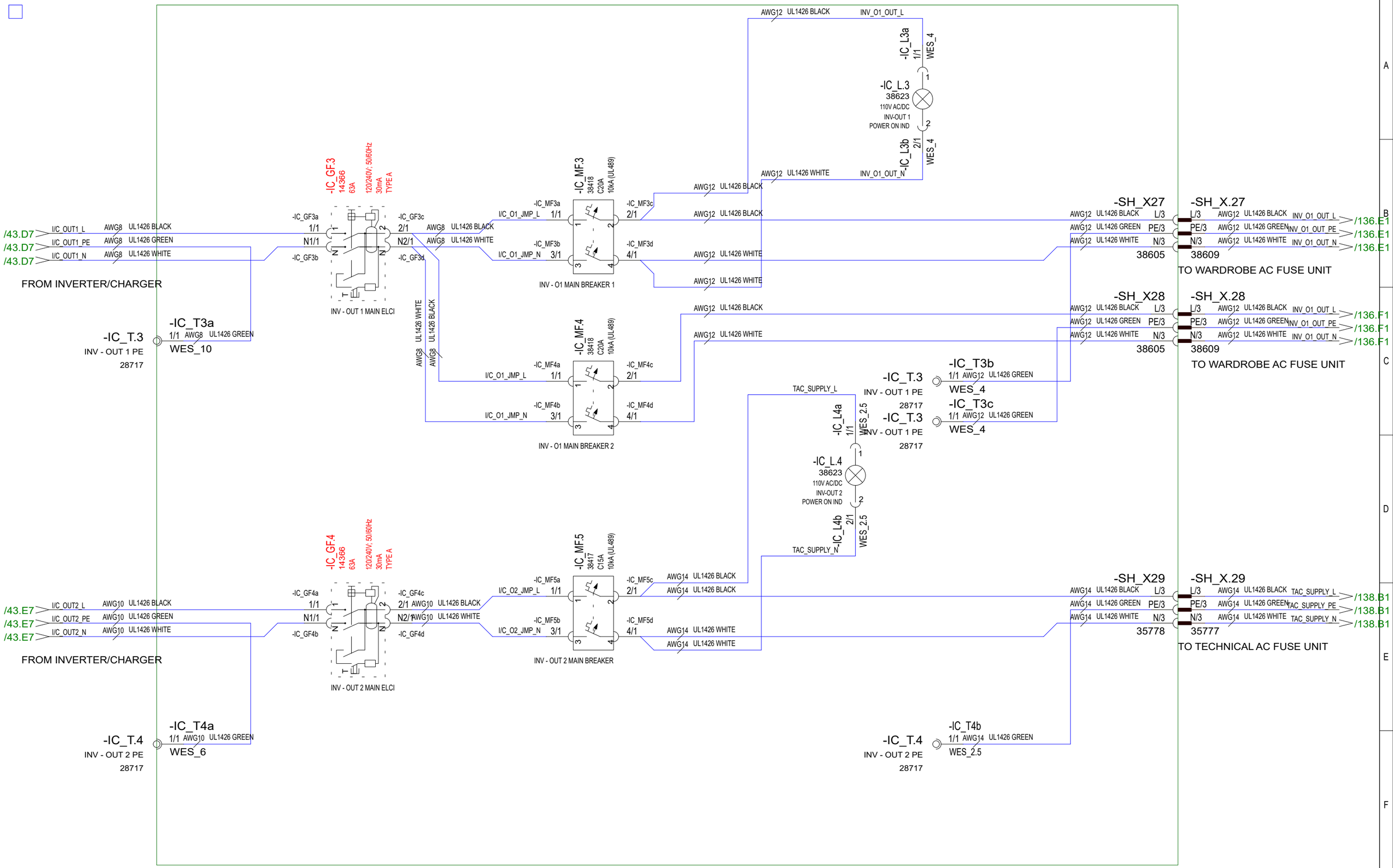

30.5.2024	TuM	C3: 2005065; ELCI changed 38366 GFP ->14366 RCD.	Date	30.10.2023	NAVIX	Axopar			
24.3.2023	TuM	A1: 2004274; INTRODUCED DRAWING.	Drawing by	TuM		Boat	Sub-product code	Product code	Project ID
30.3.2023	TuM	B2: 2004274;	Sheet rev.	3		45	AC: INVERTER MAIN BRK UNIT, USA - DIAGRAM		
Date of modification	Modified by	Description	Project rev.	C	Copyright by	Boat model	Title	Loc	139 / 444 Sheet

FWD CABIN

FWD TOILET

MAIN CABIN

AFT CABIN

30.10.2023	PF	C3: 2004890; NOT MODIFIED	Date 30.10.2023	NAVIX	Axopar			
24.3.2023	TuM	A1: 2004274; INTRODUCED DRAWING.	Drawing by TuM		Boat	Sub-product code	Product code	Project ID
30.3.2023	TuM	B2: 2004274;	Sheet rev. 3		45	AC: SOCKETS, USA - DIAGRAM	HL	140 / 444
Date of modification	Modified by	Description	Project rev. C	Copyright by	Boat model	Title	Loc	Sheet

WATER
HEATER

30.10.2023	PF	C3: 2004890; NOT MODIFIED	Date	30.10.2023		Axopar			
24.3.2023	TuM	A1: 2004274; INTRODUCED DRAWING.	Drawing by	TuM		Boat	Sub-product code	Product code	Project ID
30.3.2023	TuM	B2: 2004274;	Sheet rev.	3	NAVIX	45	AC: WATER HEATER, USA - DIAGRAM		
Date of modification	Modified by	Description	Project rev.	C	Copyright by	Boat model	Title	Loc	141/ 444 Sheet

WETBAR
GRILL

COVER CLOSING
CUT-OFF SWITCH
FOR Vac POWER

FENDEX BOX GRILL
GRILL

30.10.2023	PF	C3: 2004890; NOT MODIFIED	Date	30.10.2023	NAVIX	Axopar			
24.3.2023	TuM	A1: 2004274; INTRODUCED DRAWING.	Drawing by	TuM		Boat	Sub-product code	Product code	Project ID
30.3.2023	TuM	B2: 2004274;	Sheet rev.	3		45	AC: ELECTRICAL GRILL, USA - DIAGRAM	HL	142 / 444
Date of modification	Modified by	Description	Project rev.	C	Copyright by	Boat model	Title	Loc	Sheet

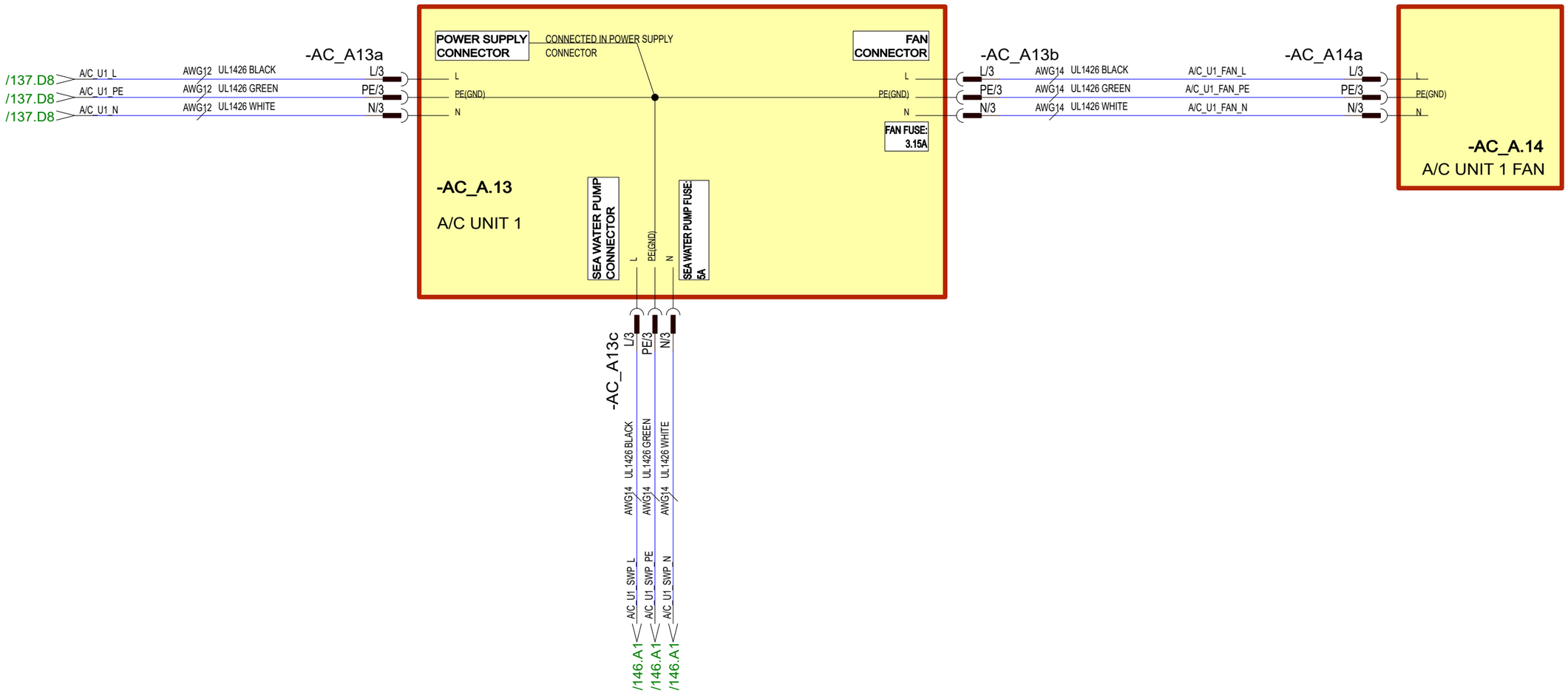

30.10.2023	PF	C3: 2004890; NOT MODIFIED	Date	30.10.2023	NAVIX	Axopar			
24.3.2023	TuM	A1: 2004274; INTRODUCED DRAWING.	Drawing by	TuM		Boat	Sub-product code	Product code	Project ID
30.3.2023	TuM	B2: 2004274;	Sheet rev.	3		45	AC: A/C UNIT 1, USA - DIAGRAM	HL	143 / 444
Date of modification	Modified by	Description	Project rev.	C	Copyright by	Boat model	Title	Loc	Sheet

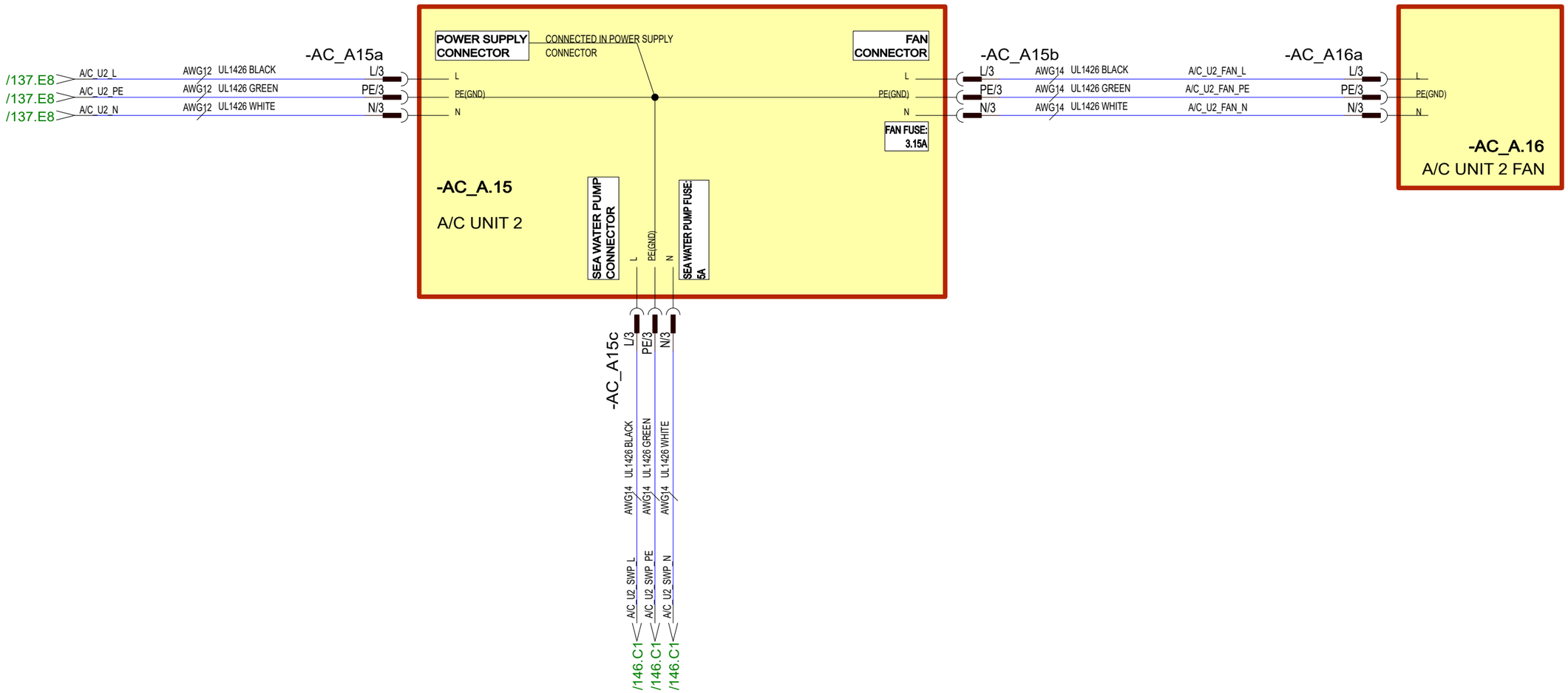

30.10.2023	PF	C3: 2004890; NOT MODIFIED	Date	30.10.2023		Axopar				
24.3.2023	TuM	A1: 2004274; INTRODUCED DRAWING.	Drawing by	TuM	NAVIX	Boat	Sub-product code	Product code	Project ID	
30.3.2023	TuM	B2: 2004274;	Sheet rev.	3		45	AC: A/C UNIT 2, USA - DIAGRAM	HL	144 / 444
Date of modification	Modified by	Description	Project rev.	C	Copyright by	Boat model	Title	Loc	Sheet

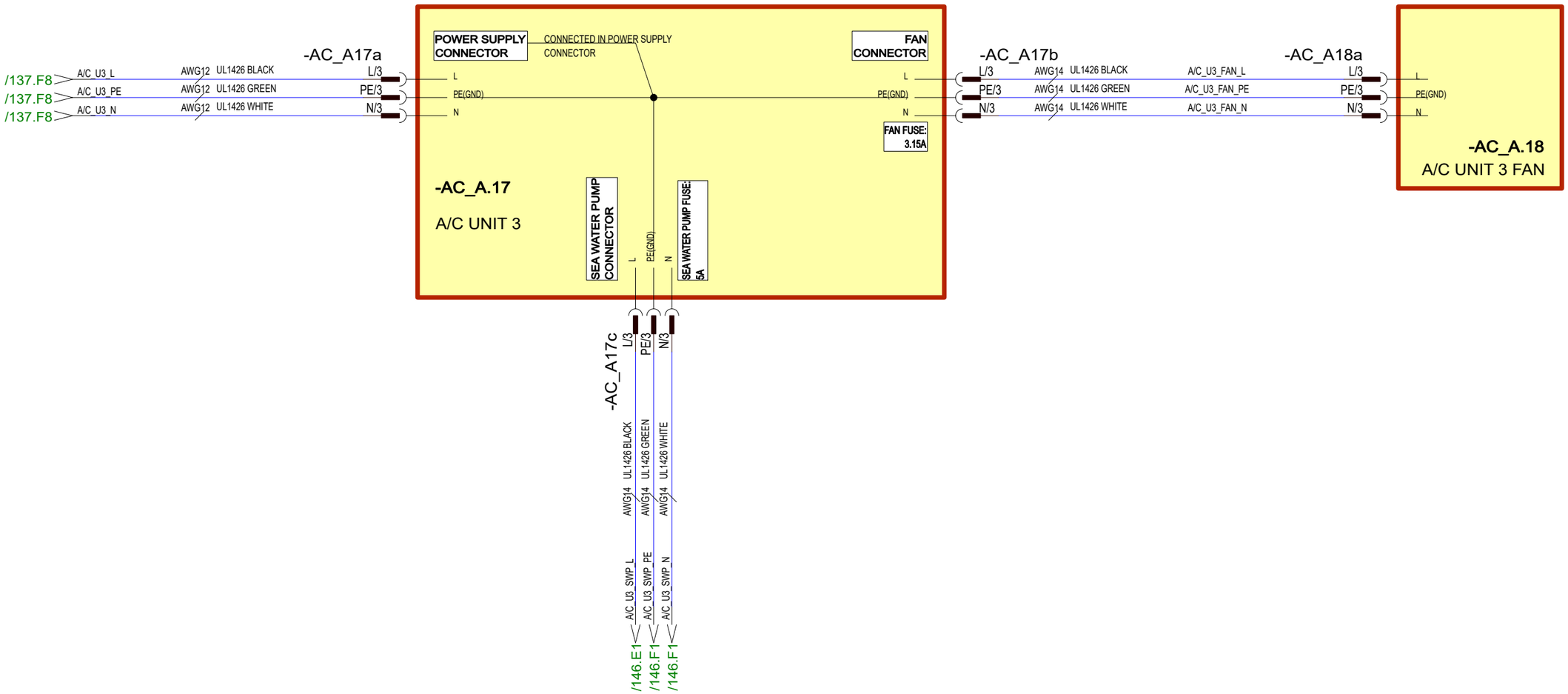

30.10.2023	PF	C3: 2004890; NOT MODIFIED	Date	30.10.2023		Axopar				
24.3.2023	TuM	A1: 2004274; INTRODUCED DRAWING.	Drawing by	TuM	NAVIX	Boat	Sub-product code	Product code	Project ID	
30.3.2023	TuM	B2: 2004274;	Sheet rev.	3		45	AC: A/C UNIT 3, USA - DIAGRAM	HL	145 / 444	
Date of modification	Modified by	Description	Project rev.	C	Copyright by	Boat model	Title	Loc	Sheet	

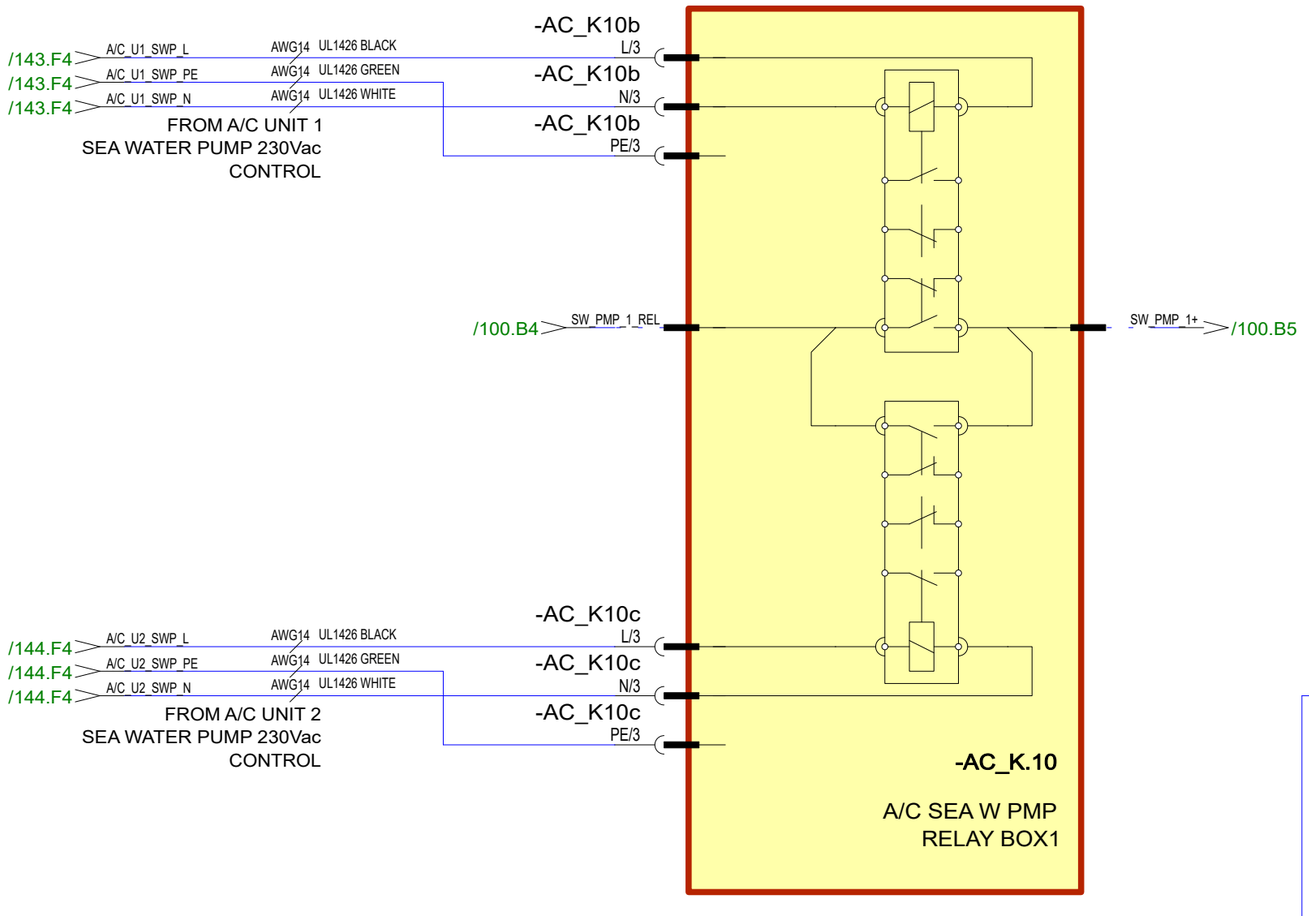

Date of modification	Modified by	Description					
30.10.2023	PF	C3: 2004890; NOT MODIFIED	Date	30.10.2023	NAVIX	Axopar	
24.3.2023	TuM	A1: 2004274; INTRODUCED DRAWING.	Drawing by	TuM		Boat	Sub-product code / Product code / Project ID
30.3.2023	TuM	B2: 2004274;	Sheet rev.	3		45	AC: A/C SEA W PUMP RELAY BOX, USA - DIAGRAM
			Project rev.	C	Copyright by	Boat model	Title / HL / Loc / Sheet: 146 / 444

AC-SYSTEMS - USA

ZERO EMISSION

30.10.2023	PF	C3: 2004890; NOT MODIFIED	Date	30.10.2023	Copyright by NAVIX	Axopar			
24.3.2023	TuM	A1: 2004274; INTRODUCED DRAWING.	Drawing by	TuM		Boat	Sub-product code	Product code	Project ID
30.3.2023	TuM	B2: 2004274;	Sheet rev.	3		45	----- AC-SYSTEMS - USA	HL---	
Date of modification	Modified by	Description	Project rev.	C		Boat model	ZERO EMISSION Title	Loc	147 / 444 Sheet

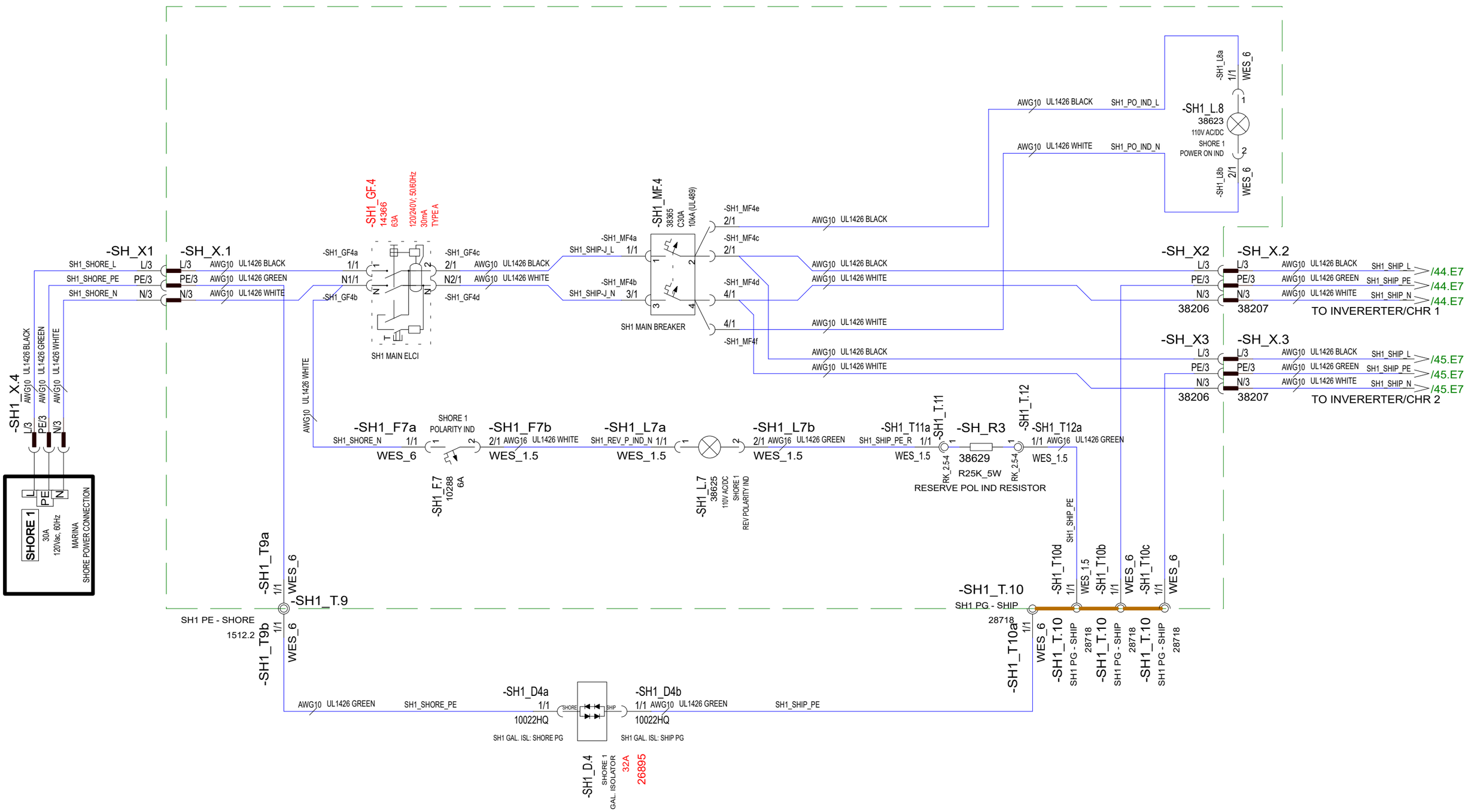

28.5.2024	TuM	C3: 2005065: Galvanic isolator changed 30A -->32A; ELCI changed 38366 GFP ->14366 RCD.	Date	30.10.2023	NAVIX	Axopar		
24.3.2023	TuM	A1: 2004274; INTRODUCED DRAWING.	Drawing by	TuM		Boat	Sub-product code	Product code / Project ID
4.7.2023	TuM	B2: 2004274; CONNECTORS ADDED, SH1 IND BRK REMOVED, IND LED CHANGED.	Sheet rev.	3		45	AC: SHORE 1 CONNECTION, USA - DIAGRAM	HL
Date of modification	Modified by	Description	Project rev.	C	Copyright by	Boat model	Title	Loc / 148 / 444 Sheet

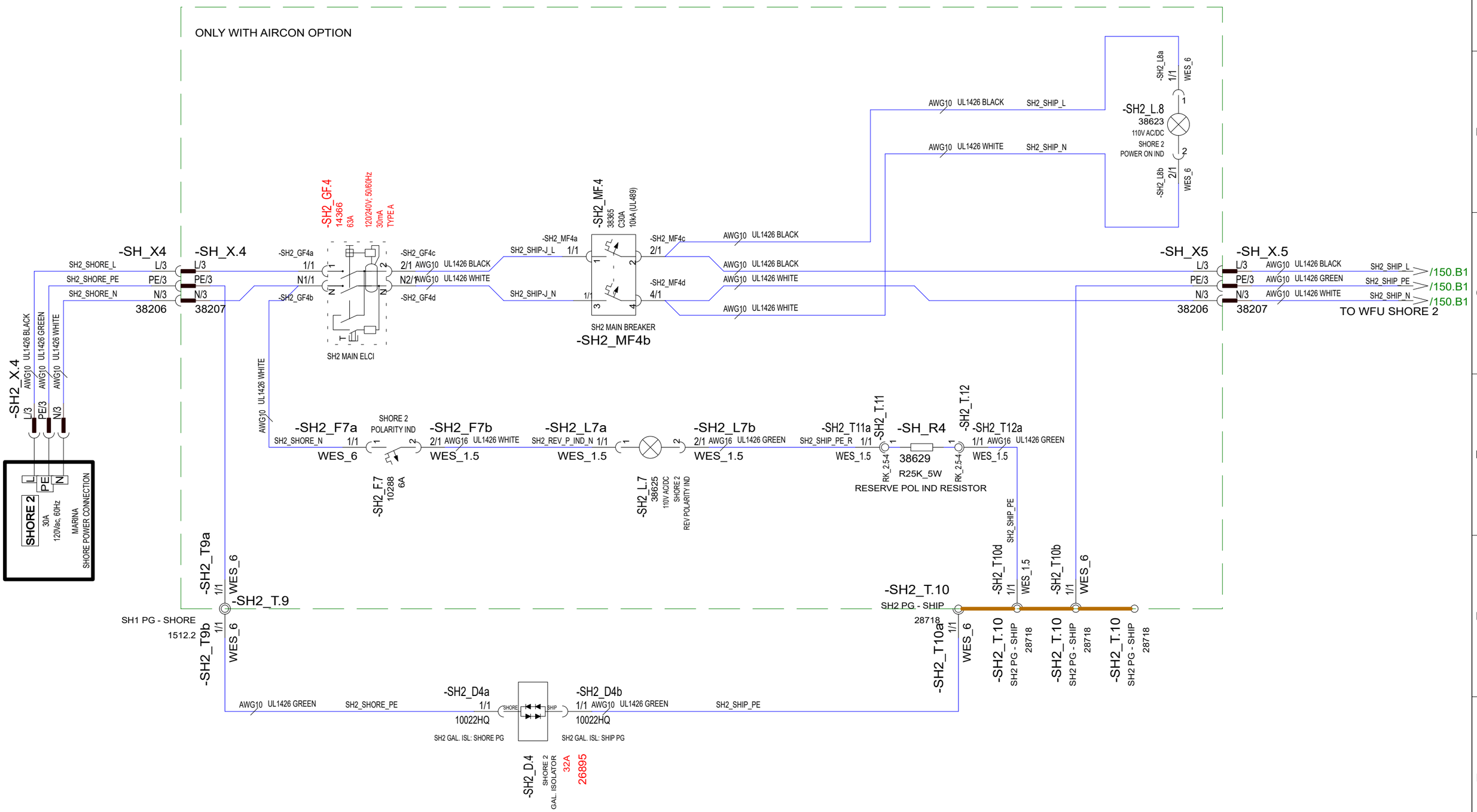

Date of modification	Modified by	Description						
28.5.2024	TuM	C3: 2005065: Galvanic isolator changed 30A -->32A; ELCI changed 38366 GFP ->14366 RCD.	Date	30.10.2023	NAVIX	Axopar		
24.3.2023	TuM	A1: 2004274; INTRODUCED DRAWING.	Drawing by	TuM		Boat	Sub-product code	Product code / Project ID
6.7.2023	TuM	B2: 2004274; CONNECTORS ADDED, SH1 IND BRK REMOVED, IND LED CHANGED.	Sheet rev.	3		45	AC: SHORE 2 CONNECTION, USA - DIAGRAM	FE
			Project rev.	C	Copyright by	Boat model	Title	Loc / 149 / 444 Sheet

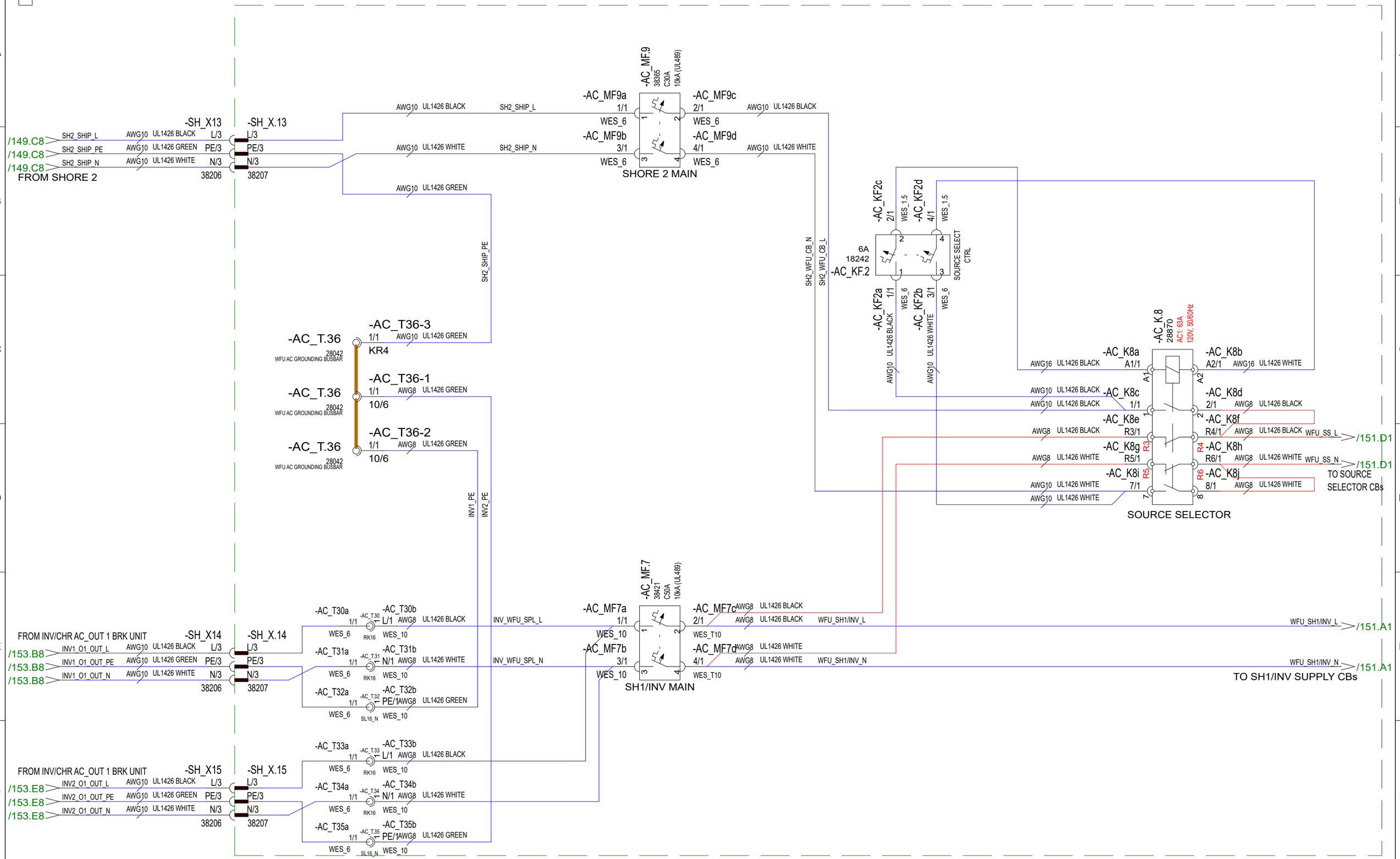

30.5.2024	TuM	C3: 2005065; AC_MF8 removed, AC_K8 type modified 40A -> 63A (AC-1), SH1/INV FEED AWG10->AWG8.	Date	30.10.2023	NAVIX	Axopar			
24.3.2023	TuM	A1: 2004274; INTRODUCED DRAWING.	Drawing by	TuM		Boat	Sub-product code	Product code	Project ID
6.7.2023	TuM	B2: 2004274; QUICK CONNECTORS ADDED.	Sheet rev.	3		45	AC: AC DISTRIBUTION BRK, USA - DIAGRAM	HL	150 / 444
Date of modification	Modified by	Description	Project rev.	C	Copyright by	Boat model	Title	Loc	Sheet

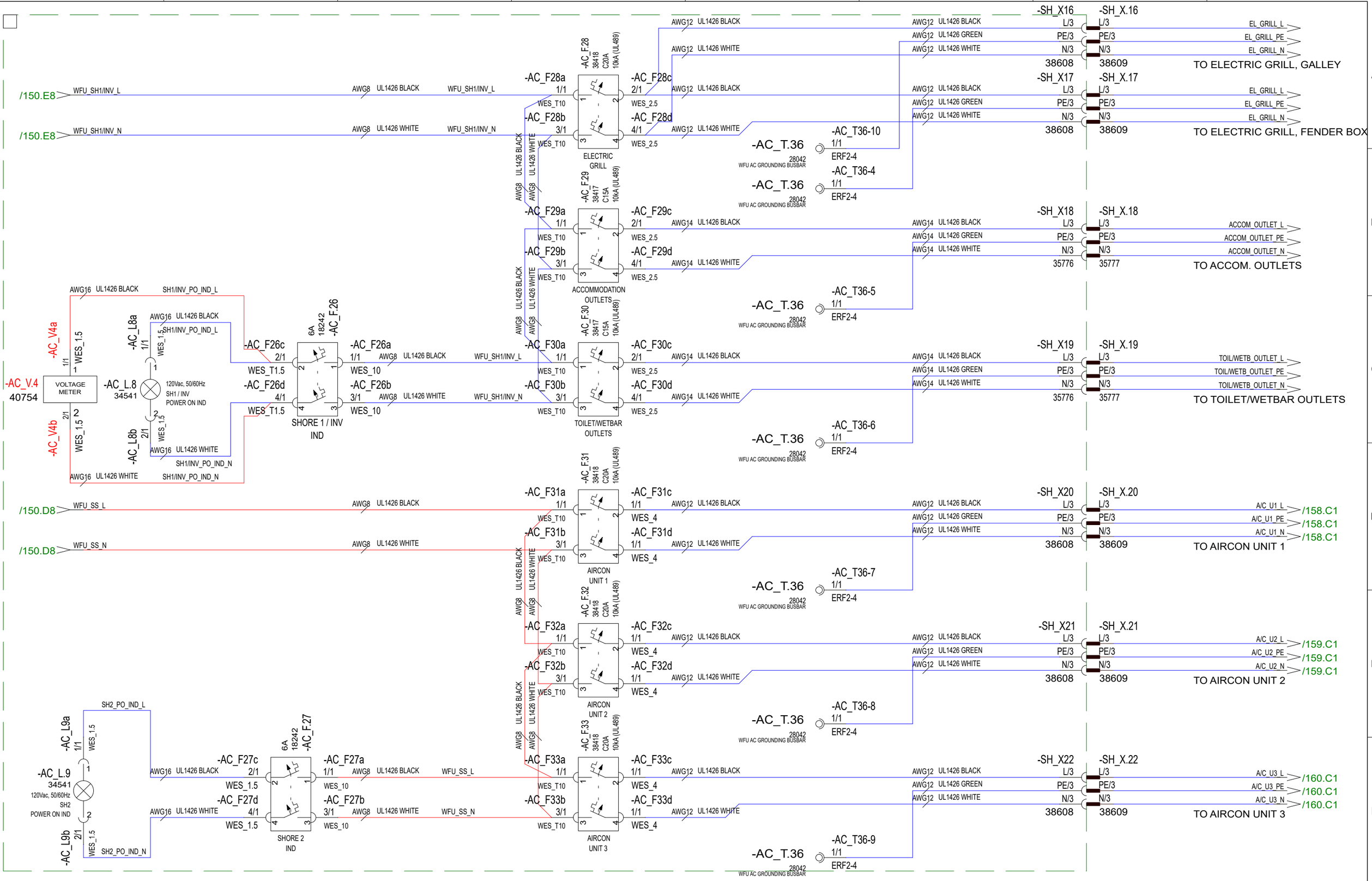

Date of modification	Modified by	Description
30.5.2024	TuM	C3: 2005065; Voltage meter, AC_V4, added, SH1/INV FEED AWG10->AWG8.
24.3.2023	TuM	A1: 2004274; INTRODUCED DRAWING.
10.7.2023	TuM	B2: 2004274; CONNECTORS ADDED.

Date	30.10.2023
Drawing by	TuM
Sheet rev.	3
Project rev.	C

NAVIX

Copyright by

Axopar			
Boat	Sub-product code	Product code	Project ID
45	AC: AC DISTRIBUTION BRK, USA - DIAGRAM	HL	151/ 444
Boat model	Title	Loc	Sheet

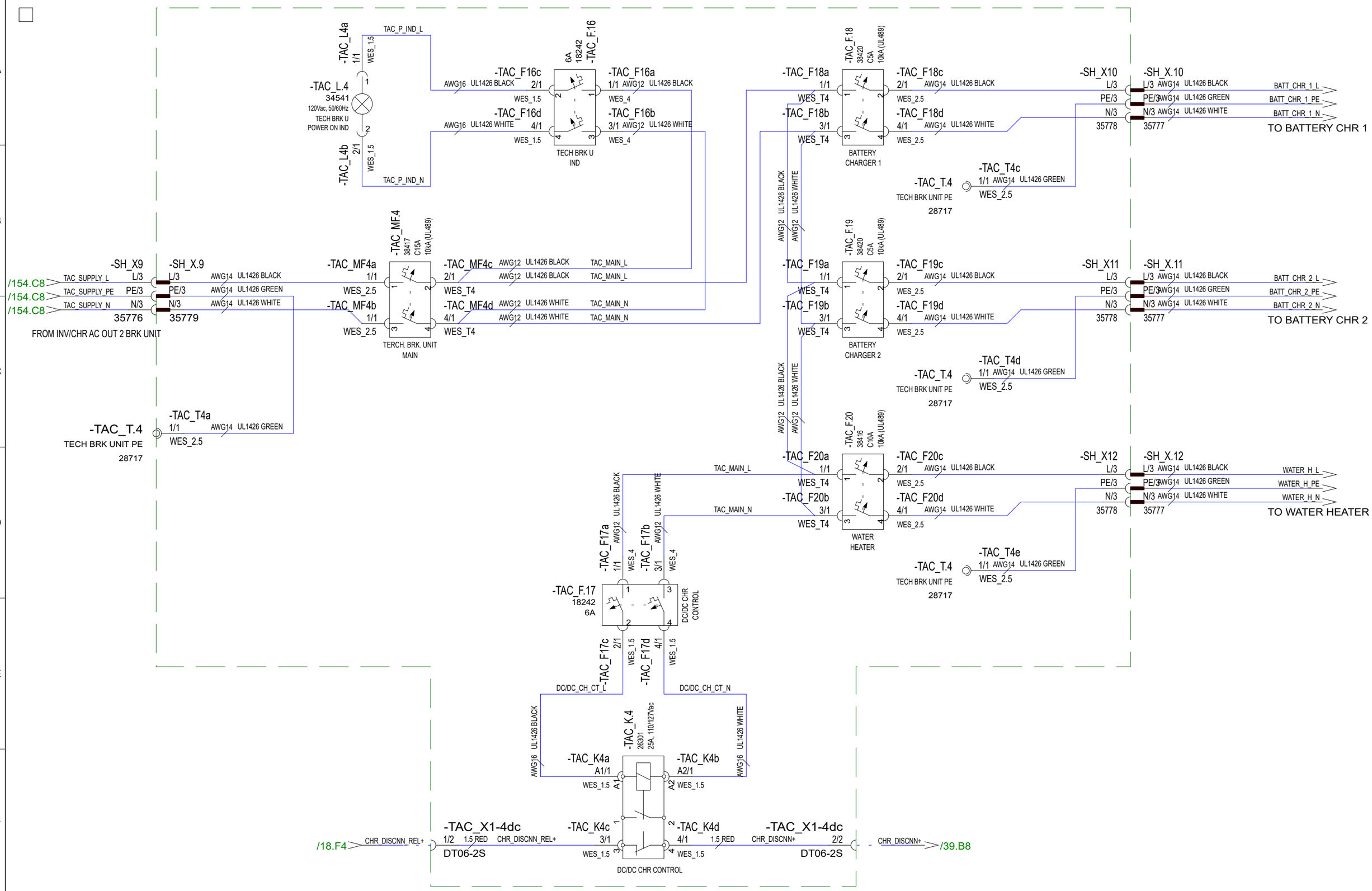

30.10.2023	PF	C3: 2004890; NOT MODIFIED	Date	30.10.2023	NAVIX	Axopar			
24.3.2023	TuM	A1: 2004274; INTRODUCED DRAWING.	Drawing by	TuM		Boat	Sub-product code	Product code	Project ID
6.7.2023	TuM	B2: 2004274; CONNECTORS (SH_XX) ADDED. 2nd SUPPLY REMOVED	Sheet rev.	3		45	AC: TECH. AC DISTR BRK UNIT, USA - DIAGRAM	HL	152 / 444
Date of modification	Modified by	Description	Project rev.	C	Copyright by	Boat model	Title	Loc	Sheet

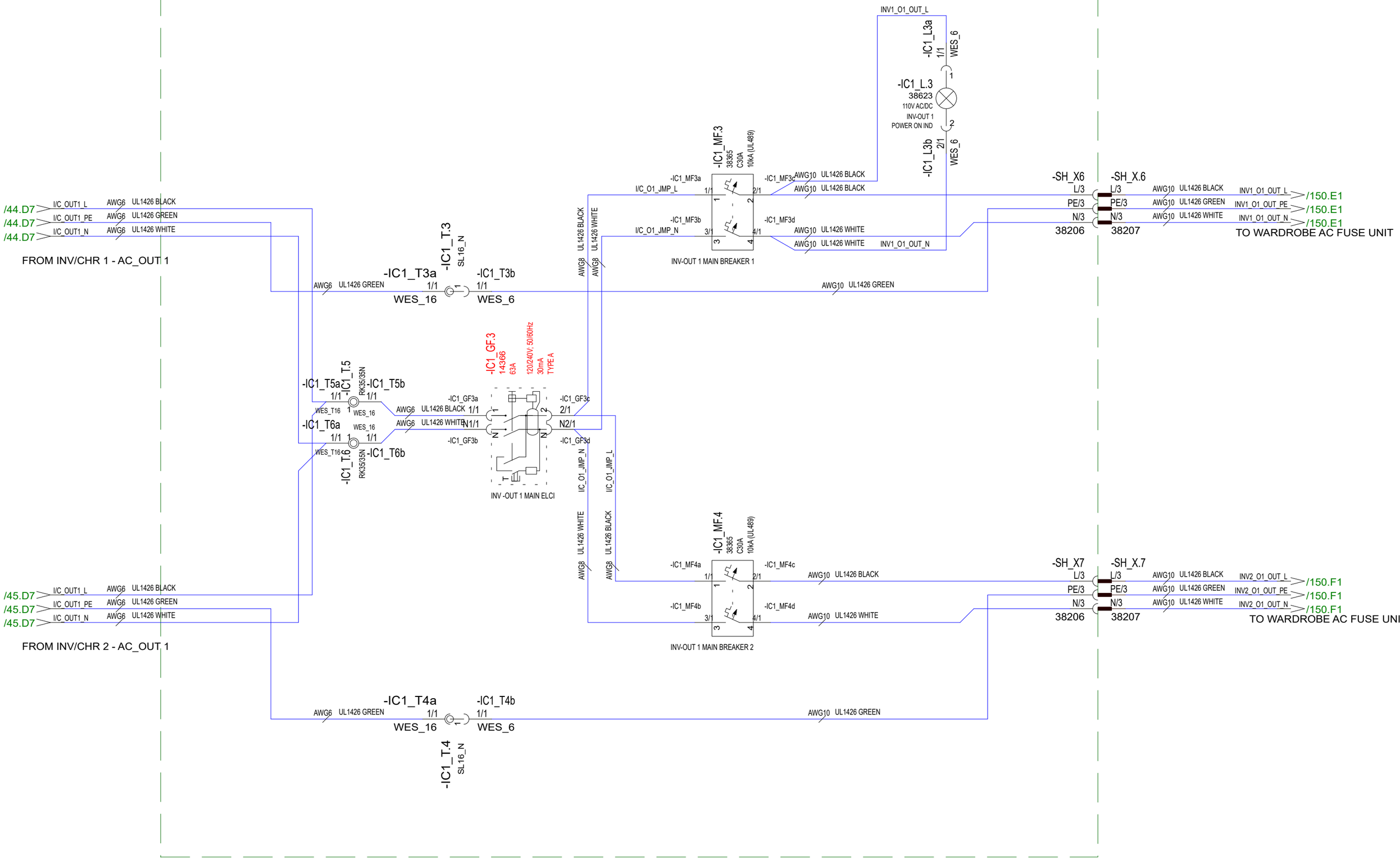

30.5.2024	TuM	C3: 2005065; ELCI changed 38366 GFP ->14366 RCD.	Date	30.10.2023	NAVIX	Axopar			
24.3.2023	TuM	A1: 2004274; INTRODUCED DRAWING.	Drawing by	TuM		Boat	Sub-product code	Product code	Project ID
6.7.2023	TuM	B2: 2004274; INV/CHR OUT1 CONNECTIONS NOW BEFORE ELCI	Sheet rev.	3		45	AC: INVERTER 1 MAIN BRK UNIT, USA - DIAGRAM		153 / 444
Date of modification	Modified by	Description	Project rev.	C	Copyright by	Boat model	Title	Loc	Sheet

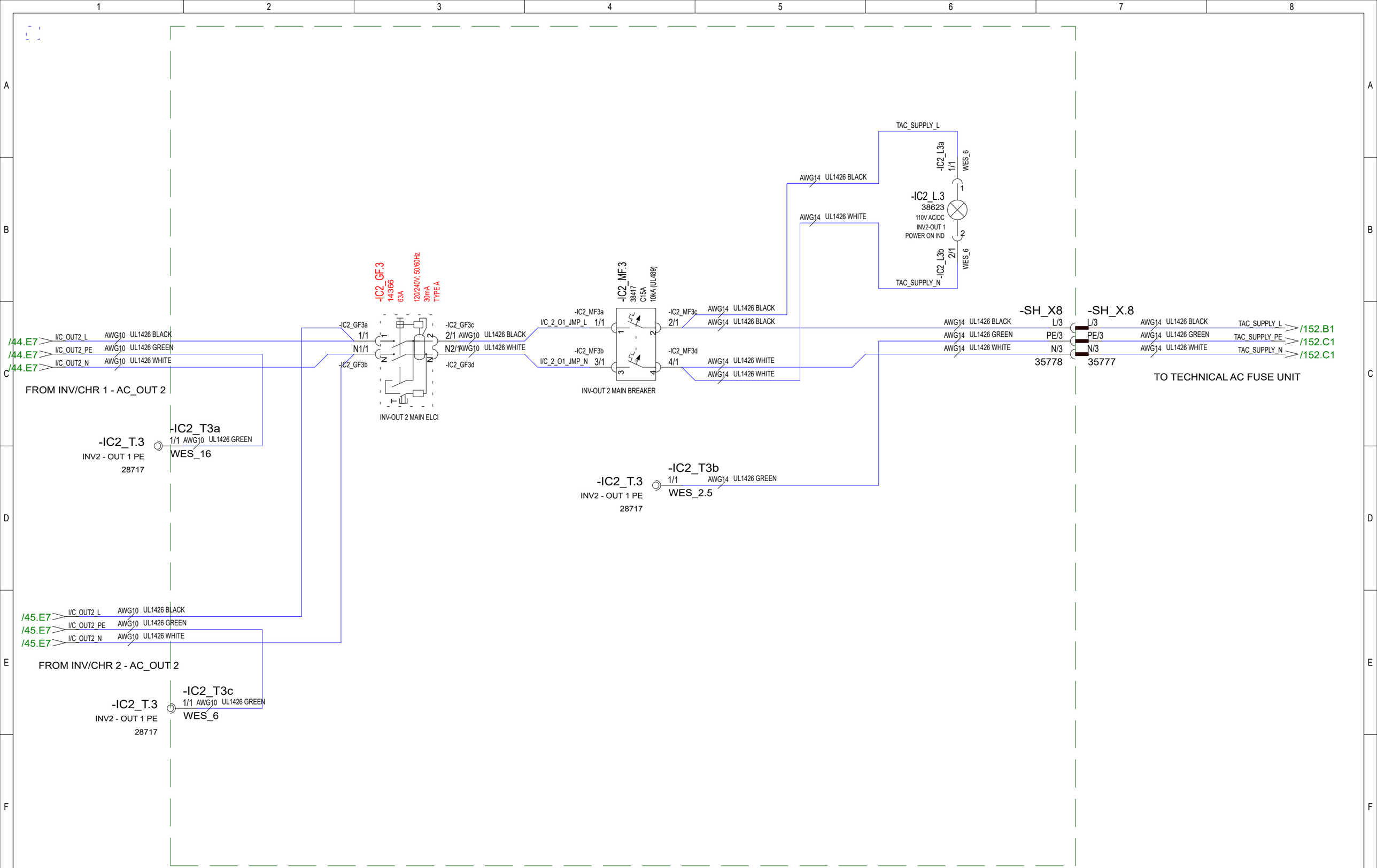

Date of modification	Modified by	Description						
30.5.2024	TuM	C3: 2005065; ELCI changed 38366 GFP ->14366 RCD.	Date	30.10.2023	NAVIX	Axopar		
24.3.2023	TuM	A1: 2004274; INTRODUCED DRAWING.	Drawing by	TuM		Boat	Sub-product code	Product code / Project ID
6.7.2023	TuM	B2: 2004274; INV/CHR OUT 2 CONNECTIONS NOW BEFORE ELCI.	Sheet rev.	3		45	AC: INVERTER 2 MAIN BRK UNIT, USA - DIAGRAM	HL
			Project rev.	C	Copyright by	Boat model	Title	Loc / Sheet 154 / 444

FWD CABIN

FWD TOILET

MAIN CABIN

AFT CABIN

30.10.2023	PF	C3: 2004890; NOT MODIFIED	Date	30.10.2023	NAVIX Copyright by	Axopar Boat			
24.3.2023	TuM	A1: 2004274; INTRODUCED DRAWING.	Drawing by	TuM					
30.3.2023	TuM	B2: 2004274;	Sheet rev.	3		45 Boat model	AC: SOCKETS, USA - DIAGRAM Title	HL Loc	155 / 444 Sheet
Date of modification	Modified by	Description	Project rev.	C					

WATER
HEATER

Date of modification	Modified by	Description		
30.10.2023	PF	C3: 2004890; NOT MODIFIED	Date	30.10.2023
24.3.2023	TuM	A1: 2004274; INTRODUCED DRAWING.	Drawing by	TuM
30.3.2023	TuM	B2: 2004274;	Sheet rev.	3
			Project rev.	C

Copyright by

Boat	Sub-product code	Product code	Project ID
Axopar			
Boat model	Title	Loc	Sheet
45	AC: WATER HEATER, USA - DIAGRAM	HL	156 / 444

WETBAR
GRILL

COVER CLOSING
CUT-OFF SWITCH
FOR Vac POWER

FENDEX BOX GRILL
GRILL

30.10.2023	PF	C3: 2004890; NOT MODIFIED	Date 30.10.2023	NAVIX Copyright by	Axopar Boat	Sub-product code	Product code	Project ID
24.3.2023	TuM	A1: 2004274; INTRODUCED DRAWING.	Drawing by TuM		45 Boat model	AC: ELECTRICAL GRILL, USA - DIAGRAM Title	HL Loc	157 / 444 Sheet
30.3.2023	TuM	B2: 2004274;	Sheet rev. 3					
Date of modification	Modified by	Description	Project rev. C					

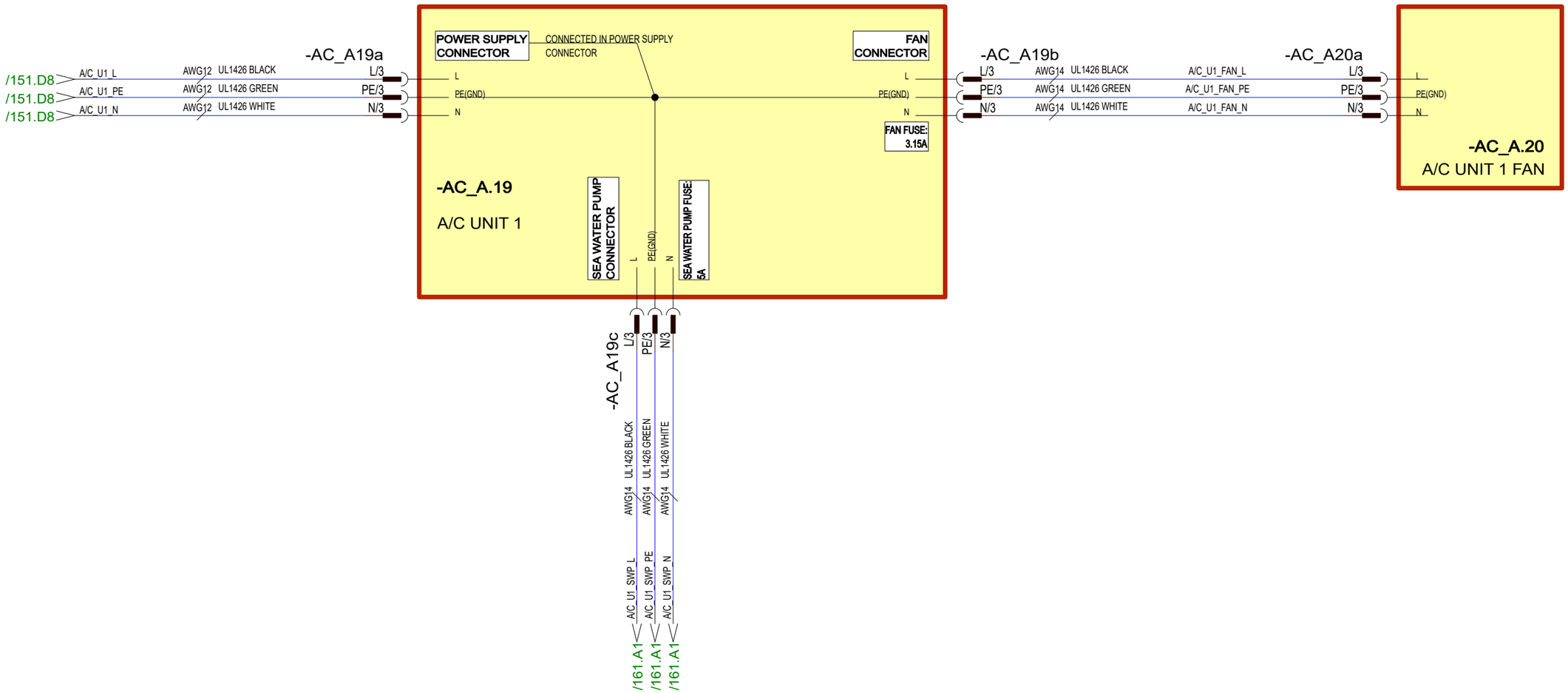

30.10.2023	PF	C3: 2004890; NOT MODIFIED	Date	30.10.2023	NAVIX	Axopar			
24.3.2023	TuM	A1: 2004274; INTRODUCED DRAWING.	Drawing by	TuM		Boat	Sub-product code	Product code	Project ID
30.3.2023	TuM	B2: 2004274;	Sheet rev.	3		45	AC: A/C UNIT 1, USA - DIAGRAM	HL	158 / 444
Date of modification	Modified by	Description	Project rev.	C	Copyright by	Boat model	Title	Loc	Sheet

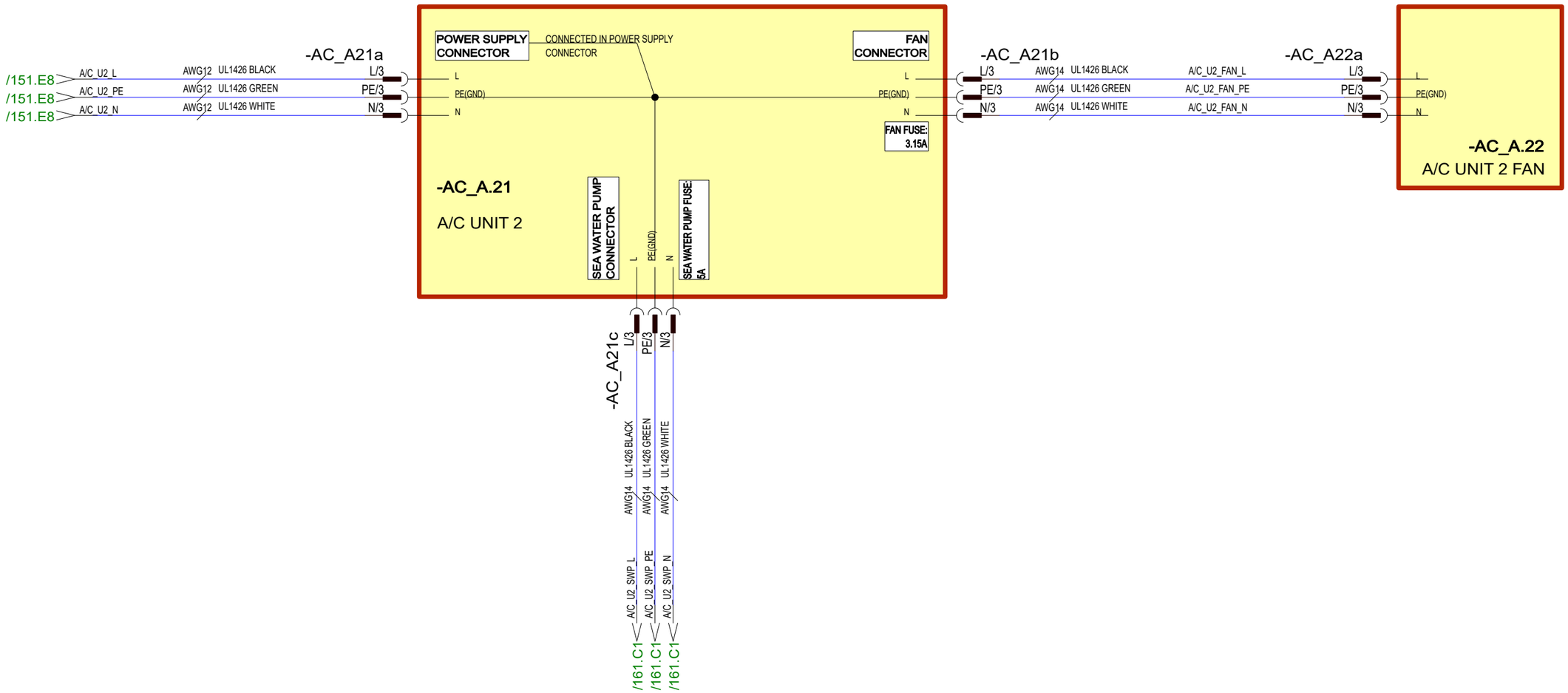

30.10.2023	PF	C3: 2004890; NOT MODIFIED	Date	30.10.2023		Axopar			
24.3.2023	TuM	A1: 2004274; INTRODUCED DRAWING.	Drawing by	TuM					
30.3.2023	TuM	B2: 2004274;	Sheet rev.	3	NAVIX	45	AC: A/C UNIT 2, USA - DIAGRAM	HL	159 / 444
Date of modification	Modified by	Description	Project rev.	C	Copyright by	Boat model	Title	Loc	Sheet

Boat | Sub-product code | Product code | Project ID

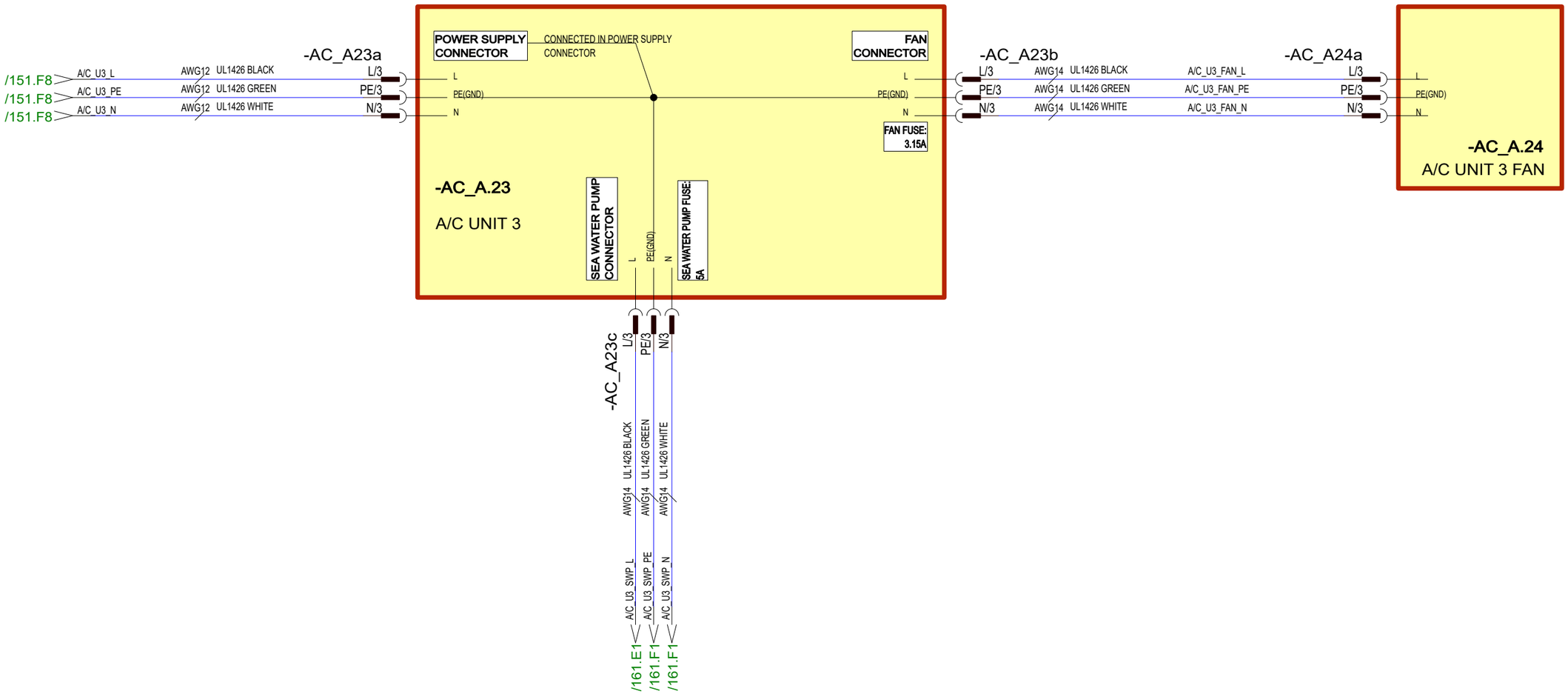

30.10.2023	PF	C3: 2004890; NOT MODIFIED	Date	30.10.2023	NAVIX	Axopar			
24.3.2023	TuM	A1: 2004274; INTRODUCED DRAWING.	Drawing by	TuM		Boat	Sub-product code	Product code	Project ID
30.3.2023	TuM	B2: 2004274;	Sheet rev.	3		45	AC: A/C UNIT 3, USA - DIAGRAM	HL	160 / 444
Date of modification	Modified by	Description	Project rev.	C	Copyright by	Boat model	Title	Loc	Sheet

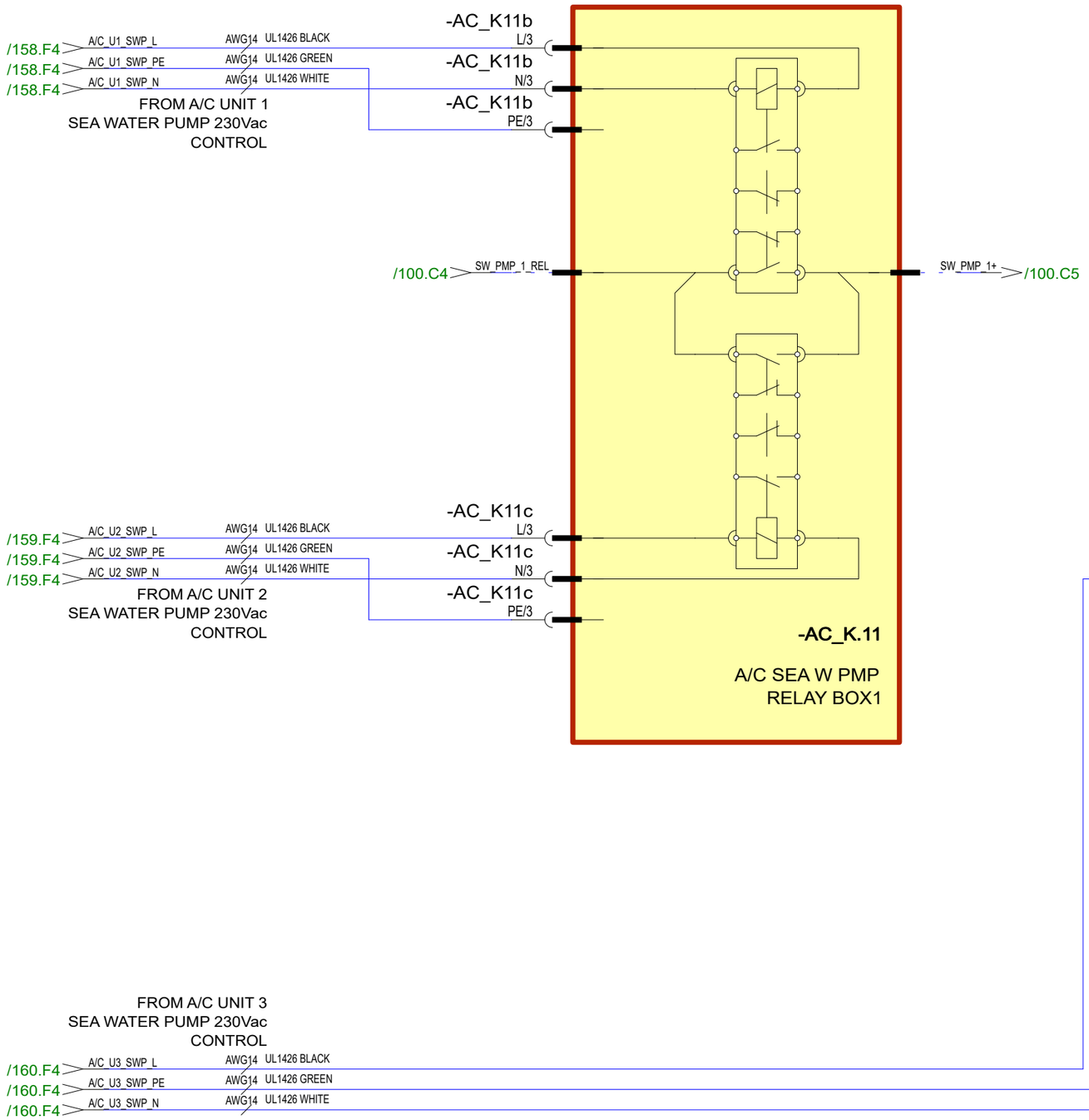

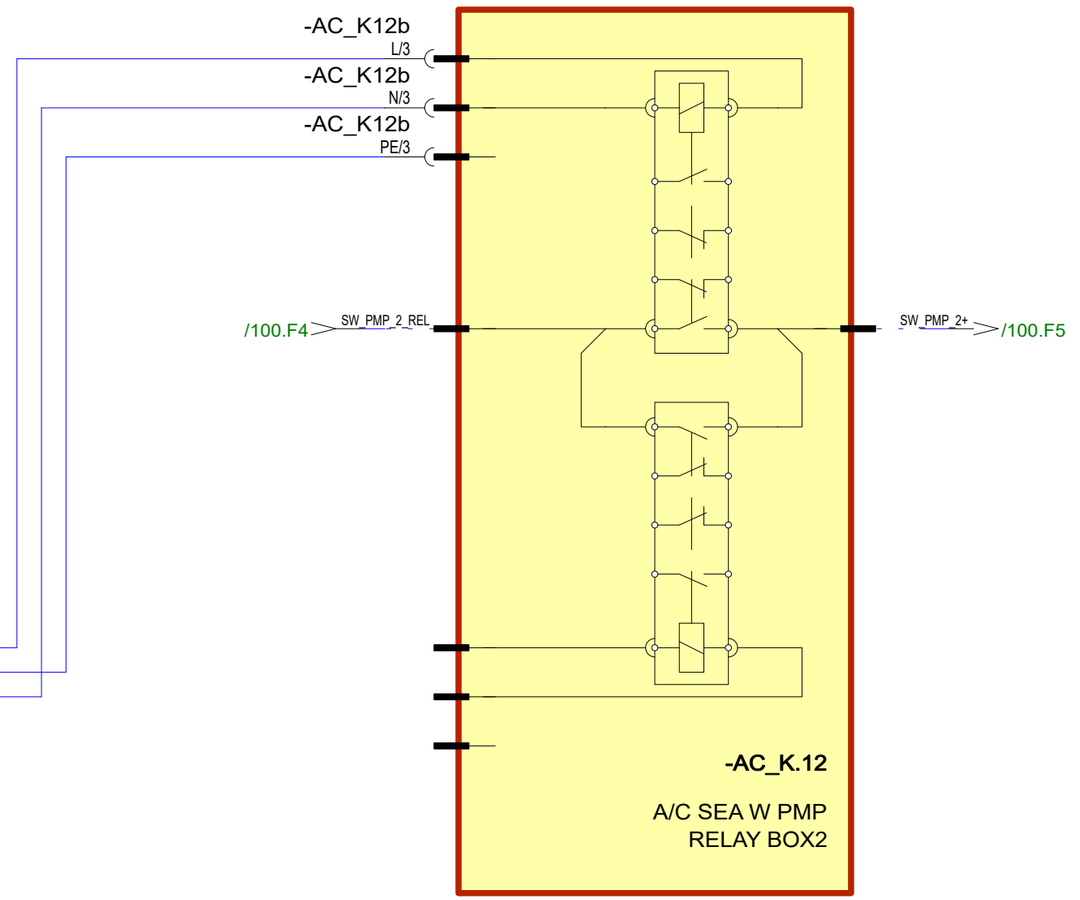

30.10.2023	PF	C3: 2004890; NOT MODIFIED	Date	30.10.2023	NAVIX	Axopar			
24.3.2023	TuM	A1: 2004274; INTRODUCED DRAWING.	Drawing by	TuM					
30.3.2023	TuM	B2: 2004274;	Sheet rev.	3		45	AC: A/C SEA W PUMP RELAY BOX, USA - DIAGRAM	HL	161/ 444
Date of modification	Modified by	Description	Project rev.	C	Copyright by	Boat model	Title	Loc	Sheet

Boat | Sub-product code | Product code | Project ID

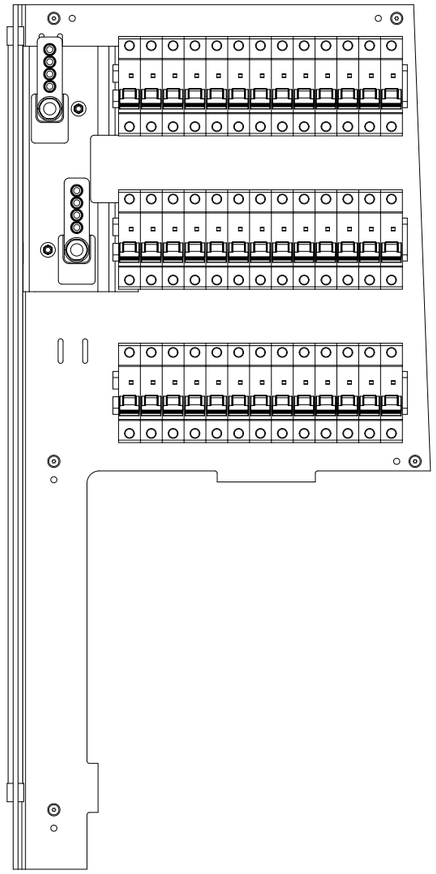

36414 Axopar 45 WARDROBE DC FUSE PANEL

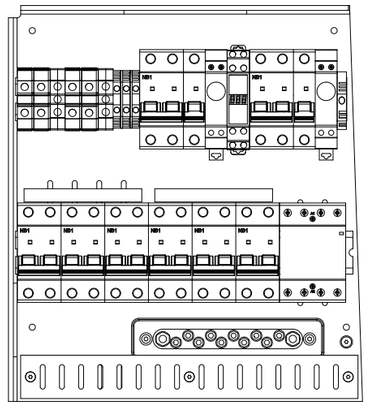

36415 Axopar 45 ZERO EM WARDROBE AC BRK PANEL - EU

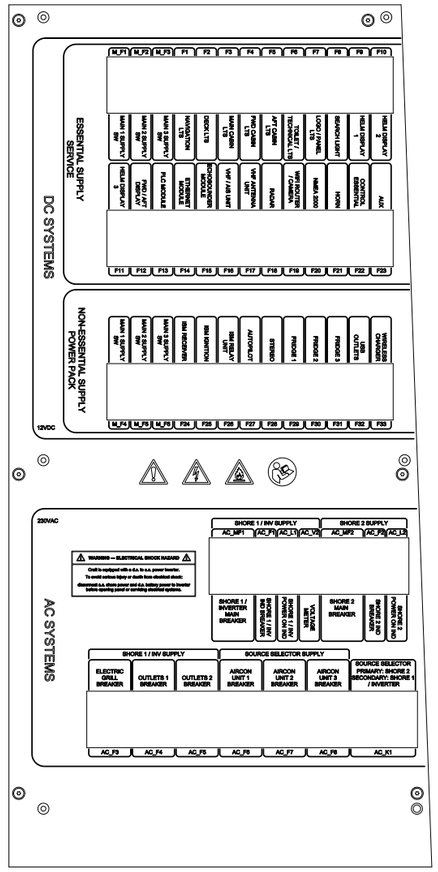

36416 Axopar 45 WARDROBE FUSE PANEL COVER - EU (WOC)

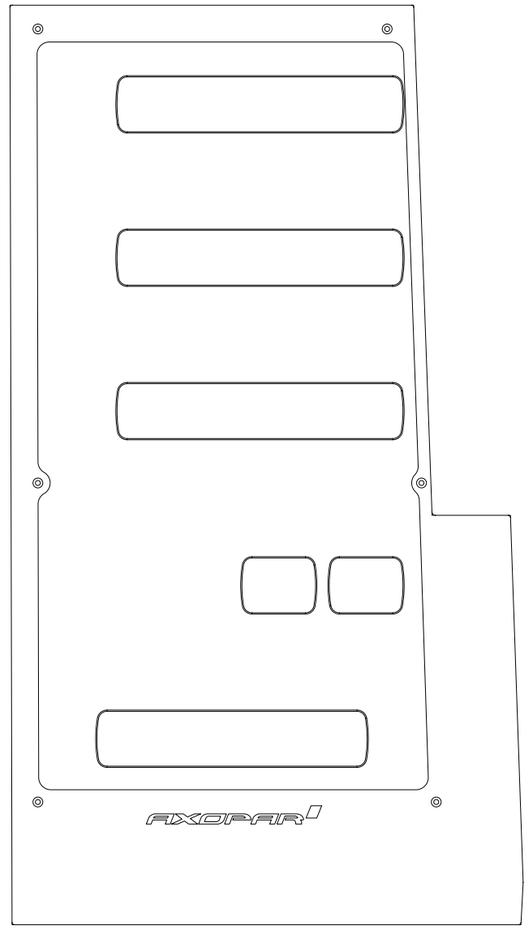

36453 AXOPAR_45_WARDROBE_FUSE_PANEL_WALL_V1

PACK ALL PRODUCTS TO SAME PACKAGE.

6.6.2024	TuM	C3: 2005065; 36415 & 36416 UPDATED.	Date	17.2.2022	NAVIX	Axopar		36369	
13.4.2023	TuM	A1: 2004274; 36453 PANEL ADDED	Drawing by	TuM		Boat	Sub-product code	Product code	Project ID
5.6.2023	TuM	B2: 2004274; 36414 & 36416 UPDATED.	Sheet rev.	3		45	ZERO EM. WARDROBE FUSE PANEL - EU	HL	162 / 444
Date of modification	Modified by	Description	Project rev.	C	Copyright by	Boat model	Title	Loc	Sheet

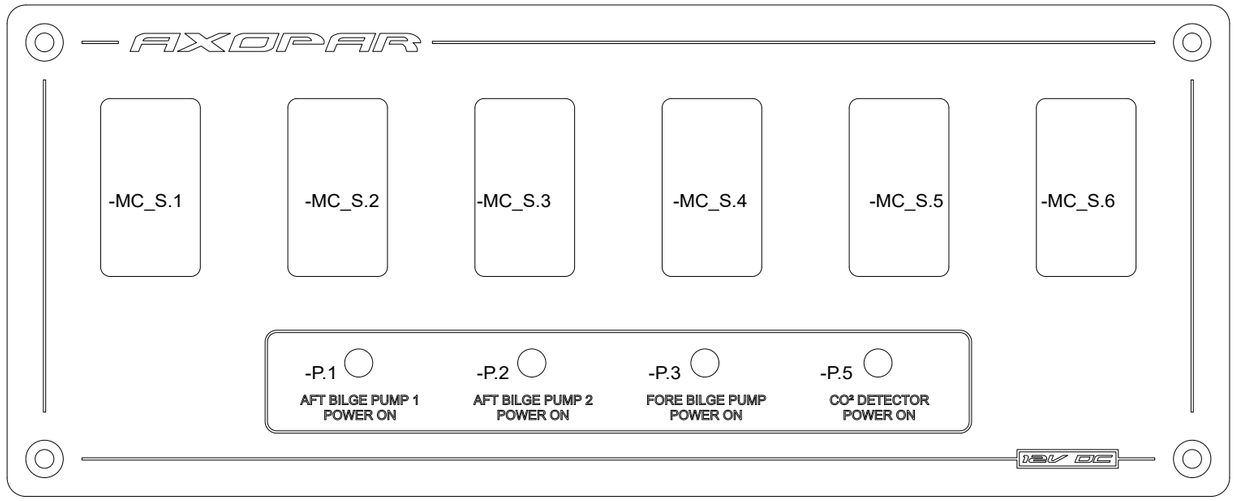

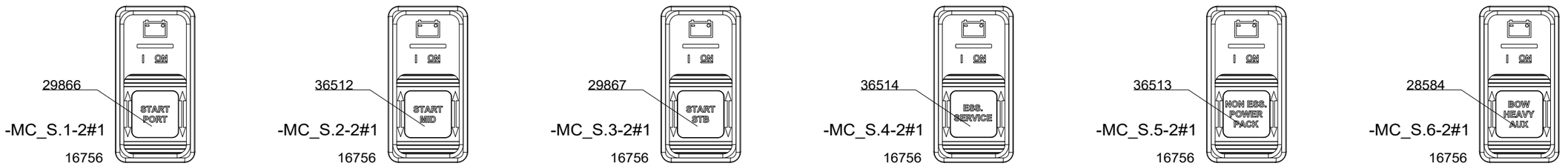

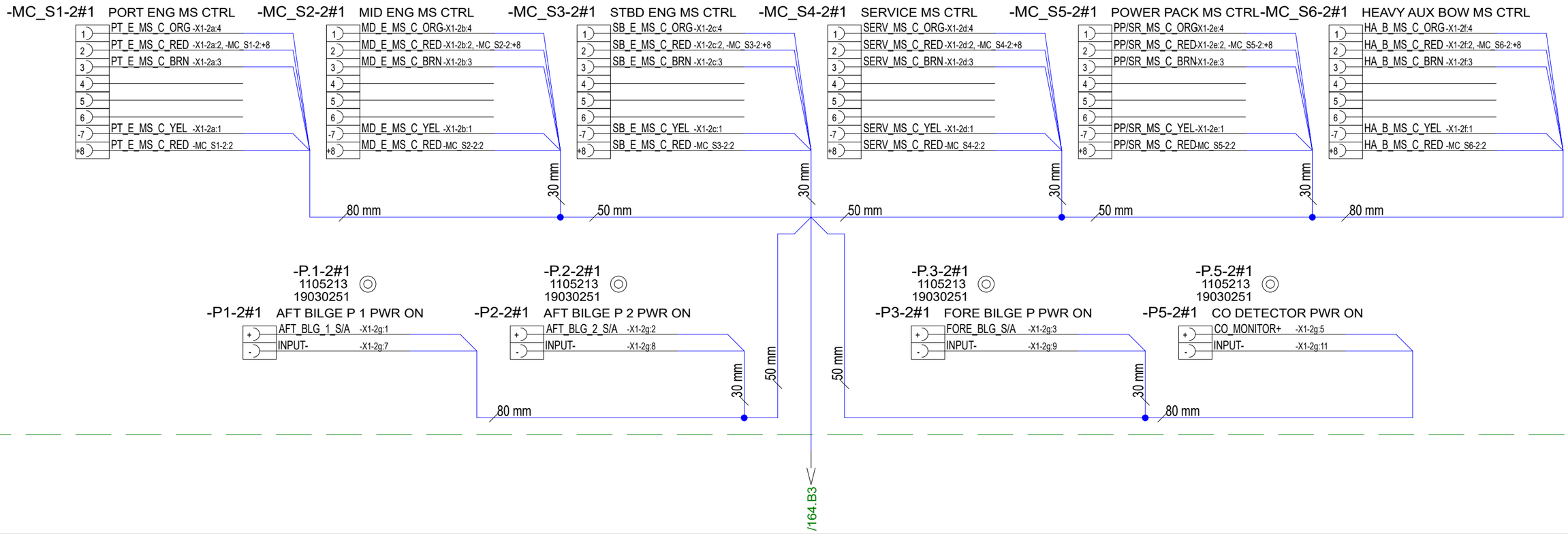

28.2.2022	TuM	A1: 2003713; INTRODUCED DRAWING.	Date	28.2.2022	NAVIX	Axopar	36515	36370	
5.5.2023	RK	B1: 2004274; NOT MODIFIED.	Drawing by	TuM		Boat	Sub-product code	Product code	Project ID
31.5.2024	TuM	C1: 2005065; NOT MODIFED.	Sheet rev.	1	Copyright by	45	MAIN SW UNIT	HL	163 / 444
Date of modification	Modified by	Description	Project rev.	C		Boat model	CONTROL PANEL - ZERO EM. Title	Loc	Sheet

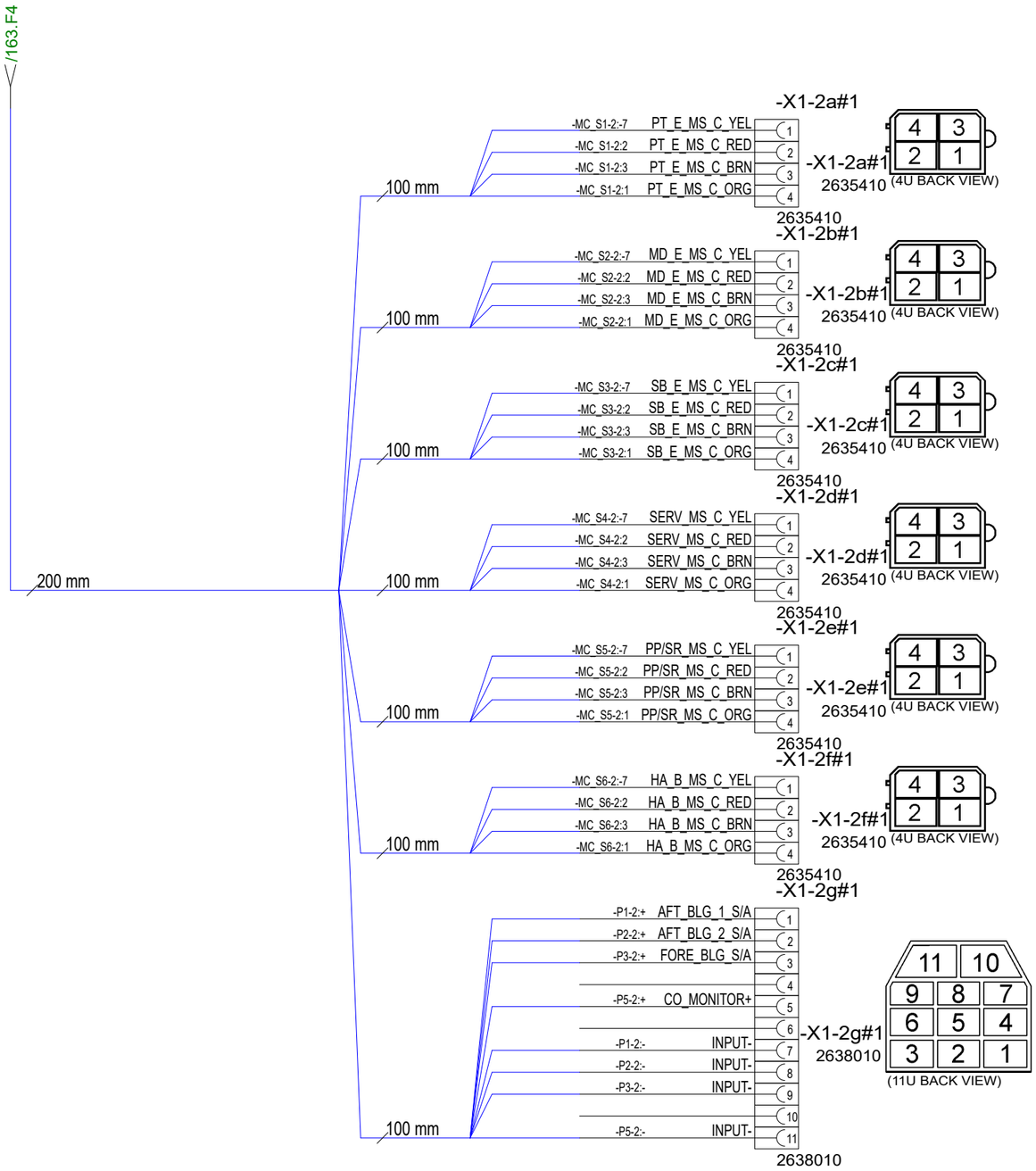

28.2.2022	TuM	A1: 2003713; INTRODUCED DRAWING.	Date	28.2.2022	Copyright by NAVIX	Axopar	36515	36370	
5.5.2023	RK	B1: 2004274; NOT MODIFIED.	Drawing by	TuM		Boat	Sub-product code	Product code	Project ID
31.5.2024	TuM	C1: 2005065; NOT MODIFED.	Sheet rev.	1		45	MAIN SW UNIT	HL	164 / 444
Date of modification	Modified by	Description	Project rev.	C		Boat model	CONTROL PANEL - ZERO EM.	Loc	Sheet
							Title		

PACK ALL PRODUCTS TO SAME PACKAGE

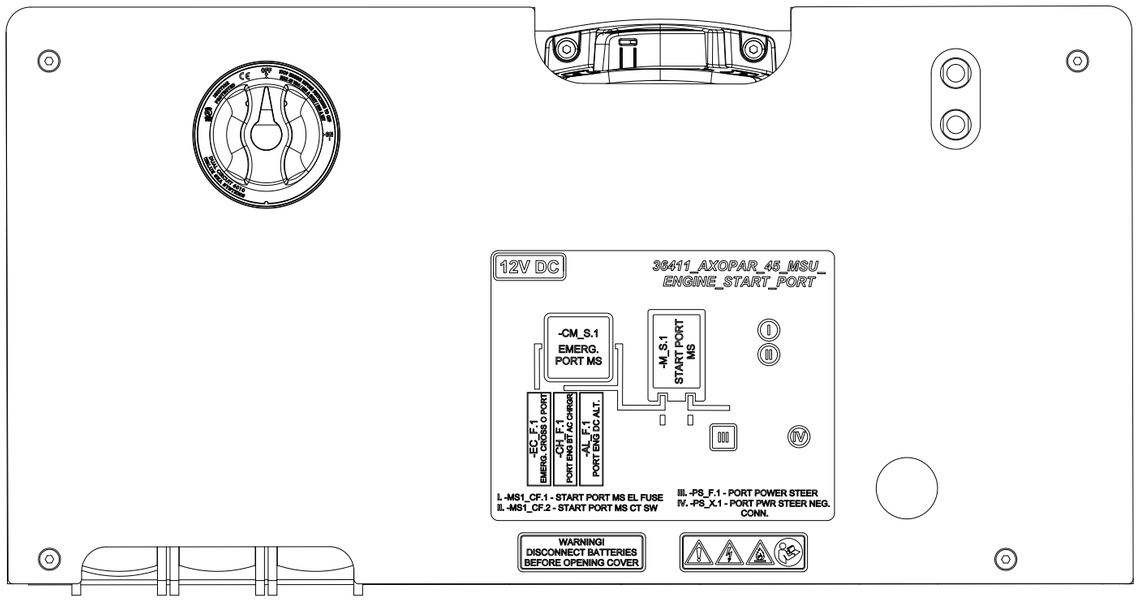

36411 MSU ENGINE START - PORT

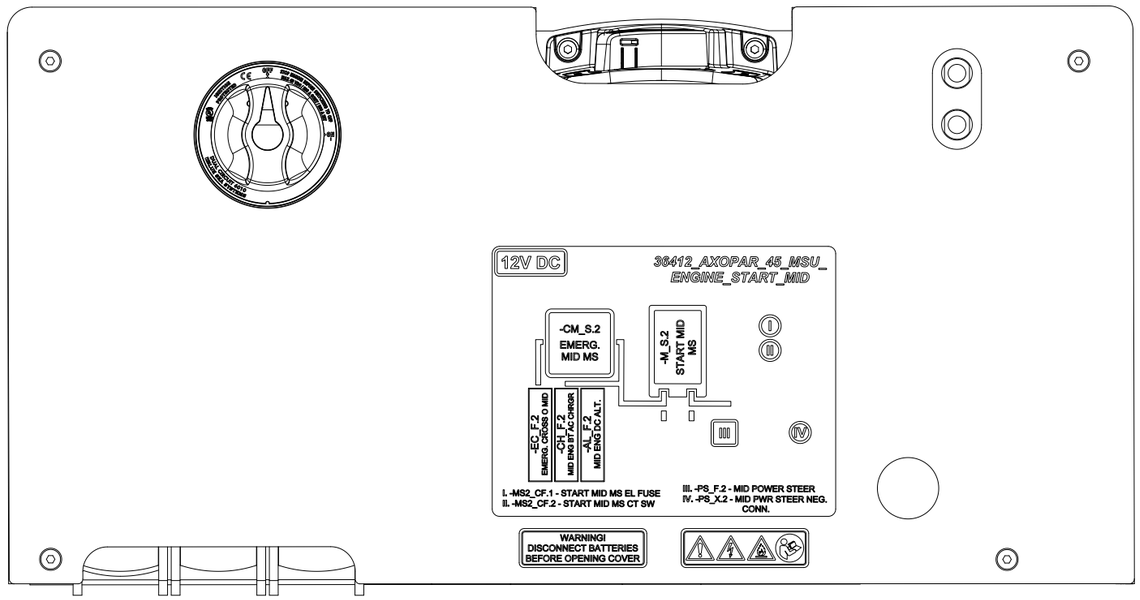

36412 MSU ENGINE START - MID

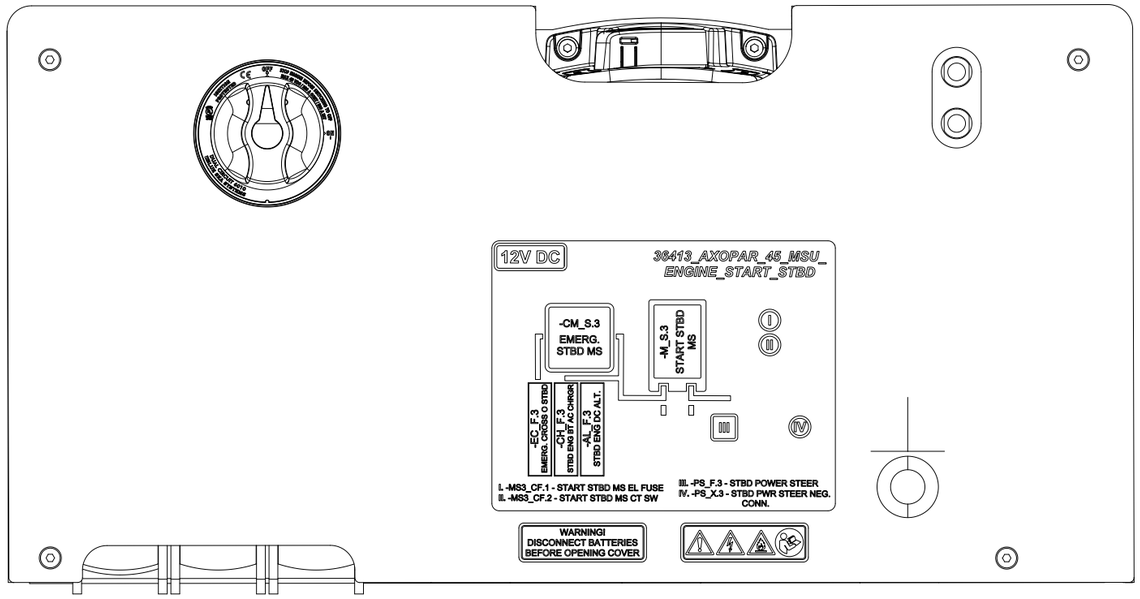

36413 MSU ENGINE START - STBD

Date of modification	Modified by	Description					
5.5.2023	RK	B1: 2004274; INTRODUCED DRAWING.	Date	4.5.2023	Axopar		36410
6.6.2024	TuM	C1: 2005065; NOT MODIFIED.	Drawing by	TuM	Boat	Sub-product code	Product code
			Sheet rev.	1	45	MSU ENGINE START	HL
			Project rev.	C	Boat model	Title	Loc

NAVIX
Copyright by

Project ID

165 / 444
Sheet

GENERAL LAYOUT & LABELS

WIRE ROUTES / CABLE TIES

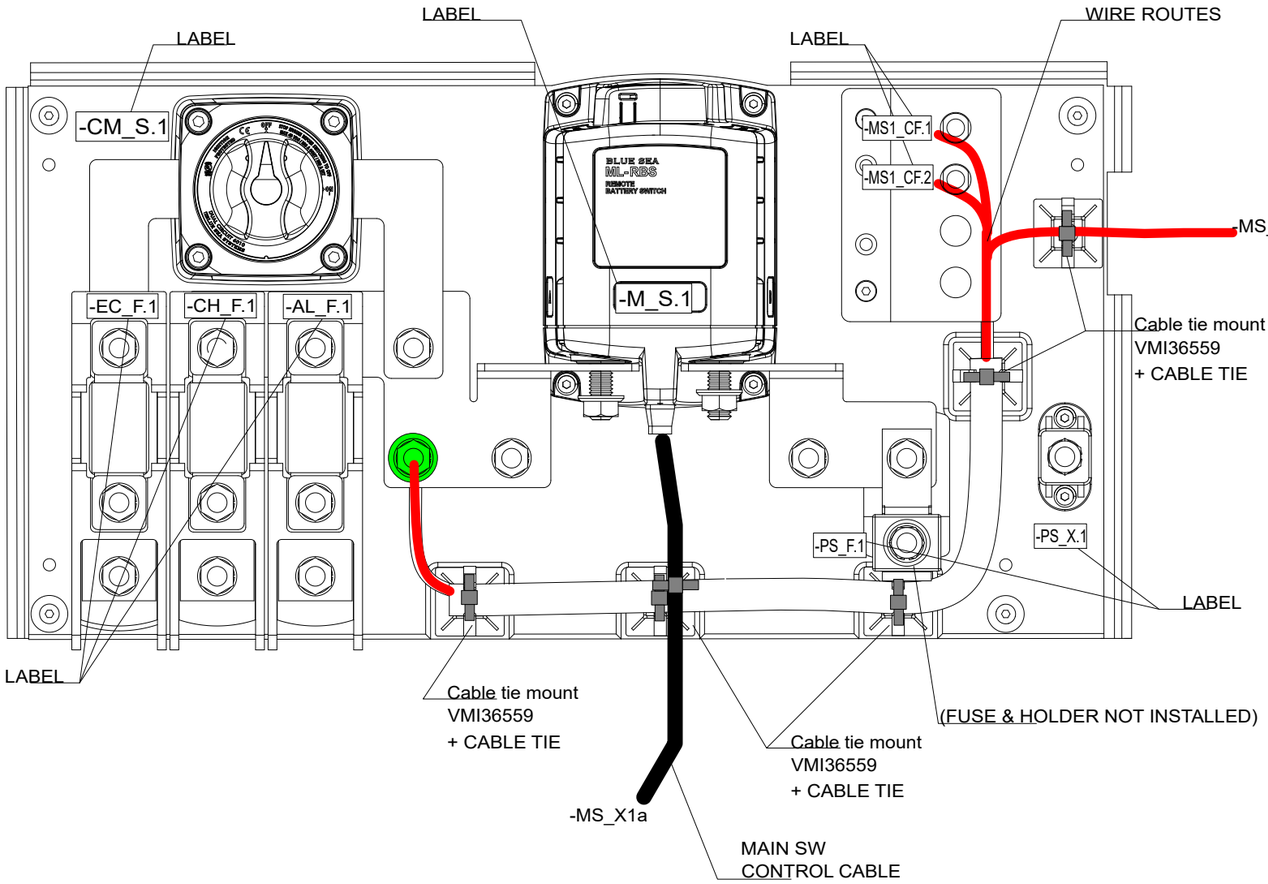

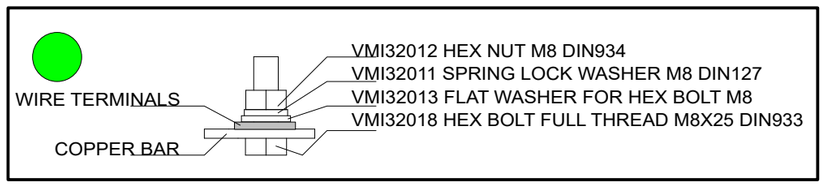

COVER LABEL INSTALLATION

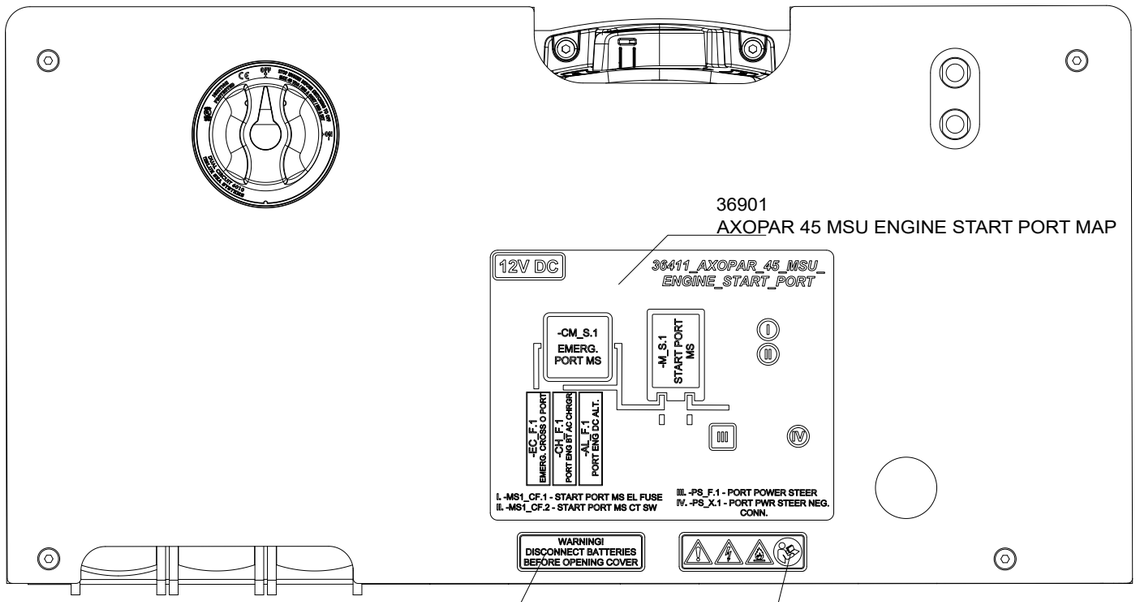

14.6.2022	TuM	A1: 2003713; INTRODUCED DRAWING.	Date	14.6.2022	NAVIX	Axopar	SEE EXP VIEW	36411	
3.5.2023	RK	B1: 2004274; NOT MODIFIED.	Drawing by	TuM		Boat	Sub-product code	Product code	Project ID
4.12.2023	PF	C2: 2004890; V8 fuses moved to product 40364	Sheet rev.	2		45	MSU ENGINE START - PORT	HL	166 / 444
Date of modification	Modified by	Description	Project rev.	C	Copyright by	Boat model	Title	Loc	Sheet

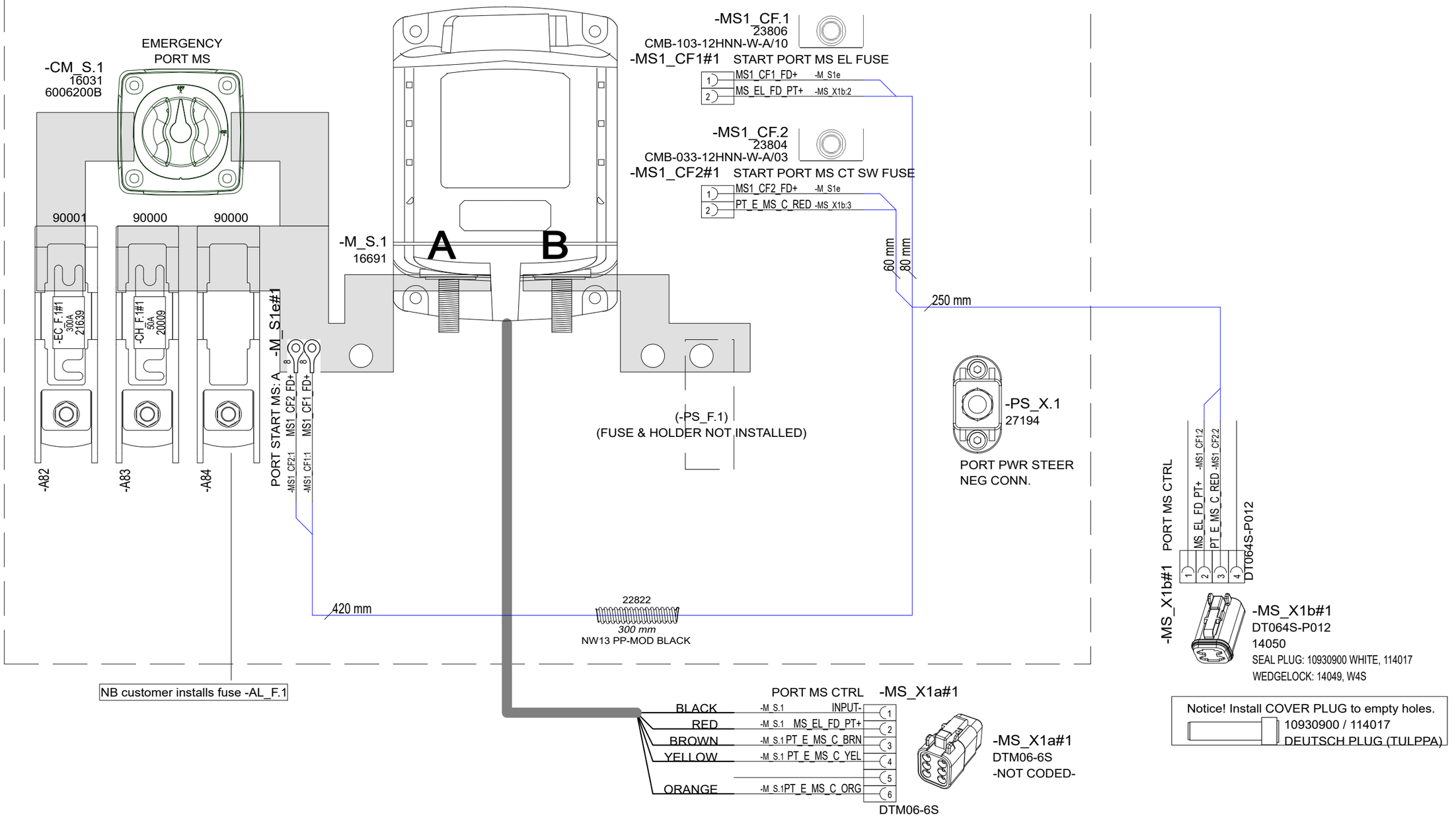

14.6.2022	TuM	A1: 2003713; INTRODUCED DRAWING.	Date	14.6.2022	NAVIX	Axopar	SEE EXP VIEW	36411	
3.5.2023	RK	B1: 2004274; NOT MODIFIED.	Drawing by	TuM		Boat	Sub-product code	Product code	Project ID
4.12.2023	PF	C2: 2004890; V8 fuses moved to product 40364	Sheet rev.	2		45	MSU ENGINE START - PORT	HL	167 / 444
Date of modification	Modified by	Description	Project rev.	C	Copyright by	Boat model	Title	Loc	Sheet

EXP VIEW

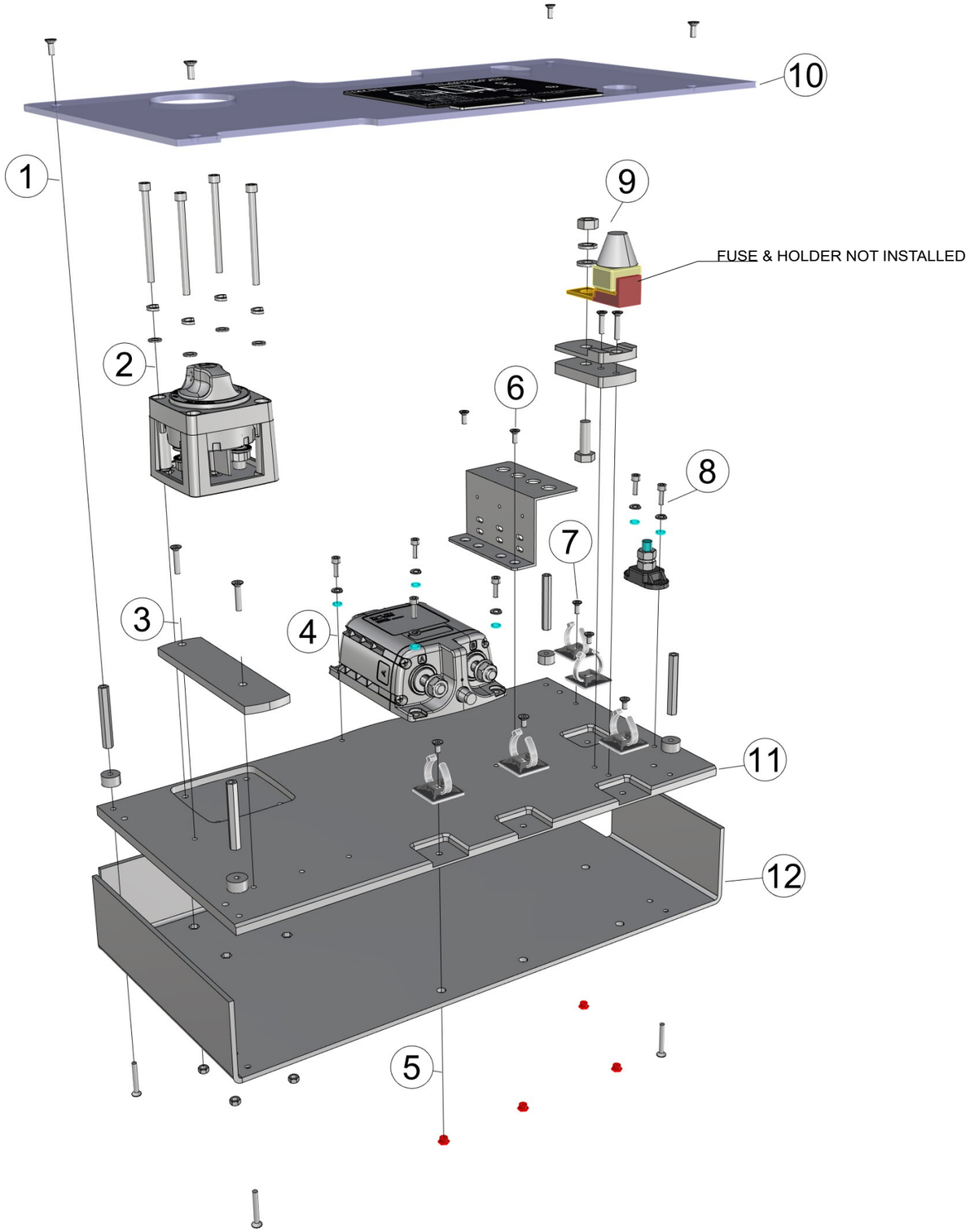

36411_AXOPAR_45_MSU_ENGINE_START

1. 4PCS VMI30914 COUNTERSUNK HEAD SCREW HEX SOCKET M4X10 DIN7991
   4PCS VMI32041 EXTENSION BOLT M4 L-50
   4PCS 29063_NAVIX_LINE_8MM_WASHER_V1
   4PCS VMI30920 COUNTERSUNK HEAD SCREW HEX SOCKET M4X30 DIN7991

2. 4PCS VMI35428 HEX SOCKET HEAD CAP SCREW M5X65 DIN912
   4PCS VMI31540 SPRING LOCK WASHER M5 DIN127
   4PCS VMI31541 FLAT WASHER FOR HEX BOLTS AND NUTS M5 DIN125A
   - MAIN SWITCH (AS IN DIAGRAM) -
   4PCS VMI31538 HEX NUT M5 DIN934

3. 2PCS VMI30918 COUNTERSUNK HEAD SCREW HEX SOCKET M4X20 DIN7991
 (USE WITH ANL-HOLDER INSTEAD OF REGULAR ONES!)
   1PC 36824_NAVIX_LINE_ANL_HOLDER_TYPE_SERIES_RAISER_V1
 (PLACE UNDER ANL-HOLDER)

4. 4PCS VMI30944 HEX SOCKET HEAD CAP SCREW M4X12 DIN912
   4PCS VMI30904 SPRING LOCK WASHER M4 DIN127
   4PCS VMI30906 FLAT WASHER FOR HEX BOLTS AND NUTS M4 DIN125A
 - MAIN SWITCH (AS IN DIAGRAM) -

5. 4PCS VMI30913 COUNTERSUNK HEAD SCREW HEX SOCKET M4X8 DIN7991
   - ZIPTIE AND -HOLDER (AS IN DIAGRAM) -
   4PCS 9872 ETSOS M4X4

6. 2PCS VMI30914 COUNTERSUNK HEAD SCREW HEX SOCKET M4X10 DIN7991
   1PC 33383_NAVIX_LINE_MSU_FUSE_HOLDER

7. 1PC VMI30914 COUNTERSUNK HEAD SCREW HEX SOCKET M4X10 DIN7991
 - ZIPTIE AND -HOLDER (AS IN DIAGRAM) -

8. 2PCS VMI30944 HEX SOCKET HEAD CAP SCREW M4X12 DIN912
   2PCS VMI30904 SPRING LOCK WASHER M4 DIN127
   2PCS VMI30906 FLAT WASHER FOR HEX BOLTS AND NUTS M4 DIN125A

9. 1PC VMI32012 HEX NUT M8 DIN934
   1PC VMI32011 SPRING LOCK WASHER M8 DIN127
   1PC VMI32013 FLAT WASHER FOR HEX BOLT
 - FUSE & HOLDER (AS IN DIAGRAM) -
   1PC VMI30917 COUNTERSUNK HEAD SCREW HEX SOCKET M4X16 DIN7991
   1PC VMI30918 COUNTERSUNK HEAD SCREW HEX SOCKET M4X20 DIN7991
   1PC 36825_NAVIX_LINE_CUBE_FUSE_HOLDER_BASE_V1
   1PC 36826_NAVIX_LINE_CUBE_FUSE_HOLDER_BOTTOM_V1

10. 1PC 36821_AXOPAR_45_MSU_ENGINE_START_COVER_V1
 + LABELS (AS IN DIAGRAM)

11. 1PC 36822_AXOPAR_45_MSU_ENGINE_START_BASE_V1

12. 1PC 36823_AXOPAR_45_MSU_ENGINE_START_BACK_V1

Date of modification	Modified by	Description
14.6.2022	TuM	A1: 2003713; INTRODUCED DRAWING.
3.5.2023	RK	B1: 2004274; NOT MODIFIED.
4.12.2023	PF	C2: 2004890; V8 fuses moved to product 40364

Date	14.6.2022
Drawing by	TuM
Sheet rev.	2
Project rev.	C

Copyright by

NAVIX

Axopar Boat	SEE EXP VIEW Sub-product code	36411 Product code	Project ID	
45 Boat model	MSU ENGINE START - PORT Title	HL Loc	168 / 444 Sheet	

EXP VIEW

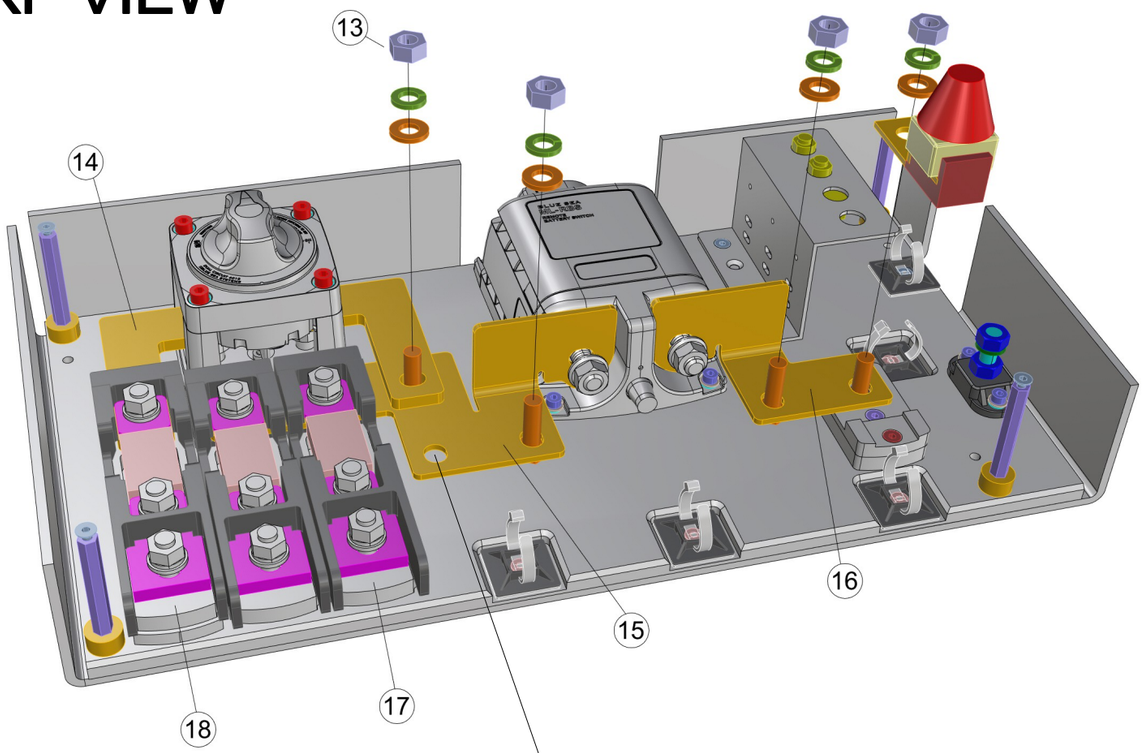

13. 4PCS VMI32012 HEX NUT M8 DIN934
    4PCS VMI32011 SPRING LOCK WASHER M8 DIN127
    4PCS VMI32013 FLAT WASHER FOR HEX BOLT M8
    4PCS VMI32018 HEX BOLT FULL THREAD M8X25 DIN933

14. 2PCS 36927_NAVIX_LINE_BUS_BAR_ANGLE_V1

15. 1PC 36929_NAVIX_LINE_BUS_BAR_TYPE3C_LEFT_5X_V1

16. 1PC 36928_NAVIX_LINE_BUS_BAR_TYPE3_RIGHT_2X_V1

17. 2PC 90000_NAVIX_LINE_ANL_HOLDER_TYPE3_V1

18. 1PC 90001_NAVIX_LINE_ANL_HOLDER_TYPE5_V1

1.6.2022 / TS

ASSEMBLED PANEL

(WITHOUT WIRING)

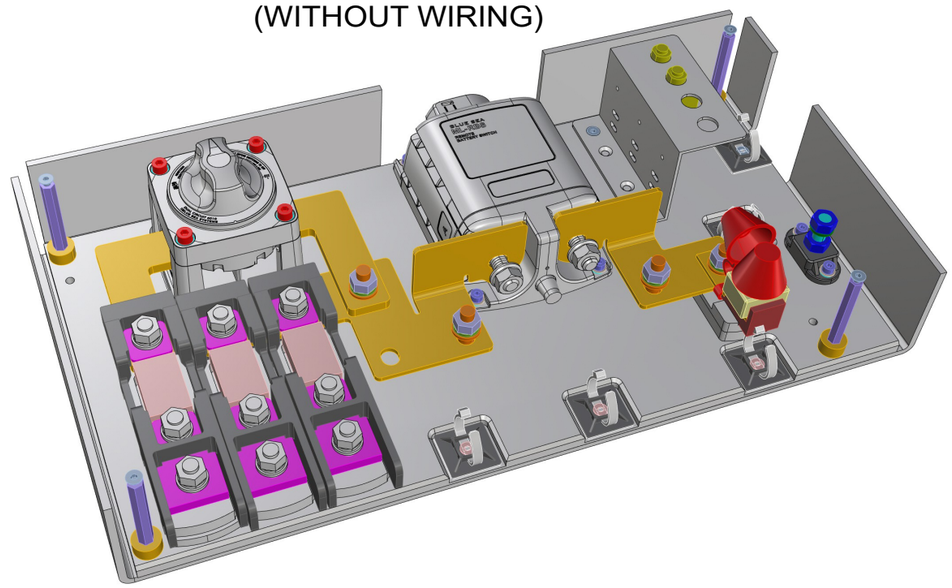

Date of modification	Modified by	Description
14.6.2022	TuM	A1: 2003713; INTRODUCED DRAWING.
3.5.2023	RK	B1: 2004274; NOT MODIFIED.
4.12.2023	PF	C2: 2004890; V8 fuses moved to product 40364

Date	14.6.2022
Drawing by	TuM
Sheet rev.	2
Project rev.	C

Copyright by

Axopar Boat	SEE EXP VIEW Sub-product code	36411 Product code	Project ID	
45 Boat model	MSU ENGINE START - PORT Title	HL Loc	169 / 444 Sheet	

GENERAL LAYOUT & LABELS
WIRE ROUTES / CABLE TIES

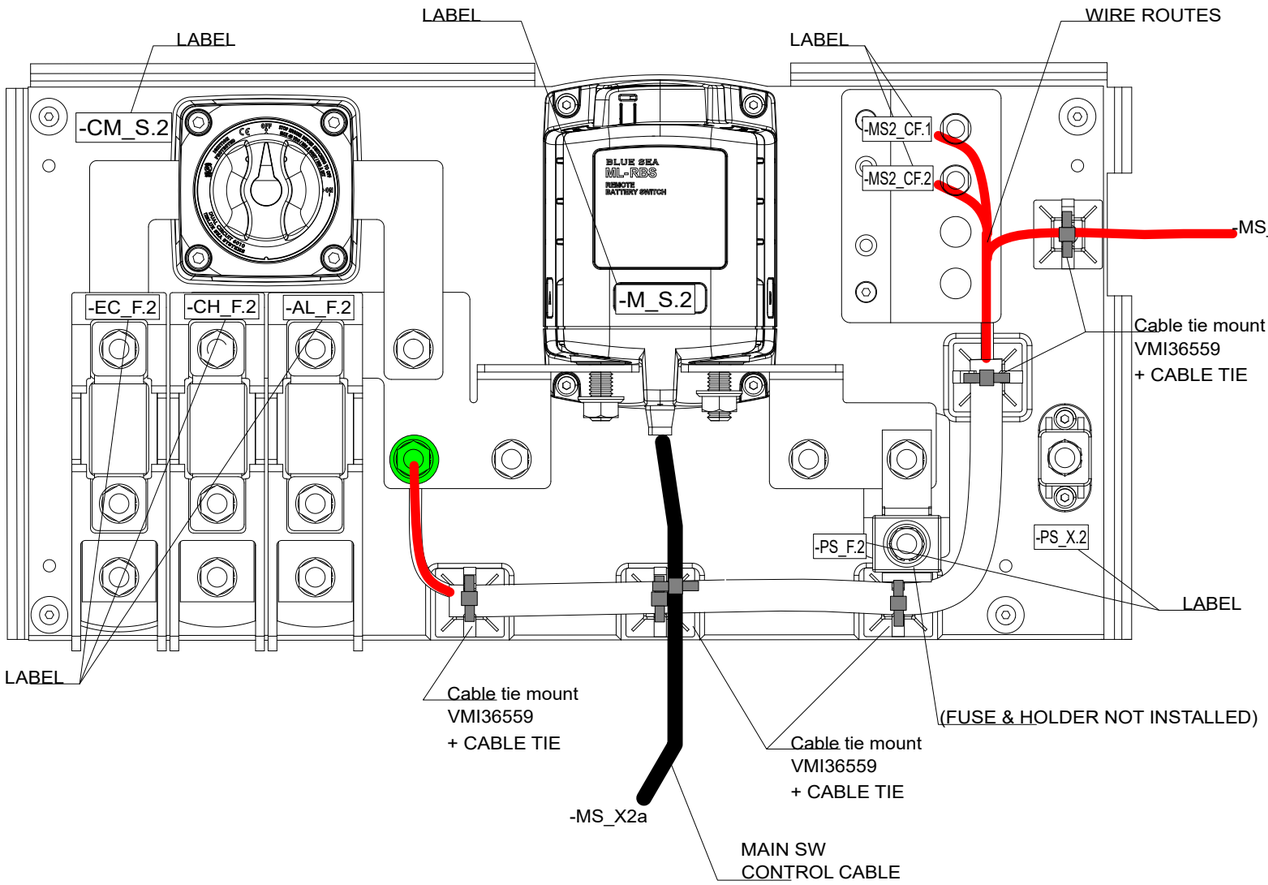

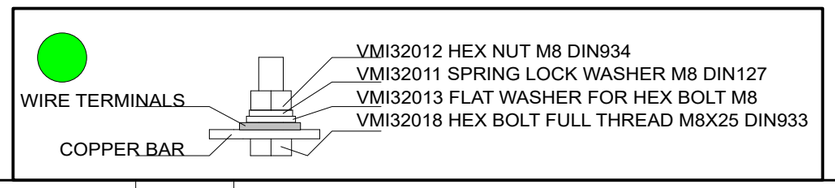

COVER LABEL INSTALLATION

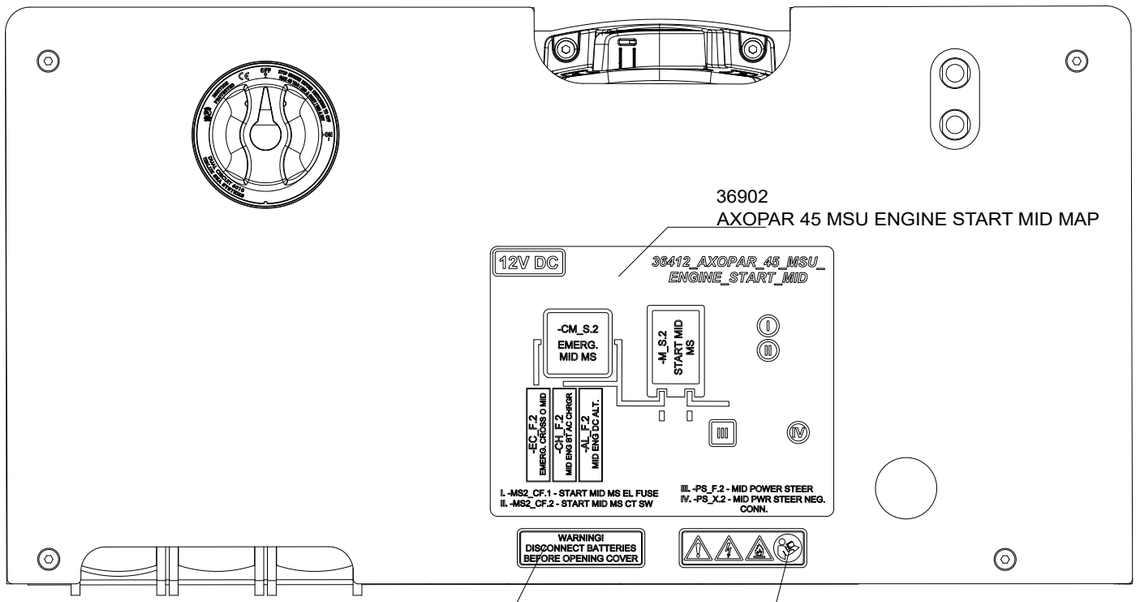

27.6.2022	TuM	A1: 2003713; INTRODUCED DRAWING.	Date	27.6.2022	NAVIX	Axopar	SEE EXP VIEW	36412	
3.5.2023	RK	B1: 2004274; NOT MODIFIED.	Drawing by	TuM		Boat	Sub-product code	Product code	Project ID
4.12.2023	PF	C2: 2004890; V8 fuses moved to product 40364	Sheet rev.	2		45	MSU ENGINE START - MID	HL	170 / 444
Date of modification	Modified by	Description	Project rev.	C	Copyright by	Boat model	Title	Loc	Sheet

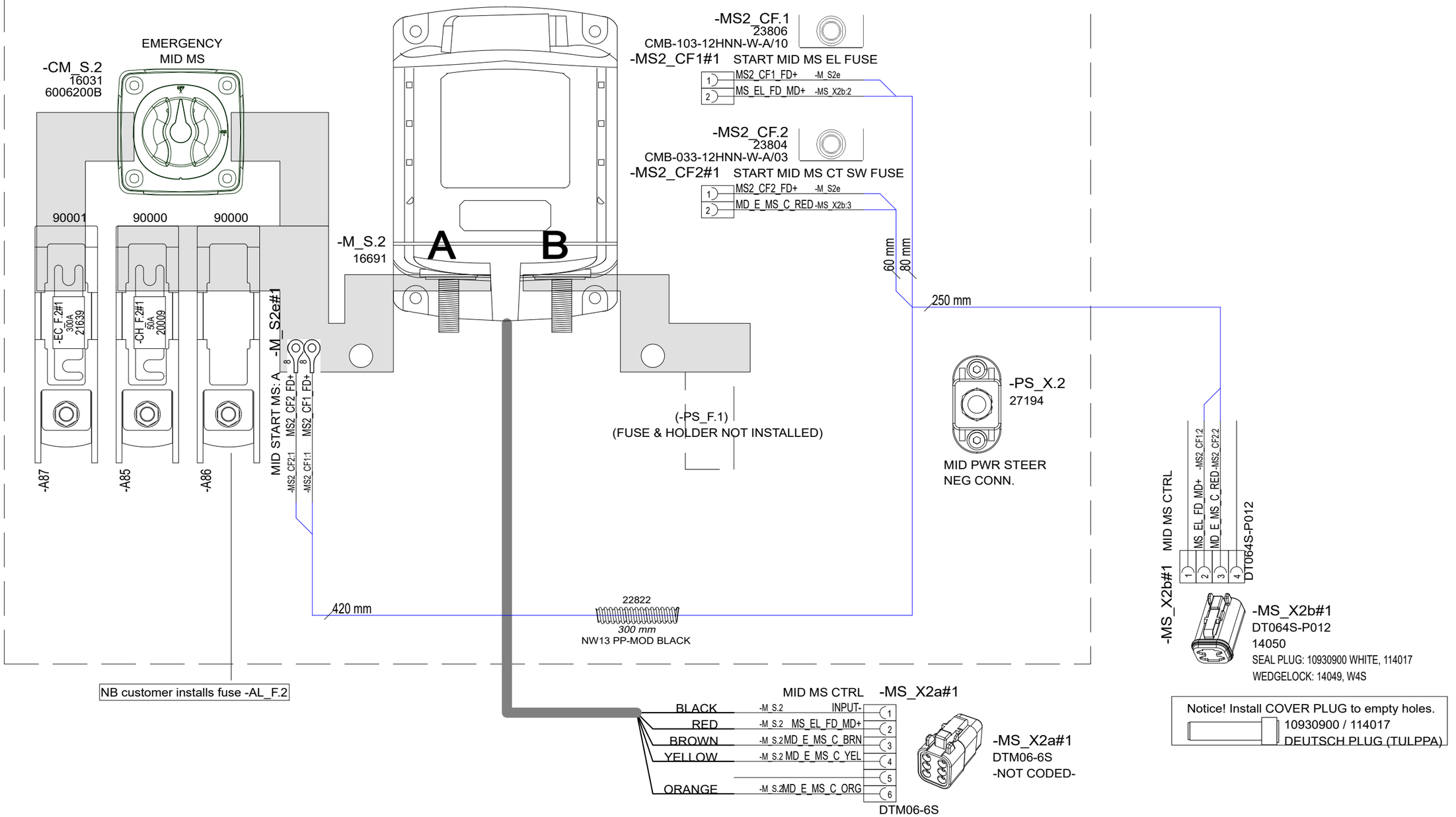

Date of modification	Modified by	Description						
27.6.2022	TuM	A1: 2003713; INTRODUCED DRAWING.	Date	27.6.2022	NAVIX	Axopar	SEE EXP VIEW	36412
3.5.2023	RK	B1: 2004274; NOT MODIFIED.	Drawing by	TuM		Boat	Sub-product code	Product code
4.12.2023	PF	C2: 2004890; V8 fuses moved to product 40364	Sheet rev.	2		45	MSU ENGINE START - MID	HL
			Project rev.	C	Copyright by	Boat model	Title	Loc
								Project ID
								171/ 444 Sheet

EXP VIEW

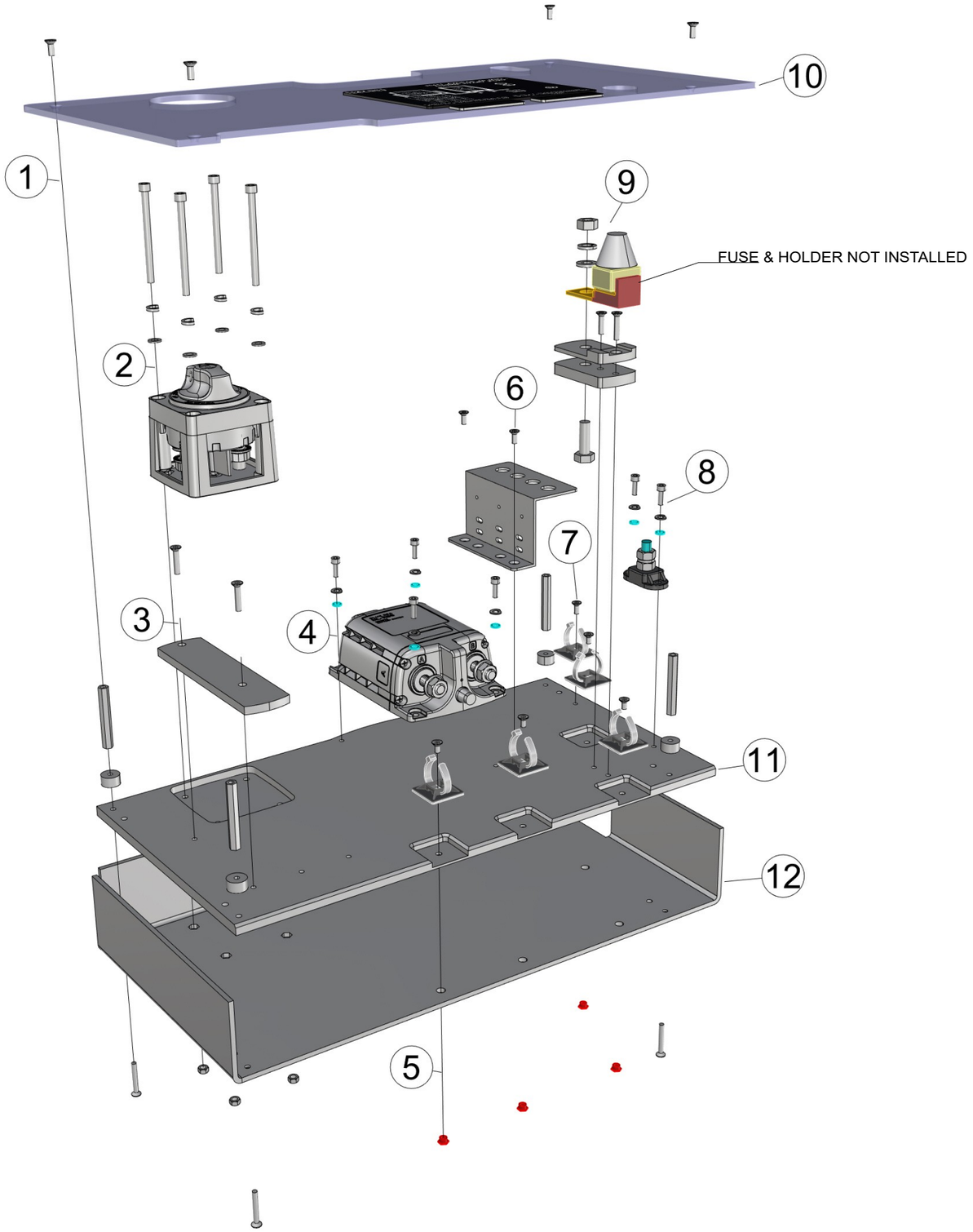

36412_AXOPAR_45_MSU_ENGINE_START

1. 4PCS VMI30914 COUNTERSUNK HEAD SCREW HEX SOCKET M4X10 DIN7991
   4PCS VMI32041 EXTENSION BOLT M4 L-50
   4PCS 29063_NAVIX_LINE_8MM_WASHER_V1
   4PCS VMI30920 COUNTERSUNK HEAD SCREW HEX SOCKET M4X30 DIN7991

2. 4PCS VMI35428 HEX SOCKET HEAD CAP SCREW M5X65 DIN912
   4PCS VMI31540 SPRING LOCK WASHER M5 DIN127
   4PCS VMI31541 FLAT WASHER FOR HEX BOLTS AND NUTS M5 DIN125A
   - MAIN SWITCH (AS IN DIAGRAM) -
   4PCS VMI31538 HEX NUT M5 DIN934

3. 2PCS VMI30918 COUNTERSUNK HEAD SCREW HEX SOCKET M4X20 DIN7991
 (USE WITH ANL-HOLDER INSTEAD OF REGULAR ONES!)
   1PC 36824_NAVIX_LINE_ANL_HOLDER_TYPE_SERIES_RAISER_V1
 (PLACE UNDER ANL-HOLDER)

4. 4PCS VMI30944 HEX SOCKET HEAD CAP SCREW M4X12 DIN912
   4PCS VMI30904 SPRING LOCK WASHER M4 DIN127
   4PCS VMI30906 FLAT WASHER FOR HEX BOLTS AND NUTS M4 DIN125A
 - MAIN SWITCH (AS IN DIAGRAM) -

5. 4PCS VMI30913 COUNTERSUNK HEAD SCREW HEX SOCKET M4X8 DIN7991
   - ZIPTIE AND -HOLDER (AS IN DIAGRAM) -
   4PCS 9872 ETSOS M4X4

6. 2PCS VMI30914 COUNTERSUNK HEAD SCREW HEX SOCKET M4X10 DIN7991
   1PC 33383_NAVIX_LINE_MSU_FUSE_HOLDER

7. 1PC VMI30914 COUNTERSUNK HEAD SCREW HEX SOCKET M4X10 DIN7991
 - ZIPTIE AND -HOLDER (AS IN DIAGRAM) -

8. 2PCS VMI30944 HEX SOCKET HEAD CAP SCREW M4X12 DIN912
   2PCS VMI30904 SPRING LOCK WASHER M4 DIN127
   2PCS VMI30906 FLAT WASHER FOR HEX BOLTS AND NUTS M4 DIN125A

9. 1PC VMI32012 HEX NUT M8 DIN934
   1PC VMI32011 SPRING LOCK WASHER M8 DIN127
   1PC VMI32013 FLAT WASHER FOR HEX BOLT
 - FUSE & HOLDER (AS IN DIAGRAM) -
   1PC VMI30917 COUNTERSUNK HEAD SCREW HEX SOCKET M4X16 DIN7991
   1PC VMI30918 COUNTERSUNK HEAD SCREW HEX SOCKET M4X20 DIN7991
   1PC 36825_NAVIX_LINE_CUBE_FUSE_HOLDER_BASE_V1
   1PC 36826_NAVIX_LINE_CUBE_FUSE_HOLDER_BOTTOM_V1

10. 1PC 36821_AXOPAR_45_MSU_ENGINE_START_COVER_V1
 + LABELS (AS IN DIAGRAM)

11. 1PC 36822_AXOPAR_45_MSU_ENGINE_START_BASE_V1

12. 1PC 36823_AXOPAR_45_MSU_ENGINE_START_BACK_V1

Date of modification	Modified by	Description
27.6.2022	TuM	A1: 2003713; INTRODUCED DRAWING.
3.5.2023	RK	B1: 2004274; NOT MODIFIED.
4.12.2023	PF	C2: 2004890; V8 fuses moved to product 40364

Date	27.6.2022
Drawing by	TuM
Sheet rev.	2
Project rev.	C

Copyright by NAVIX

Axopar Boat	SEE EXP VIEW Sub-product code	36412 Product code	Project ID	
45 Boat model	MSU ENGINE START - MID Title	HL Loc	172 / 444 Sheet	

EXP VIEW

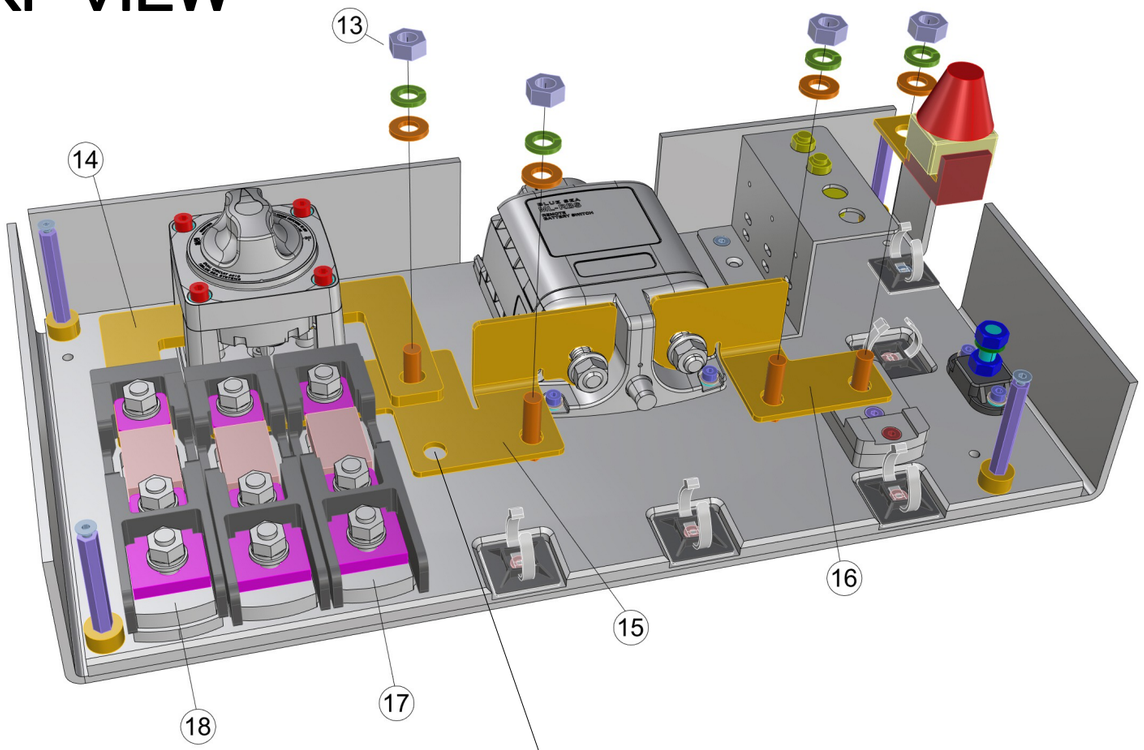

13. 4PCS VMI32012 HEX NUT M8 DIN934
    4PCS VMI32011 SPRING LOCK WASHER M8 DIN127
    4PCS VMI32013 FLAT WASHER FOR HEX BOLT M8
    4PCS VMI32018 HEX BOLT FULL THREAD M8X25 DIN933

14. 2PCS 36927_NAVIX_LINE_BUS_BAR_ANGLE_V1

15. 1PC 36929_NAVIX_LINE_BUS_BAR_TYPE3C_LEFT_5X_V1

16. 1PC 36928_NAVIX_LINE_BUS_BAR_TYPE3_RIGHT_2X_V1

17. 2PC 90000_NAVIX_LINE_ANL_HOLDER_TYPE3_V1

18. 1PC 90001_NAVIX_LINE_ANL_HOLDER_TYPE5_V1

1.6.2022 / TS

ASSEMBLED PANEL

(WITHOUT WIRING)

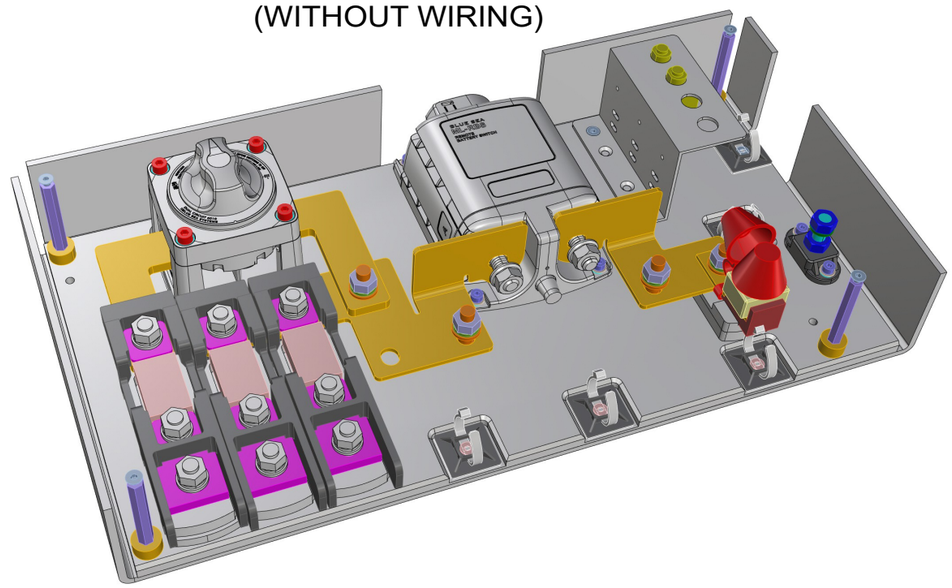

Date of modification	Modified by	Description						
27.6.2022	TuM	A1: 2003713; INTRODUCED DRAWING.	Date	27.6.2022	Copyright by	Axopar	SEE EXP VIEW	36412	Project ID
3.5.2023	RK	B1: 2004274; NOT MODIFIED.	Drawing by	TuM		Boat	Sub-product code	Product code	
4.12.2023	PF	C2: 2004890; V8 fuses moved to product 40364	Sheet rev.	2		45	MSU ENGINE START - MID	HL	173 / 444
			Project rev.	C		Boat model	Title	Loc	Sheet

GENERAL LAYOUT & LABELS
WIRE ROUTES / CABLE TIES

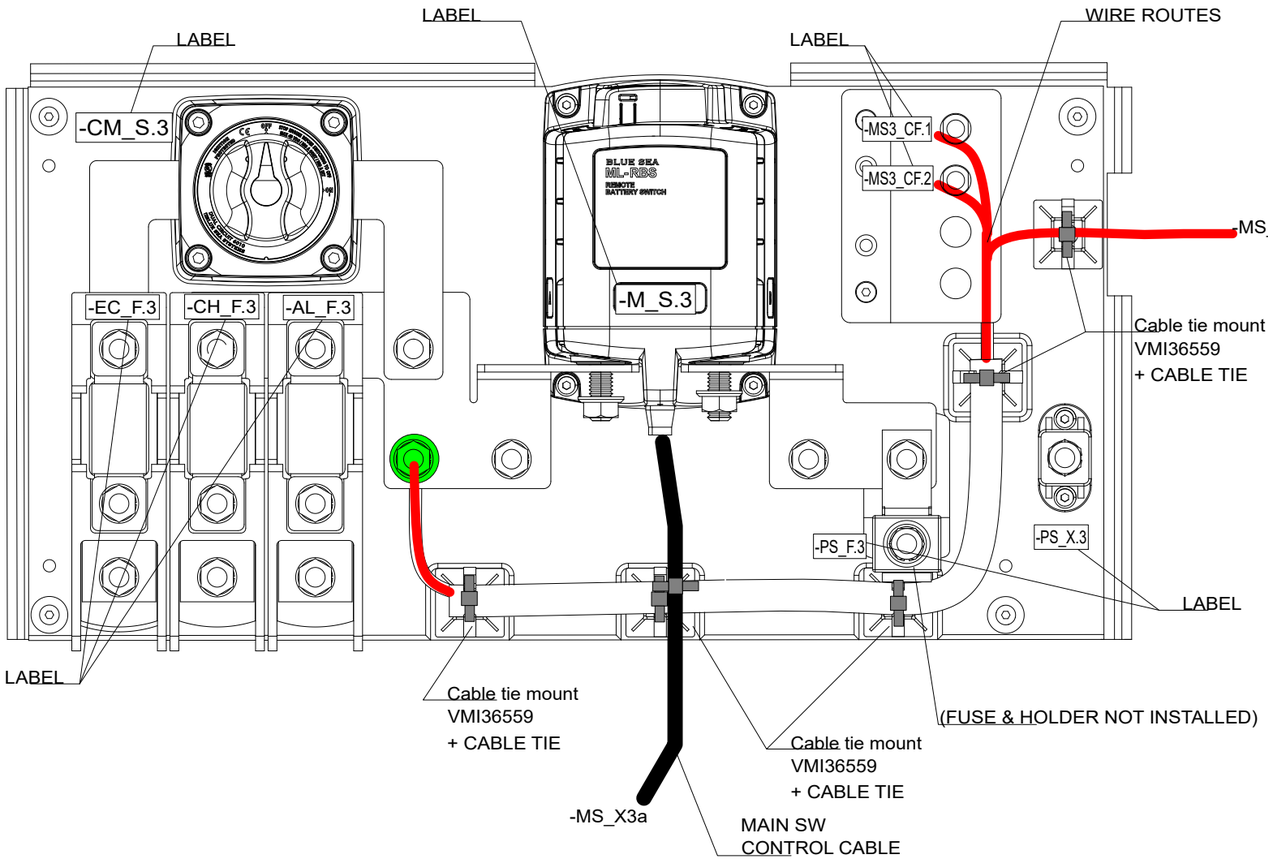

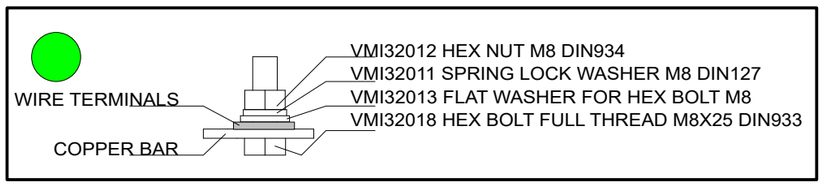

COVER LABEL INSTALLATION

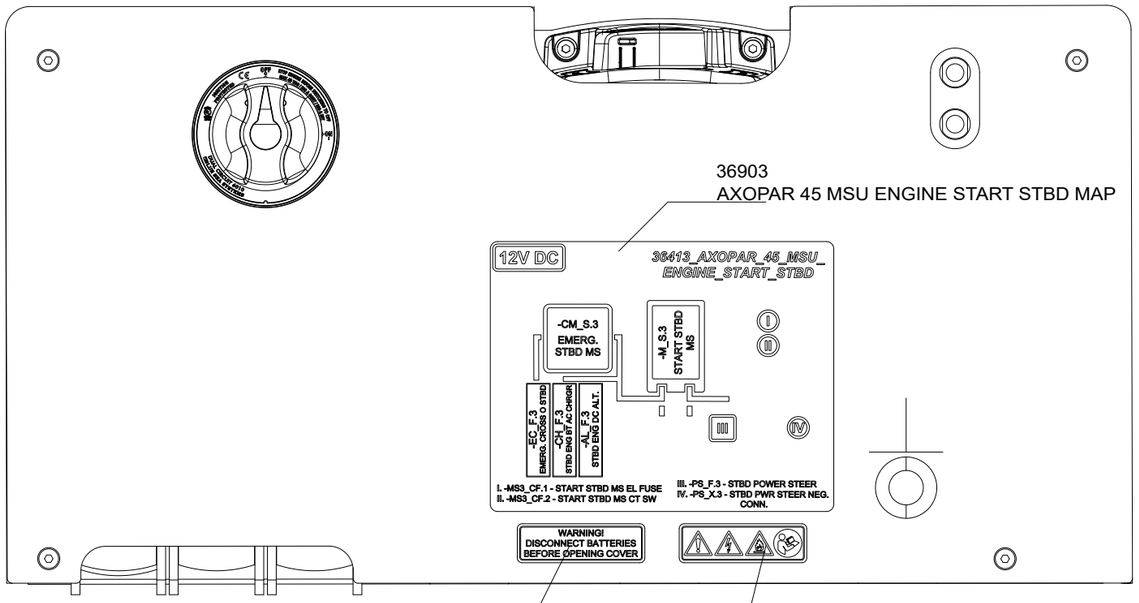

36873
NAVIX LINE WARNING LABEL FOR COVER

36874
NAVIX LINE WARNING LABEL SYMBOLS

27.6.2022	TuM	A1: 2003713; INTRODUCED DRAWING.	Date	27.6.2022	NAVIX	Axopar	SEE EXP VIEW	36413	
3.5.2023	RK	B1: 2004274; NOT MODIFIED.	Drawing by	TuM		Boat	Sub-product code	Product code	Project ID
4.12.2023	PF	C2: 2004890; V8 fuses moved to product 40364	Sheet rev.	2		45	MSU ENGINE START - STBD	HL	174 / 444
Date of modification	Modified by	Description	Project rev.	C	Copyright by	Boat model	Title	Loc	Sheet

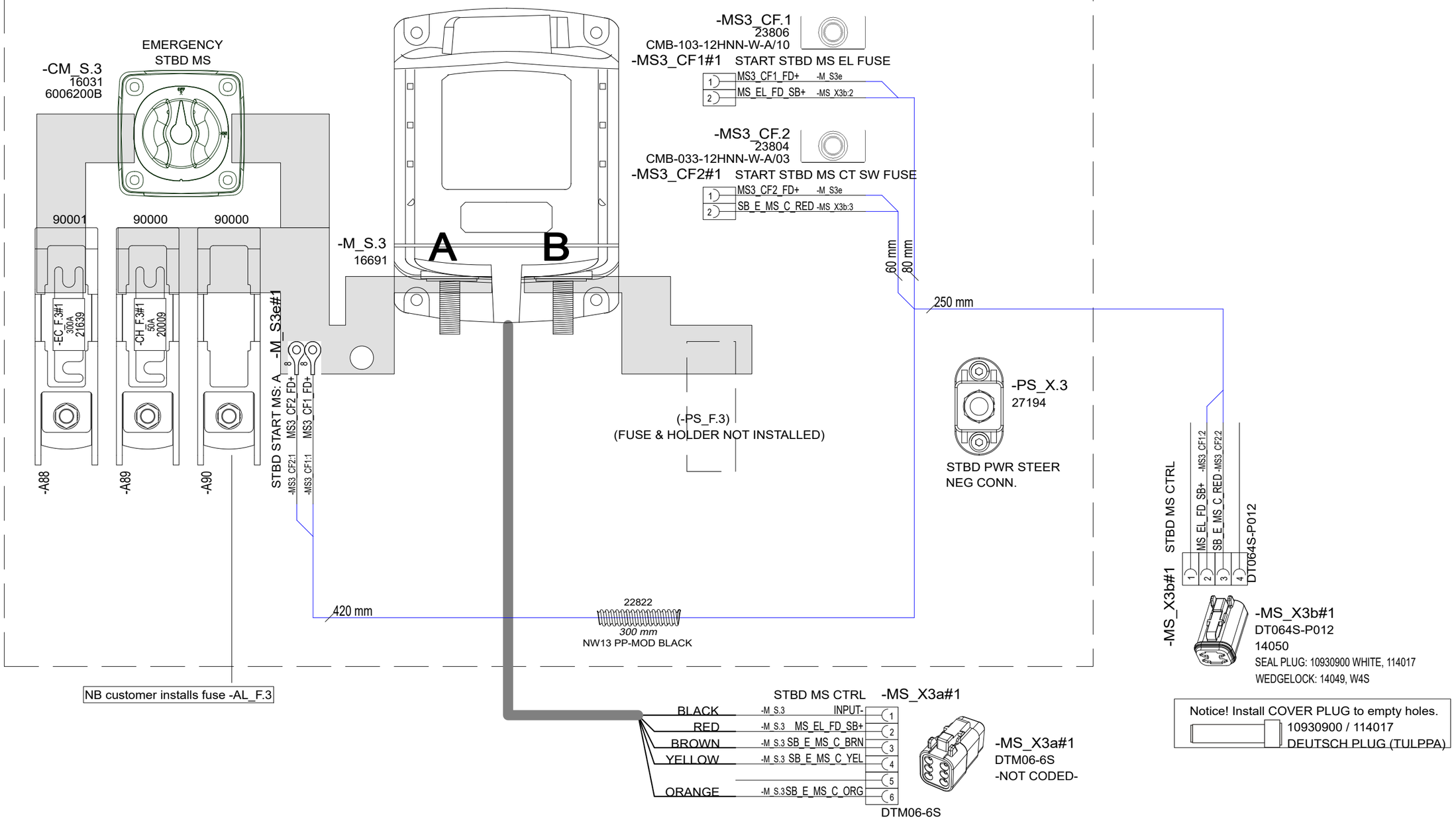

Date of modification	Modified by	Description						
27.6.2022	TuM	A1: 2003713; INTRODUCED DRAWING.	Date	27.6.2022	NAVIX	Axopar	SEE EXP VIEW	36413	
3.5.2023	RK	B1: 2004274; NOT MODIFIED.	Drawing by	TuM		Boat	Sub-product code	Product code	Project ID
4.12.2023	PF	C2: 2004890; V8 fuses moved to product 40364	Sheet rev.	2		45	MSU ENGINE START - STBD	HL	175 / 444
			Project rev.	C	Copyright by	Boat model	Title	Loc	Sheet

EXP VIEW

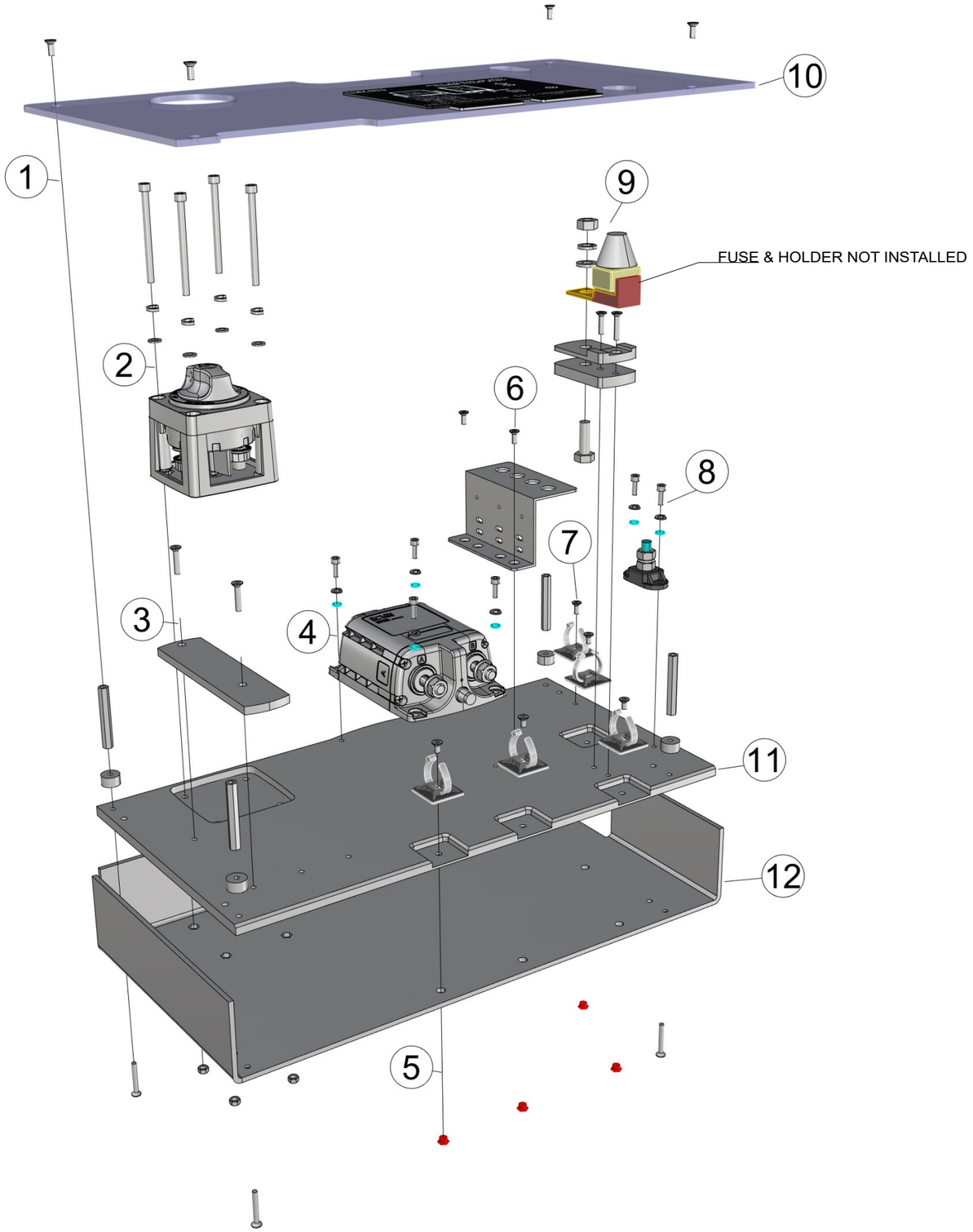

36413_AXOPAR_45_MSU_ENGINE_START

1. 4PCS VMI30914 COUNTERSUNK HEAD SCREW HEX SOCKET M4X10 DIN7991
   4PCS VMI32041 EXTENSION BOLT M4 L-50
   4PCS 29063_NAVIX_LINE_8MM_WASHER_V1
   4PCS VMI30920 COUNTERSUNK HEAD SCREW HEX SOCKET M4X30 DIN7991

2. 4PCS VMI35428 HEX SOCKET HEAD CAP SCREW M5X65 DIN912
   4PCS VMI31540 SPRING LOCK WASHER M5 DIN127
   4PCS VMI31541 FLAT WASHER FOR HEX BOLTS AND NUTS M5 DIN125A
   - MAIN SWITCH (AS IN DIAGRAM) -
   4PCS VMI31538 HEX NUT M5 DIN934

3. 2PCS VMI30918 COUNTERSUNK HEAD SCREW HEX SOCKET M4X20 DIN7991
 (USE WITH ANL-HOLDER INSTEAD OF REGULAR ONES!)
   1PC 36824_NAVIX_LINE_ANL_HOLDER_TYPE_SERIES_RAISER_V1
 (PLACE UNDER ANL-HOLDER)

4. 4PCS VMI30944 HEX SOCKET HEAD CAP SCREW M4X12 DIN912
   4PCS VMI30904 SPRING LOCK WASHER M4 DIN127
   4PCS VMI30906 FLAT WASHER FOR HEX BOLTS AND NUTS M4 DIN125A
 - MAIN SWITCH (AS IN DIAGRAM) -

5. 4PCS VMI30913 COUNTERSUNK HEAD SCREW HEX SOCKET M4X8 DIN7991
   - ZIPTIE AND -HOLDER (AS IN DIAGRAM) -
   4PCS 9872 ETSOS M4X4

6. 2PCS VMI30914 COUNTERSUNK HEAD SCREW HEX SOCKET M4X10 DIN7991
   1PC 33383_NAVIX_LINE_MSU_FUSE_HOLDER

7. 1PC VMI30914 COUNTERSUNK HEAD SCREW HEX SOCKET M4X10 DIN7991
 - ZIPTIE AND -HOLDER (AS IN DIAGRAM) -

8. 2PCS VMI30944 HEX SOCKET HEAD CAP SCREW M4X12 DIN912
   2PCS VMI30904 SPRING LOCK WASHER M4 DIN127
   2PCS VMI30906 FLAT WASHER FOR HEX BOLTS AND NUTS M4 DIN125A

9. 1PC VMI32012 HEX NUT M8 DIN934
   1PC VMI32011 SPRING LOCK WASHER M8 DIN127
   1PC VMI32013 FLAT WASHER FOR HEX BOLT
 - FUSE & HOLDER (AS IN DIAGRAM) -
   1PC VMI30917 COUNTERSUNK HEAD SCREW HEX SOCKET M4X16 DIN7991
   1PC VMI30918 COUNTERSUNK HEAD SCREW HEX SOCKET M4X20 DIN7991
   1PC 36825_NAVIX_LINE_CUBE_FUSE_HOLDER_BASE_V1
   1PC 36826_NAVIX_LINE_CUBE_FUSE_HOLDER_BOTTOM_V1

10. 1PC 36821_AXOPAR_45_MSU_ENGINE_START_COVER_V1
 + LABELS (AS IN DIAGRAM)

11. 1PC 36822_AXOPAR_45_MSU_ENGINE_START_BASE_V1

12. 1PC 36823_AXOPAR_45_MSU_ENGINE_START_BACK_V1

Date of modification	Modified by	Description
27.6.2022	TuM	A1: 2003713; INTRODUCED DRAWING.
3.5.2023	RK	B1: 2004274; NOT MODIFIED.
4.12.2023	PF	C2: 2004890; V8 fuses moved to product 40364

Date	27.6.2022
Drawing by	TuM
Sheet rev.	2
Project rev.	C

Copyright by NAVIX

Boat: Axopar	Sub-product code: SEE EXP VIEW	Product code: 36413	Project ID	
Boat model: 45	Title: MSU ENGINE START - STBD	HL	Loc	Sheet: 176 / 444

EXP VIEW

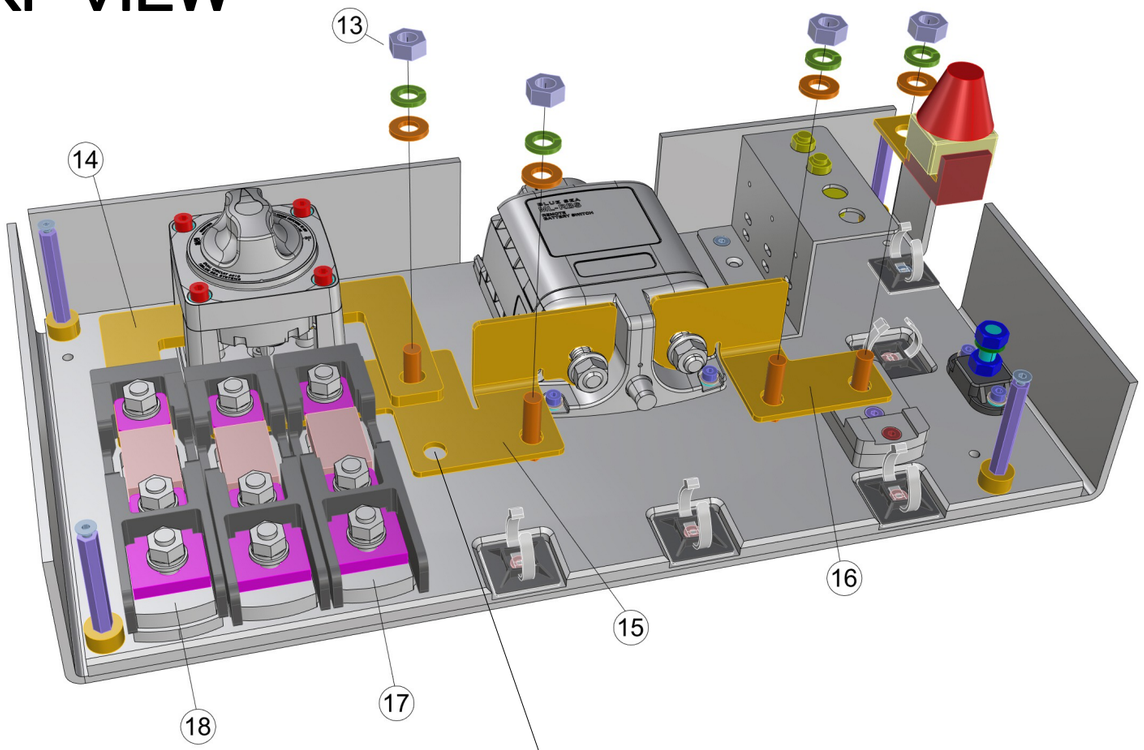

13. 4PCS VMI32012 HEX NUT M8 DIN934
    4PCS VMI32011 SPRING LOCK WASHER M8 DIN127
    4PCS VMI32013 FLAT WASHER FOR HEX BOLT M8
    4PCS VMI32018 HEX BOLT FULL THREAD M8X25 DIN933

14. 2PCS 36927_NAVIX_LINE_BUS_BAR_ANGLE_V1

15. 1PC 36929_NAVIX_LINE_BUS_BAR_TYPE3C_LEFT_5X_V1

16. 1PC 36928_NAVIX_LINE_BUS_BAR_TYPE3_RIGHT_2X_V1

17. 2PC 90000_NAVIX_LINE_ANL_HOLDER_TYPE3_V1

18. 1PC 90001_NAVIX_LINE_ANL_HOLDER_TYPE5_V1

1.6.2022 / TS

ASSEMBLED PANEL

(WITHOUT WIRING)

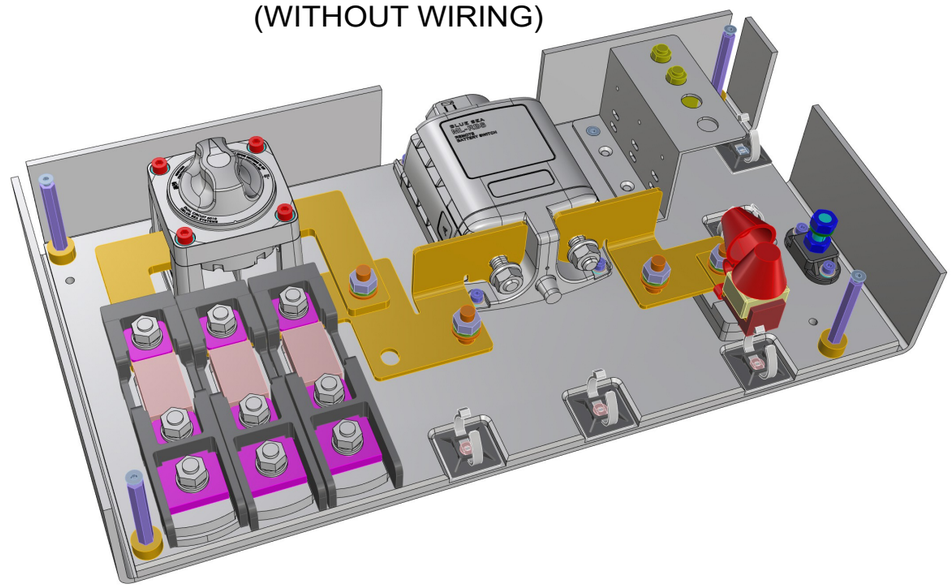

Date of modification	Modified by	Description						
27.6.2022	TuM	A1: 2003713; INTRODUCED DRAWING.	Date	27.6.2022	Axopar	SEE EXP VIEW	36413	
3.5.2023	RK	B1: 2004274; NOT MODIFIED.	Drawing by	TuM	Boat	Sub-product code	Product code	Project ID
4.12.2023	PF	C2: 2004890; V8 fuses moved to product 40364	Sheet rev.	2	45	MSU ENGINE START - STBD	HL	177 / 444
			Project rev.	C	Boat model	Title	Loc	Sheet

Copyright by NAVIX

GENERAL LAYOUT/ LABEL INSTALLATION/ LED STRIP INSTALLATION

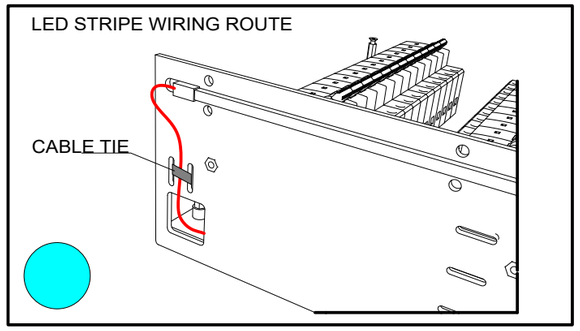

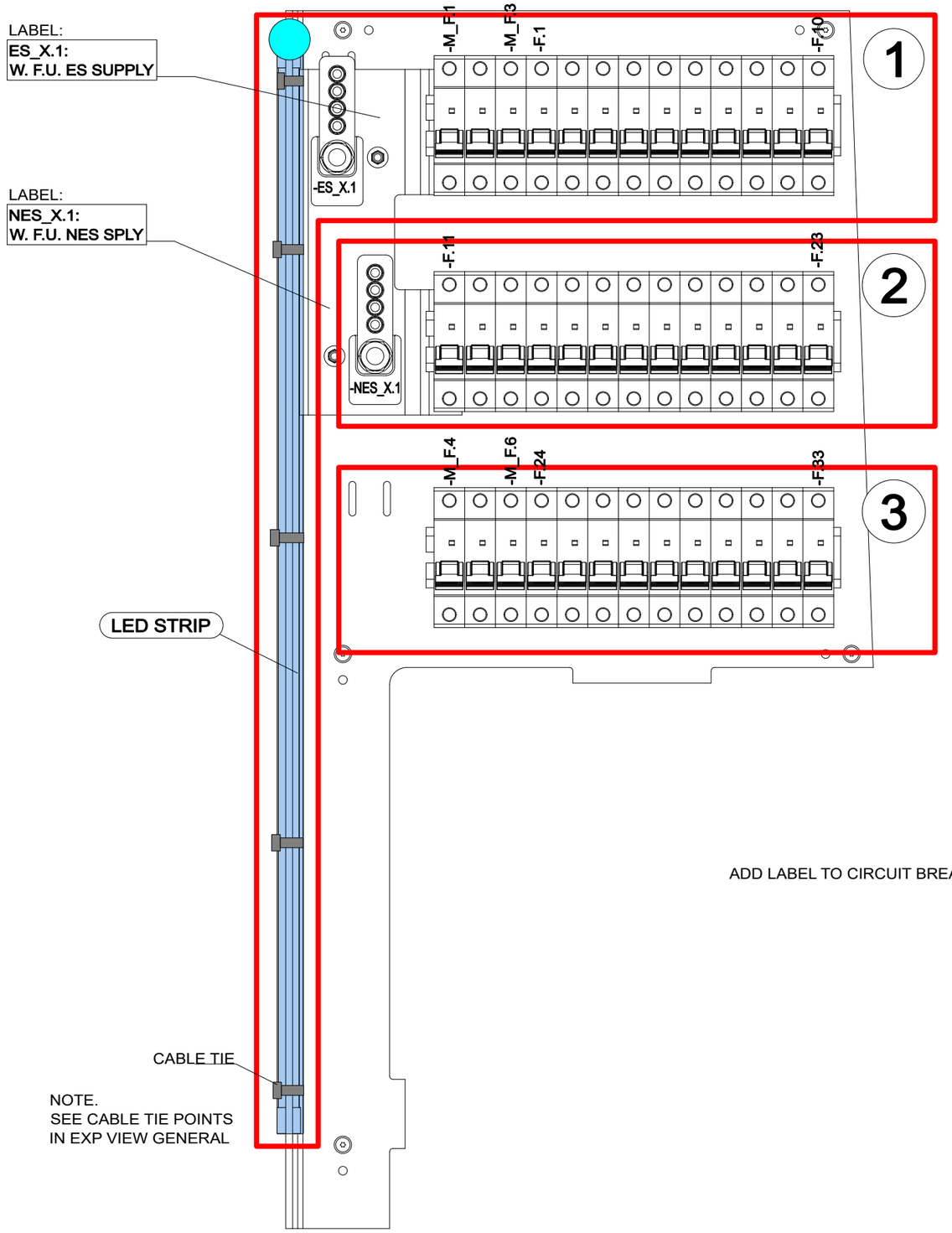

NOTICE!
VERIFY THAT ALL CABLES HAVE MARKINGS
SHOWN IN EXAMPLE BELOW.

EXEMPTION:
ALL <500mm WIRES AND BLACK WIRES
THIS MARKING IS NOT NEEDED.

MARKING

R2 ISO 6722 100V AWG16 +100 C

CABLE

EXAMPLE: RED 1,5mm2 WIRE MARKINGS.

Date of modification	Modified by	Description
14.2.2022	TuM	A1: 2003713; INTRODUCED DRAWING.
4.5.2023	VR	B2: 2004274: ADDED CONNECTORS
7.11.2023	PF	C3: 2004890; -ES_X.1 instruction

Date	14.2.2022
Drawing by	TuM
Sheet rev.	3
Project rev.	C

Copyright by

NAVIX

Axopar Boat	SEE EXP VIEW Sub-product code	36414 Product code	Project ID		
45 Boat model	WARDROBE DC FUSE PANEL Title	HL Loc	178 / 444 Sheet		

WARDROBE FU BACK LT
FC_DN_LT_DIM+ -FX1b:1 1.5 RED
FC_DN_LT_DIM- -FX1b:2 1.5 YELLOW

SEE LED STRIPE WIRING ROUTE

350 mm

NOTE!
MAKE LED STRIP CONNECTIONS AND TESTING ACCORDING TO THE 34061 LED-STRIPE ASSEMBLY GUIDE

-H70#1

33120_Single colour LED Strip end cap 6x12mm

-H.70

33118_LED Strip NEON 12V 4000K side illumination
LENGTH: 630mm

-ES_X.1

-ES_X1b#1 ES_X1: W. F.U. ES SUPPLY
8 ES_INPUT_F+ -M_F1a:1 16_RED
16/6

-ES_X1c#1 ES_X1: W. F.U. ES SUPPLY
8 ES_INPUT_F+ -M_F2a:1 16_RED
16/6

-ES_X1d#1 ES_X1: W. F.U. ES SUPPLY
8 ES_INPUT_F+ -M_F3a:1 16_RED
16/6

-ES_X.1: W.F.U. ES SUPPLY

LABEL

LEAVE EMPTY!

180 mm
200 mm
240 mm

-M_F1a#1 ES SWITCHED MAIN 1
ES_INPUT_F+ -ES_X1b:1 16_RED
WES_16

-M_F2a#1 ES SWITCHED MAIN 2
ES_INPUT_F+ -ES_X1c:1 16_RED
WES_16

-M_F3a#1 ES SWITCHED MAIN 3
ES_INPUT_F+ -ES_X1d:1 16_RED
WES_16

41502 END PIECE

UNDER DIN RAIL

-F6a#1 TOILET/ TECHNICAL LTS
ES_INPUT+ -M_F1b:1 16_RED
WES_16

3232901 Busbar

41502 END PIECE

ES SWITCHED MAIN 1 12848 -M_F.1#1 50A
ES SWITCHED MAIN 2 12848 -M_F.2#1 50A
ES SWITCHED MAIN 3 12848 -M_F.3#1 50A

NAVIGATION LTS 10288 -F.1#1 6A
DECK LTS 10288 -F.2#1 6A
MAIN CABIN LTS 3232535 -F.3#1 10A
FWD CABIN LTS 3232535 -F.4#1 10A
AFT CABIN LTS 3232535 -F.5#1 10A
TOILET/ TECHNICAL LTS 10288 -F.6#1 6A
LOGO/ PANEL LTS 10288 -F.7#1 6A
SEARCH LT 3232537 -F.8#1 16A
HELM DISPLAY 1 3232535 -F.9#1 10A
HELM DISPLAY 2 3232535 -F.10#1 10A

ES SWITCHED MAIN 1 -M_F1b#1 ES_INPUT+ -F6a:1 16_RED
ES SWITCHED MAIN 2 -M_F2b#1 ES_INPUT+ -F14a:1 16_RED
ES SWITCHED MAIN 3 -M_F3b#1 ES_INPUT+ -F20a:1 16_RED

NAVIGATION LTS -F1b#1 NAV_LT_SW -FX1a:1, -FX1a:2
DECK LTS -F2b#1 DECK_LT_SW -FX1a:3, -FX1a:4
MAIN CABIN LTS -F3b#1 MC_LT_DIM_PWR -FX1a:7, -FX1a:5
FWD CABIN LTS -F4b#1 FC_LT_DIM_PWR -FX1a:10, -FX1a:8
AFT CABIN LTS -F5b#1 AFC_LT_DIM_PWR -FX1c:2, -FX1c:4
TOILET/ TECHNICAL LTS -F6b#1 TL/TECH_LT_SW -FX1c:4, -FX1c:3
LOGO/ PANEL LTS -F7b#1 LOGO_LT_SW -FX1c:5, -FX1c:6
SEARCH LT -F8b#1 SEARCH_LT+ -FX1c:7
HELM DISPLAY 1 -F9b#1 HELM_DISPLAY_1_SW -FX1c:9
HELM DISPLAY 2 -F10b#1 HELM_DISPLAY_2_SW -FX1c:8

350 mm
150 mm
220 mm
/180.A4
/180.A5
35 mm
1400 mm
200 mm

-FX1a#1
-F1b:1 NAV_LT_SW 1
-F1b:1 NAV_LT_SW 2
-F2b:1 DECK_LT_SW 3
-F2b:1 DECK_LT_SW 4
-F3b:1 MC_LT_DIM_PWR 5
6
-F3b:1 MC_LT_DIM_PWR 7
-F4b:1, -FX1a:9 FC_LT_DIM_PWR 8
-FX1a:8 FC_LT_DIM_PWR 9
-F4b:1 FC_LT_DIM_PWR 10
11
2638010

11 10 / 9 8 7 / 6 5 4 / 3 2 1
(11U BACK VIEW)

-FX1b#1
-H70:+ FC_DN_LT_DIM+ 1
-H70:- FC_DN_LT_DIM- 2
2637810

2 / 1
(2UT BACK VIEW)

-FX1c#1
-F5b:1 AFC_LT_DIM_PWR 1
-F5b:1 AFC_LT_DIM_PWR 2
-F6b:1 TL/TECH_LT_SW 3
-F6b:1 TL/TECH_LT_SW 4
-F7b:1 LOGO_LT_SW 5
-F7b:1 LOGO_LT_SW 6
-F8b:1 SEARCH_LT+ 7
-F9b:1 HELM_DISPLAY_1_SW 8
-F10b:1 HELM_DISPLAY_2_SW 9
10
11
2638010

11 10 / 9 8 7 / 6 5 4 / 3 2 1
(11U BACK VIEW)

14.2.2022	TuM	A1: 2003713; INTRODUCED DRAWING.	Date	14.2.2022	NAVIX	Axopar	SEE EXP VIEW	36414	
4.5.2023	VR	B2: 2004274: ADDED CONNECTORS	Drawing by	TuM		Boat	Sub-product code	Product code	Project ID
7.11.2023	PF	C3: 2004890; -ES_X.1 instruction	Sheet rev.	3		45	WARDROBE DC FUSE PANEL	HL	179 / 444
Date of modification	Modified by	Description	Project rev.	C	Copyright by	Boat model	Title	Loc	Sheet

-H.70

NES_X.1: W. F.U. NES SPLY

LABEL

-NES_X.1

LEAVE EMPTY!

-NES_X1b#1 NES_X1: W. F.U. NES SPLY
8 NES_INPUT_F+ -M_F4a:1 16 RED
16/6

-NES_X1c#1 NES_X1: W. F.U. NES SPLY
8 NES_INPUT_F+ -M_F5a:1 16 RED
16/6

-NES_X1d#1 NES_X1: W. F.U. NES SPLY
8 NES_INPUT_F+ -M_F6a:1 16 RED
16/6

/179.F3

-F14a#1 ETHERNET MODULE
ES_INPUT+ -M_F2b:1 16 RED
WES_16

/179.F4

-F20a#1 NMEA2000
ES_INPUT+ -M_F3b:1 16 RED
WES_16

UNDER DIN RAIL

3232901 Busbar

41502 END PIECE

41502 END PIECE

3232535 -F.11#1	3232535 -F.12#1	10288 -F.13#1	10288 -F.14#1	10288 -F.15#1	3232535 -F.16#1	10288 -F.17#1	10288 -F.18#1	3232535 -F.19#1	10288 -F.20#1	3232539 -F.21#1	3232535 -F.22#1	3232535 -F.23#1
10A	10A	6A	6A	6A	10A	6A	6A	10A	6A	25A	10A	10A

-F11b#1 HELM_DISPLAY_3+ -FX1d:1
-F12b#1 AFT/FWD_CB_DISPL+ -FX1d:2, -FX1d:3
-F13b#1 PLC_MODULE+ -FX1d:4
-F14b#1 ETHERNET_MOD+ -FX1d:5
-F15b#1 ECHO_MOD+ -FX1d:6
-F16b#1 VHF/AIS+ -FX1d:7
-F17b#1 VHF_ANT+ -FX1d:8
-F18b#1 RADAR_SW -FX1d:9
-F19b#1 WIFI/CAMERAS+ -FX1d:10, -FX1d:11
-F20b#1 NMEA2000+ -FX1e:1
-F21b#1 HORN_SW -FX1e:2, -FX1e:3
-F22b#1 CONTROL_ES+ -FX1e:8, -FX1g:6

/181.A3
/181.A3
/181.A3
/181.A7

360 mm
340 mm
300 mm
70 mm
35 mm
35 mm
35 mm
35 mm
35 mm
1300 mm
200 mm
200 mm

-FX1d#1

-F11b:1 HELM_DISPLAY_3+ 1
-F12b:1 AFT/FWD_CB_DISPL+ 2
-F12b:1 AFT/FWD_CB_DISPL+ 3
-F13b:1 PLC_MODULE+ 4
-F14b:1 ETHERNET_MOD+ 5
-F15b:1 ECHO_MOD+ 6
-F16b:1 VHF/AIS+ 7
-F17b:1 VHF_ANT+ 8
-F18b:1 RADAR_SW 9
-F19b:1 WIFI/CAMERAS+ 10
-F19b:1 WIFI/CAMERAS+ 11

2638010

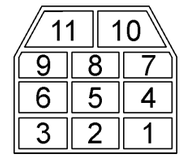

(11U BACK VIEW)

-FX1e#1

-F20b:1 NMEA2000+ 1
-F21b:1 HORN_SW 2
-F21b:1 HORN_SW 3
-F24b:1 ISM_RECEIVER 4
-F25b:1 ISM_IGN 5
-F26b:1 ISM_REL_UNIT 6
-F28b:1 STEREO+ 7
-F22b:1 CONTROL_ES+ 8

2635810

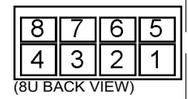

(8U BACK VIEW)

-FX1f#1

-F29b:1 FRIDGE_1+ 1
-F29b:1 FRIDGE_1+ 2
-F30b:1 FRIDGE_2+ 3
-F30b:1 FRIDGE_2+ 4
-F31b:1 FRIDGE_3+ 5
-F31b:1 FRIDGE_3+ 6
7
8

2635810

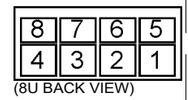

(8U BACK VIEW)

-FX1g#1

-F32b:1 USB_OUTLET+ 1
-FX1g:3, -F32b:1 USB_OUTLET+ 2
-FX1g:2 USB_OUTLET+ 3
-F33b:1 WIRELESS_CHR+ 4
-F33b:1 WIRELESS_CHR+ 5
-F22b:1 CONTROL_ES+ 6
7
8
9
10
11

2638010

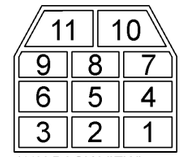

(11U BACK VIEW)

Date of modification	Modified by	Description
14.2.2022	TuM	A1: 2003713; INTRODUCED DRAWING.
4.5.2023	VR	B2: 2004274: ADDED CONNECTORS
7.11.2023	PF	C3: 2004890; -ES_X.1/-NES_X.1 instruction

Date 14.2.2022
Drawing by TuM
Sheet rev. 3
Project rev. C

NAVIX
Copyright by

Axopar — Boat
45 — Boat model
SEE EXP VIEW — Sub-product code
36414 — Product code
Project ID
WARDROBE DC FUSE PANEL — Title
HL — Loc
180 / 444 — Sheet

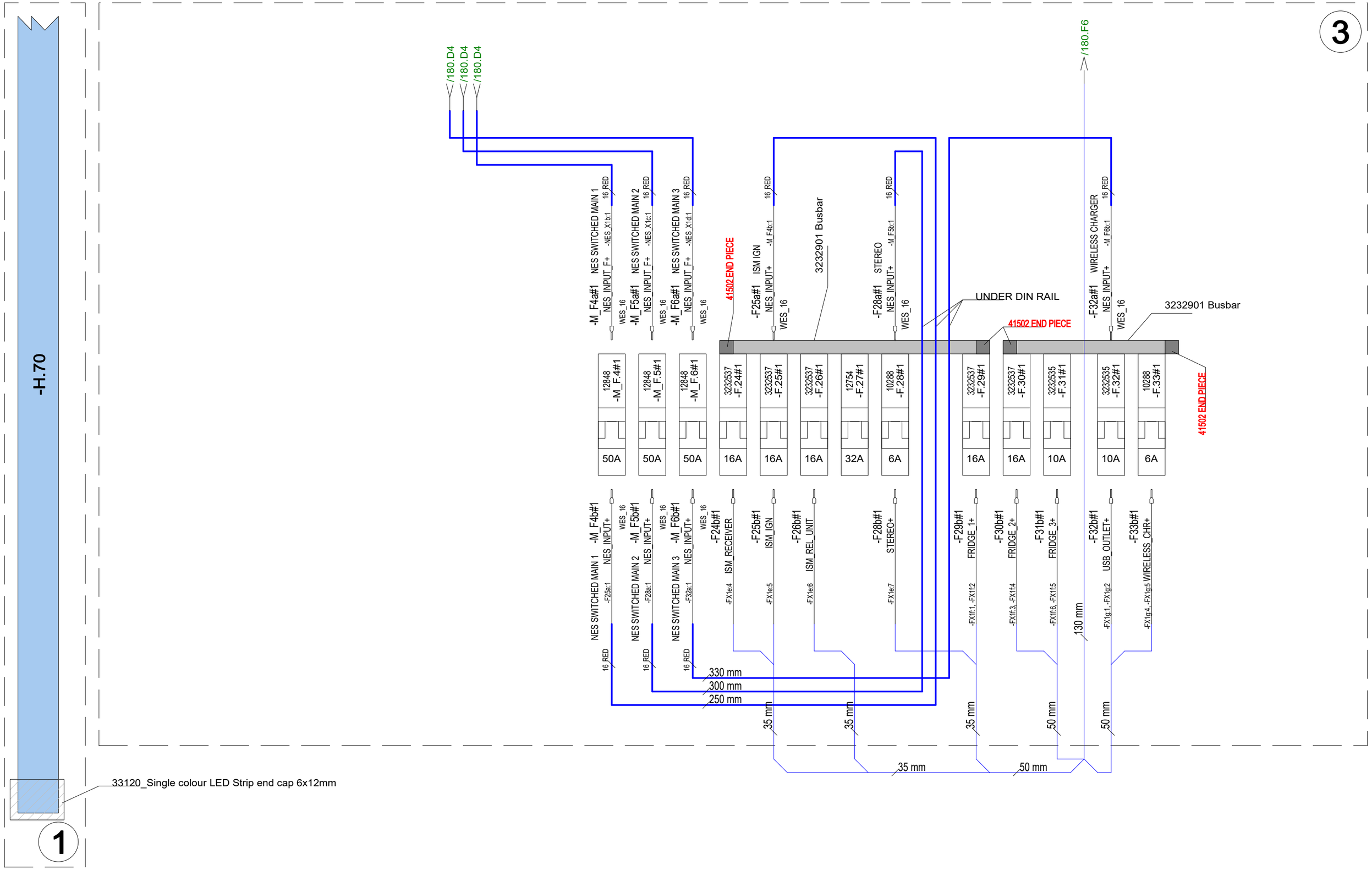

14.2.2022	TuM	A1: 2003713; INTRODUCED DRAWING.	Date	14.2.2022	NAVIX	Axopar	SEE EXP VIEW	36414	
4.5.2023	VR	B2: 2004274: ADDED CONNECTORS	Drawing by	TuM		Boat	Sub-product code	Product code	Project ID
7.11.2023	PF	C3: 2004890; -ES_X.1 instruction	Sheet rev.	3		45	WARDROBE DC FUSE PANEL	HL	181/ 444
Date of modification	Modified by	Description	Project rev.	C	Copyright by	Boat model	Title	Loc	Sheet

EXP VIEW
GENERAL

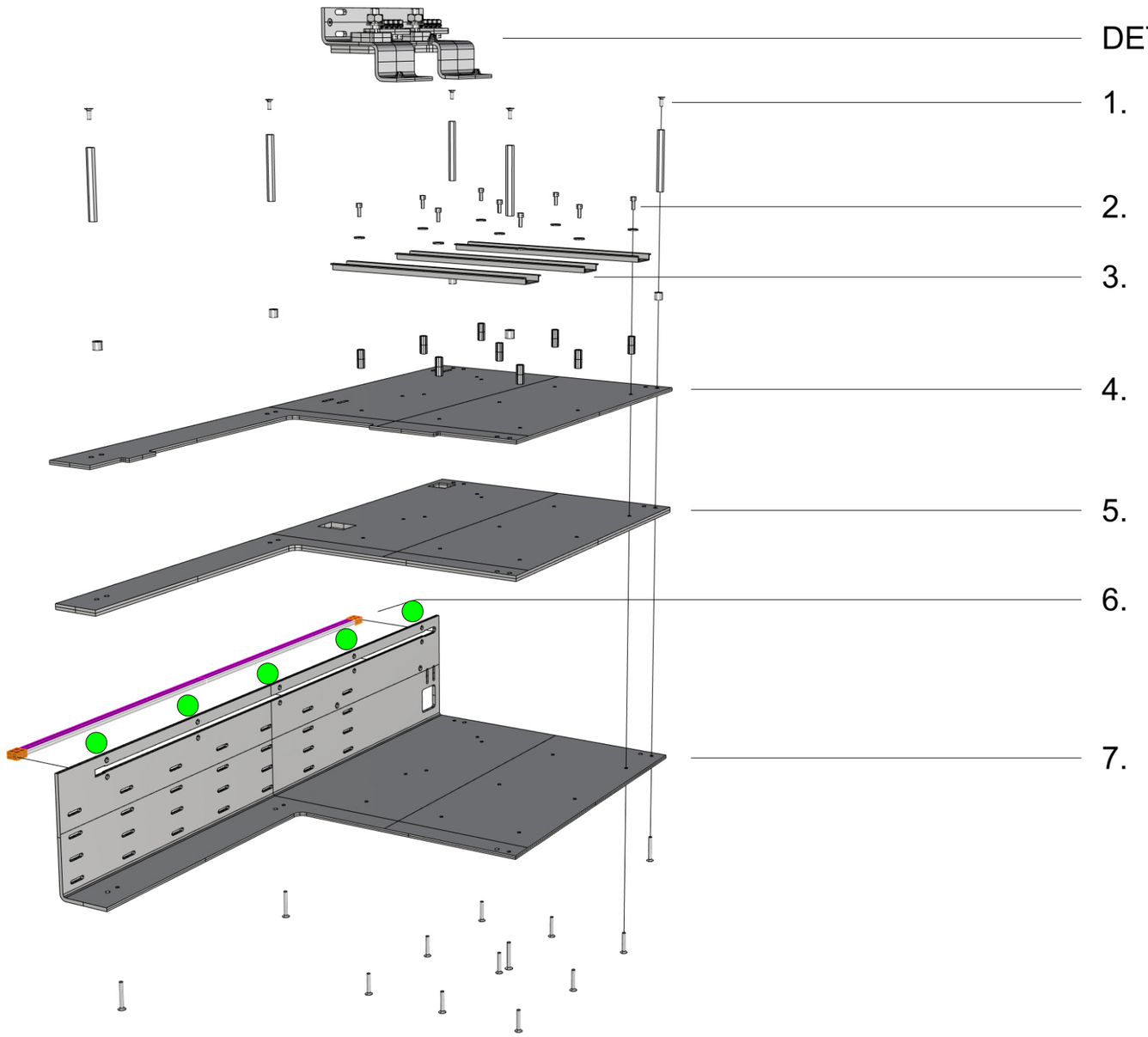

36414_AXOPAR_45_WARDROBE_DC_FUSE_PANEL

1. 5PCS 27022_BOLT_M4X10_HEX_COATED_SOFT_BLACK (TIGHTEN LOOSELY)
 5PCS VMI35429 EXTENSION BOLT M4 L-70
 5PCS 15569_NAVIX_LINE_8mm_SPACER
 5PCS VMI30920 COUNTERSUNK HEAD SCREW HEX SOCKET M4X30 DIN7991

2. 9PCS VMI30943 HEX SOCKET HEAD CAP SCREW M4X10 DIN912
 9PCS VMI30907 M4 WASHER WITH LARGE OUTSIDE DIAMETER 12MM DIN9021
 9PCS VMI32036 EXTENSION BOLT M4 L-20
 9PCS VMI30919 COUNTERSUNK HEAD SCREW HEX SOCKET M4X25 DIN7991

3. 3PCS DIN_RAIL_240mm

4. 1PC 36438_AXOPAR_45_WARDROBE_DC_FUSE_PANEL_TOP_PLATE_V1

5. 1PC 36437_AXOPAR_45_WARDROBE_DC_FUSE_PANEL_MID_PLATE_V1

6. 1PC 33118_LED Strip NEON 12V 4000K side illumination, LENGTH 630MM. (ACCORDING TO DIAGRAM)
 2PCS 33120_Single colour LED Strip end cap 6x12mm

7. 1PC 36436_AXOPAR_45_WARDROBE_DC_FUSE_PANEL_BACK_PLATE_V1

CABLE TIE POINTS
FOR LED STRIPE

Date of modification	Modified by	Description
14.2.2022	TuM	A1: 2003713; INTRODUCED DRAWING.
4.5.2023	VR	B2: 2004274: ADDED CONNECTORS
7.11.2023	PF	C3: 2004890; -ES_X.1 instruction

Date	14.2.2022
Drawing by	TuM
Sheet rev.	3
Project rev.	C

Copyright by

NAVIX

Axopar Boat	SEE EXP VIEW Sub-product code	36414 Product code	Project ID	
45 Boat model	WARDROBE DC FUSE PANEL Title	HL Loc	182 / 444 Sheet	

EXP VIEW
DETAIL 1

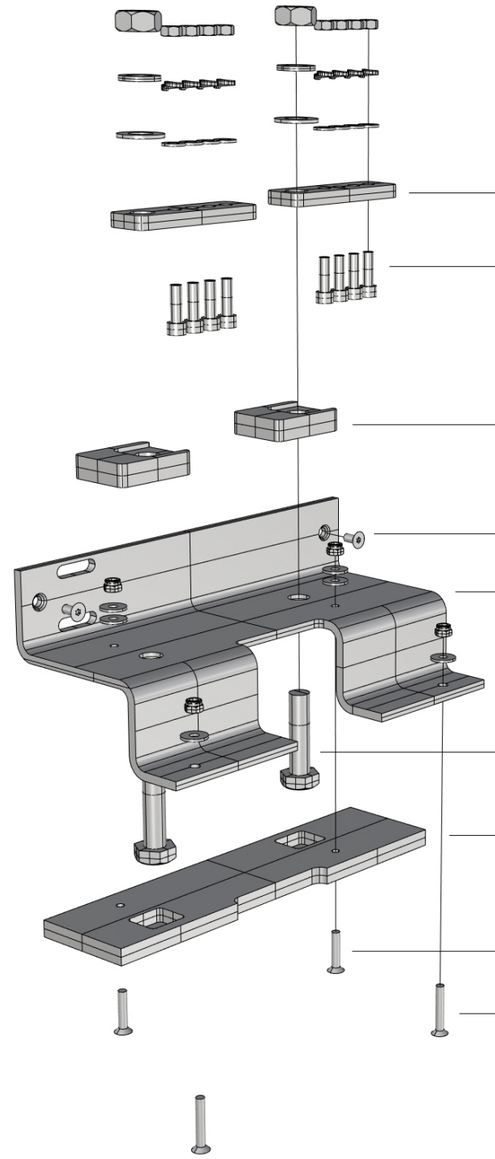

DET 1 - 1.

DET 1 - 2.

DET 1 - 3.

DET 1 - 4.

DET 1 - 5.

DET 1 - 6.

DET 1 - 7.

DET 1 - 8.

DET 1 - 9.

DETAIL 1.

DET1-1. 2PCS 30167_NAVIX_LINE_VIRTAKISKO_FOUR_SPOT_SMALL

DET1-2. 8PCS VMI31817 HEX SOCKET HEAD CAP SCREW M5X16 DIN912
8PCS VMI31541 FLAT WASHER FOR HEX BOLTS AND NUTS M5 DIN125A
8PCS VMI31540 SPRING LOCK WASHER M5 DIN127
8PCS VMI31538 HEX NUT M5 DIN934

DET1-3. 2PCS 33548_NAVIX_LINE_MSU_1X_M10_BOLT_RAISER_V1

DET1-4. 2PCS VMI30913 COUNTERSUNK HEAD SCREW HEX SOCKET M4X8 DIN7991

DET1-5. 1PC 36439_AXOPAR_45_WARDROBE_DC_FUSE_PANEL_HOLDER_V1

DET1-6. 2PCS VMI31901 HEX BOLT FULL THREAD M10X40 DIN933
2PCS VMI32009 FLAT WASHER FOR HEX BOLTS AND NUTS M10 DIN125A
2PCS VMI32008 SPRING LOCK WASHER M10 DIN127
2PCS VMI32010 HEX NUT M10 DIN934

DET1-7. 1PC 36440_AXOPAR_45_WARDROBE_DC_FUSE_PANEL_HOLDER_BACK_V1

DET1-8. 2PCS VMI30918 COUNTERSUNK HEAD SCREW HEX SOCKET M4X20 DIN7991
4PCS VMI30907 M4 WASHER WITH LARGE OUTSIDE DIAMETER 12MM DIN9021
2PCS VMI30818 SELF-LOCKING HEXAGON NUT M4 DIN985

DET1-9. 2PCS VMI30919 COUNTERSUNK HEAD SCREW HEX SOCKET M4X25 DIN7991
2PCS VMI30907 M4 WASHER WITH LARGE OUTSIDE DIAMETER 12MM DIN9021
2PCS VMI30818 SELF-LOCKING HEXAGON NUT M4 DIN985

Date of modification	Modified by	Description
14.2.2022	TuM	A1: 2003713; INTRODUCED DRAWING.
4.5.2023	VR	B2: 2004274: ADDED CONNECTORS
7.11.2023	PF	C3: 2004890; -ES_X.1 instruction

Date 14.2.2022
Drawing by TuM
Sheet rev. 3
Project rev. C

Copyright by

NAVIX

Boat: Axopar
Boat model: 45
Sub-product code: SEE EXP VIEW
Product code: 36414
Project ID:
Title: WARDROBE DC FUSE PANEL
HL:
Loc:
Sheet: 183 / 444

GENERAL LAYOUT/ LABEL INSTALLATION

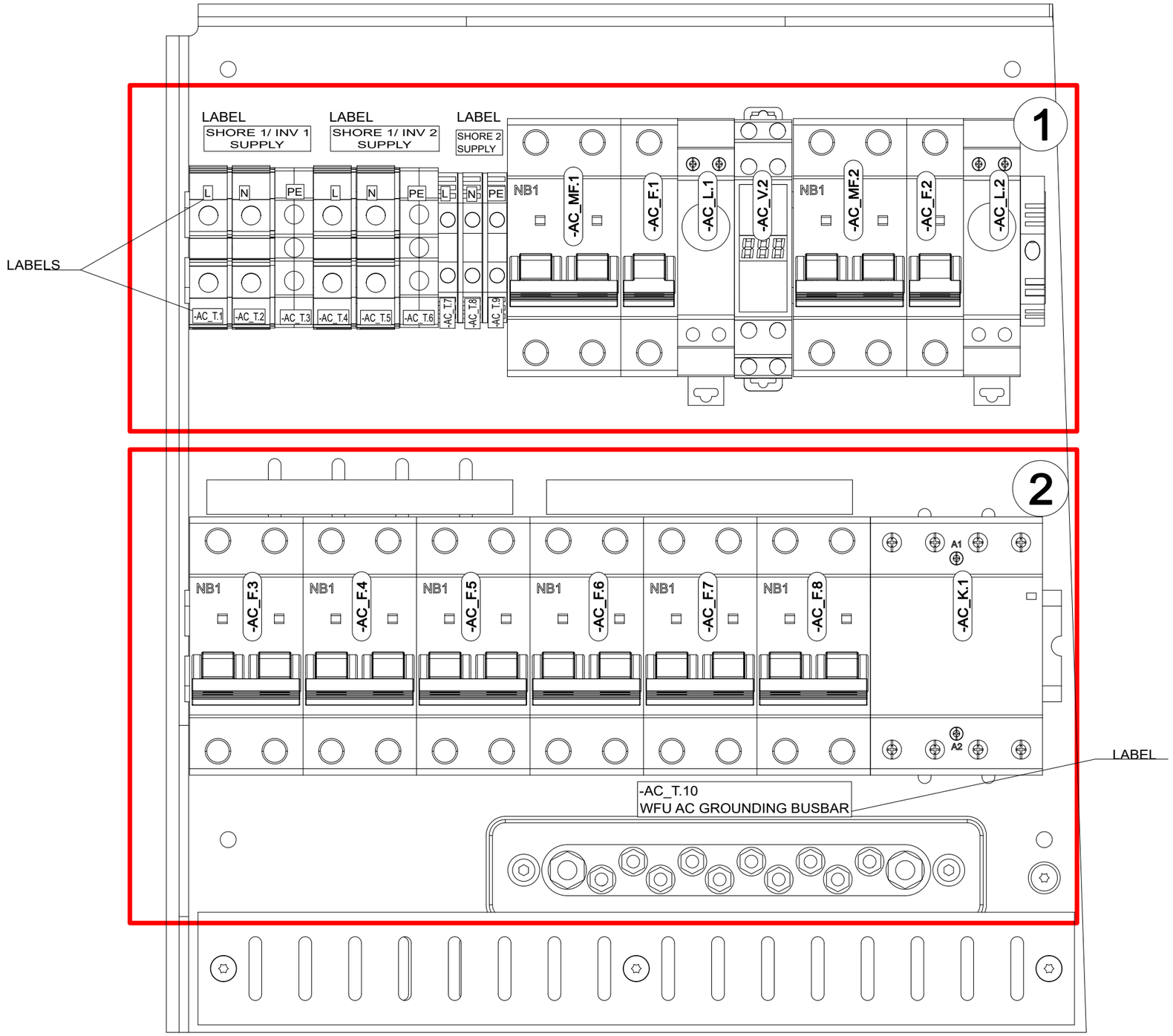

Date of modification	Modified by	Description
15.2.2022	TuM	A1: 2003713; INTRODUCED DRAWING.
6.9.2023	TuM/TT	B2: 2004274; ADDED CABLING
30.5.2024	TuM	C3: 2005065; Voltage meter AC_V2, 41502 END PIECES added.

Date	15.2.2022
Drawing by	TuM
Sheet rev.	3
Project rev.	C

Copyright by

Axopar Boat	SEE EXP VIEW Sub-product code	36415 Product code	Project ID
45 Boat model	ZERO EM WARDROBE AC BRK PANEL - EU Title	HL Loc	184 / 444 Sheet

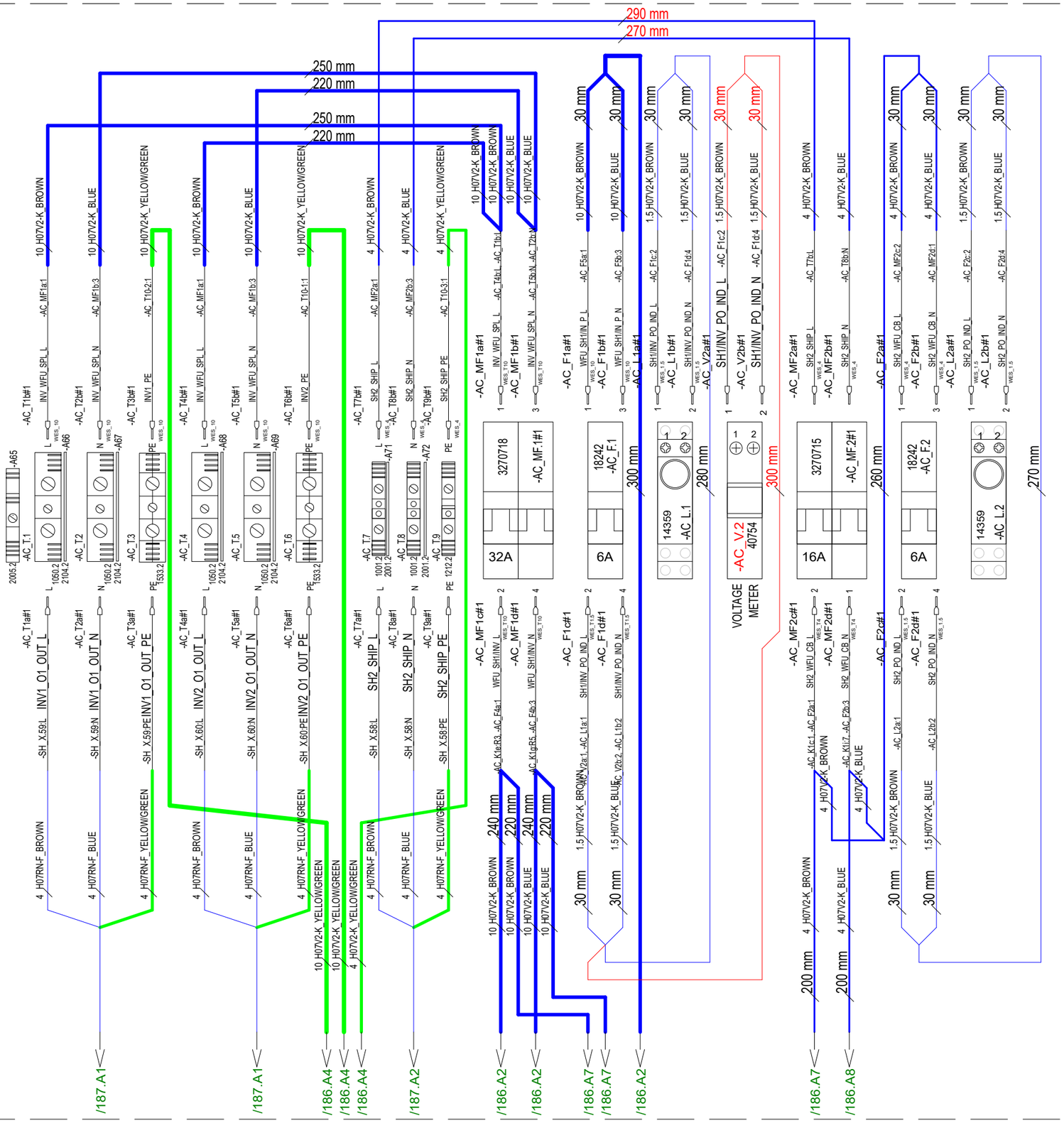

15.2.2022	TuM	A1: 2003713; INTRODUCED DRAWING.	Date	15.2.2022	NAVIX	Axopar	SEE EXP VIEW	36415	
6.9.2023	TuM/TT	B2: 2004274; ADDED CABLING	Drawing by	TuM		Boat	Sub-product code	Product code	Project ID
30.5.2024	TuM	C3: 2005065; Voltage meter AC_V2, 41502 END PIECES added.	Sheet rev.	3		45	ZERO EM WARDROBE AC BRK PANEL - EU	HL	185 / 444
Date of modification	Modified by	Description	Project rev.	C	Copyright by	Boat model	Title	Loc	Sheet

TO OWN BUNDLE.
KEEP SEPARATED FROM
OTHER CABLES

/185.F4 /185.F4 /185.F5

10 H07V2-K BROWN
10 H07V2-K BLUE
30 mm
30 mm

-AC_F4a#1 WFU_SH1/INV_L
-AC_F4b#1 WFU_SH1/INV_N
-AC_F5a#1 WFU_SH1/IN P_L
-AC_F5b#1 WFU_SH1/IN P_N

-AC_MF1c:2
-AC_MF1d:4
-AC_F1a:1
-AC_F1b:3

/185.F3 /185.F3 /185.F3

10 H07V2-K YELLOW/GREEN
10 H07V2-K YELLOW/GREEN
4 H07V2-K YELLOW/GREEN
500 mm
460 mm
390 mm

19151 Busbar

41502 END PIECE

-AC_F3#1 40258 20A
-AC_F4#1 3270711 10A
-AC_F5#1 3270711 10A

-AC_F3c#1 EL_GRILL_L
-AC_F3d#1 EL_GRILL_N
-AC_F4c#1 ACCOM_OUTLET_L
-AC_F4d#1 ACCOM_OUTLET_N
-AC_F5c#1 TOILWETB_OUTLET_L
-AC_F5d#1 TOILWETB_OUTLET_N

4 H07RN-F BROWN
4 H07RN-F BLUE
4 H07RN-F YELLOW/GREEN
2.5 H07RN-F BROWN
2.5 H07RN-F BLUE
2.5 H07RN-F YELLOW/GREEN

-SH_X62:L -SH_X61:L
-SH_X62:N -SH_X61:N
-SH_X63:L -SH_X63:N
-SH_X64:L -SH_X64:N

/186.D3 /186.D4 /186.D4

/187.A3 /187.A4 /187.A4

/186.E1 /186.E2 /186.E3 /186.E5 /186.E6 /186.E7

10 H07V2-K YELLOW/GREEN
4 H07RN-F YELLOW/GREEN
2.5 H07RN-F YELLOW/GREEN
4 H07V2-K YELLOW/GREEN

-AC_T3b:PE
-SH_X62:PE
-SH_X61:PE
-SH_X63:PE
-SH_X64:PE
-AC_T6b:PE
-SH_X65:PE
-SH_X66:PE
-SH_X67:PE
-AC_T6b:PE

-AC_T10:2#1 INV1_PE
-AC_T10:4#1 EL_GRILL_PE
-AC_T10-11#1 EL_GRILL_PE
-AC_T10:5#1 ACCOM_OUTLET_PE
-AC_T10-6#1 TOILWETB_OUTLET_PE
-AC_T10:3#1 SH2_SHIP_PE
-AC_T10:7#1 A/C_U1_PE
-AC_T10-8#1 A/C_U2_PE
-AC_T10-9#1 A/C_U3_PE
-AC_T10-1#1 INV2_PE

10/6 10/6

-AC_T:10
2301
28042

WFU AC GROUNDING BUSBAR

19151 Busbar

41502 END PIECE

-AC_F6#1 3270715 16A
-AC_F7#1 3270715 16A
-AC_F8#1 3270715 16A

-AC_F6c#1 A/C_U1_L
-AC_F6d#1 A/C_U1_N
-AC_F7c#1 A/C_U2_L
-AC_F7d#1 A/C_U2_N
-AC_F8c#1 A/C_U3_L
-AC_F8d#1 A/C_U3_N

4 H07RN-F BROWN
4 H07RN-F BLUE
4 H07RN-F YELLOW/GREEN

-SH_X65:L -SH_X65:N
-SH_X66:L -SH_X66:N
-SH_X67:L -SH_X67:N

/186.D4 /186.D4 /186.D4

/187.A5 /187.A5 /187.A6

-AC_F7a#1 WFU_SS_L
-AC_F7b#1 WFU_SS_N

10 H07V2-K BROWN
10 H07V2-K BLUE

-AC_K1fR4
-AC_K1hR6

-AC_K1c#1 SH2_WFU_CB_L
-AC_K1e#1 WFU_SH1/INV_L
-AC_K1a#1 SH2_WFU_CB_L
-AC_K1g#1 WFU_SH1/INV_N
-AC_K1d#1 SH2_WFU_CB_N
-AC_K1b#1 SH2_WFU_CB_N

4 H07V2-K BROWN
10 H07V2-K BROWN
4 H07V2-K BROWN
10 H07V2-K BLUE
4 H07V2-K BLUE
4 H07V2-K BLUE

-AC_MF2c:2 -AC_K1a:A1
-AC_MF1c:2
-AC_K1c:1
-AC_MF1d:4
-AC_MF2d:1 -AC_K1b:A2

-AC_K.1
15336

270 mm
310 mm
310 mm

-AC_K1c#1 -AC_K1e#1 -AC_K1a#1 -AC_K1g#1 -AC_K1d#1 -AC_K1b#1

WFU_SS_L WFU_SS_L WFU_SS_N WFU_SS_N

80 mm 80 mm

-AC_K1fR4 -AC_K1hR6

10 H07V2-K BROWN
10 H07V2-K BLUE

-AC_K1d:2 -AC_F7a:1
-AC_K1b:1
-AC_K1:7
-AC_K1:8 -AC_F7b:3

15.2.2022	TuM	A1: 2003713; INTRODUCED DRAWING.	Date	15.2.2022	NAVIX	Axopar	SEE EXP VIEW	36415	
6.9.2023	TuM/TT	B2: 2004274; ADDED CABLING	Drawing by	TuM		Boat	Sub-product code	Product code	Project ID
30.5.2024	TuM	C3: 2005065; Voltage meter AC_V2, 41502 END PIECES added.	Sheet rev.	3		45	ZERO EM WARDROBE AC BRK PANEL - EU	HL	186 / 444
Date of modification	Modified by	Description	Project rev.	C	Copyright by	Boat model	Title	Loc	Sheet

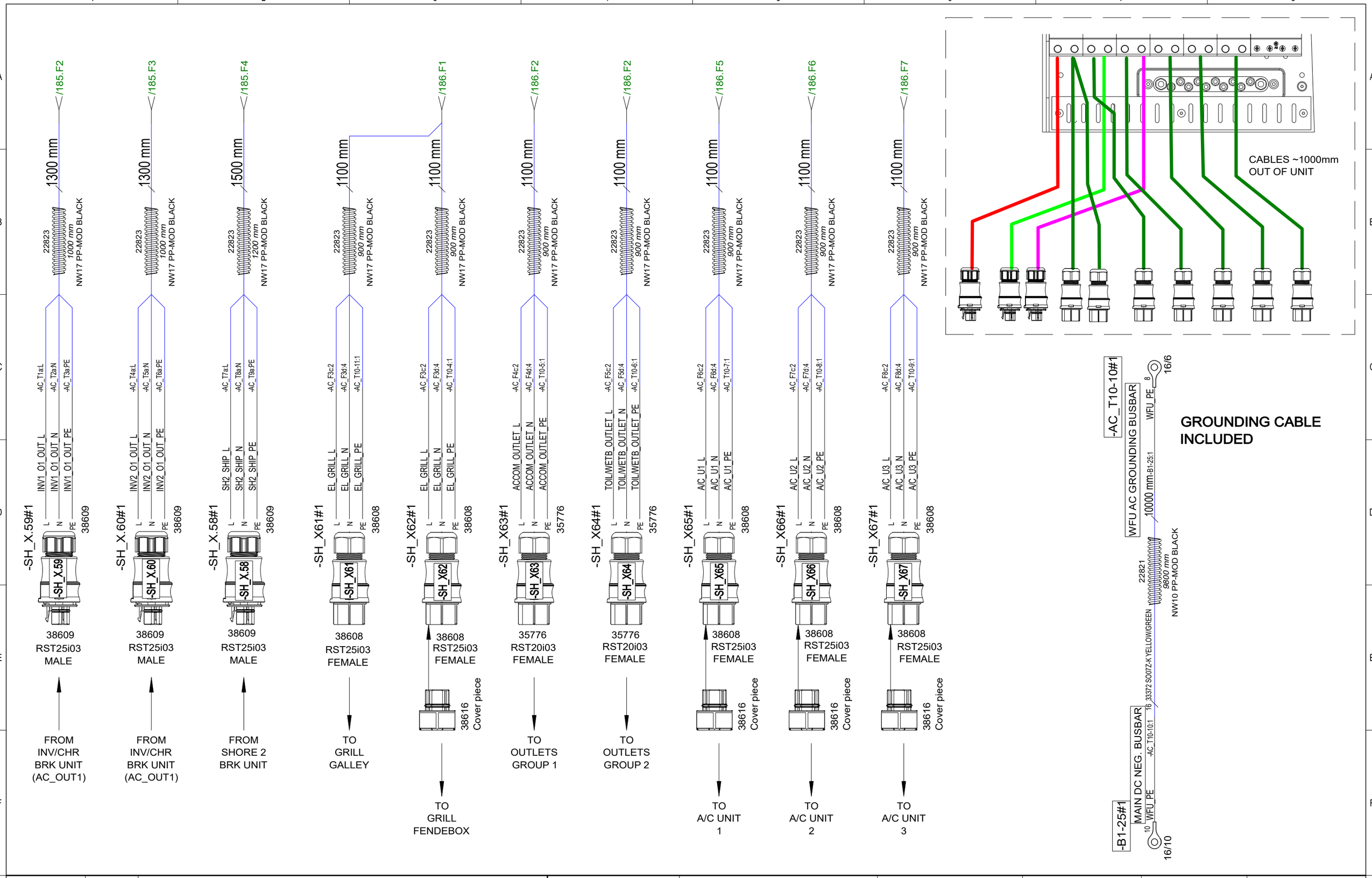

15.2.2022	TuM	A1: 2003713; INTRODUCED DRAWING.	Date 15.2.2022	NAVIX	Axopar	SEE EXP VIEW	36415	
6.9.2023	TuM/TT	B2: 2004274; ADDED CABLING	Drawing by TuM		Boat	Sub-product code	Product code	Project ID
30.5.2024	TuM	C3: 2005065; Voltage meter AC_V2, 41502 END PIECES added.	Sheet rev. 3		45	ZERO EM WARDROBE	HL	187 / 444
Date of modification	Modified by	Description	Project rev. C	Copyright by	Boat model	AC BRK PANEL - EU	Loc	Sheet

EXP VIEW GENERAL

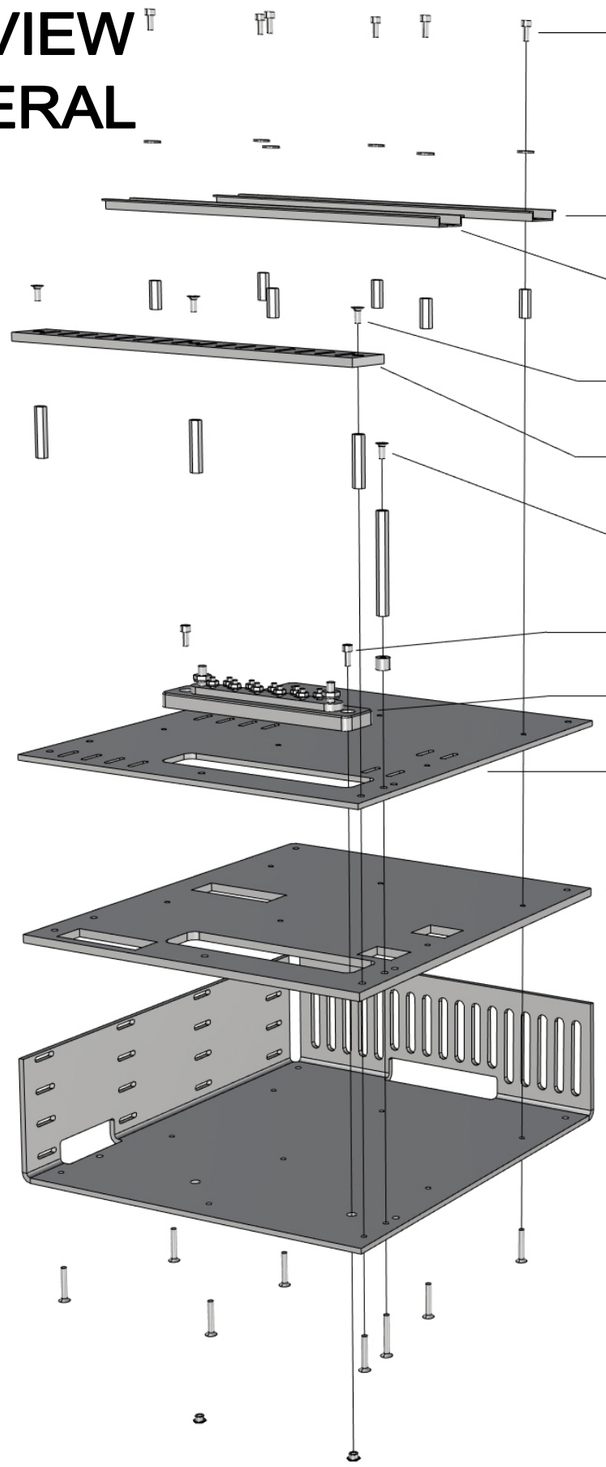

36415_AXOPAR_45_ZERO_EM_WARDROBE_AC_BRK_PANEL_EU

1. 6PCS VMI30943 HEX SOCKET HEAD CAP SCREW M4X10 DIN912
   6PCS VMI30907 M4 WASHER WITH LARGE OUTSIDE DIAMETER 12MM DIN9021
   6PCS VMI32036 EXTENSION BOLT M4 L-20
   6PCS VMI30919 COUNTERSUNK HEAD SCREW HEX SOCKET M4X25 DIN7991

2. 1PCS DIN_RAIL_270mm

3. 1PCS DIN_RAIL_275mm

4. 3PCS VMI30914 COUNTERSUNK HEAD SCREW HEX SOCKET M4X10 DIN7991
   3PCS VMI32039 EXTENSION BOLT M4 L-35
   3PCS VMI30919 COUNTERSUNK HEAD SCREW HEX SOCKET M4X25 DIN7991

5. 1PC 36444_AXOPAR_45_ZERO_EM_WARDROBE_AC_BRK_PANEL_EU_RACK_V1

6. 1PCS 27022_BOLT_M4X10_HEX_COATED_SOFT_BLACK (TIGHTEN LOOSELY)
   1PCS VMI35429 EXTENSION BOLT M4 L-70
   1PCS 15569_NAVIX_LINE_8mm_SPACER
   1PCS VMI30920 COUNTERSUNK HEAD SCREW HEX SOCKET M4X30 DIN7991

7. 2PCS VMI30943 HEX SOCKET HEAD CAP SCREW M4X10 DIN912
   2PCS 9872 M4 X 4 ETSOS

8. 1PC 28042 - Busbar 10 Gang 150A - Blue Sea 2301

9. 1PC 36443_AXOPAR_45_ZERO_EM_WARDROBE_AC_BRK_PANEL_EU_TOP_V1

10. 1PC 36442_AXOPAR_45_ZERO_EM_WARDROBE_AC_BRK_PANEL_EU_MID_V1

11. 1PC 36441_AXOPAR_45_ZERO_EM_WARDROBE_AC_BRK_PANEL_EU_BACK_V1

26.01.2022 TS

Date of modification	Modified by	Description
15.2.2022	TuM	A1: 2003713; INTRODUCED DRAWING.
6.9.2023	TuM/TT	B2: 2004274; ADDED CABLING
30.5.2024	TuM	C3: 2005065; Voltage meter AC_V2, 41502 END PIECES added.

Date	15.2.2022
Drawing by	TuM
Sheet rev.	3
Project rev.	C

Copyright by

NAVIX

Axopar Boat	SEE EXP VIEW Sub-product code	36415 Product code	Project ID
45 Boat model	ZERO EM WARDROBE AC BRK PANEL - EU Title	HL Loc	188 / 444 Sheet

SPC TARKASTUSPÖYTÄKIRJA
SPC INSPECTION SHEET

TUOTE TARRA /
PRODUCT LABEL

* PPKKVV-JÄRJESTYSNUMERO / DDMMYY-RUNNING NUMBER (Esim. 11. maaliskuuta 2013 tehty tuote on sarjanumeroltaan 110313-01, seuraava on 110313-02 jne.)

SARJANUMERO* / SERIAL NUMBER*						
JOHDOT KIINNI OIKEIN / CORRECT CONNECTIONS						
MAADOITUS TULEVAT JA LÄHTEVÄT / GROUND CONNECTION IN AND OUT						
VVS JA TOTSIT I-ASENNOSSA / RCBO AND CIRCUIT BREAKERS IN I-POSITION						
ERISTYSVASTUS (mA) max lukema ** / ISOLATION RESISTOR (mA) max **						
MAAPIIRI 10A (Ohm) max lukema ** / GROUND CIRCUIT 10A (Ohm) max **						
TOIMINNALLINEN JA VVS TESTAUS / FUNCTIONAL AND RCBO TEST						
SARJANUMERO TARRA / SERIAL NUMBER STICKER						
PVM / DATE						
TESTASI / TESTED BY						

Tehty CENELEC EN 50106 mukaan / Made according to CENELEC EN 50106

**ERISTYSVASTUS JA MAAPIIRI TESTATTAVA JOKAISEEN SISÄÄNTULOON JA ULOSMENOON / ISOLATION RESISTOR AND GROUND CIRCUIT SHOULD BE TESTED FOR EVERY IN AND OUT

RAJA-ARVOT / LIMITS:

ERISTYSVASTUS / ISOLATING RESISTOR 1000V = <20mA

MAAPIIRI / GROUND CIRCUIT 10A = <0,2 Ohm

Date of modification	Modified by	Description
15.2.2022	TuM	A1: 2003713; INTRODUCED DRAWING.
6.9.2023	TuM/TT	B2: 2004274; ADDED CABLING
30.5.2024	TuM	C3: 2005065; Voltage meter AC_V2, 41502 END PIECES added.

Date	15.2.2022
Drawing by	TuM
Sheet rev.	3
Project rev.	C

Copyright by NAVIX

Axopar	SEE EXP VIEW	36415		
Boat	Sub-product code	Product code	Project ID	
45	ZERO EM WARDROBE AC BRK PANEL - EU	HL	189 / 444	
Boat model	Title	Loc	Sheet	

PACK ALL PRODUCTS TO SAME PACKAGE

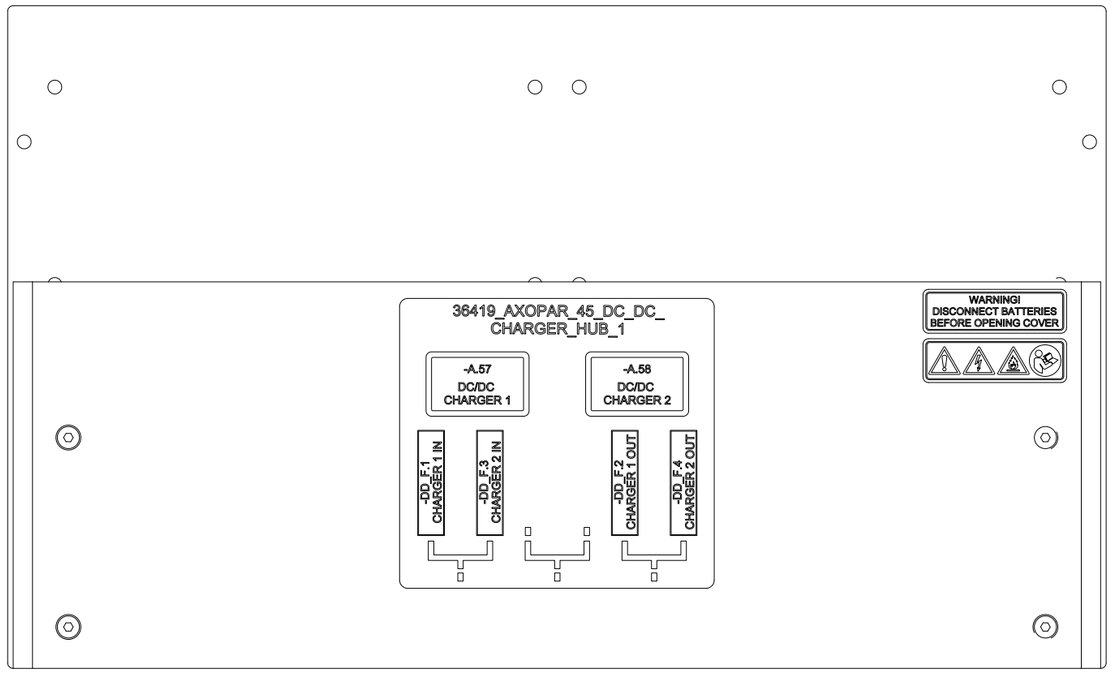

36419 DC/DC CHARGER HUB 1

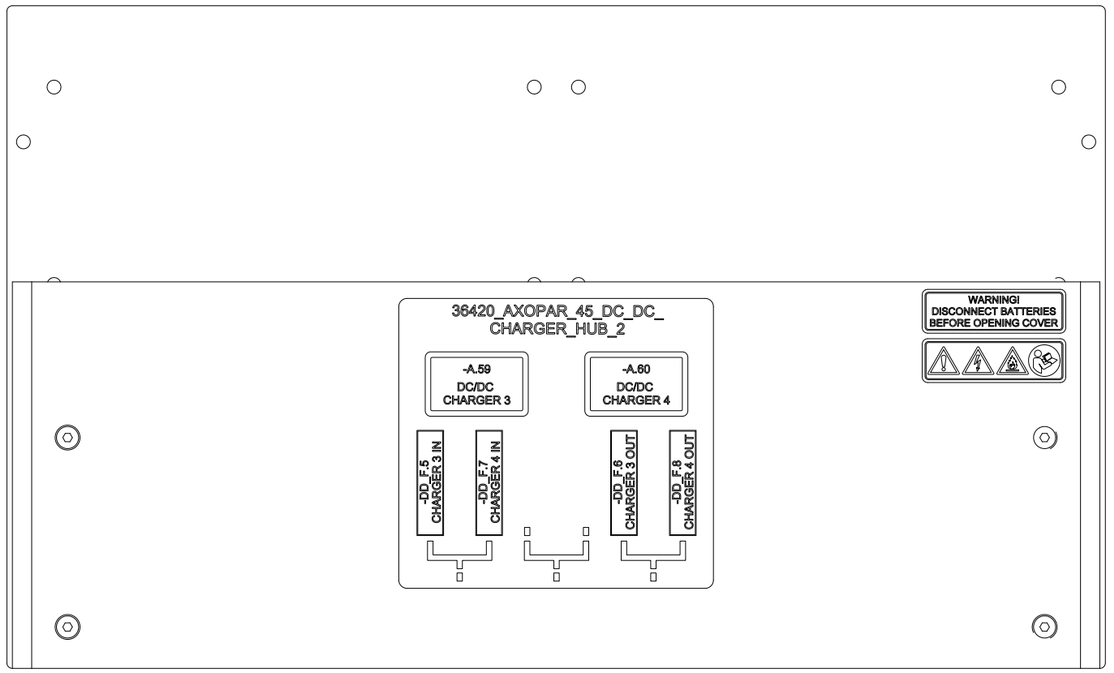

36420 DC/DC CHARGER HUB 2

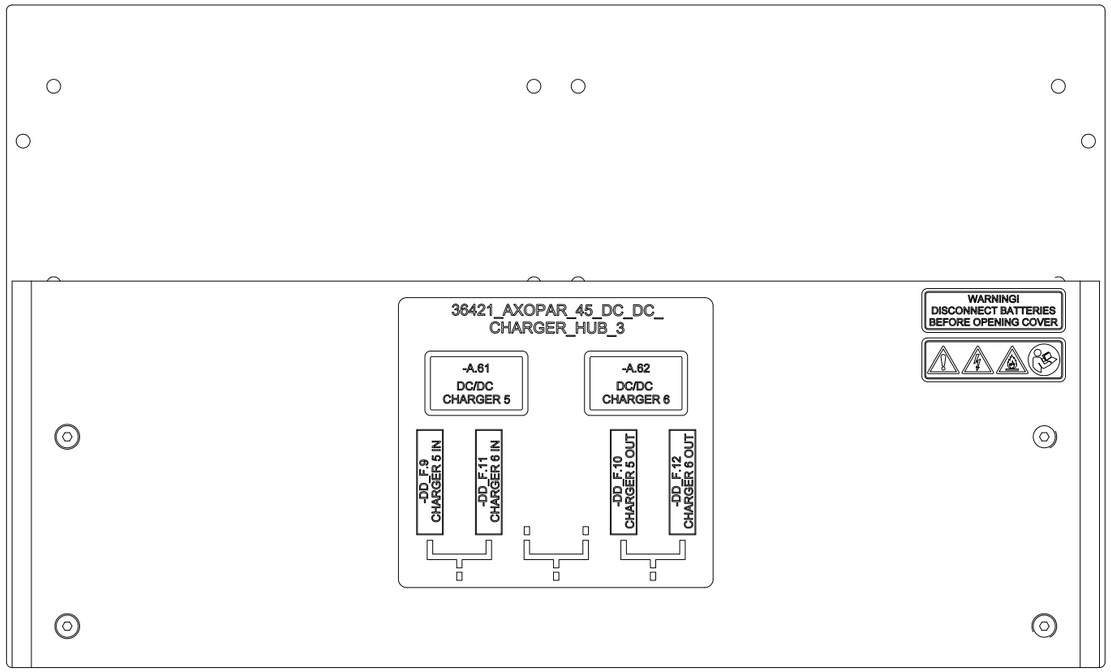

36421 DC/DC CHARGER HUB 3

5.5.2023	RK	B1: 2004274; INTRODUCED DRAWING	Date 4.5.2023	NAVIX	Axopar		36418	
30.5.2024	TuM	C1: 2005065; NOT MODIFIED.	Drawing by TuM		Boat	Sub-product code	Product code	Project ID
			Sheet rev. 1		45	DC/DC CHARGER HUB	HL	190 / 444
Date of modification	Modified by	Description	Project rev. C	Copyright by	Boat model	Title	Loc	Sheet

GENERAL LAYOUT/ LABEL INSTALLATION

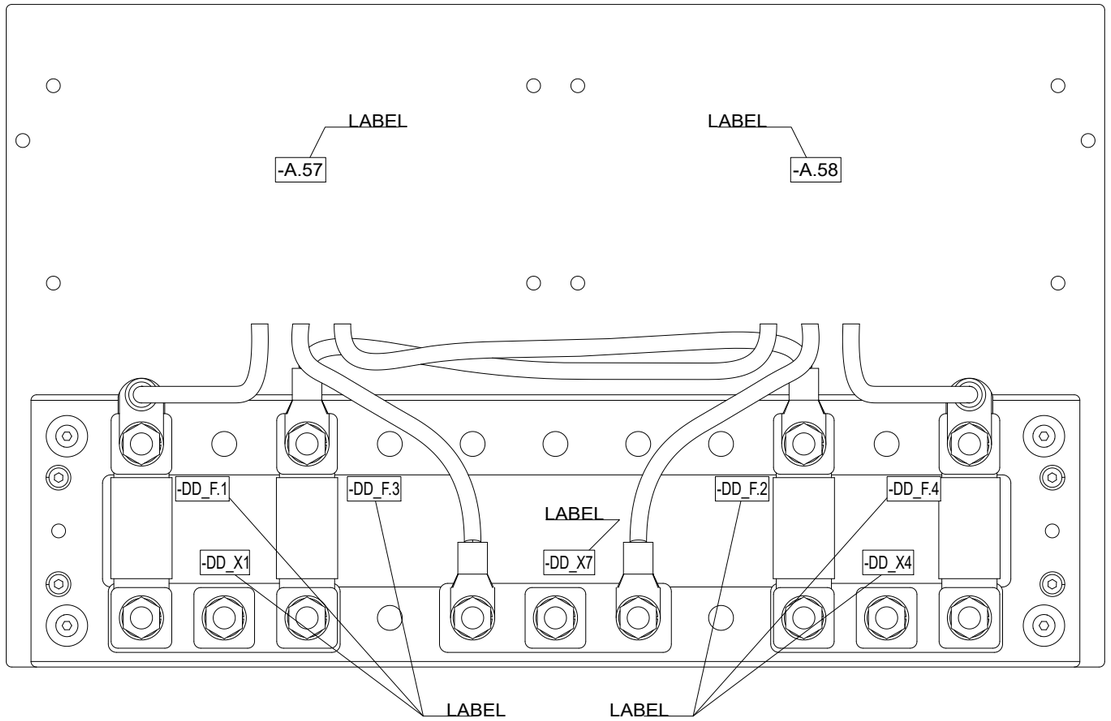

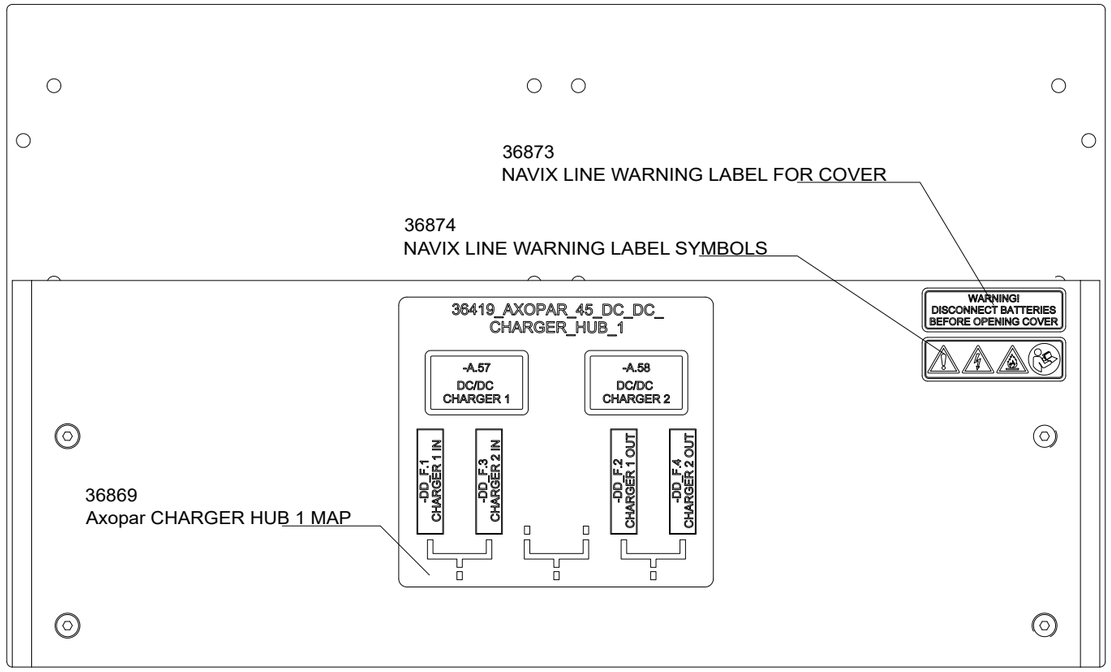

Date of modification	Modified by	Description
13.6.2022	TuM	A1: 2003713; INTRODUCED DRAWING.
3.5.2023	RK	B1: 2004274; NOT MODIFIED.
30.5.2024	TuM	C1: 2005065; NOT MODIFIED.

Date	13.6.2022
Drawing by	TuM
Sheet rev.	1
Project rev.	C

Copyright by

NAVIX

Axopar	SEE EXP VIEW	36419		
Boat	Sub-product code	Product code	Project ID	
45	DC/DC CHARGER HUB 1		HL	191/ 444
Boat model	Title		Loc	Sheet

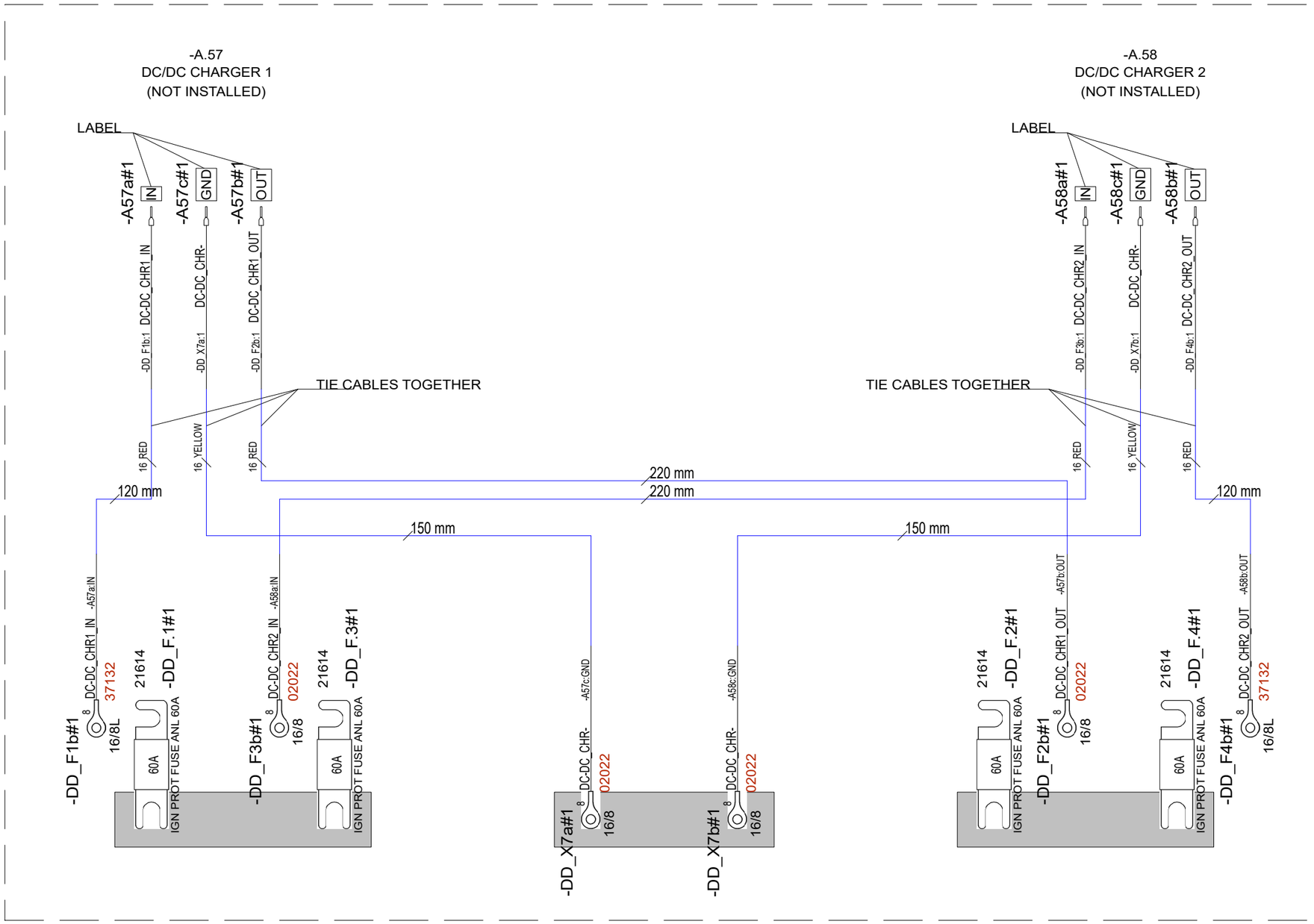

Date of modification	Modified by	Description
13.6.2022	TuM	A1: 2003713; INTRODUCED DRAWING.
3.5.2023	RK	B1: 2004274; NOT MODIFIED.
30.5.2024	TuM	C1: 2005065; NOT MODIFIED.

Date	13.6.2022
Drawing by	TuM
Sheet rev.	1
Project rev.	C

Copyright by

Axopar	SEE EXP VIEW	36419			
Boat	Sub-product code	Product code	Project ID		
45	DC/DC CHARGER HUB 1		HL	192 / 444	
Boat model	Title		Loc	Sheet	

EXP VIEW

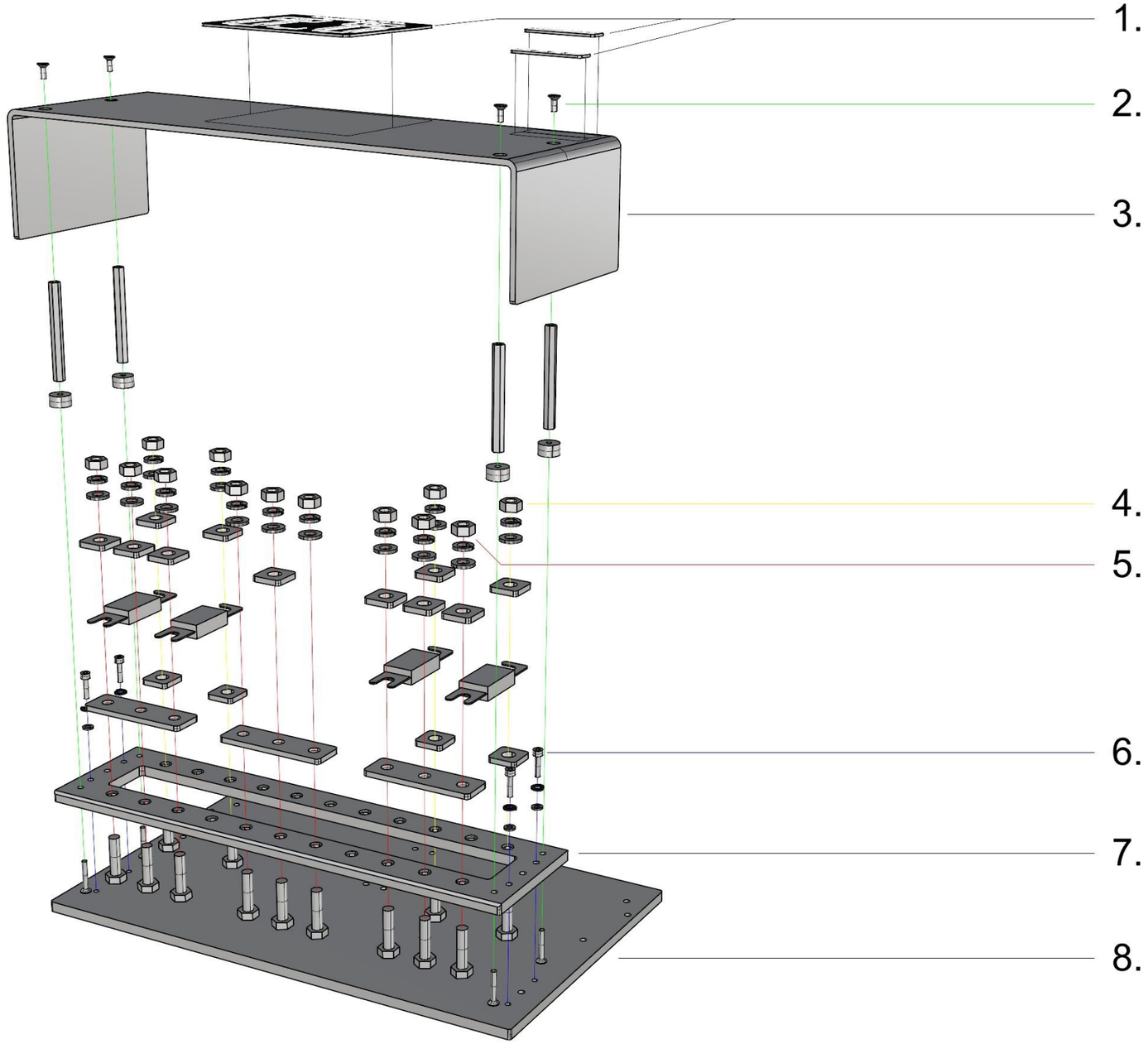

DETAIL 1 OF ASSEMBLY

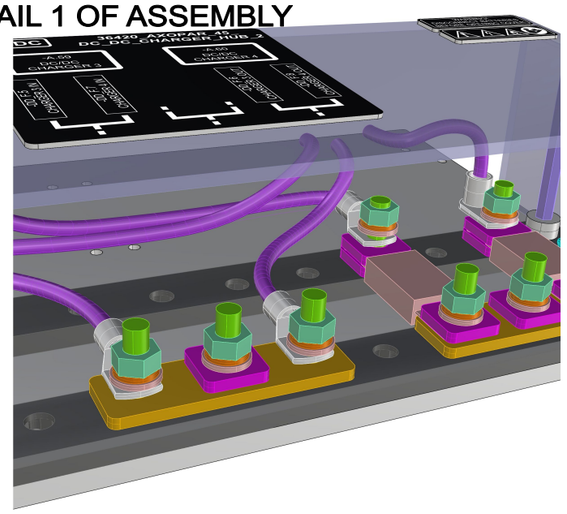

36419_AXOPAR_45_DC_DC_CHARGER_HUB_1

1. - LABELS (AS IN AD)

2. 4PCS VMI30914 COUNTERSUNK HEAD SCREW HEX SOCKET M4X10 DIN7991
4PCS VMI35429 EXTENSION BOLT M4 L-70
4PCS 29063_NAVIX_LINE_8MM_WASHER_V1
4PCS VMI30919 COUNTERSUNK HEAD SCREW HEX SOCKET M4X25 DIN7991

3. 1PC 36810_AXOPAR_45_DC_CHARGER_HUB_COVER_V1

4. 4PCS VMI32012 HEX NUT M8 DIN934
4PCS VMI32011 SPRING LOCK WASHER M8 DIN127
4PCS VMI32013 FLAT WASHER FOR HEX BOLTS AND NUTS M8 DIN125A
4PCS 3667
- ANL-FUSE (AS IN DIAGRAM)
4PCS 3667
4PCS VMI32019 HEX BOLT FULL THREAD M8X30 DIN933

5. 9PCS VMI32012 HEX NUT M8 DIN934
9PCS VMI32011 SPRING LOCK WASHER M8 DIN127
9PCS VMI32013 FLAT WASHER FOR HEX BOLTS AND NUTS M8 DIN125A
7PCS 3667
- ANL-FUSE (AS IN DIAGRAM)
3PCS 36872_NAVIX_LINE_BUS_BAR_3X_80x25x4
4PCS VMI32019 HEX BOLT FULL THREAD M8X30 DIN933

6. 4PCS VMI30945 HEX SOCKET HEAD CAP SCREW M4X16 DIN912
4PCS VMI30904 SPRING LOCK WASHER M4 DIN127
4PCS VMI30906 FLAT WASHER FOR HEX BOLTS AND NUTS M4 DIN125A

7. 1PC 36811_AXOPAR_45_DC_CHARGER_HUB_ANL_BRACKET_V1

8. 1PC 36809_AXOPAR_45_DC_CHARGER_HUB_BASE_V1

13.05.2022 TS

Date of modification	Modified by	Description
13.6.2022	TuM	A1: 2003713; INTRODUCED DRAWING.
3.5.2023	RK	B1: 2004274; NOT MODIFIED.
30.5.2024	TuM	C1: 2005065; NOT MODIFIED.

Date 13.6.2022
Drawing by TuM
Sheet rev. 1
Project rev. C

Copyright by NAVIX

Boat	Sub-product code	Product code	Project ID
Axopar	SEE EXP VIEW	36419	
Boat model	Title	HL	Sheet
45	DC/DC CHARGER HUB 1	Loc	193 / 444

GENERAL LAYOUT/ LABEL INSTALLATION

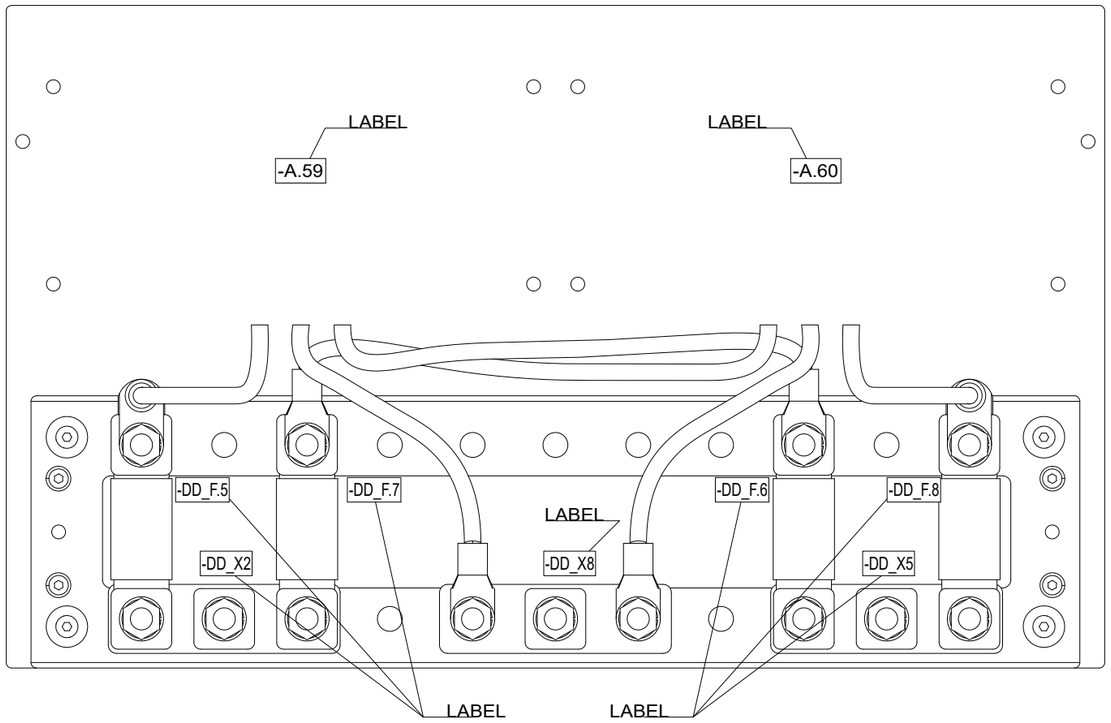

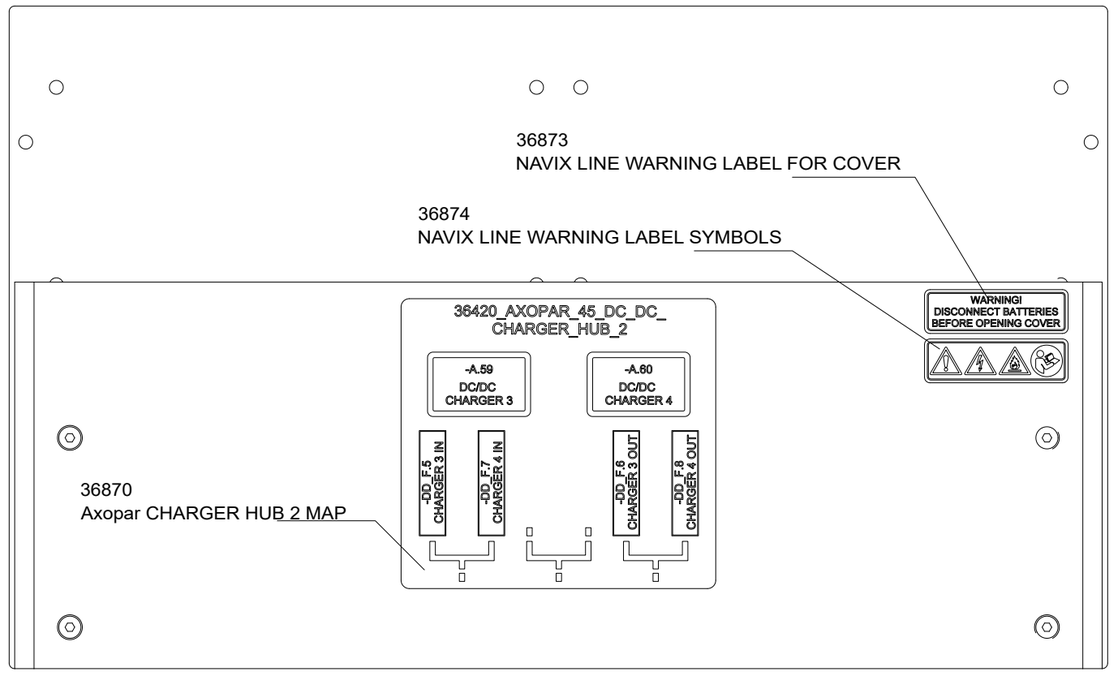

14.6.2022	TuM	A1: 2003713; INTRODUCED DRAWING.	Date 14.6.2022	NAVIX	Axopar	SEE EXP VIEW	36420	
3.5.2023	RK	B1: 2004274; NOT MODIFIED.	Drawing by TuM		Boat	Sub-product code	Product code	Project ID
30.5.2024	TuM	C1: 2005065; NOT MODIFIED.	Sheet rev. 1		45	DC/DC CHARGER HUB 2	HL	194 / 444
Date of modification	Modified by	Description	Project rev. C	Copyright by	Boat model	Title	Loc	Sheet

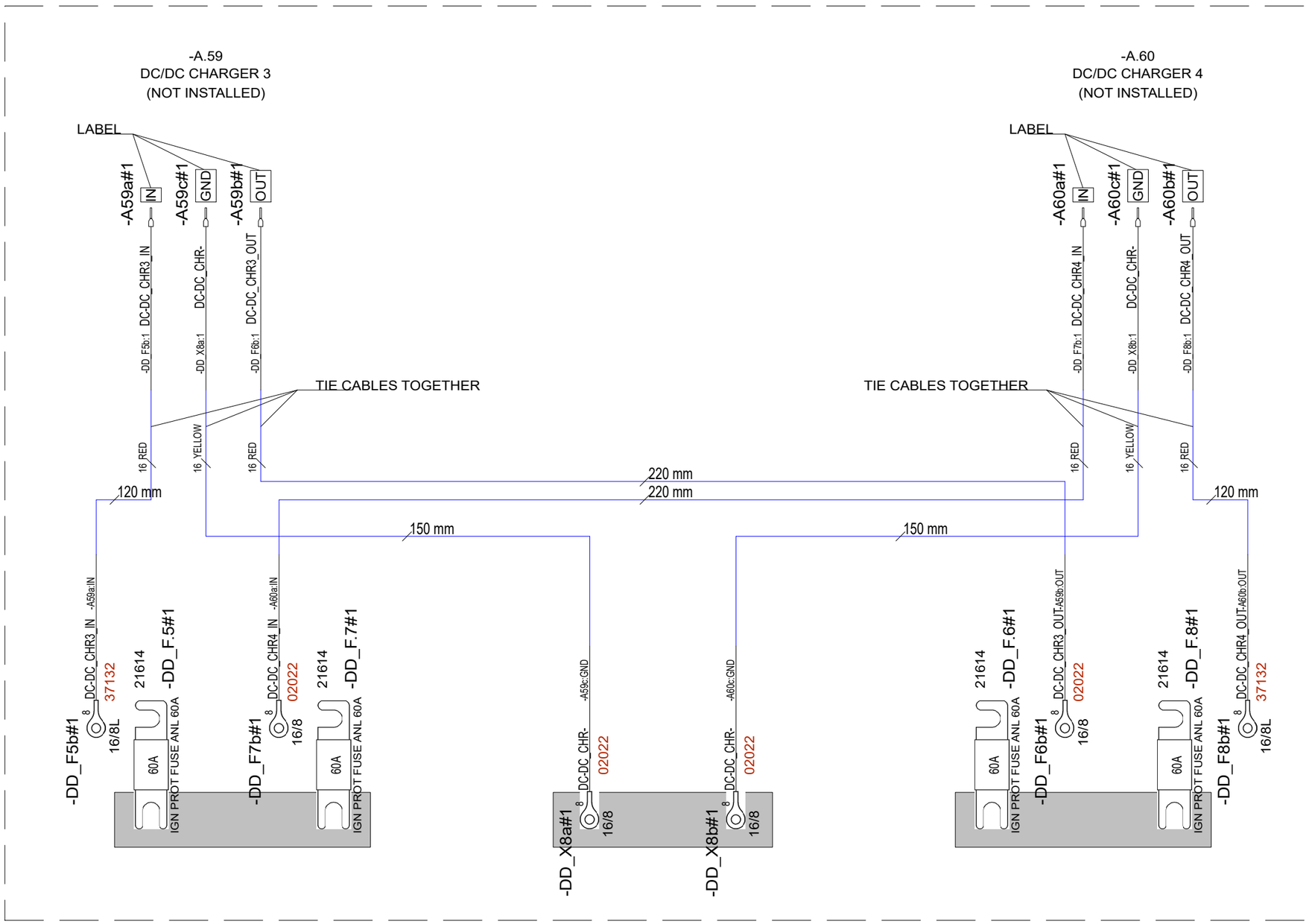

Date of modification	Modified by	Description
14.6.2022	TuM	A1: 2003713; INTRODUCED DRAWING.
3.5.2023	RK	B1: 2004274; NOT MODIFIED.
30.5.2024	TuM	C1: 2005065; NOT MODIFIED.

Date	14.6.2022
Drawing by	TuM
Sheet rev.	1
Project rev.	C

Copyright by

Axopar	SEE EXP VIEW	36420			
Boat	Sub-product code	Product code	Project ID		
45	DC/DC CHARGER HUB 2		HL	195 / 444	
Boat model	Title		Loc	Sheet	

EXP VIEW

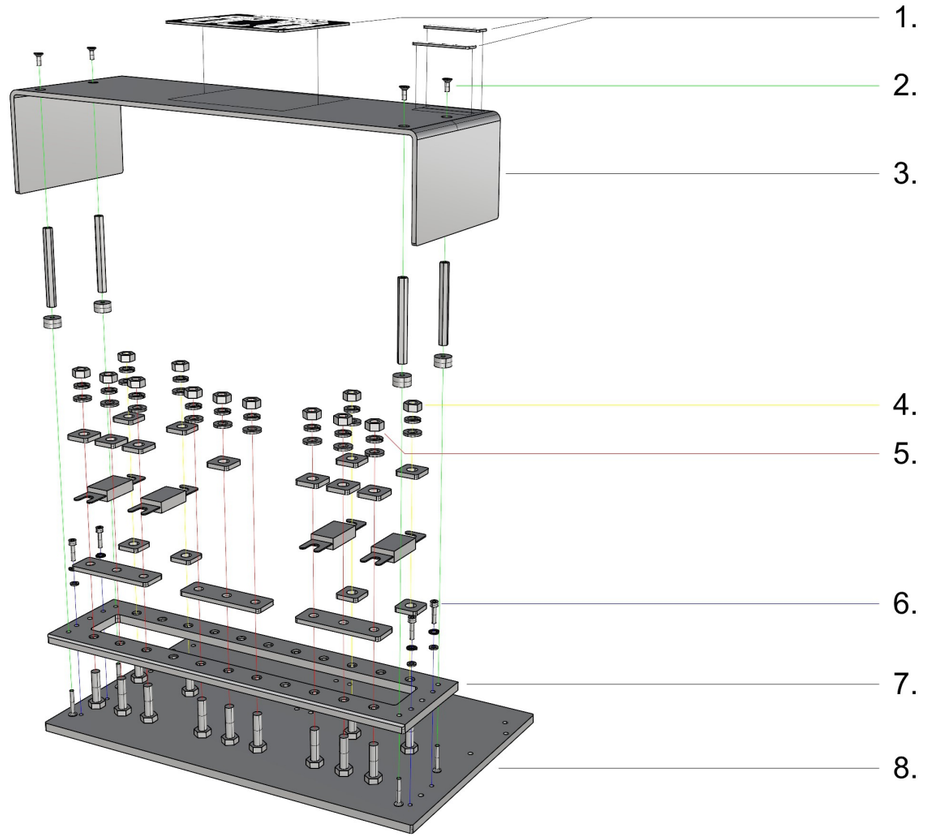

DETAIL 1 OF ASSEMBLY

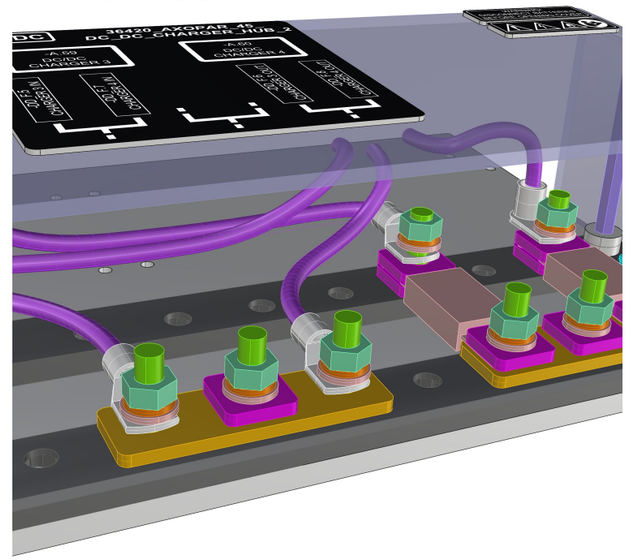

36420_AXOPAR_45_DC_DC_CHARGER_HUB_2

1. - LABELS (AS IN AD)

2. 4PCS VMI30914 COUNTERSUNK HEAD SCREW HEX SOCKET M4X10 DIN7991
4PCS VMI35429 EXTENSION BOLT M4 L-70
4PCS 29063_NAVIX_LINE_8MM_WASHER_V1
4PCS VMI30919 COUNTERSUNK HEAD SCREW HEX SOCKET M4X25 DIN7991

3. 1PC 36810_AXOPAR_45_DC_CHARGER_HUB_COVER_V1

4. 4PCS VMI32012 HEX NUT M8 DIN934
4PCS VMI32011 SPRING LOCK WASHER M8 DIN127
4PCS VMI32013 FLAT WASHER FOR HEX BOLTS AND NUTS M8 DIN125A
4PCS 3667
- ANL-FUSE (AS IN DIAGRAM)
4PCS 3667
4PCS VMI32019 HEX BOLT FULL THREAD M8X30 DIN933

5. 9PCS VMI32012 HEX NUT M8 DIN934
9PCS VMI32011 SPRING LOCK WASHER M8 DIN127
9PCS VMI32013 FLAT WASHER FOR HEX BOLTS AND NUTS M8 DIN125A
7PCS 3667
- ANL-FUSE (AS IN DIAGRAM)
3PCS 36872_NAVIX_LINE_BUS_BAR_3X_80x25x4
9PCS VMI32019 HEX BOLT FULL THREAD M8X30 DIN933

6. 4PCS VMI30945 HEX SOCKET HEAD CAP SCREW M4X16 DIN912
4PCS VMI30904 SPRING LOCK WASHER M4 DIN127
4PCS VMI30906 FLAT WASHER FOR HEX BOLTS AND NUTS M4 DIN125A

7. 1PC 36811_AXOPAR_45_DC_CHARGER_HUB_ANL_BRACKET_V1

8. 1PC 36809_AXOPAR_45_DC_CHARGER_HUB_BASE_V1

13.05.2022 TS

Date of modification	Modified by	Description
14.6.2022	TuM	A1: 2003713; INTRODUCED DRAWING.
3.5.2023	RK	B1: 2004274; NOT MODIFIED.
30.5.2024	TuM	C1: 2005065; NOT MODIFIED.

Date	14.6.2022
Drawing by	TuM
Sheet rev.	1
Project rev.	C

Copyright by

Axopar Boat	SEE EXP VIEW Sub-product code	36420 Product code	Project ID
45 Boat model	DC/DC CHARGER HUB 2 Title	HL Loc	196 / 444 Sheet

GENERAL LAYOUT/ LABEL INSTALLATION

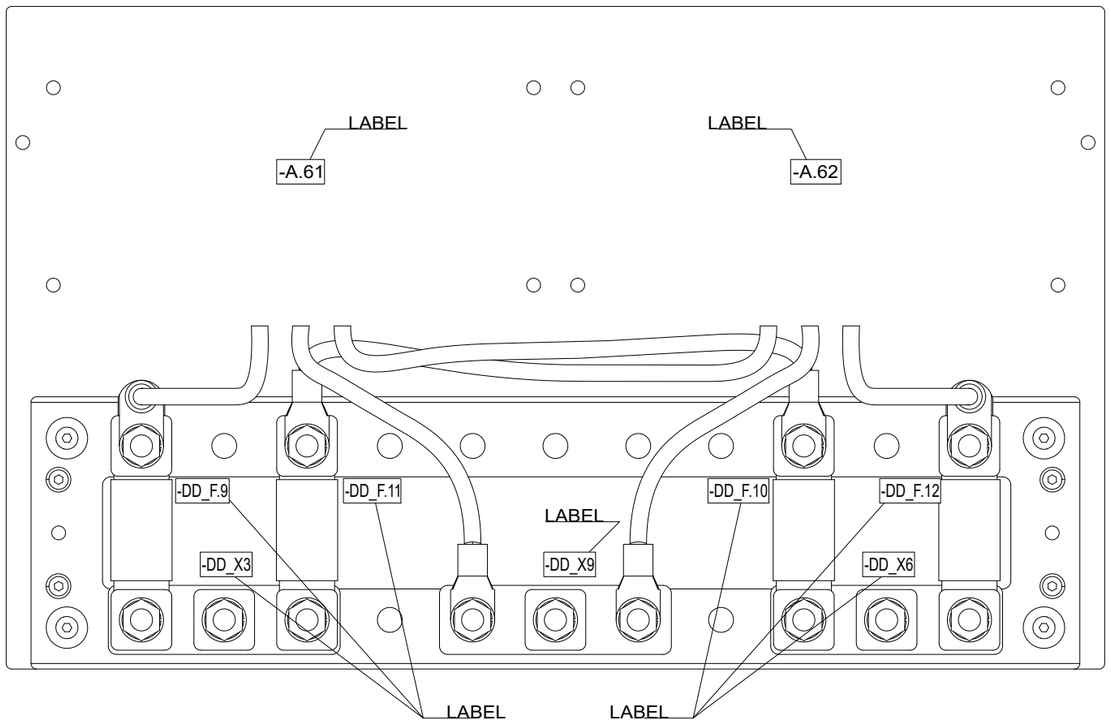

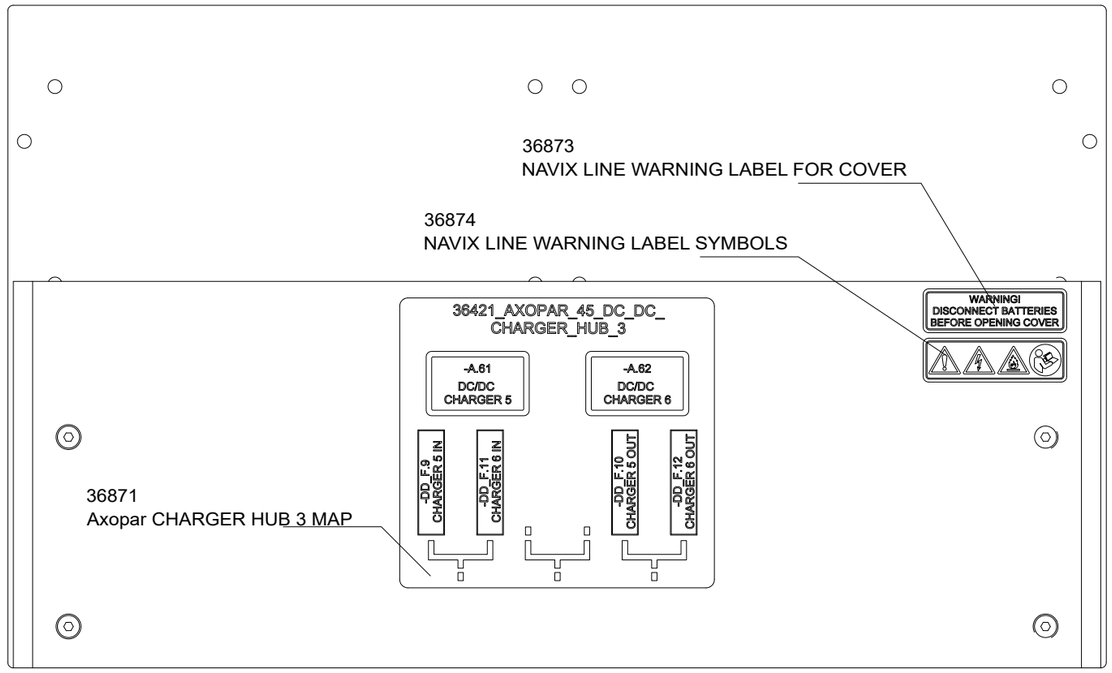

Date of modification	Modified by	Description
14.6.2022	TuM	A1: 2003713; INTRODUCED DRAWING.
3.5.2023	RK	B1: 2004274; NOT MODIFIED.
30.5.2024	TuM	C1: 2005065; NOT MODIFIED.

Date	14.6.2022
Drawing by	TuM
Sheet rev.	1
Project rev.	C

Copyright by

Axopar Boat	SEE EXP VIEW Sub-product code	36421 Product code	Project ID	
45 Boat model	DC/DC CHARGER HUB 3 Title	HL Loc	197 / 444 Sheet	

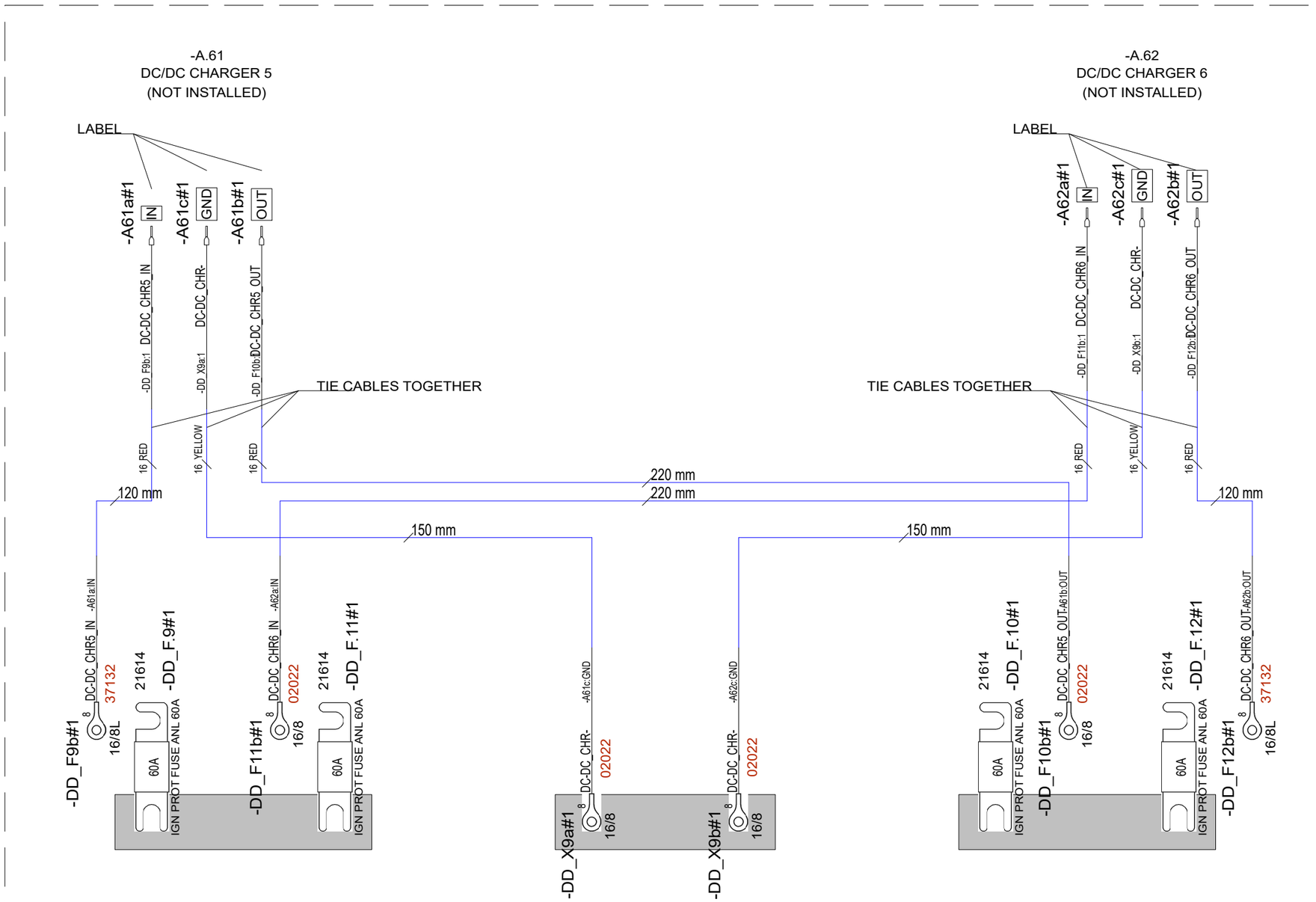

Date of modification	Modified by	Description
14.6.2022	TuM	A1: 2003713; INTRODUCED DRAWING.
3.5.2023	RK	B1: 2004274; NOT MODIFIED.
30.5.2024	TuM	C1: 2005065; NOT MODIFIED.

Date	14.6.2022
Drawing by	TuM
Sheet rev.	1
Project rev.	C

Copyright by

NAVIX

Axopar Boat	SEE EXP VIEW Sub-product code	36421 Product code	Project ID
45 Boat model	DC/DC CHARGER HUB 3 Title	HL Loc	198 / 444 Sheet

EXP VIEW

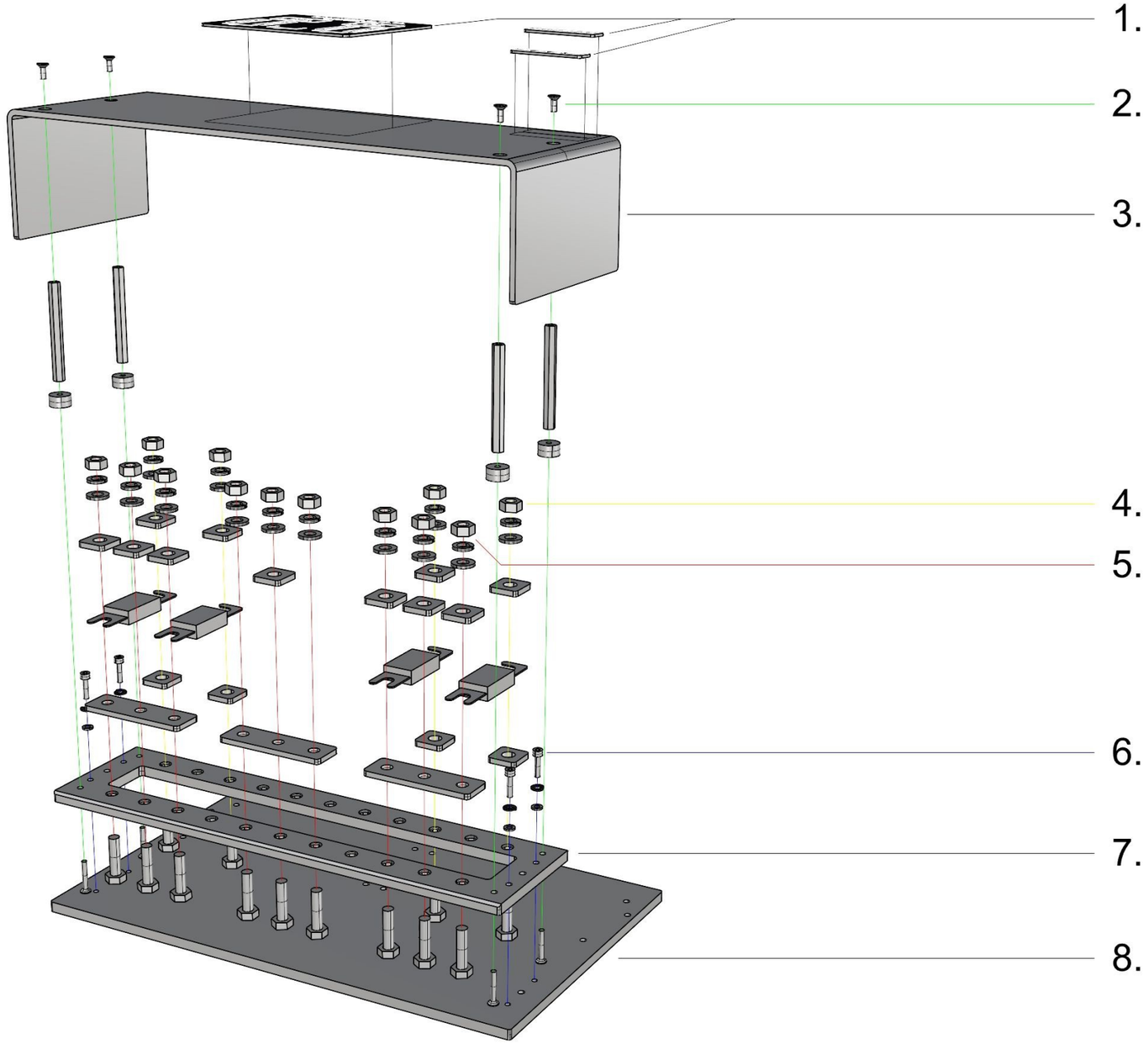

DETAIL 1 OF ASSEMBLY

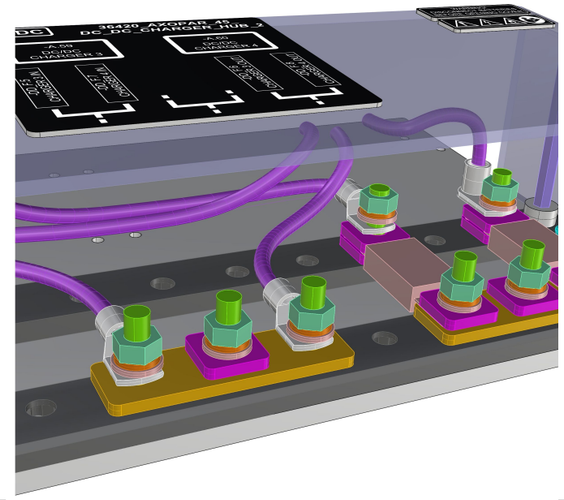

36421_AXOPAR_45_DC_DC_CHARGER_HUB_3

1. - LABELS (AS IN AD)

2. 4PCS VMI30914 COUNTERSUNK HEAD SCREW HEX SOCKET M4X10 DIN7991
4PCS VMI35429 EXTENSION BOLT M4 L-70
4PCS 29063_NAVIX_LINE_8MM_WASHER_V1
4PCS VMI30919 COUNTERSUNK HEAD SCREW HEX SOCKET M4X25 DIN7991

3. 1PC 36810_AXOPAR_45_DC_CHARGER_HUB_COVER_V1

4. 4PCS VMI32012 HEX NUT M8 DIN934
4PCS VMI32011 SPRING LOCK WASHER M8 DIN127
4PCS VMI32013 FLAT WASHER FOR HEX BOLTS AND NUTS M8 DIN125A
4PCS 3667
- ANL-FUSE (AS IN DIAGRAM)
4PCS 3667
4PCS VMI32019 HEX BOLT FULL THREAD M8X30 DIN933

5. 9PCS VMI32012 HEX NUT M8 DIN934
9PCS VMI32011 SPRING LOCK WASHER M8 DIN127
9PCS VMI32013 FLAT WASHER FOR HEX BOLTS AND NUTS M8 DIN125A
7PCS 3667
- ANL-FUSE (AS IN DIAGRAM)
3PCS 36872_NAVIX_LINE_BUS_BAR_3X_80x25x4
4PCS VMI32019 HEX BOLT FULL THREAD M8X30 DIN933

6. 4PCS VMI30945 HEX SOCKET HEAD CAP SCREW M4X16 DIN912
4PCS VMI30904 SPRING LOCK WASHER M4 DIN127
4PCS VMI30906 FLAT WASHER FOR HEX BOLTS AND NUTS M4 DIN125A

7. 1PC 36811_AXOPAR_45_DC_CHARGER_HUB_ANL_BRACKET_V1

8. 1PC 36809_AXOPAR_45_DC_CHARGER_HUB_BASE_V1

13.05.2022 TS

Date of modification	Modified by	Description
14.6.2022	TuM	A1: 2003713; INTRODUCED DRAWING.
3.5.2023	RK	B1: 2004274; NOT MODIFIED.
30.5.2024	TuM	C1: 2005065; NOT MODIFIED.

Date	14.6.2022
Drawing by	TuM
Sheet rev.	1
Project rev.	C

Copyright by NAVIX

Axopar Boat	SEE EXP VIEW Sub-product code	36421 Product code	Project ID
45 Boat model	DC/DC CHARGER HUB 3 Title	HL Loc	199 / 444 Sheet

GENERAL LAYOUT & LABELS
WIRE ROUTES / CABLE TIES

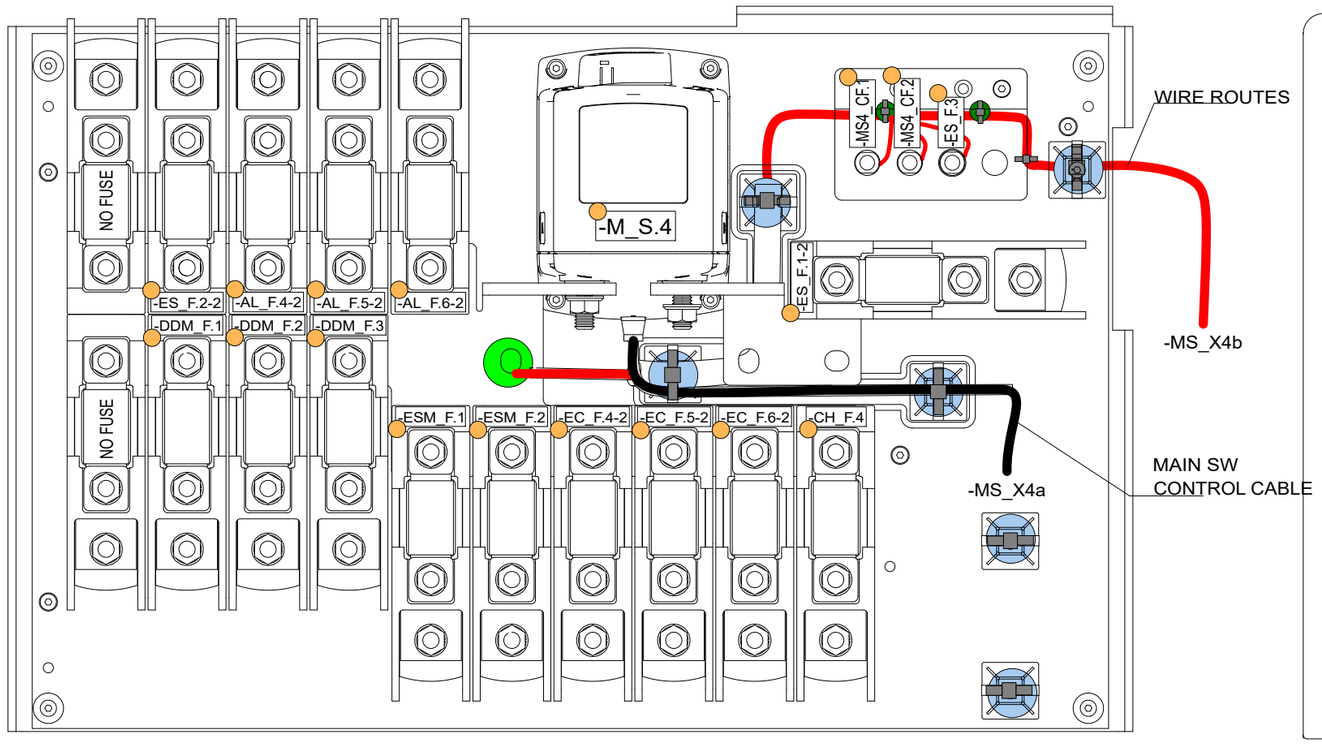

COVER LABEL INSTALLATION

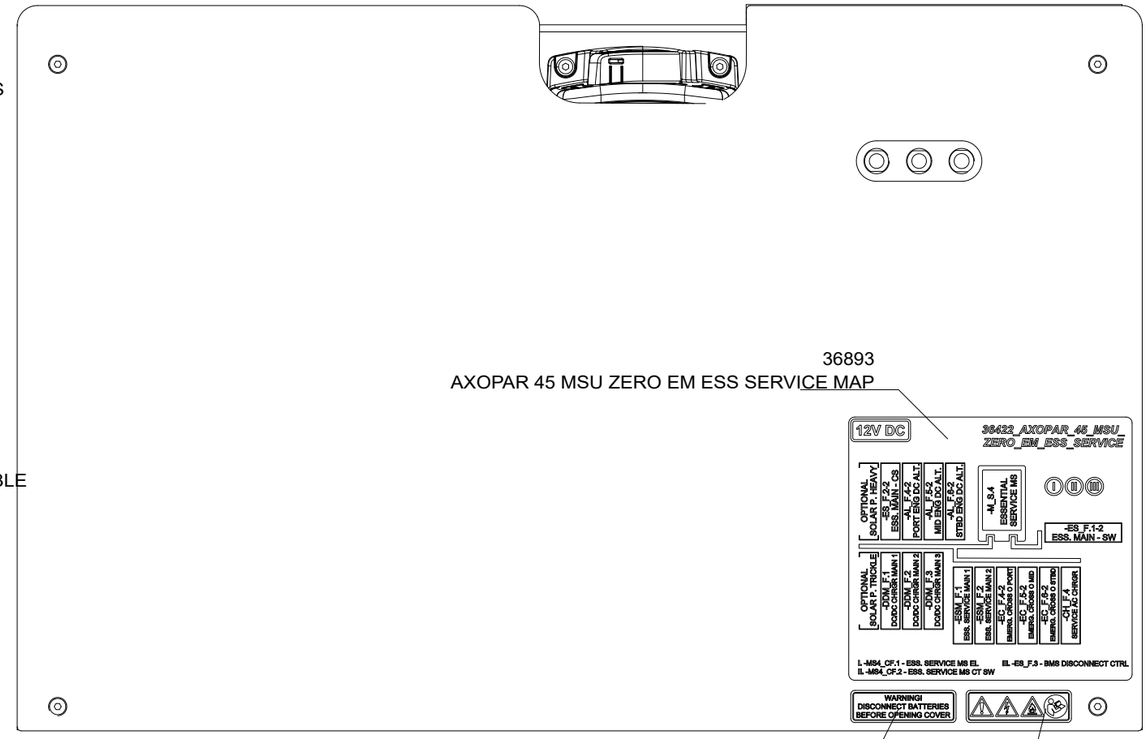

LABEL

Cable tie mount
VMI36559
+ CABLE TIE

CABLE TIE

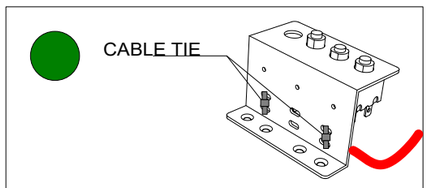

(ATTACHED TO 33383_NAVIX_LINE_MSU_FUSE_HOLDER)

WIRE TERMINALS

COPPER BAR

VMI32012 HEX NUT M8 DIN934
VMI32011 SPRING LOCK WASHER M8 DIN127
VMI32013 FLAT WASHER FOR HEX BOLT M8
VMI32018 HEX BOLT FULL THREAD M8X25 DIN933

Date of modification	Modified by	Description
28.6.2022	TuM	A1: 2003713; INTRODUCED DRAWING.
3.5.2023	RK	B1: 2004274; NOT MODIFIED.
29.5.2024	PF/TuM	C2: 2004890; V8 fuses moved to product 40364; 204998; MS_X4c REMOVED.

Date	28.6.2022
Drawing by	TuM
Sheet rev.	2
Project rev.	C

Copyright by

NAVIX

Axopar Boat	SEE EXP VIEW Sub-product code	36422 Product code	Project ID
45 Boat model	MSU ZERO EM. ESS. SERVICE Title	HL Loc	200 / 444 Sheet

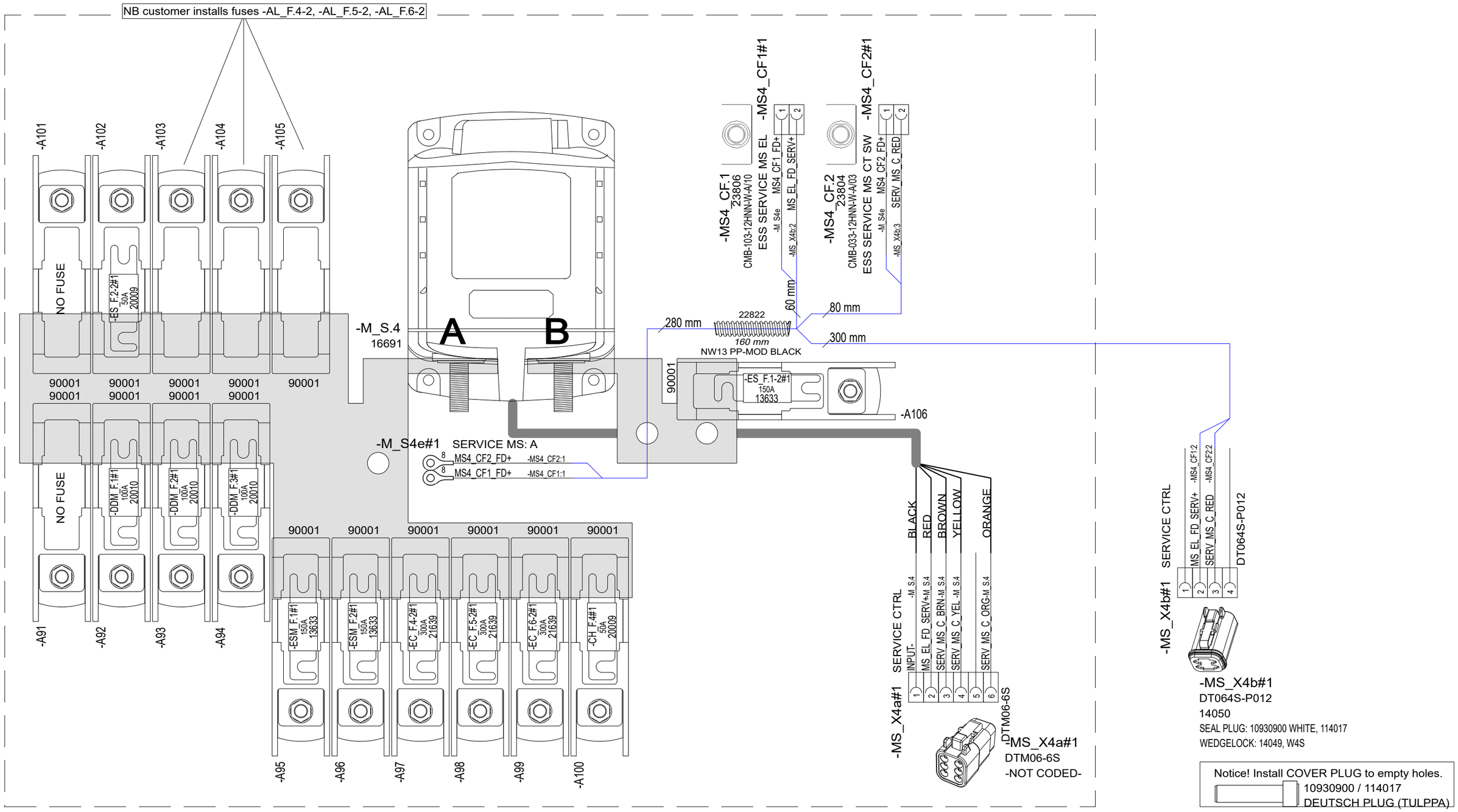

Date of modification	Modified by	Description
28.6.2022	TuM	A1: 2003713; INTRODUCED DRAWING.
3.5.2023	RK	B1: 2004274; NOT MODIFIED.
29.5.2024	PF/TuM	C2: 2004890; V8 fuses moved to product 40364; 204998; MS_X4c REMOVED.

Date	28.6.2022
Drawing by	TuM
Sheet rev.	2
Project rev.	C

NAVIX

Copyright by

Axopar	SEE EXP VIEW	36422	
Boat	Sub-product code	Product code	Project ID
45	MSU ZERO EM. ESS. SERVICE	HL	201/ 444
Boat model	Title	Loc	Sheet

EXP VIEW

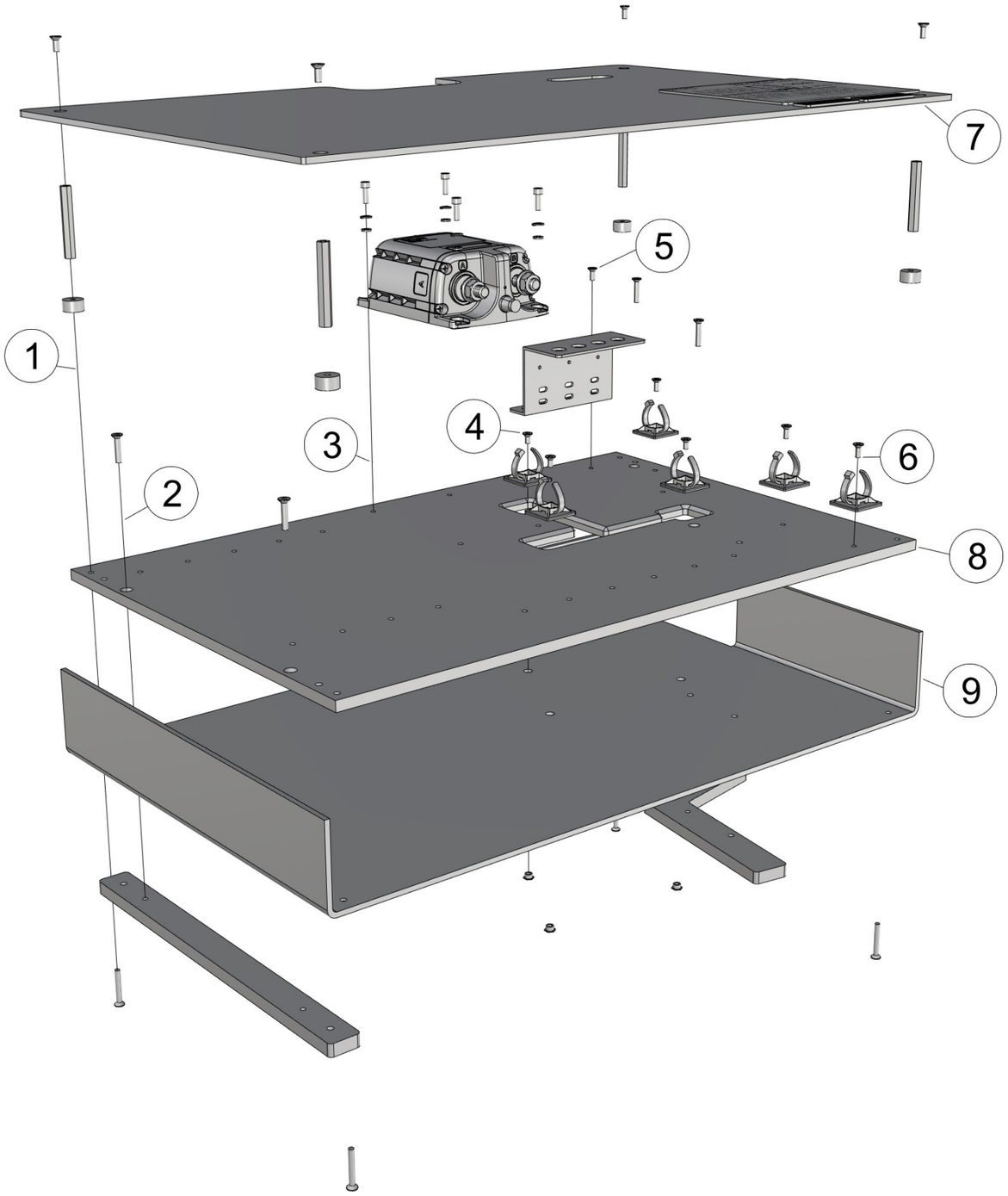

36422_AXOPAR_45_MSU_ZERO_EM_ESS_SERVICE

1. 4PCS VMI30914 COUNTERSUNK HEAD SCREW HEX SOCKET M4X10 DIN7991
   4PCS VMI32041 EXTENSION BOLT M4 L-50
   4PCS 29063_NAVIX_LINE_8MM_WASHER_V1
   4PCS VMI30920 COUNTERSUNK HEAD SCREW HEX SOCKET M4X30 DIN7991

2. 4PCS VMI30918 COUNTERSUNK HEAD SCREW HEX SOCKET M4X20 DIN7991
   1PC 36802_AXOPAR_45_MSU_ZERO_EM_ESS_SERVICE_RISER_SET_V1

3. 4PCS VMI30944 HEX SOCKET HEAD CAP SCREW M4X12 DIN912
   4PCS VMI30904 SPRING LOCK WASHER M4 DIN127
   4PCS VMI30906 FLAT WASHER FOR HEX BOLTS AND NUTS M4 DIN125A
   - MAIN SWITCH (AS IN DIAGRAM) -

4. 3PCS VMI30913 COUNTERSUNK HEAD SCREW HEX SOCKET M4X8 DIN7991
   - ZIPTIE AND -HOLDER (AS IN DIAGRAM) -
   3PCS 9872 ETSOS M4X4

5. 2PCS VMI30914 COUNTERSUNK HEAD SCREW HEX SOCKET M4X10 DIN7991
   1PC 33383_NAVIX_LINE_MSU_FUSE_HOLDER

6. 3PC VMI30914 COUNTERSUNK HEAD SCREW HEX SOCKET M4X10 DIN7991
   - ZIPTIE AND -HOLDER (AS IN DIAGRAM) -

7. 1PC 36799_AXOPAR_45_MSU_ZERO_EM_ESS_SERVICE_COVER_V1
   + LABELS (AS IN DIAGRAM)

8. 1PC 36800_AXOPAR_45_MSU_ZERO_EM_ESS_SERVICE_BASE_V1

9. 1PC 36801_AXOPAR_45_MSU_ZERO_EM_ESS_SERVICE_BACK_V1

Date of modification	Modified by	Description
28.6.2022	TuM	A1: 2003713; INTRODUCED DRAWING.
3.5.2023	RK	B1: 2004274; NOT MODIFIED.
29.5.2024	PF/TuM	C2: 2004890; V8 fuses moved to product 40364; 204998; MS_X4c REMOVED.

Date	28.6.2022
Drawing by	TuM
Sheet rev.	2
Project rev.	C

Copyright by

NAVIX

Axopar Boat	SEE EXP VIEW Sub-product code	36422 Product code	Project ID	
45 Boat model	MSU ZERO EM. ESS. SERVICE Title	HL Loc	202 / 444 Sheet	

EXP VIEW

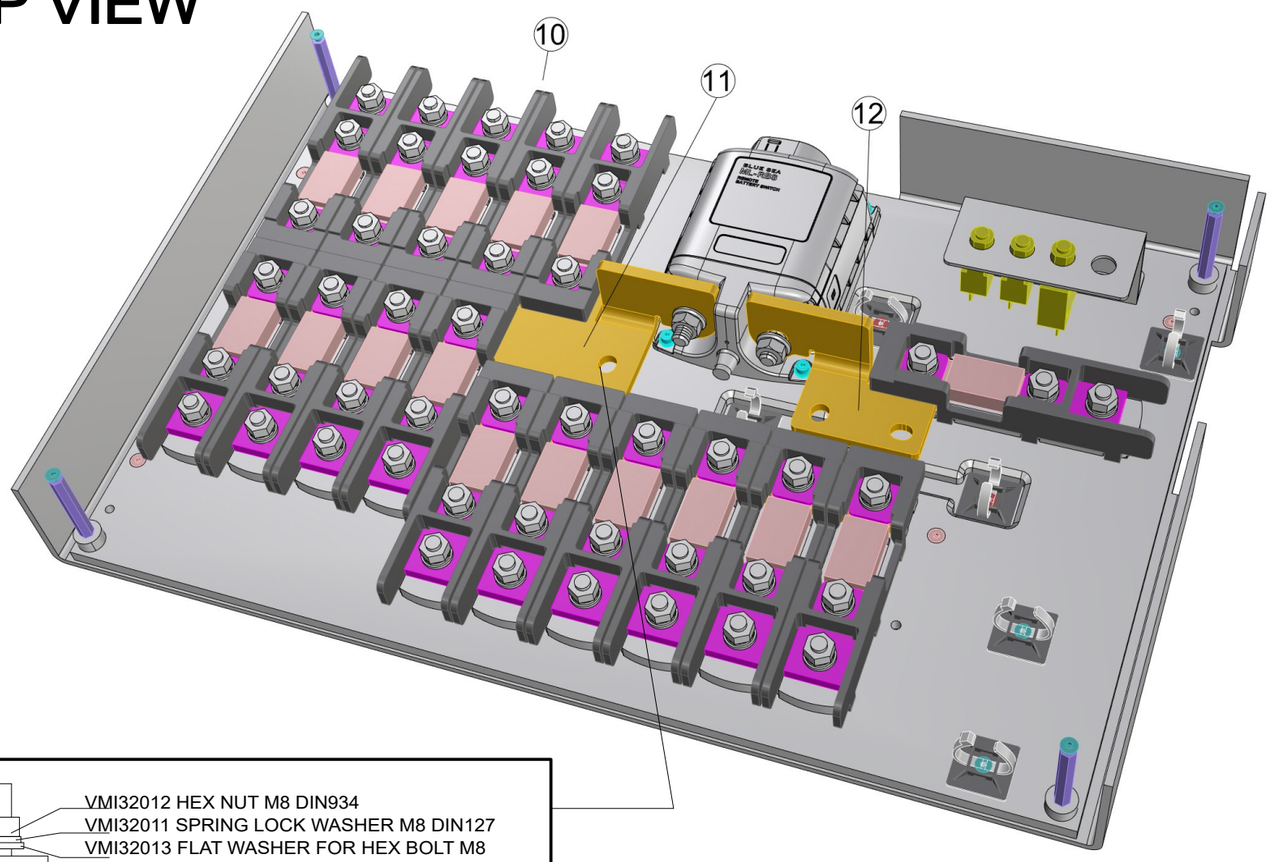

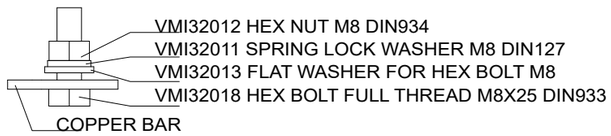

10. 16PCS 90001_NAVIX_LINE_ANL_HOLDER_TYPE5_V1

11. 1PC 36931_NAVIX_LINE_BUS_BAR_TYPE5C_LEFT_15X_V1

12. 1PC 36930_NAVIX_LINE_BUS_BAR_TYPE5_RIGHT_2X_UP_V1

1.6.2022 / TS

ASSEMBLED PANEL

(WITHOUT WIRING)

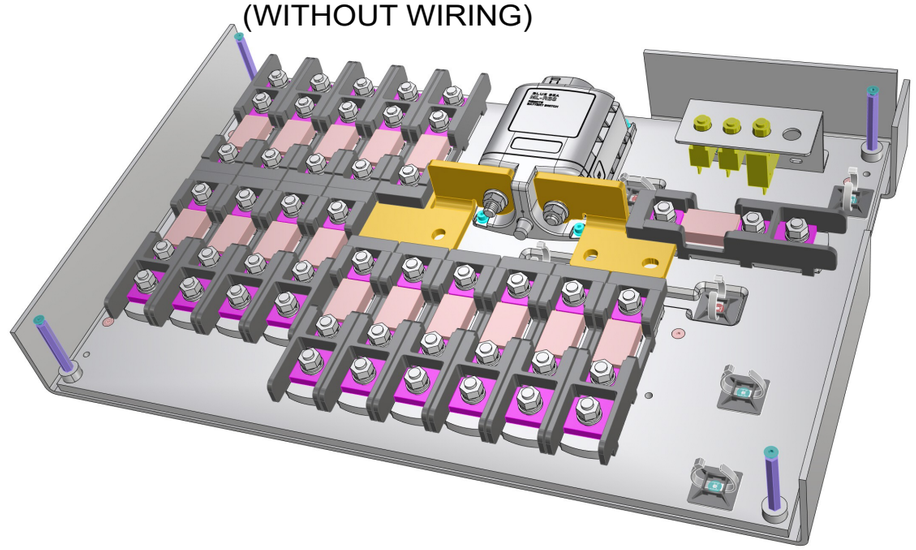

Date of modification	Modified by	Description
28.6.2022	TuM	A1: 2003713; INTRODUCED DRAWING.
3.5.2023	RK	B1: 2004274; NOT MODIFIED.
29.5.2024	PF/TuM	C2: 2004890; V8 fuses moved to product 40364; 204998; MS_X4c REMOVED.

Date	28.6.2022
Drawing by	TuM
Sheet rev.	2
Project rev.	C

Copyright by NAVIX

Axopar Boat	SEE EXP VIEW Sub-product code	36422 Product code	Project ID
45 Boat model	MSU ZERO EM. ESS. SERVICE Title	HL Loc	203 / 444 Sheet

GENERAL LAYOUT & LABELS
WIRE ROUTES / CABLE TIES

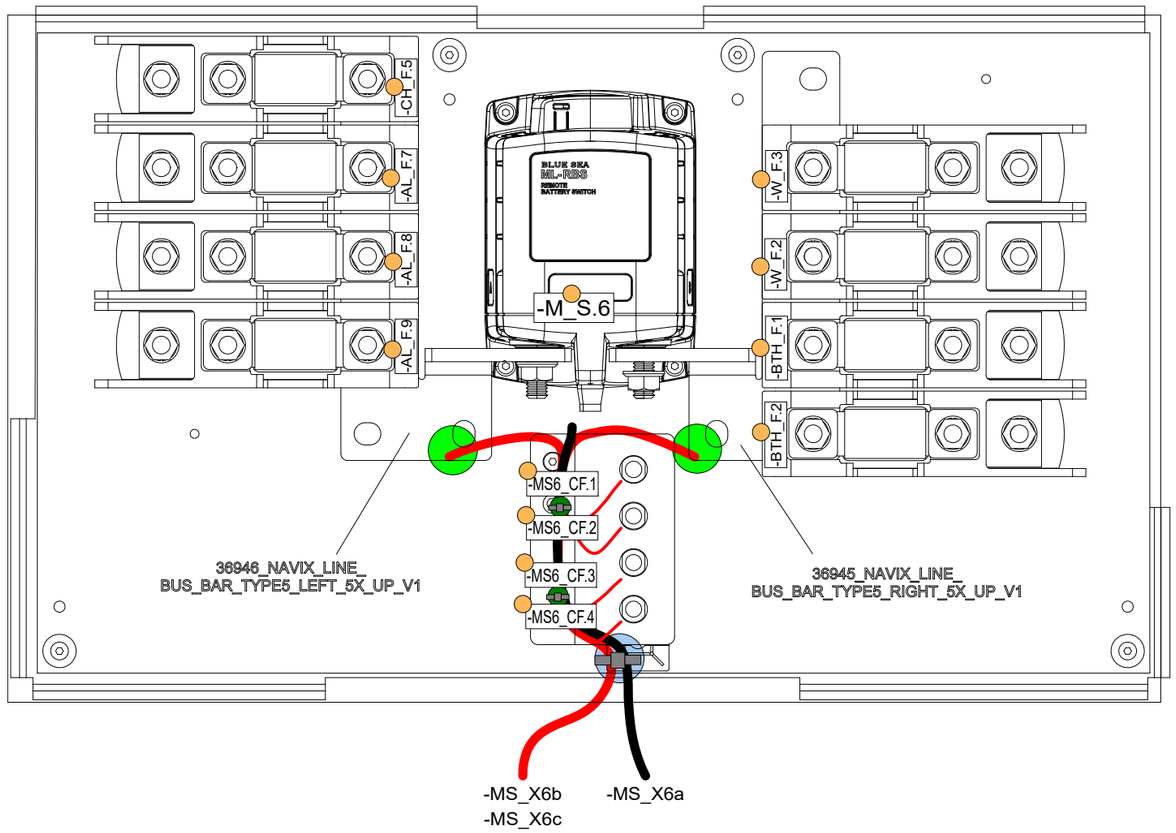

COVER LABEL INSTALLATION

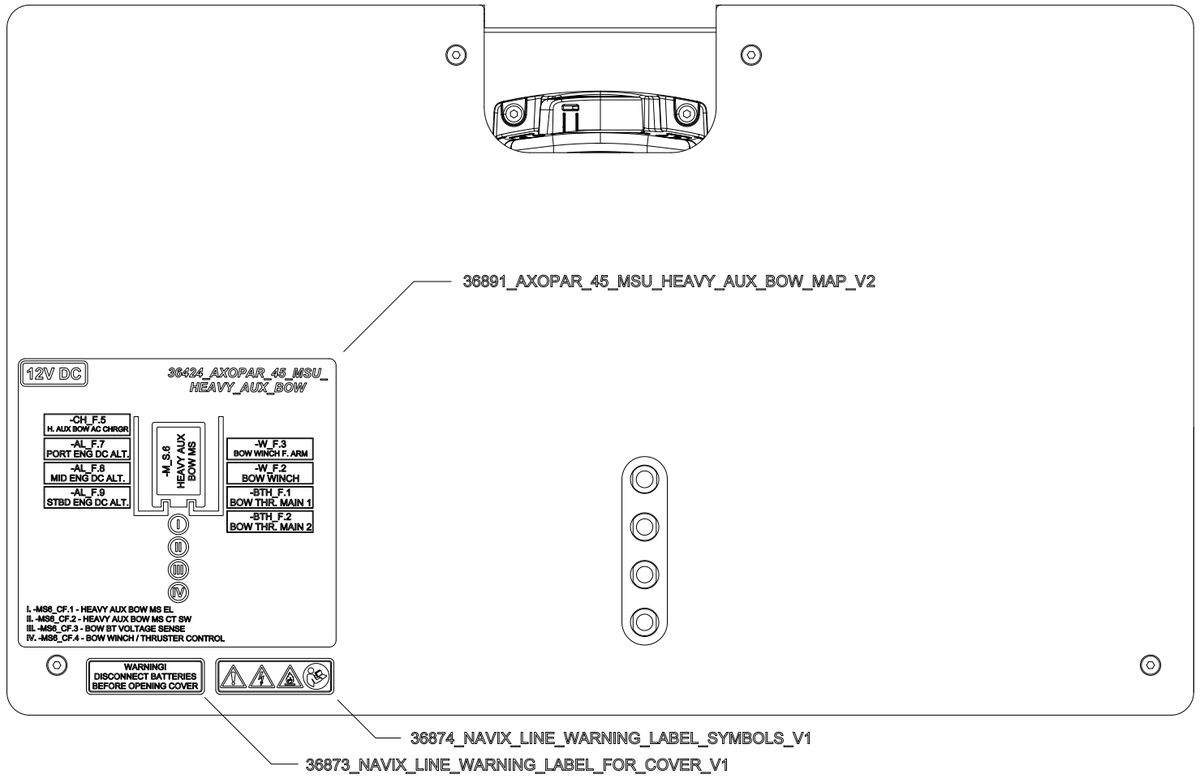

LABEL

Cable tie mount
VMI36559
+ CABLE TIE

CABLE TIE

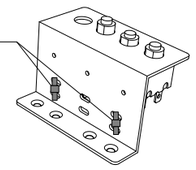

(ATTACHED TO 33383_NAVIX_LINE_MSU_FUSE_HOLDER)

WIRE TERMINALS

COPPER BAR

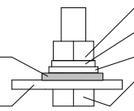

VMI32012 HEX NUT M8 DIN934
VMI32011 SPRING LOCK WASHER M8 DIN127
VMI32013 FLAT WASHER FOR HEX BOLT M8
VMI32018 HEX BOLT FULL THREAD M8X25 DIN933

Date of modification	Modified by	Description
1.7.2022	TuM	A1: 2003713; INTRODUCED DRAWING.
3.5.2023	RK	B2: 2004274; PANEL MODIFIED.
4.12.2023	PF	C3: 2004890; V8 fuses moved to product 40364

Date	1.7.2022
Drawing by	TuM
Sheet rev.	3
Project rev.	C

Copyright by

NAVIX

Axopar Boat	SEE EXP VIEW Sub-product code	36424 Product code		Project ID
45 Boat model	MSU HEAVY AUX BOW Title		HL Loc	204 / 444 Sheet

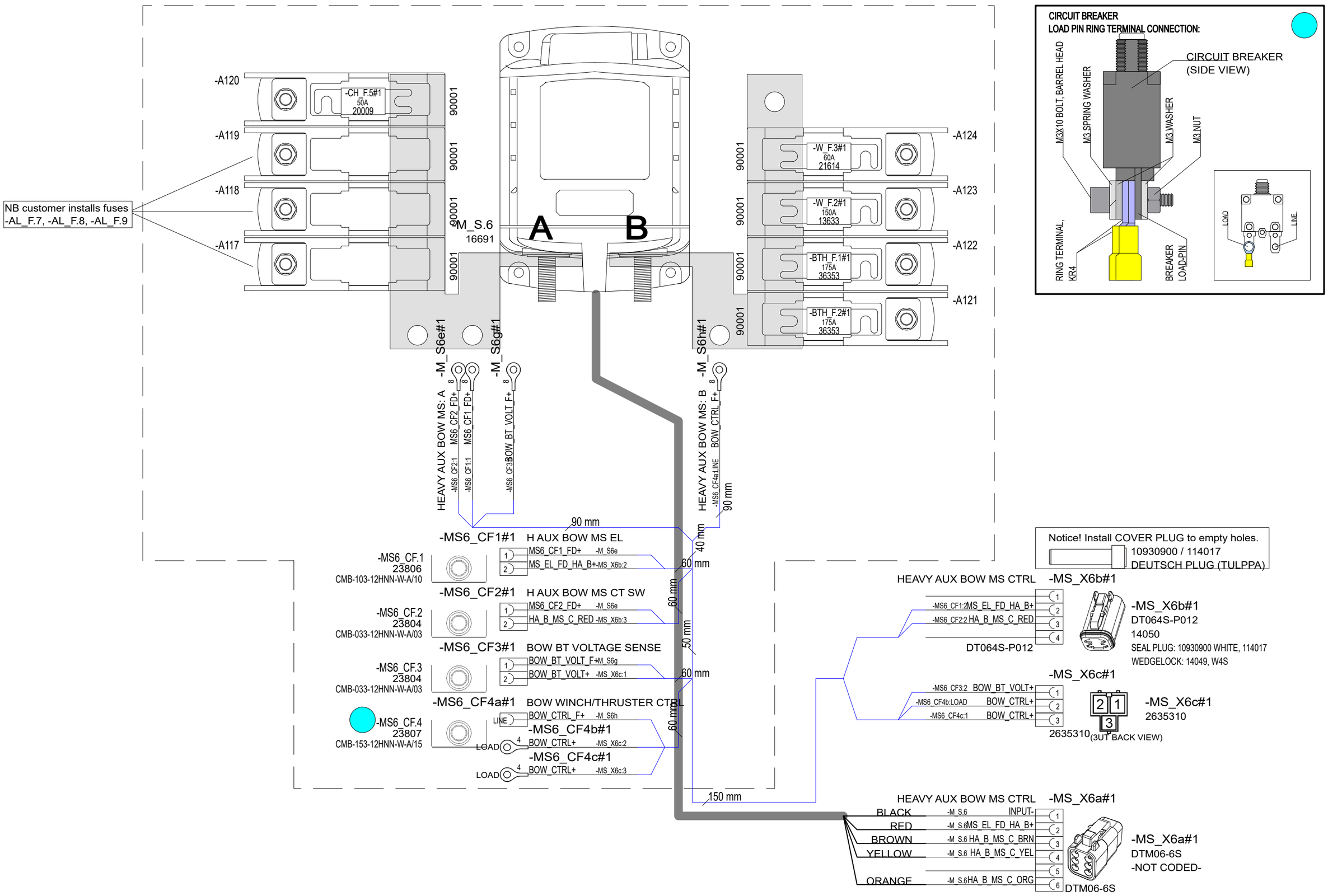

Date of modification	Modified by	Description
1.7.2022	TuM	A1: 2003713; INTRODUCED DRAWING.
3.5.2023	RK	B2: 2004274; PANEL MODIFIED.
4.12.2023	PF	C3: 2004890; V8 fuses moved to product 40364

Date	1.7.2022
Drawing by	TuM
Sheet rev.	3
Project rev.	C

Copyright by

Axopar	SEE EXP VIEW	36424	
Boat	Sub-product code	Product code	Project ID
45	MSU HEAVY AUX BOW	HL	205 / 444
Boat model	Title	Loc	Sheet

EXP VIEW

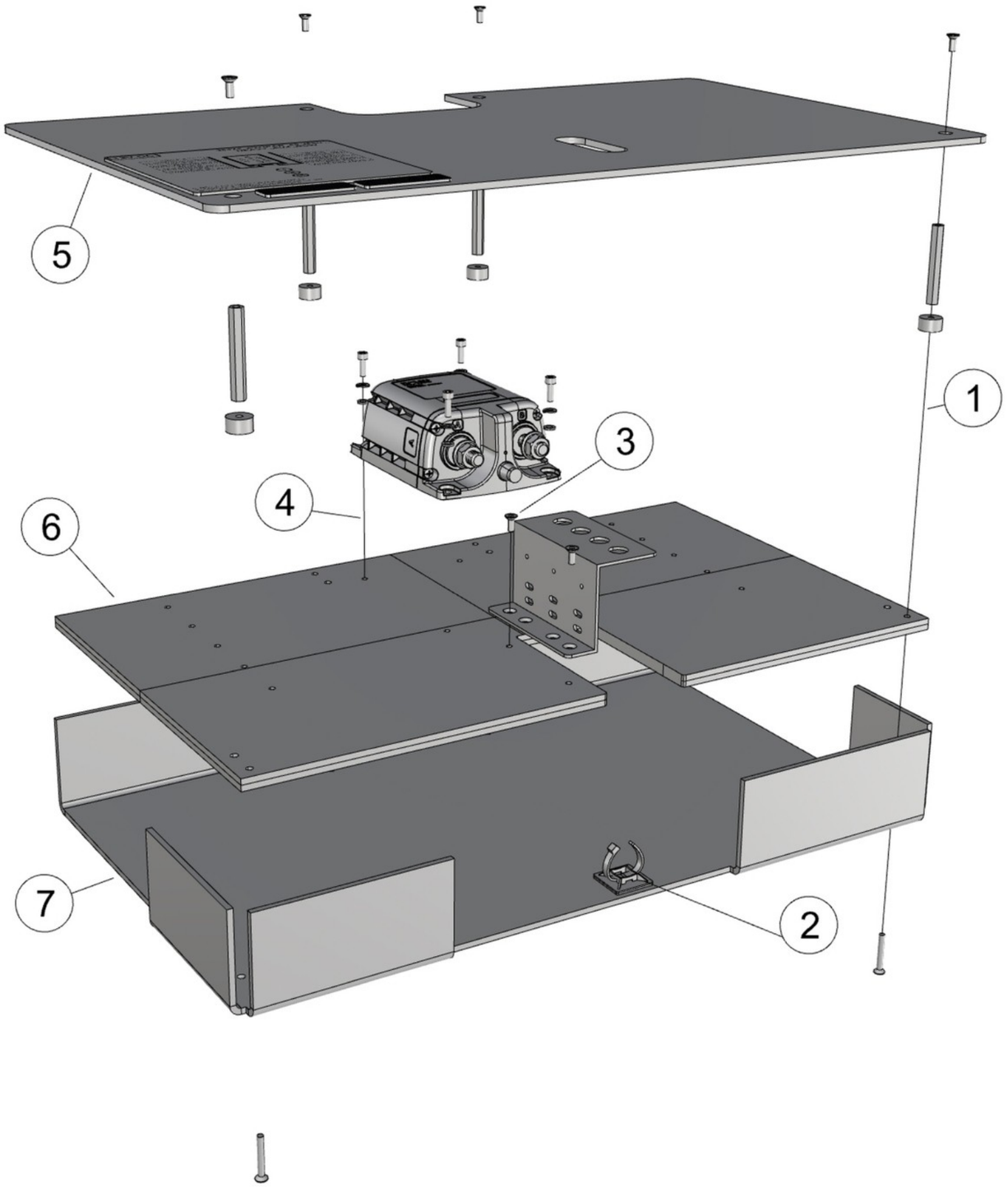

36424_AXOPAR_45_MSU_HEAVY_AUX_BOW

1. 4PCS VMI30914 COUNTERSUNK HEAD SCREW HEX SOCKET M4X10 DIN7991
   4PCS VMI32041 EXTENSION BOLT M4 L-50
   4PCS 29063_NAVIX_LINE_8MM_WASHER_V1
   4PCS VMI30920 COUNTERSUNK HEAD SCREW HEX SOCKET M4X30 DIN7991

2. 1PCS VMI36559 Self Adhesive Black Cable Tie Mount 5,3mm

3. 2PCS VMI30914 COUNTERSUNK HEAD SCREW HEX SOCKET M4X10 DIN7991
   1PC 33383_NAVIX_LINE_MSU_FUSE_HOLDER

4. 4PCS VMI30944 HEX SOCKET HEAD CAP SCREW M4X12 DIN912
   4PCS VMI30904 SPRING LOCK WASHER M4 DIN127
   4PCS VMI30906 FLAT WASHER FOR HEX BOLTS AND NUTS M4 DIN125A
 - MAIN SWITCH (AS IN DIAGRAM) -

5. 1PC 36796_AXOPAR_45_MSU_HA_BOW_COVER_V1
 + LABELS (AS IN DIAGRAM)

6. 1PC 36797_AXOPAR_45_MSU_HA_BOW_BASE_V1

7. 1PC 36798_AXOPAR_45_MSU_HA_BOW_BACK_V1

Date of modification	Modified by	Description
1.7.2022	TuM	A1: 2003713; INTRODUCED DRAWING.
3.5.2023	RK	B2: 2004274; PANEL MODIFIED.
4.12.2023	PF	C3: 2004890; V8 fuses moved to product 40364

Date	1.7.2022
Drawing by	TuM
Sheet rev.	3
Project rev.	C

Copyright by

NAVIX

Axopar Boat	SEE EXP VIEW Sub-product code	36424 Product code	Project ID	
45 Boat model	MSU HEAVY AUX BOW Title	HL Loc	206 / 444 Sheet	

EXP VIEW

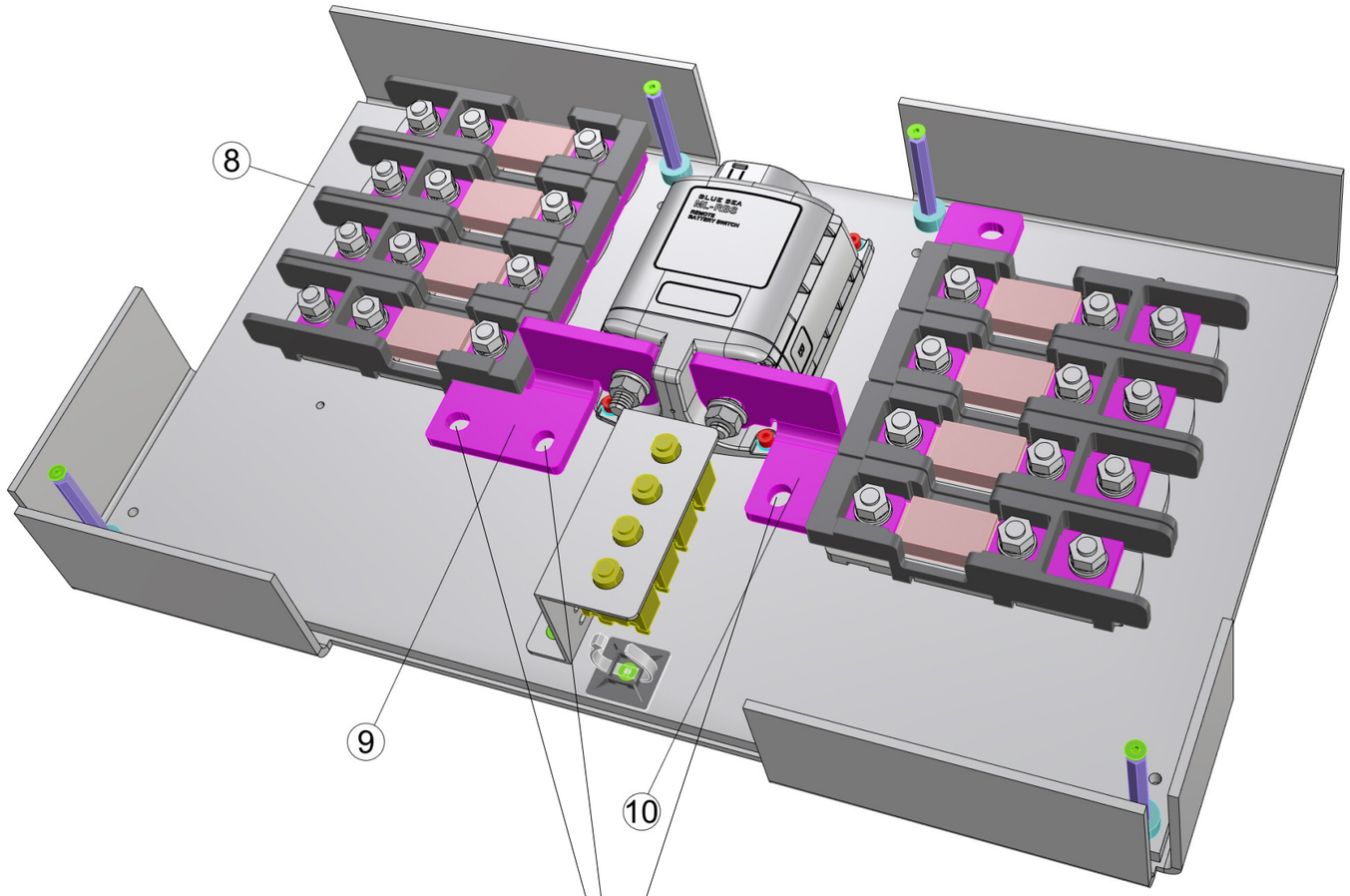

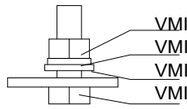

VMI32012 HEX NUT M8 DIN934
VMI32011 SPRING LOCK WASHER M8 DIN127
VMI32013 FLAT WASHER FOR HEX BOLT M8
VMI32018 HEX BOLT FULL THREAD M8X25 DIN933

8. 8PCS 90001_NAVIX_LINE_ANL_HOLDER_TYPE5_V1

9. 1PC 36946_NAVIX_LINE_BUS_BAR_TYPE5_LEFT_5X_UP_V1

10. 1PC 36945_NAVIX_LINE_BUS_BAR_TYPE5_RIGHT_5X_UP_V1

1.6.2022 / TS

ASSEMBLED PANEL

(WITHOUT WIRING)

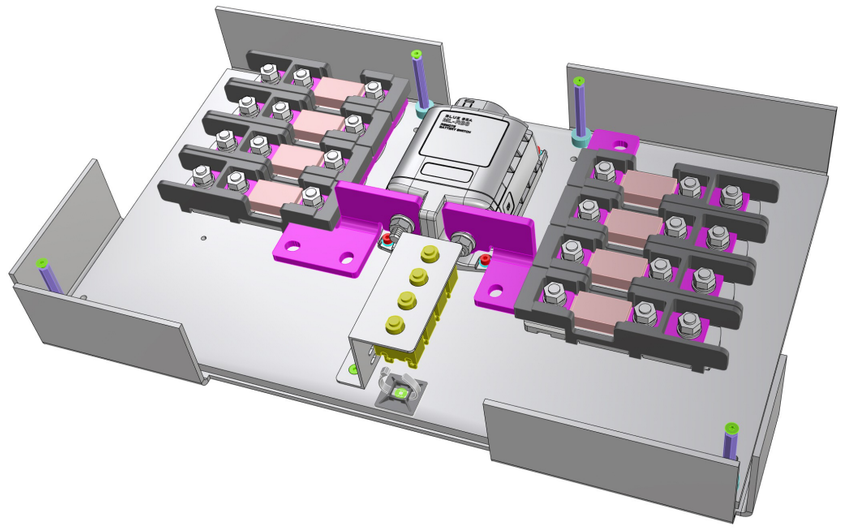

1.7.2022	TuM	A1: 2003713; INTRODUCED DRAWING.	Date 1.7.2022	NAVIX	Axopar	SEE EXP VIEW	36424	
3.5.2023	RK	B2: 2004274; PANEL MODIFIED.	Drawing by TuM		Boat	Sub-product code	Product code	Project ID
4.12.2023	PF	C3: 2004890; V8 fuses moved to product 40364	Sheet rev. 3		45	MSU HEAVY AUX BOW	HL	207 / 444
Date of modification	Modified by	Description	Project rev. C	Copyright by	Boat model	Title	Loc	Sheet

GENERAL LAYOUT & LABELS
WIRE ROUTES / CABLE TIES

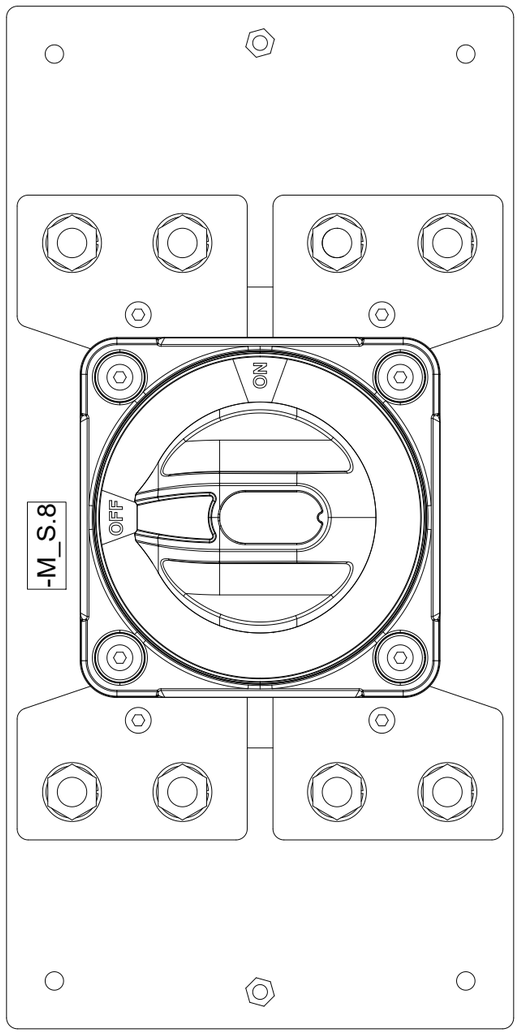

COVER LABEL INSTALLATION

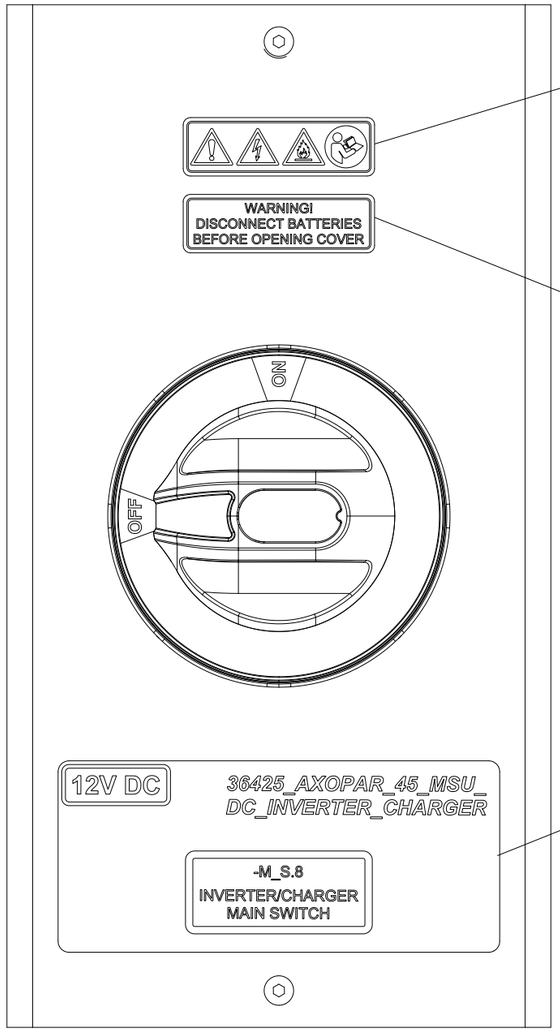

36874
NAVIX LINE WARNING LABEL SYMBOLS

36873
NAVIX LINE WARNING LABEL FOR COVER

37219
MSU DC INV CHRGR MAP

7.4.2022	TuM	A1: 2003713; INTRODUCED DRAWING.	Date 4.7.2022	Copyright by NAVIX	Axopar Boat	SEE EXP VIEW Sub-product code	36425 Product code	Project ID
3.5.2023	RK	B1: 2004274; NOT MODIFIED.	Drawing by TuM		45 Boat model	MSU DC INVERTER/CHARGER Title	HL Loc	208 / 444 Sheet
6.6.2024	TuM	C1: 2005065; NOT MODIFIED.	Sheet rev. 1					
Date of modification	Modified by	Description	Project rev. C					

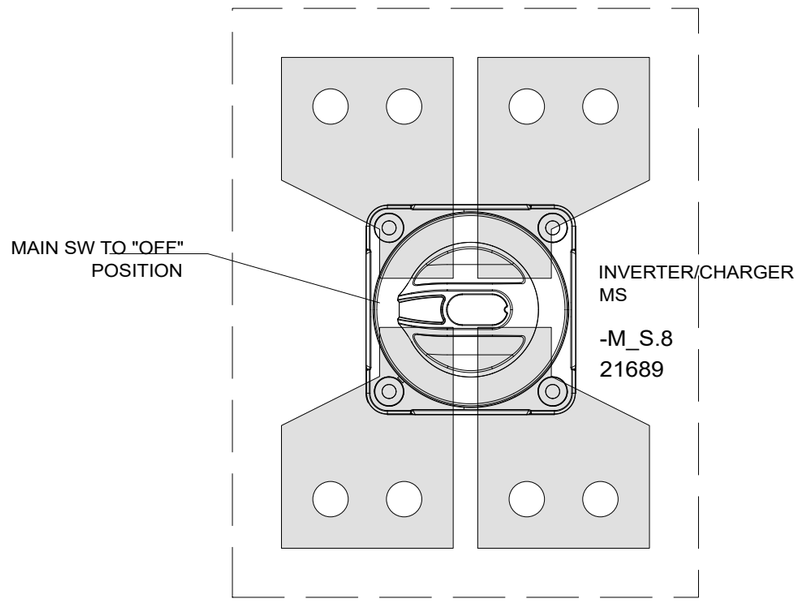

Date of modification	Modified by	Description
1.7.2022	TuM	A1: 2003713; INTRODUCED DRAWING.
3.5.2023	RK	B1: 2004274; NOT MODIFIED.
6.6.2024	TuM	C1: 2005065; NOT MODIFIED.

Date	1.7.2022
Drawing by	TuM
Sheet rev.	1
Project rev.	C

Copyright by

NAVIX

Axopar Boat	SEE EXP VIEW Sub-product code	36425 Product code	Project ID
45 Boat model	MSU DC INVERTER/CHARGER Title	HL Loc	209 / 444 Sheet

EXP VIEW

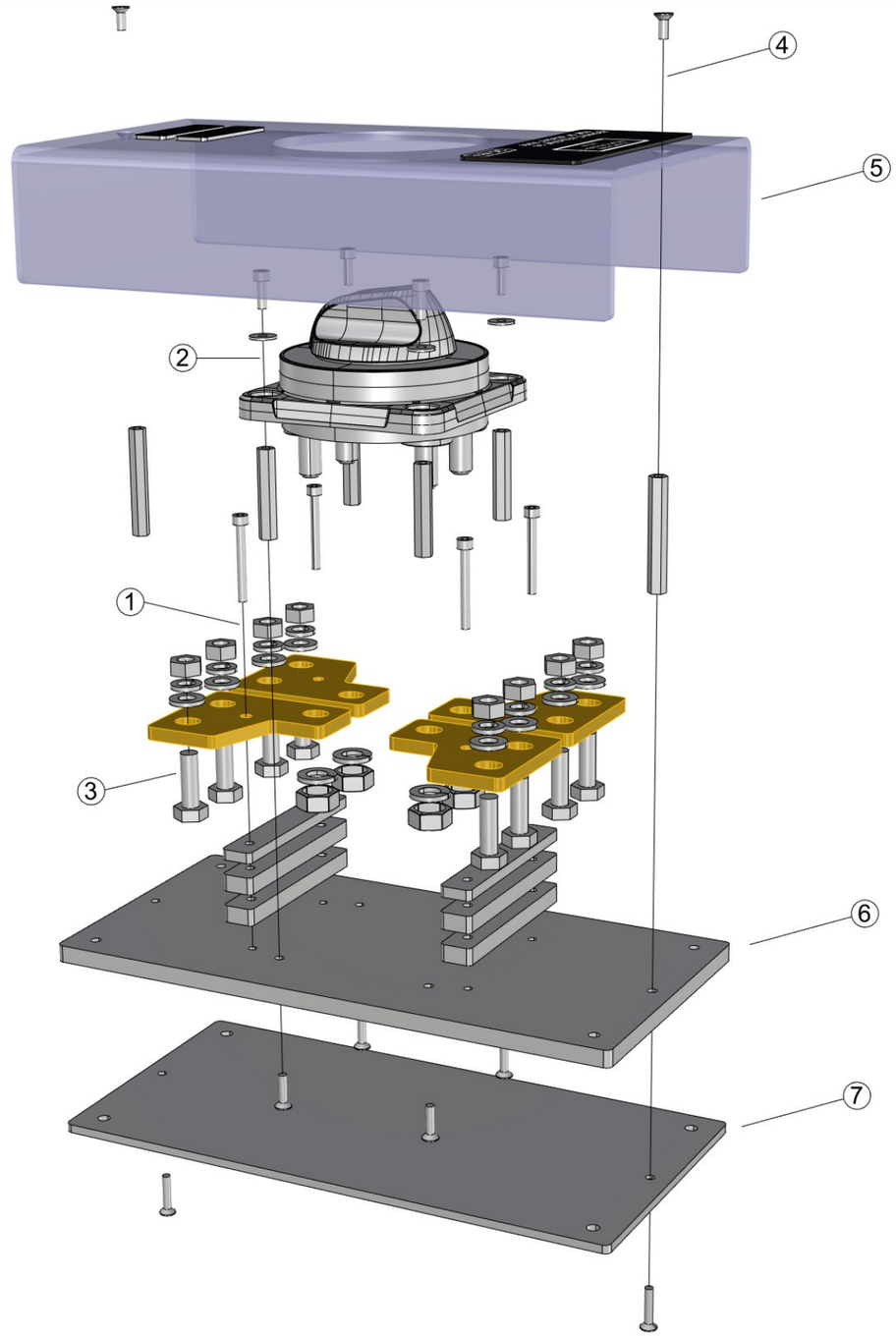

36425_AXOPAR_45_MSU_DC_INVERTER_CHARGER

1. 4PCS VMI30948 HEX SOCKET HEAD CAP SCREW M4X35 DIN912
   4PCS 36976_NAVIX_LINE_LINKBAR_BEP_2X_V1
   2PCS 36819_AXOPAR_45_MSU_DC_INV_CHRGR_RISER_5MM_V1
   4PCS 36818_AXOPAR_45_MSU_DC_INV_CHRGR_RISER_8MM_V1

2. 4PCS VMI30944 HEX SOCKET HEAD CAP SCREW M4X12 DIN912
   4PCS VMI30907 M4 WASHER WITH LARGE OUTSIDE DIAMETER 12MM DIN9021

   1PCS MAIN SWITCH (AS IN DIAGRAM)
 ! WITHOUT BOTTOM !

   4PCS VMI32040 EXTENSION BOLT M4 L-40
   4PCS VMI30917 COUNTERSUNK HEAD SCREW HEX SOCKET M4X16 DIN7991

3. 8PCS VMI32018 HEX BOLT FULL THREAD M8X25 DIN933
   8PCS VMI32013 FLAT WASHER FOR HEX BOLTS AND NUTS M8 DIN125A
   8PCS VMI32011 SPRING LOCK WASHER M8 DIN127
   8PCS VMI32012 HEX NUT M8 DIN934

4. 2PCS VMI30914 COUNTERSUNK HEAD SCREW HEX SOCKET M4X10 DIN7991
   2PCS VMI32041 EXTENSION BOLT M4 L-50
   2PCS VMI30918 COUNTERSUNK HEAD SCREW HEX SOCKET M4X20 DIN7991

5. 1PC 36815_AXOPAR_45_MSU_DC_INV_CHRGR_COVER_V1
   + LABELS (AS IN DIAGRAM)

6. 1PC 36816_AXOPAR_45_MSU_DC_INV_CHRGR_BASE_V1

7. 1PC 36817_AXOPAR_45_MSU_DC_INV_CHRGR_BACK_V1

4.7.2022 / TS

1.7.2022	TuM	A1: 2003713; INTRODUCED DRAWING.	Date 1.7.2022	NAVIX	Axopar	SEE EXP VIEW	36425	
3.5.2023	RK	B1: 2004274; NOT MODIFIED.	Drawing by TuM		Boat	Sub-product code	Product code	Project ID
6.6.2024	TuM	C1: 2005065; NOT MODIFIED.	Sheet rev. 1		45	MSU DC INVERTER/CHARGER	HL	210 / 444
Date of modification	Modified by	Description	Project rev. C	Copyright by	Boat model	Title	Loc	Sheet

GENERAL LAYOUT/ LABEL INSTALLATION

NOTICE!
VERIFY THAT ALL CABLES HAVE MARKINGS
SHOWN IN EXAMPLE BELOW.

EXEMPTION:
ALL <500mm WIRES AND BLACK WIRES
THIS MARKING IS NOT NEEDED.

EXAMPLE: RED 1,5mm2 WIRE MARKINGS.

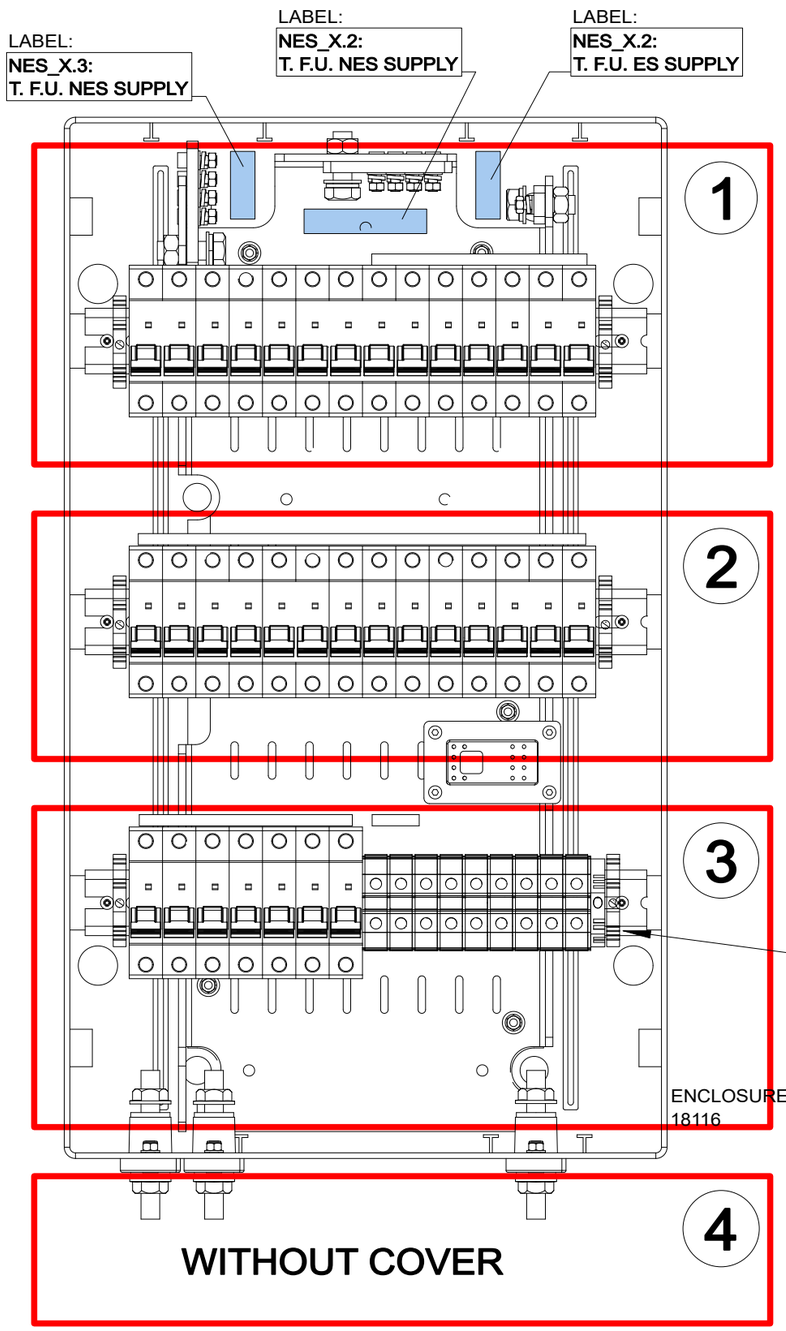

ADD LABEL TO CIRCUIT BREAKERS

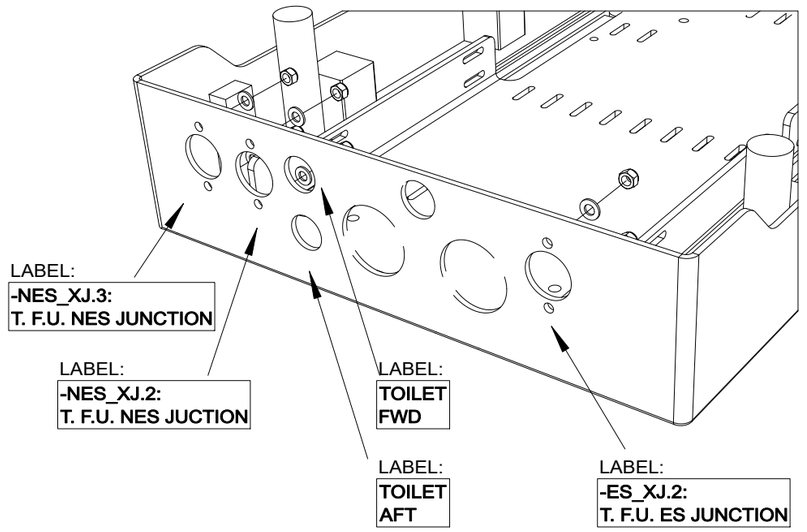

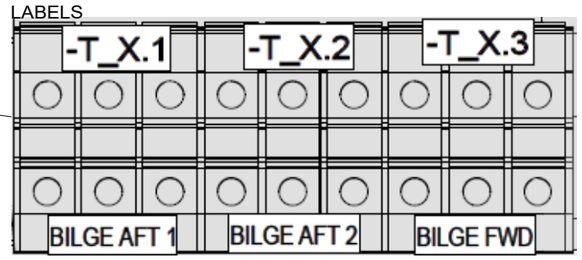

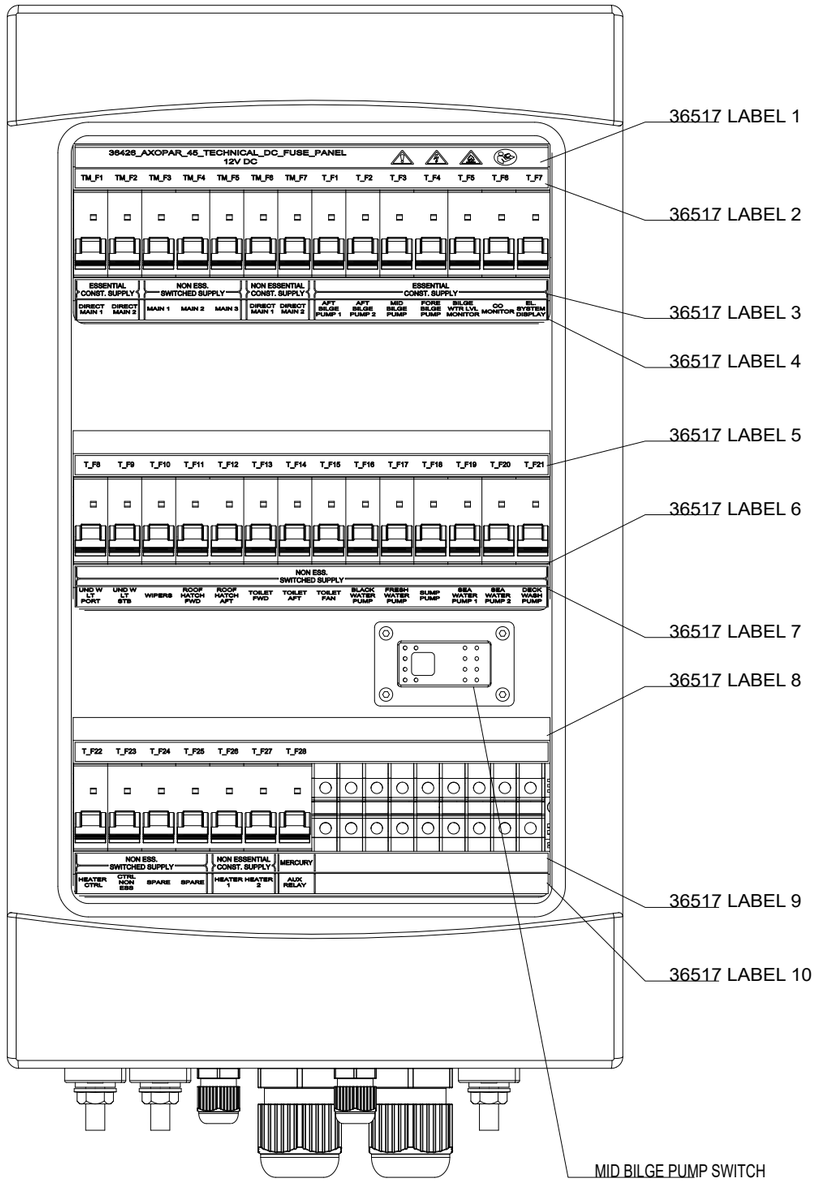

WITH COVER

17.2.2022	TuM	A1: 2003713; INTRODUCED DRAWING.	Date 17.2.2022	NAVIX	Axopar	SEE EXP VIEW	36426	
10.5.2023	VR	B2: 2004274; ADDED -BLS.1 SWITCH AND CONNECTORS -FX2a-h	Drawing by TuM		Boat	Sub-product code	Product code	Project ID
9.11.2023	PF/TuM	C3: 2004890; Added end clamps; 2005065; 41502 Busbar end pieces added.	Sheet rev. 3		45	TECHNICAL DC FUSE PANEL	HL	211/ 444
Date of modification	Modified by	Description	Project rev. C	Copyright by	Boat model	Title	Loc	Sheet

1

-NES_X3b#1 NES_X3: T. F.U. NES SPLY
5 NES_DIRECT_F+ -TM_F6a:1 10 RED
10/5
-NES_X3c#1 NES_X3: T. F.U. NES SPLY
5 NES_DIRECT_F+ -TM_F7a:1 10 RED
10/5

-NES_X3

-NES_X3a#1
10 NES_MAIN_CS+ -NES_X.J3a:1
35/10

-NES_X2a#1
10 NES_MAIN_2_SW+ -NES_X.J2b:1
95/10L

-NES_X.2

CONNECTION DETAIL
-NES_X2b
-NES_X2c
-NES_X2d
-NES_X2a
-NES_X.2

-NES_X2b#1
5 NES_INPUT_F+
NES_X2: T. F.U. NES SPLY -TM_F3a:1 16 RED
16/5

-NES_X2c#1
5 NES_INPUT_F+
NES_X2: T. F.U. NES SPLY -TM_F4a:1 16 RED
16/5

-NES_X2d#1
5 NES_INPUT_F+
NES_X2: T. F.U. NES SPLY -TM_F5a:1 16 RED
16/5

ES_X2: T. F.U. ES SUPPLY -TM_F1a:1 10 RED
-ES_X2b#1 5 ES_DIRECT_F+
10/5

ES_X2: T. F.U. ES SUPPLY -TM_F2a:1 10 RED
-ES_X2c#1 5 ES_DIRECT_F+
10/5

-ES_X.2

-ES_X2a#1
10 ES_MAIN_CS+ -ES_X.J2b:1
35/10

200 mm
220 mm
330 mm
310 mm
370 mm

-TM_F1a#1 ES DIRECT MAIN 1 ES_DIRECT_F+ -ES_X2b:1 10 RED WES_10
-TM_F2a#1 ES DIRECT MAIN 2 ES_DIRECT_F+ -ES_X2c:1 10 RED WES_10
-TM_F3a#1 NES SWITCHED MAIN 1 NES_INPUT_F+ -NES_X2b:1 16 RED WES_16
-TM_F4a#1 NES SWITCHED MAIN 2 NES_INPUT_F+ -NES_X2c:1 16 RED WES_16
-TM_F5a#1 NES SWITCHED MAIN 3 NES_INPUT_F+ -NES_X2d:1 16 RED WES_16
-TM_F6a#1 NES DIRECT MAIN 1 NES_DIRECT_F+ -NES_X3b:1 10 RED WES_10
-TM_F7a#1 NES DIRECT MAIN 2 NES_DIRECT_F+ -NES_X3c:1 10 RED WES_10

41502 END PIECE

-T_F2a#1 AFT BILGE PUMP 2 ES_DIRECT+ -TM_F1b:1 10 RED WES_10

-T_F6a#1 CO MONITOR ES_DIRECT+ -TM_F2b:1 10 RED WES_10

3232901
Busbar G-1L-1000/16 80A
16 mm2

41502 END PIECE

-TM_F.1#1 3232539 25A
-TM_F.2#1 3232539 25A
-TM_F.3#1 12848 50A
-TM_F.4#1 12848 50A
-TM_F.5#1 12848 50A
-TM_F.6#1 3232539 25A
-TM_F.7#1 3232539 25A
2005.2 -A223

-T_F.1#1 10288 6A
-T_F.2#1 10288 6A
-T_F.3#1 10288 6A
-T_F.4#1 10288 6A
-T_F.5#1 3232535 10A
-T_F.6#1 10288 6A
-T_F.7#1 10288 6A
2005.2 -A224

ES DIRECT MAIN 1 -TM_F1b#1 ES_DIRECT+ -T_F2a:1 WES_10
ES DIRECT MAIN 2 -TM_F2b#1 ES_DIRECT+ -T_F6e:1 WES_10
NES SWITCHED MAIN 1 -TM_F3b#1 NES_INPUT+ -T_F12a:1 WES_16
NES SWITCHED MAIN 2 -TM_F4b#1 NES_INPUT+ -T_F17a:1 WES_16
NES SWITCHED MAIN 3 -TM_F5b#1 NES_INPUT+ -T_F24a:1 WES_16
NES DIRECT MAIN 1 -TM_F6b#1 NES_DIRECT+ -T_F26e:1 WES_10
NES DIRECT MAIN 2 -TM_F7b#1 NES_DIRECT+ -T_F27a:1 WES_10

AFT BILGE PUMP 1 -T_F1b#1 -TX1a:1,-TX1b:1 AFT_BLG_1_S/A WES_T6
AFT BILGE PUMP 2 -T_F2b#1 -TX2b:1,-TX2a:1 AFT_BLG_2_S/A WES_T6
MID BILGE PUMP -T_F3b#1 -SX3:1,-SX3:2 MID_BLG_P WES_T6
FORE BILGE PUMP -T_F4b#1 -TX3a:1,-TX3b:1 FORE_BLG_S/A WES_T6
BILGE WATER LVL MONITOR -T_F5b#1 -FX2e:1,-FX2e2 BLG_WATER_L_SW WES_T2.5
CO MONITOR -T_F6b#1 -FX2e4,-FX2e3 CO_MONITOR+ WES_T1.5
EL SYSTEM DISPLAY -T_F7b#1 -FX2e5 EL_SYS_DISPL+ WES_1.5

VMI33316
400 mm PVC 16
35 BT-SK RED
95 BT-SK RED
450 mm
500 mm

/213.A1 /213.A1 /213.A3 /213.A4 /213.A1 /213.A2 /213.A2 /214.A4 /214.A5 /213.D5 /214.A6 /215.B5 /213.A6

SUPPLY CABLE ROUTING

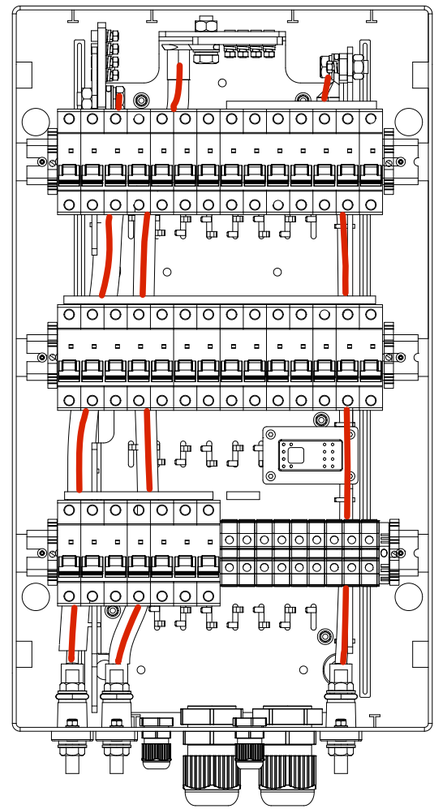

17.2.2022	TuM	A1: 2003713; INTRODUCED DRAWING.	Date	17.2.2022	Axopar	SEE EXP VIEW	36426	
10.5.2023	VR	B2: 2004274; ADDED -BLS.1 SWITCH AND CONNECTORS -FX2a-h	Drawing by	TuM	Boat	Sub-product code	Product code	Project ID
9.11.2023	PF/TuM	C3: 2004890; Added end clamps; 2005065; 41502 Busbar end pieces added.	Sheet rev.	3	45	TECHNICAL DC FUSE PANEL	HL	212 / 444
Date of modification	Modified by	Description	Project rev.	C	Boat model	Title	Loc	Sheet

NAVIX
Copyright by

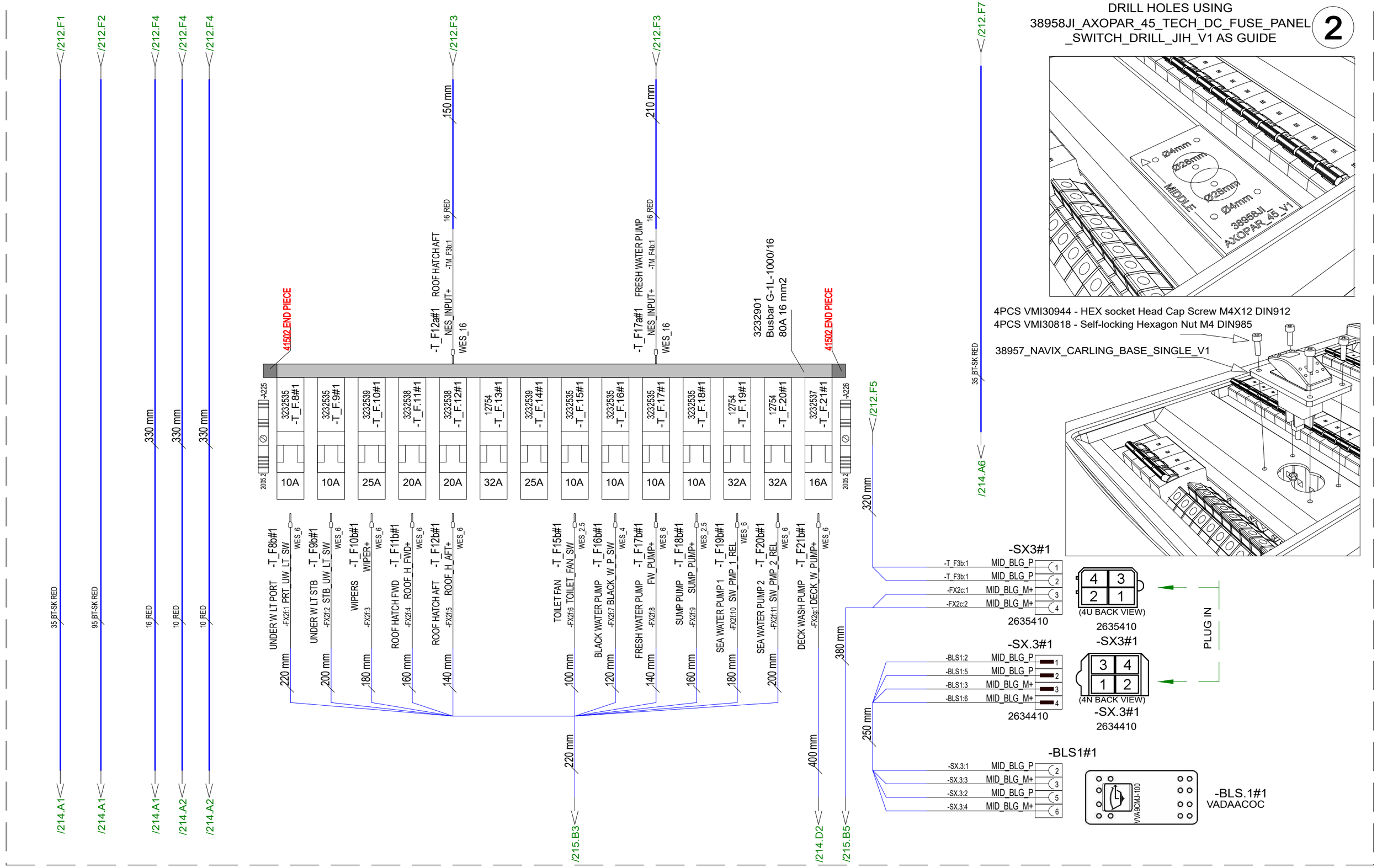

17.2.2022	TuM	A1: 2003713; INTRODUCED DRAWING.	Date 17.2.2022	NAVIX	Axopar	SEE EXP VIEW	36426	
10.5.2023	VR	B2: 2004274; ADDED -BLS.1 SWITCH AND CONNECTORS -FX2a-h	Drawing by TuM		Boat	Sub-product code	Product code	Project ID
9.11.2023	PF/TuM	C3: 2004890; Added end clamps; 2005065; 41502 Busbar end pieces added.	Sheet rev. 3		45	TECHNICAL DC FUSE PANEL	HL	213 / 444
Date of modification	Modified by	Description	Project rev. C	Copyright by	Boat model	Title	Loc	Sheet

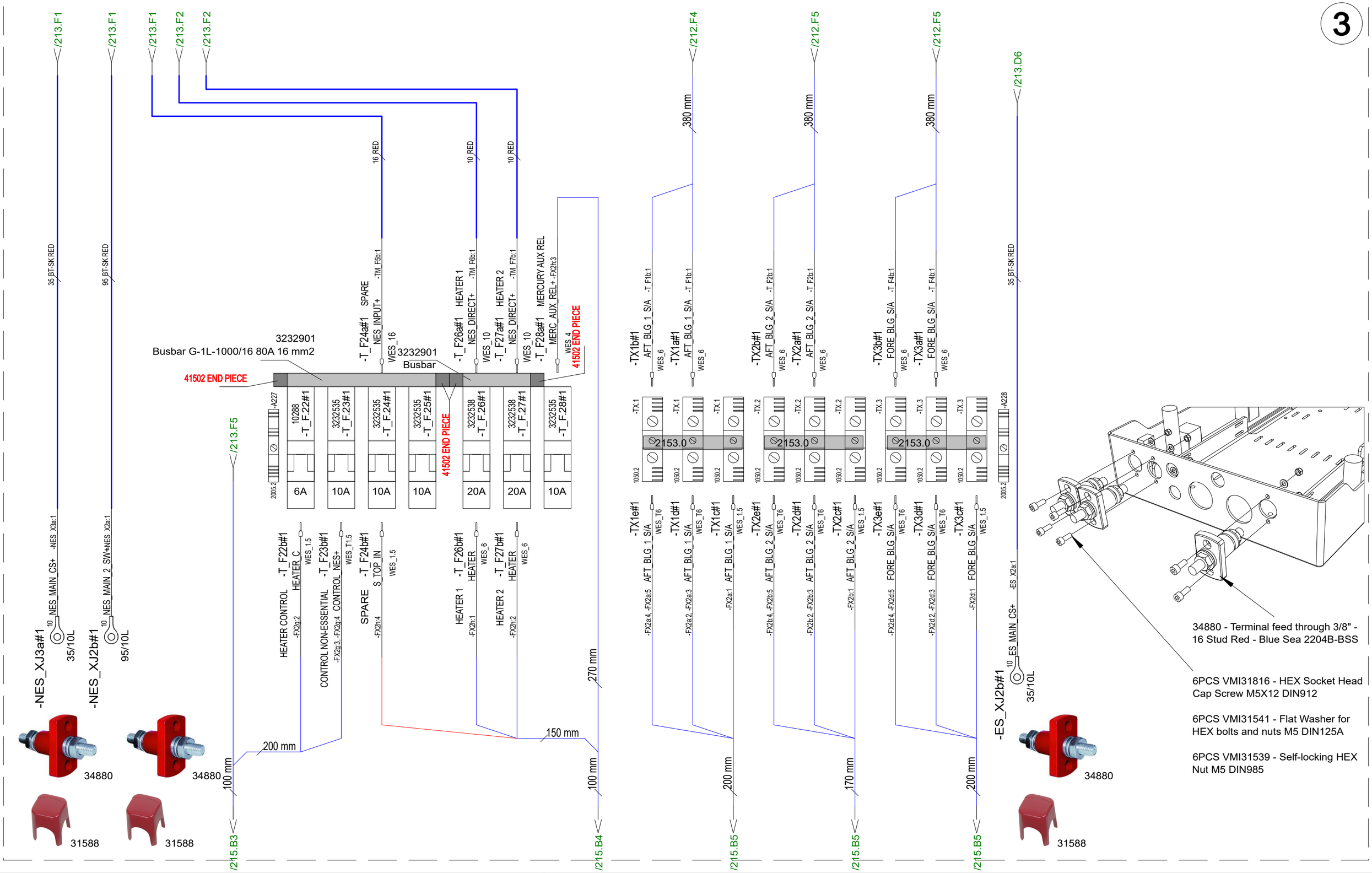

Date of modification	Modified by	Description						
17.2.2022	TuM	A1: 2003713; INTRODUCED DRAWING.	Date	17.2.2022	NAVIX	Axopar	SEE EXP VIEW	36426	
10.5.2023	VR	B2: 2004274; ADDED -BLS.1 SWITCH AND CONNECTORS -FX2a-h	Drawing by	TuM		Boat	Sub-product code	Product code	Project ID
9.11.2023	PF/TuM	C3: 2004890; Added end clamps; 2005065; 41502 Busbar end pieces added.	Sheet rev.	3		45	TECHNICAL DC FUSE PANEL	HL	214 / 444
			Project rev.	C	Copyright by	Boat model	Title	Loc	Sheet

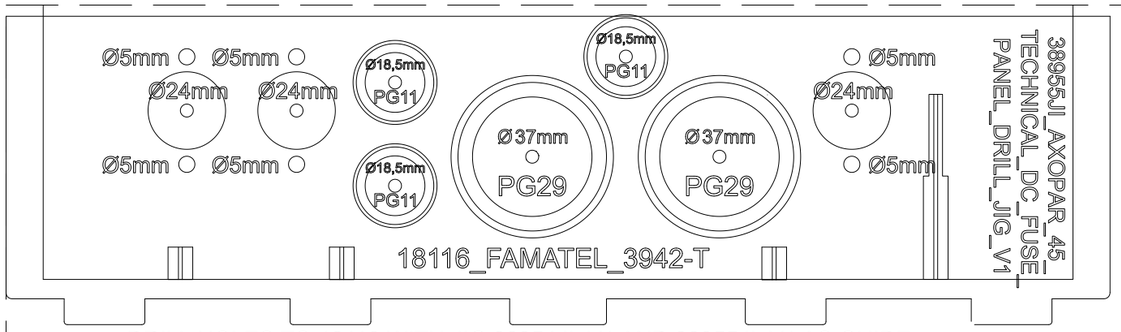

DRILL HOLES TO 18116 WITH JIG 38954JI_V1 AND 38955JI_V1 AS GUIDE

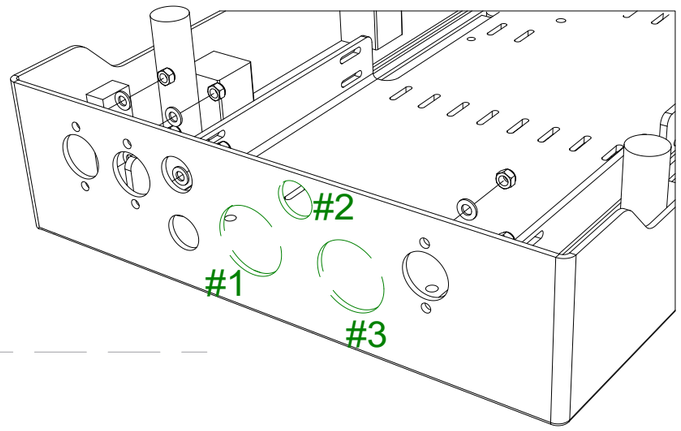

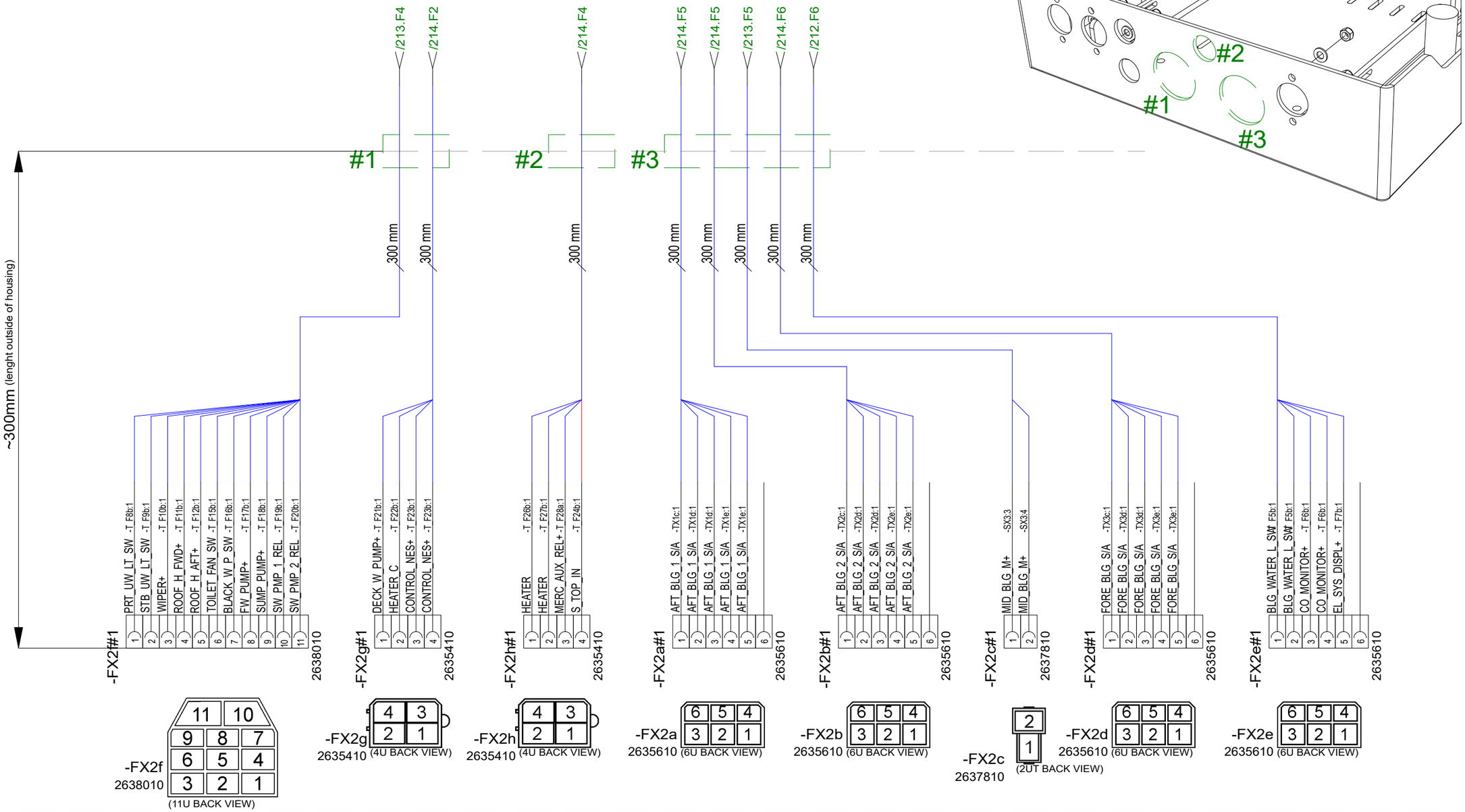

Date of modification	Modified by	Description
17.2.2022	TuM	A1: 2003713; INTRODUCED DRAWING.
10.5.2023	VR	B2: 2004274; ADDED -BLS.1 SWITCH AND CONNECTORS -FX2a-h
9.11.2023	PF/TuM	C3: 2004890; Added end clamps; 2005065; 41502 Busbar end pieces added.

Date	9.5.2023
Drawing by	TuM
Sheet rev.	3
Project rev.	C

NAVIX
Copyright by

Axopar		36426	
Boat	Sub-product code	Product code	Project ID
45	TECHNICAL DC FUSE PANEL		
Boat model	Title	Loc	215 / 444 Sheet

EXP VIEW GENERAL

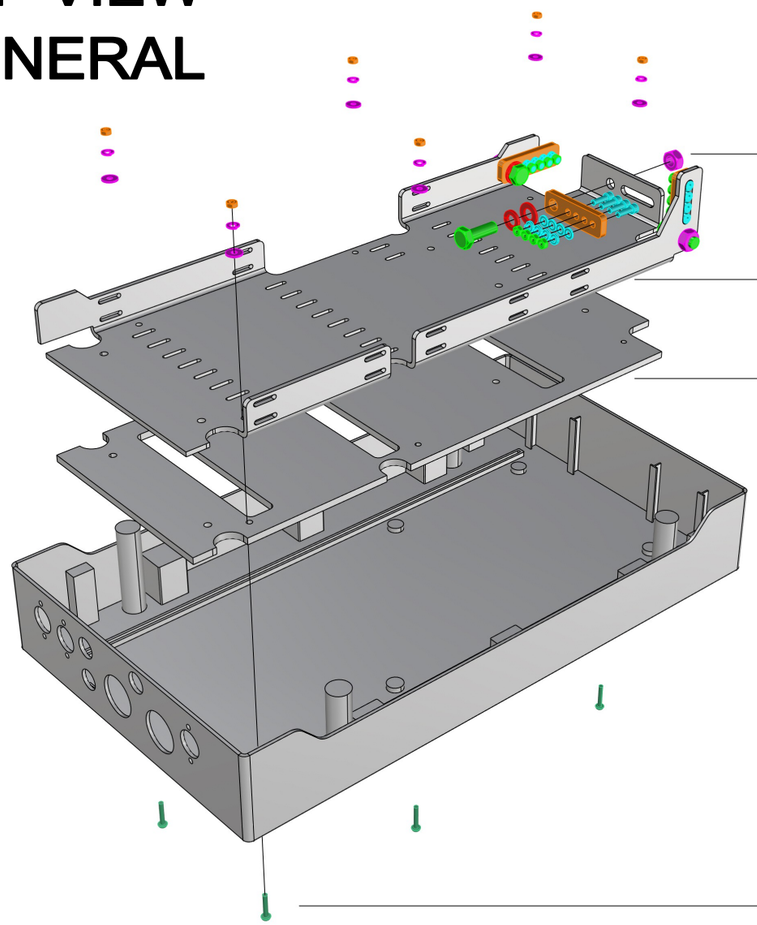

1.

36426_AXOPAR_45_TECHNICAL_DC_FUSE_PANEL

2. 1. 3PCS VMI32024 HEX BOLT FULL THREAD M10X30 DIN933
3PCS VMI32008 SPRING LOCK WASHER M10 DIN127
3PCS VMI32009 FLAT WASHER FOR HEX BOLTS AND NUTS M10 DIN125A
12PCS VMI31538 HEX NUT M5 DIN934
12PCS VMI31540 SPRING LOCK WASHER M5 DIN127

3. 12PCS VMI31541 FLAT WASHER FOR HEX BOLTS AND NUTS M5 DIN125A

3PCS 30167_NAVIX_LINE_VIRTAKISKO_FOUR_SPOT_SMALL

3PCS VMI32010 HEX NUT M10 DIN934
12PCS VMI31817 HEX SOCKET HEAD CAP SCREW M5X16 DIN912

2. 1PCS 36519_AXOPAR_45_TECH_DC_FUSE_PANEL_TOP_PLATE_V2

3. 1PCS 36518_AXOPAR_45_TECH_DC_FUSE_PANEL_BOT_PLATE_V2

4. ------- DRILL 5MM HOLES TO CASING. USE 36518 AS TEMPLATE. -------

6PCS VMI30910 PAN HEAD SCREW HEXALOBULAR HEAD TX20 M4X25 DIN7985
6PCS VMI30907 M4 WASHER WITH LARGE OUTSIDE DIAMETER 12MM DIN9021
6PCS VMI30904 SPRING LOCK WASHER M4 DIN127
6PCS VMI30905 HEX NUT M4 DIN934

17.02.2022 TS
3.5.2023 TS

2. DETAIL VIEW

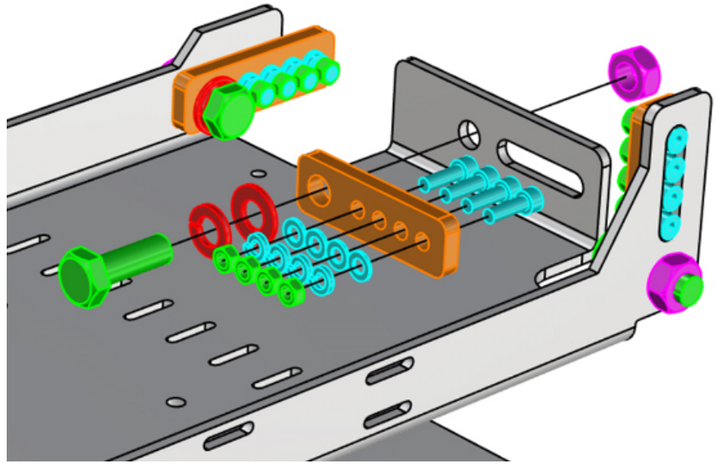

4.

5. 3PCS VMI32474 - PG11 Cable Gland
3PCS VMI32475 - PG11 Lock Nut
2PCS VMI32480 - PG29 Cable Gland
2PCS VMI32481 - PG29 Lock Nut

5.

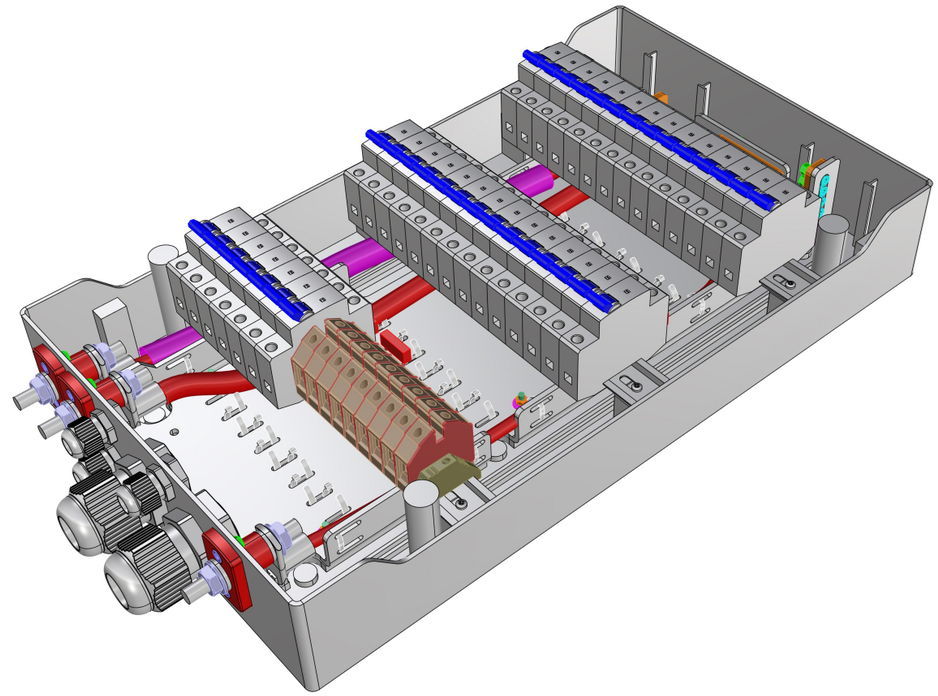

17.2.2022	TuM	A1: 2003713; INTRODUCED DRAWING.	Date 17.2.2022	NAVIX	Axopar	SEE EXP VIEW	36426	
10.5.2023	VR	B2: 2004274; ADDED -BLS.1 SWITCH AND CONNECTORS -FX2a-h	Drawing by TuM		Boat	Sub-product code	Product code	Project ID
9.11.2023	PF/TuM	C3: 2004890; Added end clamps; 2005065; 41502 Busbar end pieces added.	Sheet rev. 3		45	TECHNICAL DC FUSE PANEL	HL	216 / 444
Date of modification	Modified by	Description	Project rev. C	Copyright by	Boat model	Title	Loc	Sheet

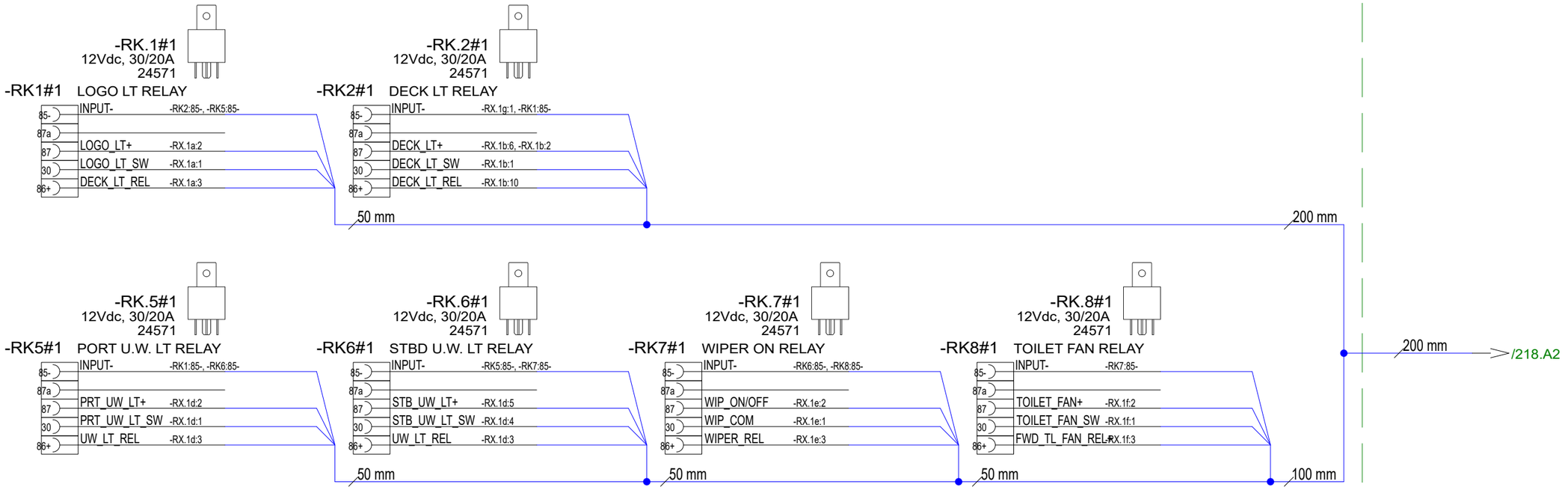

NOTICE!
VERIFY THAT ALL CABLES HAVE MARKINGS
SHOWN IN EXAMPLE BELOW.

EXEMPTION:
ALL <500mm WIRES AND BLACK WIRES
THIS MARKING IS NOT NEEDED.

R2 ISO 6722 100V AWG16 +100 C

MARKING

CABLE

EXAMPLE: RED 1,5mm2 WIRE MARKINGS.

Date of modification	Modified by	Description
1.3.2022	TuM	A1: 2003713; INTRODUCED DRAWING.
2.5.2023	VR	B2: 2004274; REMOVED CRITICAL EQ. RELAYS
3.6.2024	TuM	C3: 2005065; MAIN CAB RELAYS RK3 & RK4, -RX.1c REMOVED,

Date 1.3.2022
Drawing by TuM
Sheet rev. 3
Project rev. C

Copyright by

NAVIX

Axopar		36429		
Boat	Sub-product code	Product code	Project ID	
45	RELAY UNIT		HL	217 / 444
Boat model	Title		Loc	Sheet

/217.C7

-RX.1a#1

-RX.1a#1
2634310 (3NT BACK VIEW)

1	LOGO_LT_SW	-RK1:30
2	LOGO_LT+	-RK1:87
3	DECK_LT_REL	-RK1:86+

2634310

100 mm

100 mm

-RX.1e#1

-RK7:30	WIP_COM	1
-RK7:87	WIP_ON/OFF	2
-RK7:86+	WIPER_REL	3

2634310

-RX.1e#1
2634310 (3NT BACK VIEW)

-RX.1b#1

-RX.1b#1
2639010
(11N BACK VIEW)

1	DECK_LT_SW	-RK2:30
2	DECK_LT+	-RK2:87, -RX.1b:3
3	DECK_LT+	-RX.1b:4, -RX.1b:2
4	DECK_LT+	-RX.1b:5, -RX.1b:3
5	DECK_LT+	-RX.1b:4
6	DECK_LT+	-RK2:87, -RX.1b:7
7	DECK_LT+	-RX.1b:8, -RX.1b:6
8	DECK_LT+	-RX.1b:9, -RX.1b:7
9	DECK_LT+	-RX.1b:8
10	DECK_LT_REL	-RK2:86+
11		

2639010

-RX.1f#1

-RK8:30	TOILET_FAN_SW	1
-RK8:87	TOILET_FAN+	2
-RK8:86+	FWD_TL_FAN_REL+	3

2634310

-RX.1f#1
2634310 (3NT BACK VIEW)

-RX.1g#1

-RK2:85-	INPUT-	1

2634110

-RX.1g#1
2634110 (1N BACK VIEW)

-RX.1d#1

-RX.1d#1
2634610 (6N BACK VIEW)

1	PRT_UW_LT_SW	-RK5:30
2	PRT_UW_LT+	-RK5:87
3	UW_LT_REL	-RK5:86+, -RK6:86+
4	STB_UW_LT_SW	-RK6:30
5	STB_UW_LT+	-RK6:87
6		

2634610

100 mm

Date of modification	Modified by	Description
1.3.2022	TuM	A1: 2003713; INTRODUCED DRAWING.
2.5.2023	VR	B2: 2004274; REMOVED CRITICAL EQ. RELAYS
3.6.2024	TuM	C3: 2005065; MAIN CAB RELAYS RK3 & RK4, -RX.1c REMOVED,

Date	1.3.2022
Drawing by	TuM
Sheet rev.	3
Project rev.	C

Copyright by

Axopar Boat		36429 Product code	Project ID
45 Boat model	RELAY UNIT Title	HL Loc	218 / 444 Sheet

INSTRUCTIONS FOR ATTACHING CABLES/ RELAYS
TO RELAY HOLDER:

1. PULL SECONDARY LOCK OUT OF RELAY HOLDER
   APPROX 1cm WITH TOOL IF NEEDED
   (DO NOT PULL COMPLETELY OUT)
2. MOUNT WIRES
3. PUSH SECONDARY LOCK BACK IN
4. MOUNT RELAY TO RELAY HOLDER

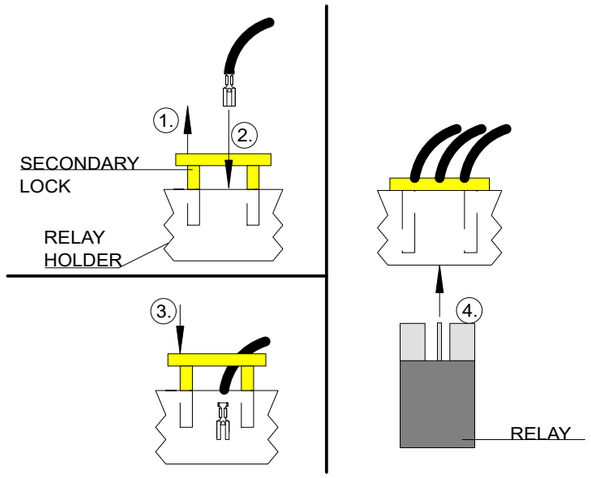

PIN ORDER

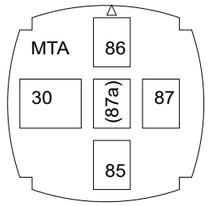

SECONDARY LOCK

SEEN FROM
WIRING SIDE
(BACK VIEW)

RELAY HOLDER PARTS:

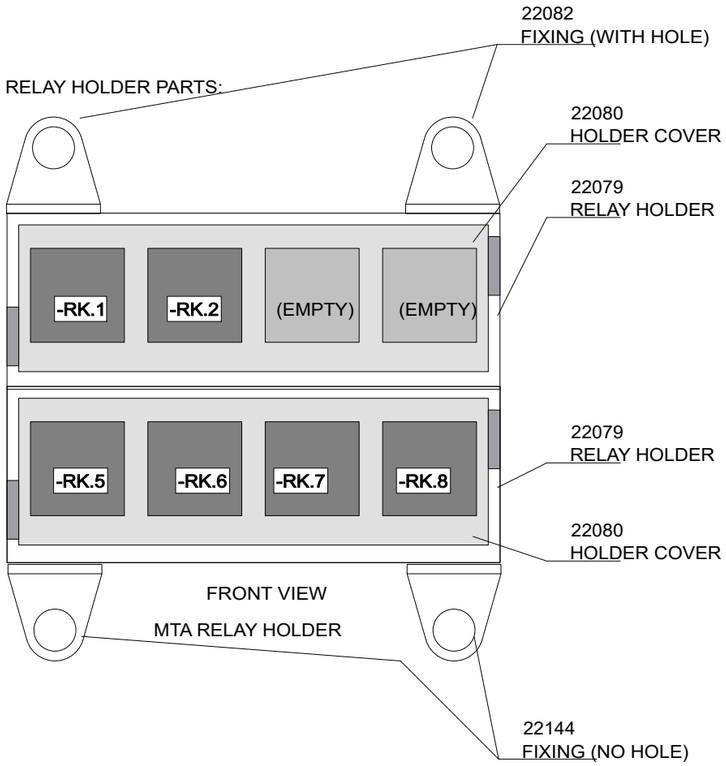

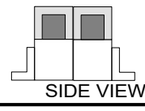

NOTICE!
ATTACH TWO 22079
RELAY HOLDERS
TOGETHER.

LABEL INSTRUCTIONS

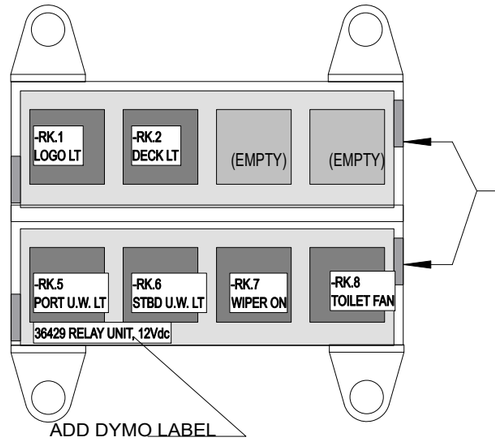

ADD DYMO LABELS TO
RELAY HOLDER COVERS.
FOLLOW EXAMPLE ON LEFT.
LEAVE "RELAY" -WORD FROM
LABEL.

FRONT VIEW
MTA RELAY HOLDER

1.3.2022	TuM	A1: 2003713; INTRODUCED DRAWING.	Date 1.3.2022	NAVIX	Axopar		36429	
2.5.2023	VR	B2: 2004274; REMOVED CRITICAL EQ. RELAYS	Drawing by TuM		Boat	Sub-product code	Product code	Project ID
3.6.2024	TuM	C3: 2005065; MAIN CAB RELAYS RK3 & RK4, -RX.1c REMOVED,	Sheet rev. 3		45	RELAY UNIT	HL	219 / 444
Date of modification	Modified by	Description	Project rev. C	Copyright by	Boat model	Title	Loc	Sheet

GENERAL LAYOUT/ LABEL INSTALLATION

WITHOUT COVER

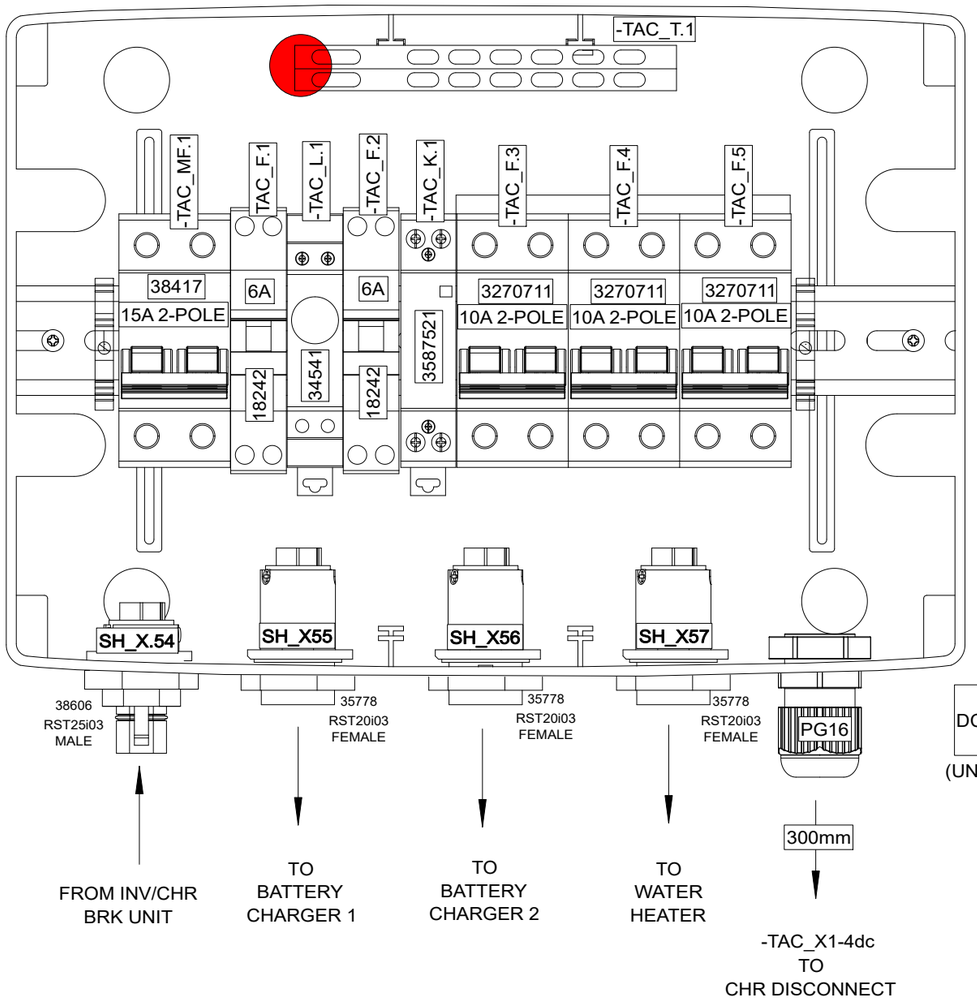

ENCLOSURE:
18114 (12-mod)

LABEL
12VDC
DC/DC CHARGER
CONTROL
(UNDER PG GLAND)

LEAVE BOX OWN COVER PLATE

WITH COVER

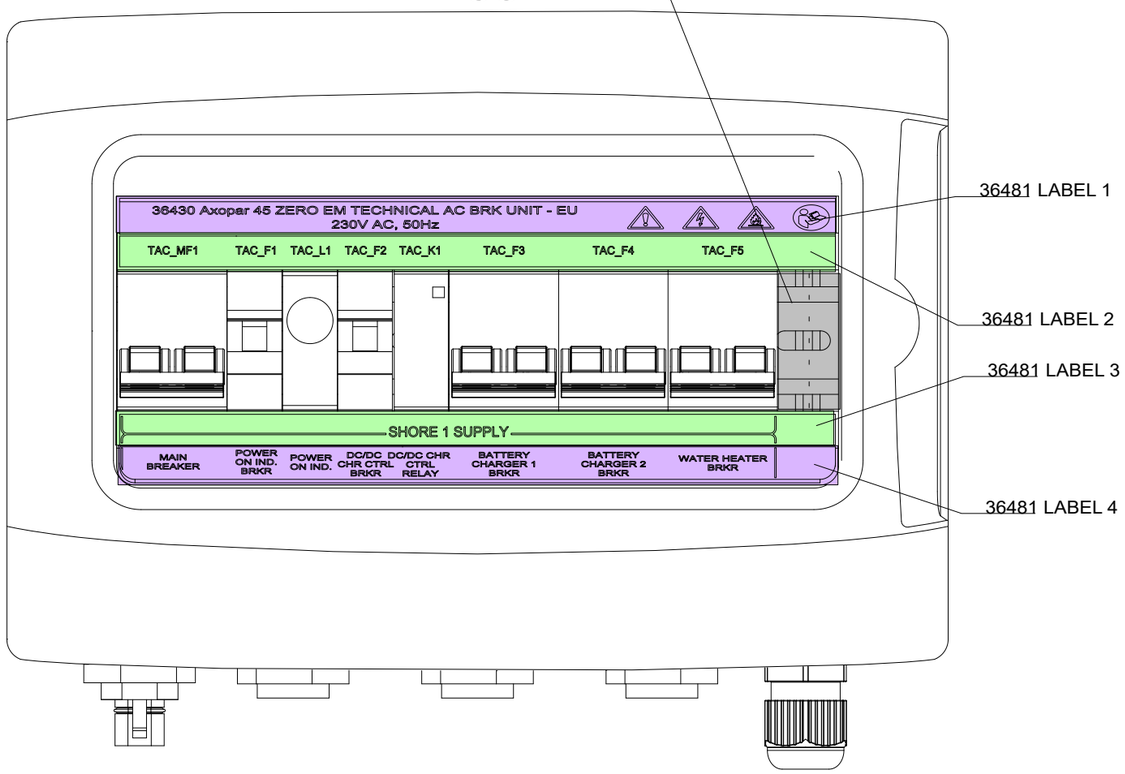

INCLUDED TO DELIVERY

1 x

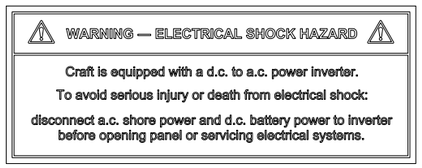

35106_NAVIX_ISO_INVERTER_CHARGER_WARNING_LABEL_V1

BUSBAR LABEL MOUNTING

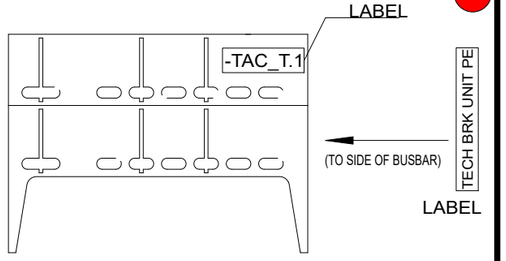

DRILL HOLES WITH 39478JI_V1 AND 39480JI_V1 AS GUIDE

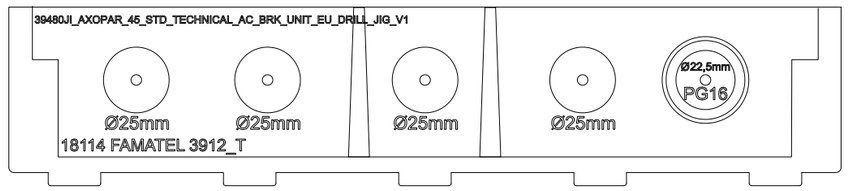

Date of modification	Modified by	Description
3.3.2022	TuM	A1: 2003713; INTRODUCED DRAWING.
4.9.2023	TuM/TT	B2: 2004274; ADDED CABLING
9.11.2023	PF/TuM	C3: 2004890; Added end clamps, 2005065: busbar end pieces added

Date	3.3.2022
Drawing by	TuM
Sheet rev.	3
Project rev.	C

NAVIX
Copyright by

Axopar Boat	36481 Sub-product code	36430 Product code	Project ID
45 Boat model	ZERO EM TECHNICAL AC BRK UNIT - EU Title	HL Loc	220 / 444 Sheet

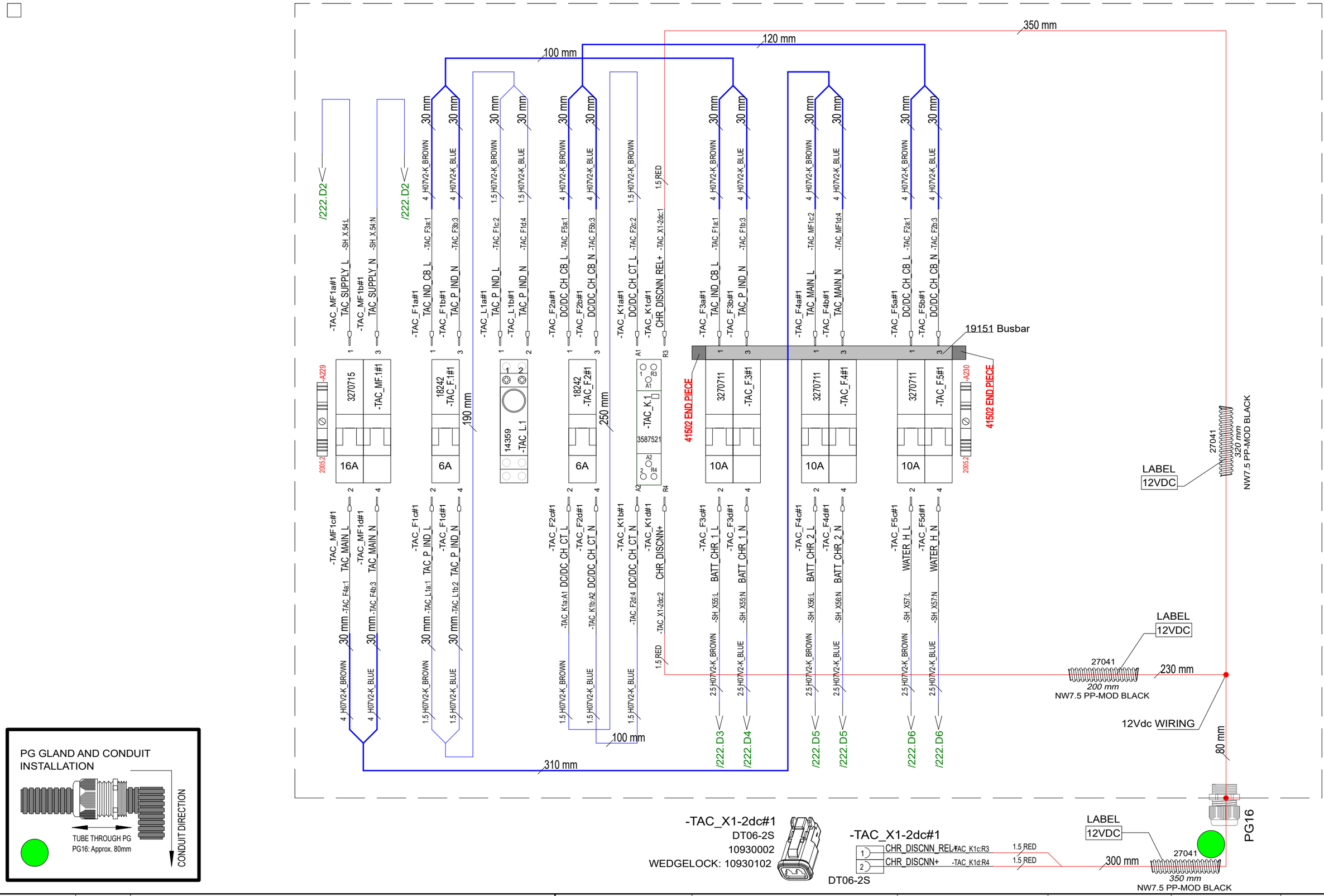

3.3.2022	TuM	A1: 2003713; INTRODUCED DRAWING.	Date	3.3.2022	NAVIX	Axopar			
4.9.2023	TuM/TT	B2: 2004274; ADDED CABLING	Drawing by	TuM		Boat	36481 Sub-product code	36430 Product code	Project ID
9.11.2023	PF/TuM	C3: 2004890; Added end clamps, 2005065: busbar end pieces added	Sheet rev.	3		45	ZERO EM TECHNICAL AC BRK UNIT - EU	HL	221/ 444
Date of modification	Modified by	Description	Project rev.	C	Copyright by	Boat model	Title	Loc	Sheet

ENCLOSURE TOP

-TAC_T.1
28717
TECH BRK UNIT PE

-TAC_T1a#1
-SH_X.54:PE TAC_SUPPLY_PE

-TAC_T1c#1
-SH_X55:PE BATT_CHR_1_PE

-TAC_T1d#1
-SH_X56:PE BATT_CHR_2_PE

-TAC_T1e#1
-SH_X57:PE WATER_H_PE

2.5 H07V2-K_YELLOW/GREEN
2.5 H07V2-K_YELLOW/GREEN
2.5 H07V2-K_YELLOW/GREEN
2.5 H07V2-K_YELLOW/GREEN

ENCLOSURE BOTTOM

/221.B2 /221.B3 — 250 mm 250 mm 250 mm
TAC_SUPPLY_L -TAC_MF1a:1
TAC_SUPPLY_N -TAC_MF1b:3
TAC_SUPPLY_PE -TAC_T1a:1

-SH_X.54
38606

-SH_X.54#1
L N PE
38606

/221.E5 /221.E5 — 130 mm 130 mm 230 mm
BATT_CHR_1_L -TAC_F3c:2
BATT_CHR_1_N -TAC_F3d:4
BATT_CHR_1_PE -TAC_T1c:1

-SH_X55
35778

-SH_X55#1
L N PE
35778

/221.E5 /221.E5 — 90 mm 90 mm 180 mm
BATT_CHR_2_L -TAC_F4c:2
BATT_CHR_2_N -TAC_F4d:4
BATT_CHR_2_PE -TAC_T1d:1

-SH_X56
35778

-SH_X56#1
L N PE
35778

/221.E6 /221.E6 — 80 mm 80 mm 200 mm
WATER_H_L -TAC_F5c:2
WATER_H_N -TAC_F5d:4
WATER_H_PE -TAC_T1e:1

-SH_X57
35778

-SH_X57#1
L N PE
35778

Date of modification	Modified by	Description
3.3.2022	TuM	A1: 2003713; INTRODUCED DRAWING.
4.9.2023	TuM/TT	B2: 2004274; ADDED CABLING
9.11.2023	PF/TuM	C3: 2004890; Added end clamps, 2005065: busbar end pieces added

Date 3.3.2022
Drawing by TuM
Sheet rev. 3
Project rev. C

Copyright by NAVIX

Boat: Axopar
Boat model: 45
Sub-product code: 36481
Product code: 36430
Project ID:
Title: ZERO EM TECHNICAL AC BRK UNIT - EU
Loc: HL
Sheet: 222 / 444

SPC TARKASTUSPÖYTÄKIRJA
SPC INSPECTION SHEET

TUOTE TARRA /
PRODUCT LABEL

* PPKKVV-JÄRJESTYSNUMERO / DDMMYY-RUNNING NUMBER (Esim. 11. maaliskuuta 2013 tehty tuote on sarjanumeroltaan 110313-01, seuraava on 110313-02 jne.)

SARJANUMERO* / SERIAL NUMBER*						
JOHDOT KIINNI OIKEIN / CORRECT CONNECTIONS						
MAADOITUS TULEVAT JA LÄHTEVÄT / GROUND CONNECTION IN AND OUT						
VVS JA TOTSIT I-ASENNOSSA / RCBO AND CIRCUIT BREAKERS IN I-POSITION						
ERISTYSVASTUS (mA) max lukema ** / ISOLATION RESISTOR (mA) max **						
MAAPIIRI 10A (Ohm) max lukema ** / GROUND CIRCUIT 10A (Ohm) max **						
TOIMINNALLINEN JA VVS TESTAUS / FUNCTIONAL AND RCBO TEST						
SARJANUMERO TARRA / SERIAL NUMBER STICKER						
PVM / DATE						
TESTASI / TESTED BY						

Tehty CENELEC EN 50106 mukaan / Made according to CENELEC EN 50106

**ERISTYSVASTUS JA MAAPIIRI TESTATTAVA JOKAISEEN SISÄÄNTULOON JA ULOSMENOON / ISOLATION RESISTOR AND GROUND CIRCUIT SHOULD BE TESTED FOR EVERY IN AND OUT

RAJA-ARVOT / LIMITS:

ERISTYSVASTUS / ISOLATING RESISTOR 1000V = <20mA

MAAPIIRI / GROUND CIRCUIT 10A = <0,2 Ohm

Date of modification	Modified by	Description
3.3.2022	TuM	A1: 2003713; INTRODUCED DRAWING.
4.9.2023	TuM/TT	B2: 2004274; ADDED CABLING
9.11.2023	PF/TuM	C3: 2004890; Added end clamps, 2005065: busbar end pieces added

Date	3.3.2022
Drawing by	TuM
Sheet rev.	3
Project rev.	C

Copyright by NAVIX

Axopar Boat	36481 Sub-product code	36430 Product code	Project ID
45 Boat model	ZERO EM TECHNICAL AC BRK UNIT - EU Title	HL Loc	223 / 444 Sheet

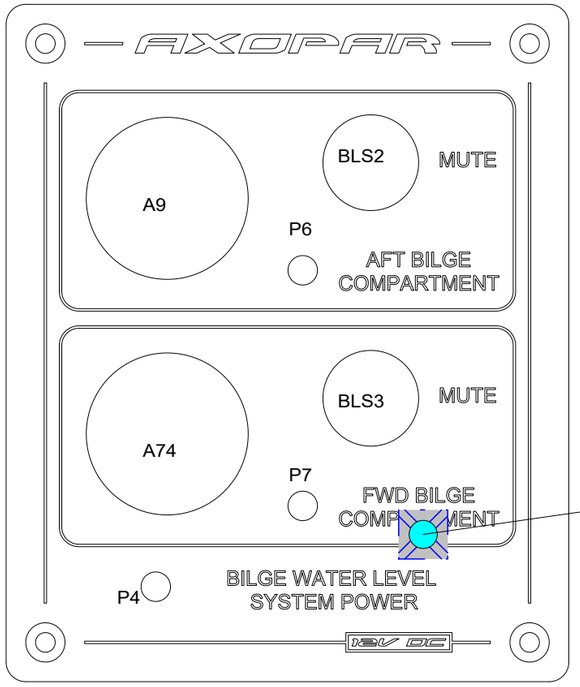

Cable tie mount
VMI36506
(BEHIND PANEL)

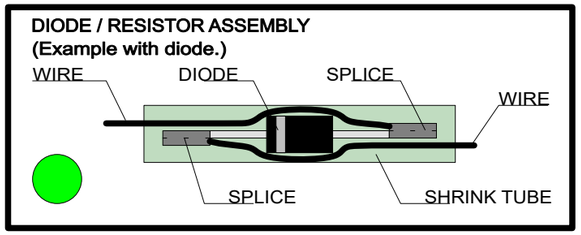

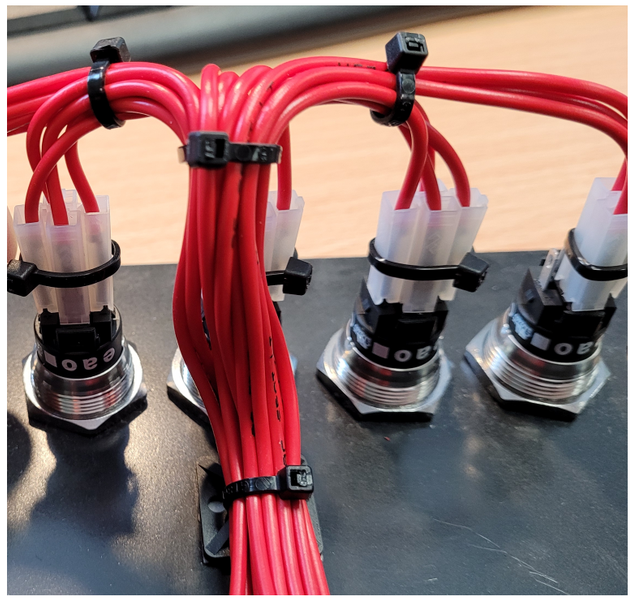

CABLE TIE MOUNT INSTALLATION

1. Install the Cable Tie Mount on the back of the panel,
using double-sided tape attached. As in the pictures (Clean the panel surface first.)
2. Attach the harness to the mount with the cable tie.
3. Make sure that the wires coming from the switches
are not tight!

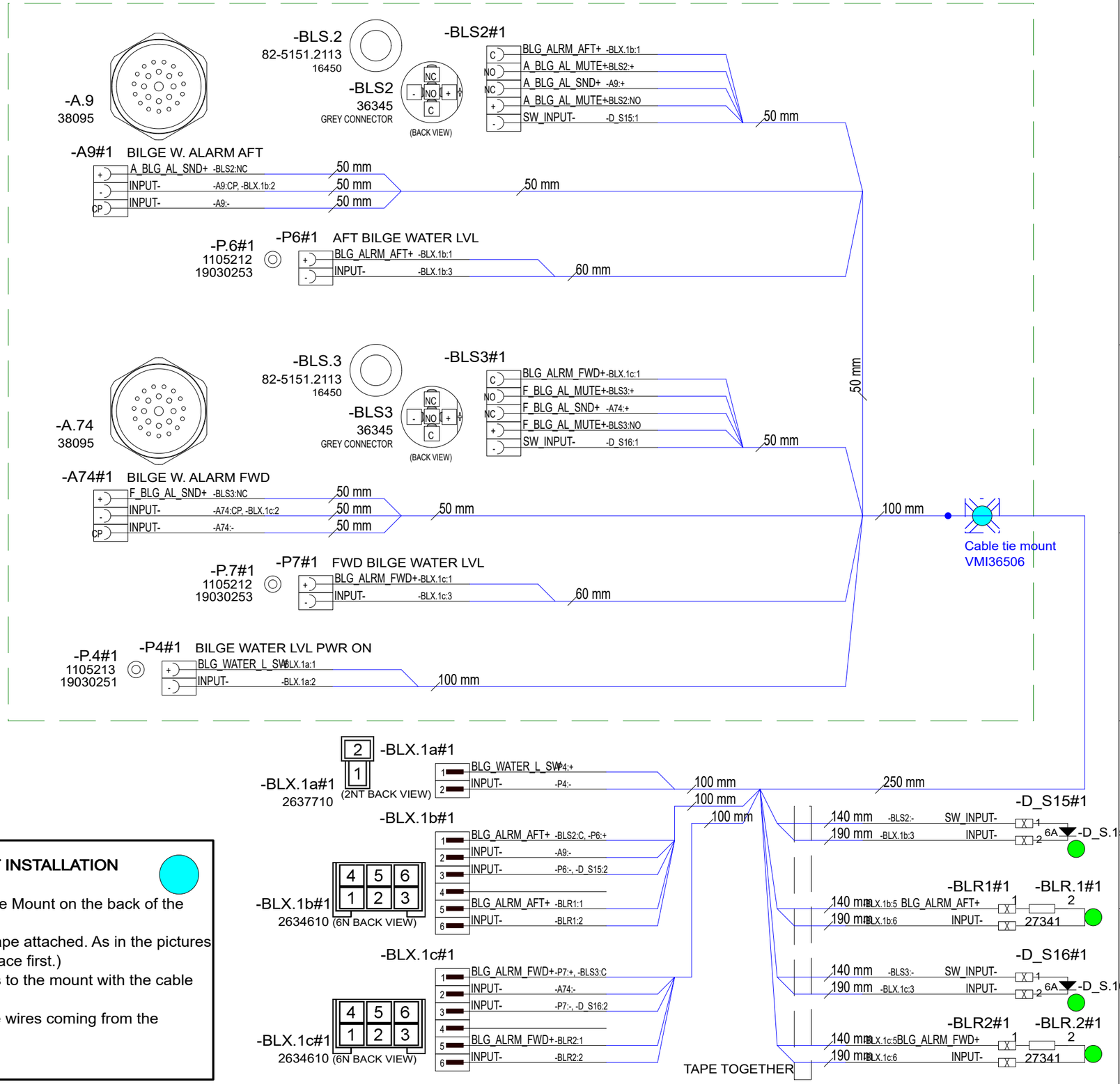

Date of modification	Modified by	Description
2.3.2022	TuM	A1: 2003713; INTRODUCED DRAWING.
3.5.2023	VR	B2: 2004274; CHANGED BUZZERS, ADDED SWITCH CONNECTORS
31.5.2024	TuM	C2: 2005065; NOT MODIFIED.

Date	2.3.2022
Drawing by	TuM
Sheet rev.	2
Project rev.	C

NAVIX
Copyright by

Axopar Boat	36516 Sub-product code	36497 Product code	Project ID
45 Boat model	BILGE HIGH WATER ALARM PANEL Title	HL Loc	224 / 444 Sheet

GENERAL LAYOUT & LABELS
WIRE ROUTES / CABLE TIES

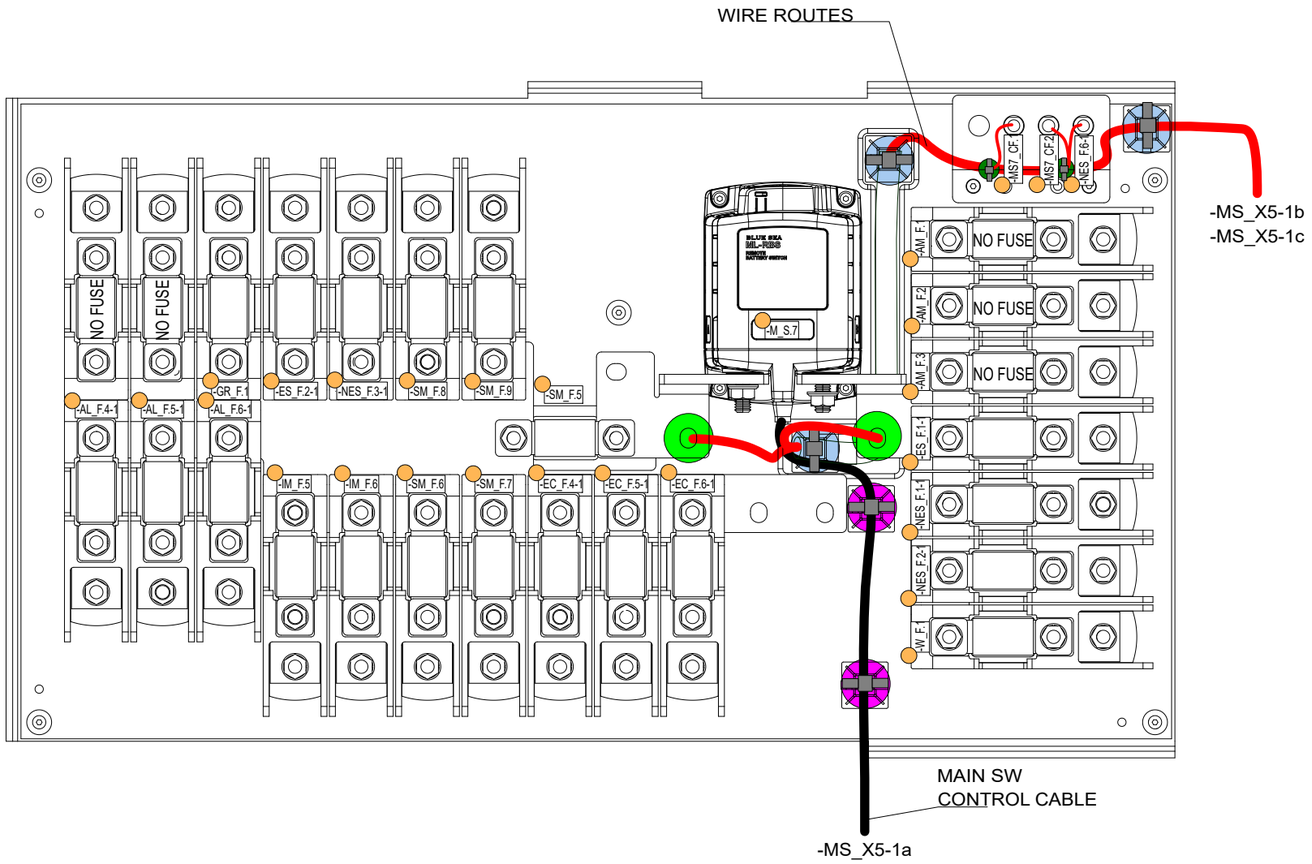

COVER LABEL INSTALLATION

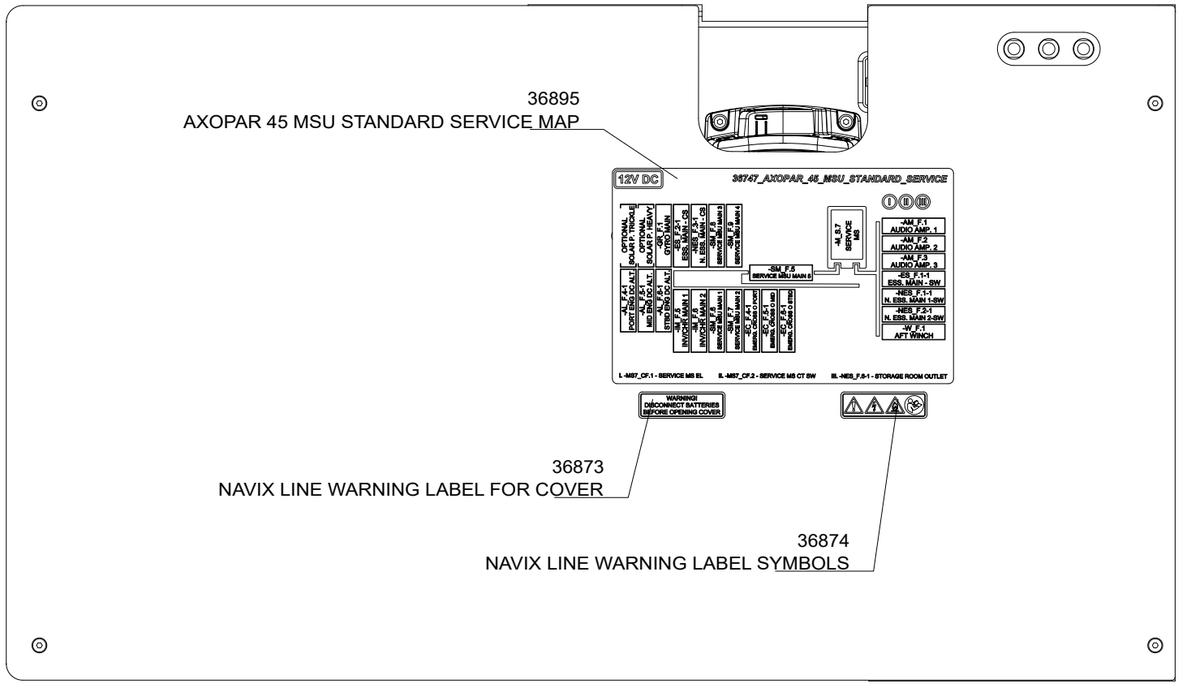

LABEL

Cable tie mount
VMI36559
+ CABLE TIE

CABLE TIE

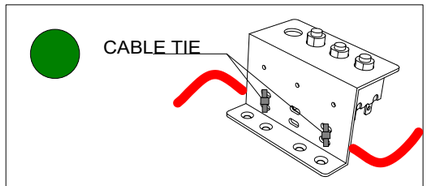

(ATTACHED TO 33383_NAVIX_LINE_MSU_FUSE_HOLDER)

WIRE TERMINALS

COPPER BAR

VMI32012 HEX NUT M8 DIN934
VMI32011 SPRING LOCK WASHER M8 DIN127
VMI32013 FLAT WASHER FOR HEX BOLT M8
VMI32018 HEX BOLT FULL THREAD M8X25 DIN933

Cable tie mount
VMI36559
+ CABLE TIE

(ONLY WITH TAPE FITTING)
(CLEAR THE SURFACE BEFORE ATTACHING CABLE TIE MOUNT)

Date of modification	Modified by	Description
4.7.2022	TuM	A1: 2003713; INTRODUCED DRAWING.
3.5.2023	RK	B1: 2004274; NOT MODIFIED.
4.12.2023	PF	C2: 2004890; V8 fuses moved to product 40364

Date	4.7.2022
Drawing by	TuM
Sheet rev.	2
Project rev.	C

Copyright by

Axopar Boat	SEE EXP VIEW Sub-product code	36747 Product code	Project ID
45 Boat model	MSU STANDARD SERVICE Title	HL Loc	225 / 444 Sheet

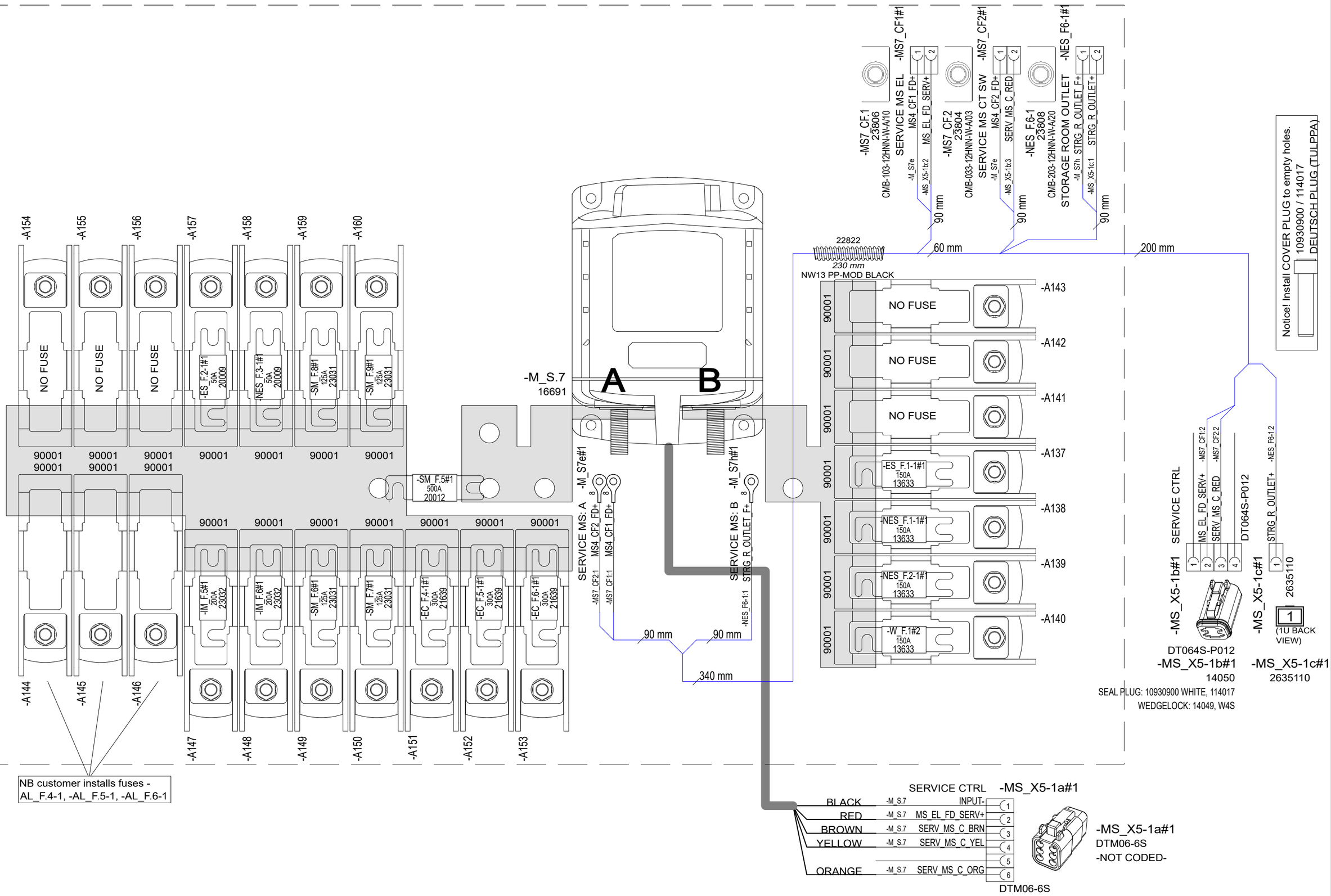

Date of modification	Modified by	Description
4.7.2022	TuM	A1: 2003713; INTRODUCED DRAWING.
3.5.2023	RK	B1: 2004274; NOT MODIFIED.
4.12.2023	PF	C2: 2004890; V8 fuses moved to product 40364

Date	4.7.2022
Drawing by	TuM
Sheet rev.	2
Project rev.	C

NAVIX
Copyright by

Axopar	SEE EXP VIEW	36747	
Boat	Sub-product code	Product code	Project ID
45	MSU STANDARD SERVICE	HL	226 / 444
Boat model	Title	Loc	Sheet

EXP VIEW

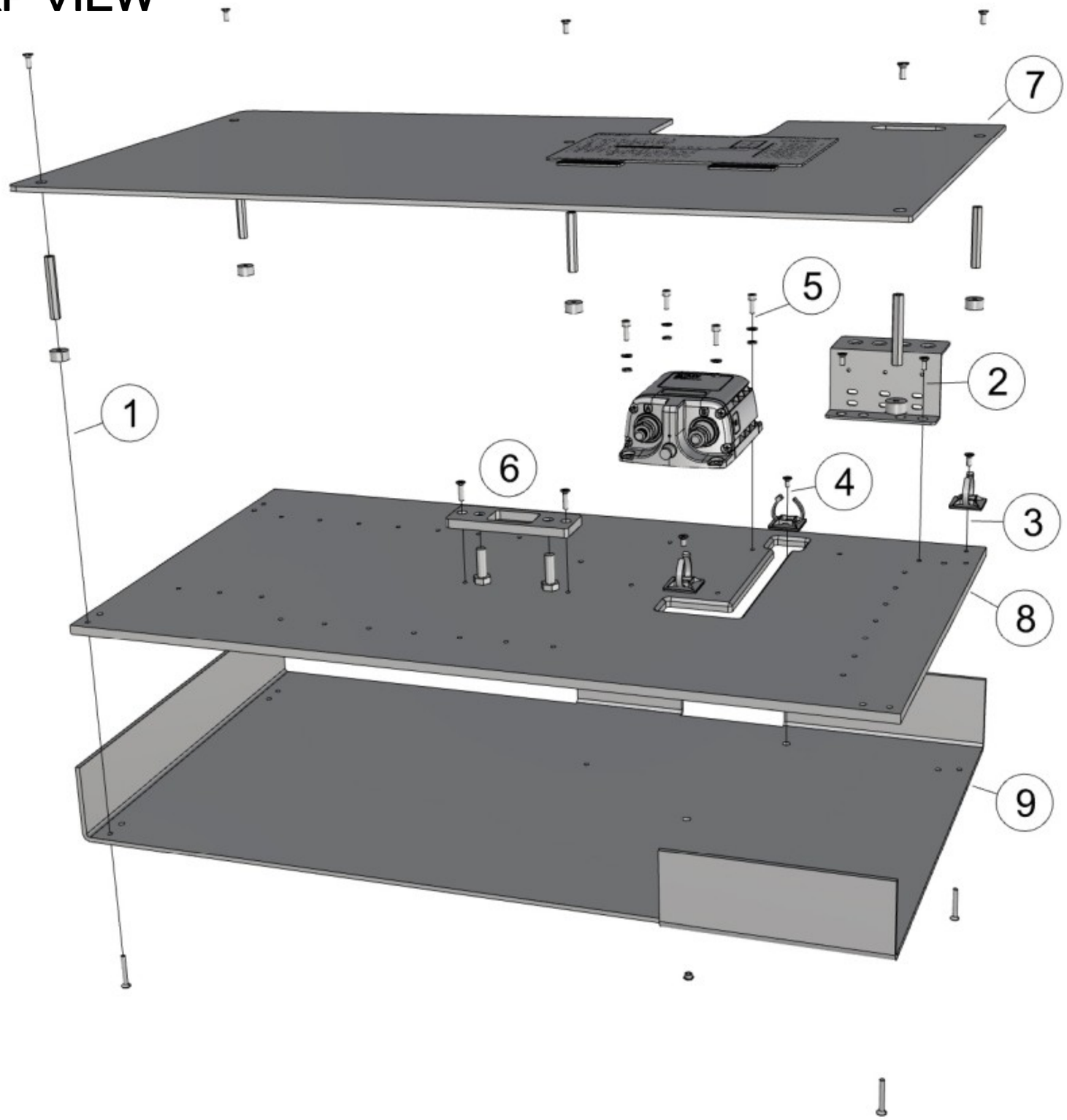

36747_AXOPAR_45_MSU_STANDARD_SERVICE

1. 5PCS VMI30914 COUNTERSUNK HEAD SCREW HEX SOCKET M4X10 DIN7991
   5PCS VMI32041 EXTENSION BOLT M4 L-50
   5PCS 29063_NAVIX_LINE_8MM_WASHER_V1
   5PCS VMI30920 COUNTERSUNK HEAD SCREW HEX SOCKET M4X30 DIN7991

2. 2PCS VMI30914 COUNTERSUNK HEAD SCREW HEX SOCKET M4X10 DIN7991
   1PC 33383_NAVIX_LINE_MSU_FUSE_HOLDER

3. 1PC VMI30914 COUNTERSUNK HEAD SCREW HEX SOCKET M4X10 DIN7991
   - ZIPTIE AND -HOLDER (AS IN DIAGRAM) -

4. 2PCS VMI30913 COUNTERSUNK HEAD SCREW HEX SOCKET M4X8 DIN7991
   - ZIPTIE AND -HOLDER (AS IN DIAGRAM) -
   2PCS 9872 ETSOS M4X4

5. 4PCS VMI30944 HEX SOCKET HEAD CAP SCREW M4X12 DIN912
   4PCS VMI30904 SPRING LOCK WASHER M4 DIN127
   4PCS VMI30906 FLAT WASHER FOR HEX BOLTS AND NUTS M4 DIN125A
- MAIN SWITCH (AS IN DIAGRAM) -

6. - BUSBAR (AS IN DIAGRAM) -

   2PCS VMI30917 COUNTERSUNK HEAD SCREW HEX SOCKET M4X16 DIN7991

   1PC 36830_AXOPAR_45_MSU_STANDARD_SERVICE_ANL_BASE_V1

   2PCS VMI32018 HEX BOLT FULL THREAD M8X25 DIN933

7. 1PC 36827_AXOPAR_45_MSU_STANDARD_SERVICE_COVER_V1
+ LABELS (AS IN DIAGRAM)

8. 1PC 36828_AXOPAR_45_MSU_STANDARD_SERVICE_BASE_V1

9. 1PC 36829_AXOPAR_45_MSU_STANDARD_SERVICE_BACK_V1

Date of modification	Modified by	Description
4.7.2022	TuM	A1: 2003713; INTRODUCED DRAWING.
3.5.2023	RK	B1: 2004274; NOT MODIFIED.
4.12.2023	PF	C2: 2004890; V8 fuses moved to product 40364

Date	4.7.2022
Drawing by	TuM
Sheet rev.	2
Project rev.	C

Copyright by

NAVIX

Axopar Boat	SEE EXP VIEW Sub-product code	36747 Product code	Project ID	
45 Boat model	MSU STANDARD SERVICE Title	HL Loc	227 / 444 Sheet	

EXP VIEW

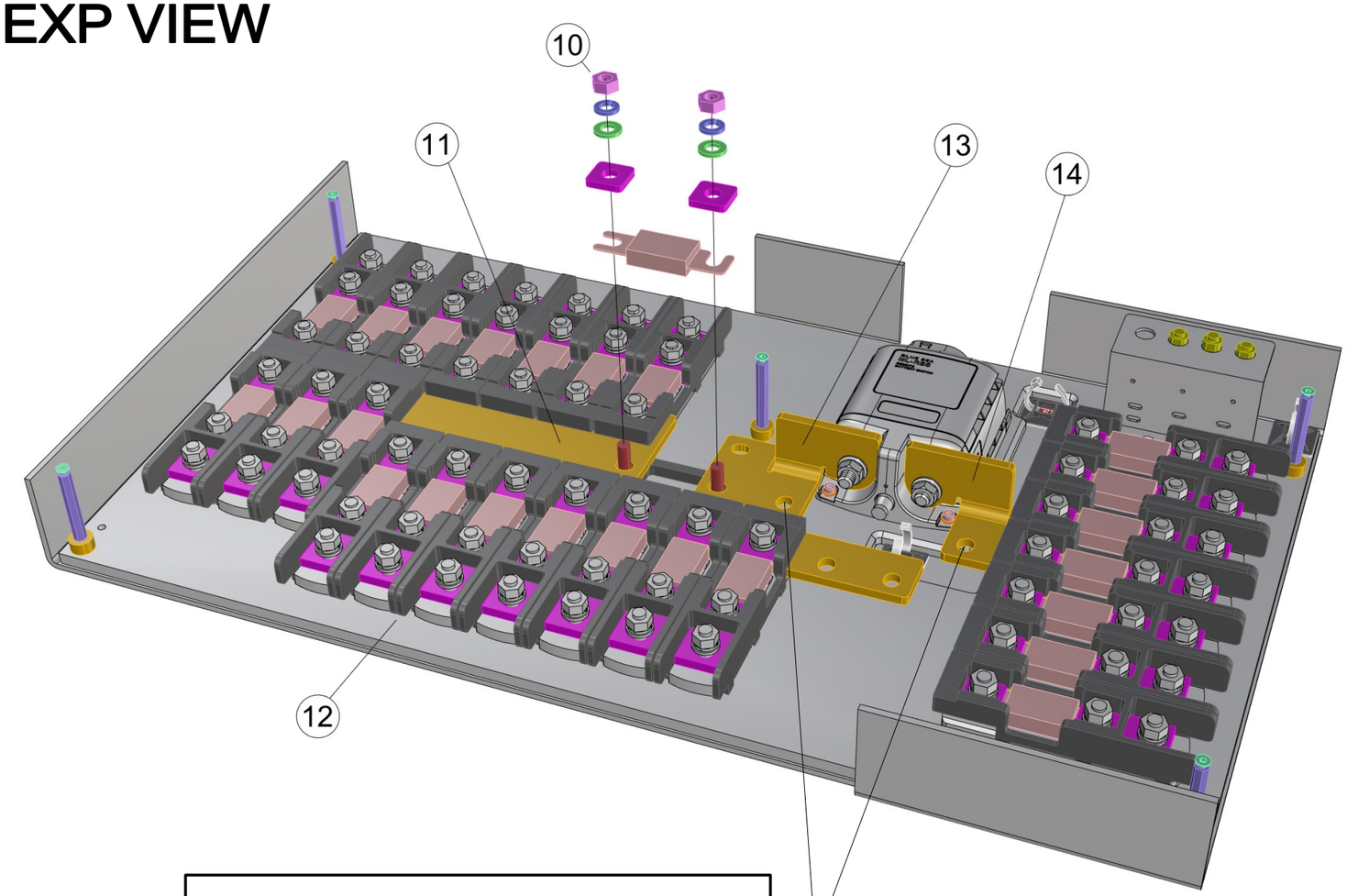

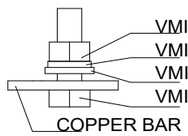

10. 2PCS VMI32012 HEX NUT M8 DIN934
    2PCS VMI32011 SPRING LOCK WASHER M8 DIN127
    2PCS VMI32013 FLAT WASHER FOR HEX BOLTS AND NUTS M8 DIN125A
    2PCS 3667

! FUSE AS IN DIAGRAM !

11. 1PC 36948_NAVIX_LINE_BUS_BAR_TYPE5C_19X_V1

12. 24PCS 90001_NAVIX_LINE_ANL_HOLDER_TYPE5

13. 1PC 36943_NAVIX_LINE_BUS_BAR_TYPE5_LEFT_2X_UP_V1

14. 1PC 36944_NAVIX_LINE_BUS_BAR_TYPE5_RIGHT_7X_UPDOWN_V1

1.6.2022 / TS

ASSEMBLED PANEL

(WITHOUT WIRING)

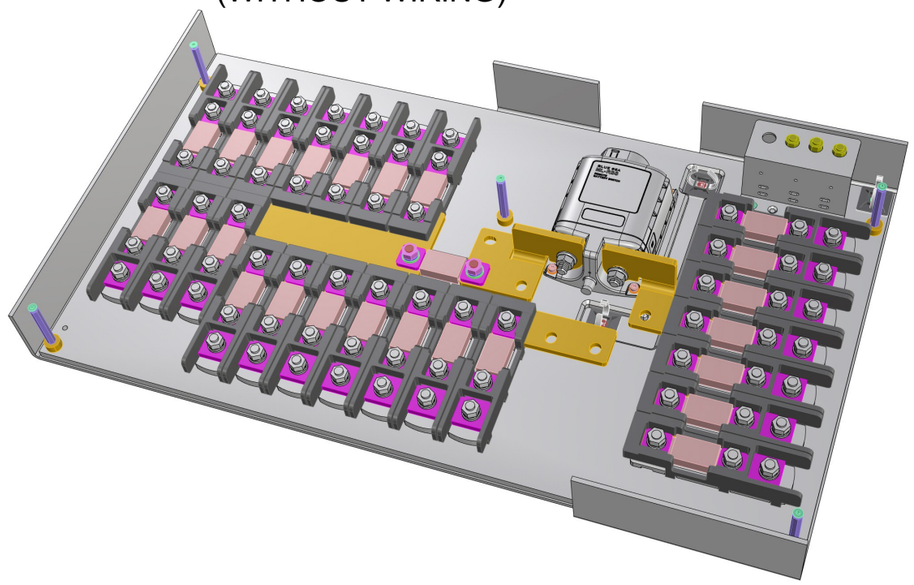

4.7.2022	TuM	A1: 2003713; INTRODUCED DRAWING.	Date 4.7.2022	NAVIX	Axopar	SEE EXP VIEW	36747	
3.5.2023	RK	B1: 2004274; NOT MODIFIED.	Drawing by TuM		Boat	Sub-product code	Product code	Project ID
4.12.2023	PF	C2: 2004890; V8 fuses moved to product 40364	Sheet rev. 2		45	MSU STANDARD SERVICE	HL	228 / 444
Date of modification	Modified by	Description	Project rev. C	Copyright by	Boat model	Title	Loc	Sheet

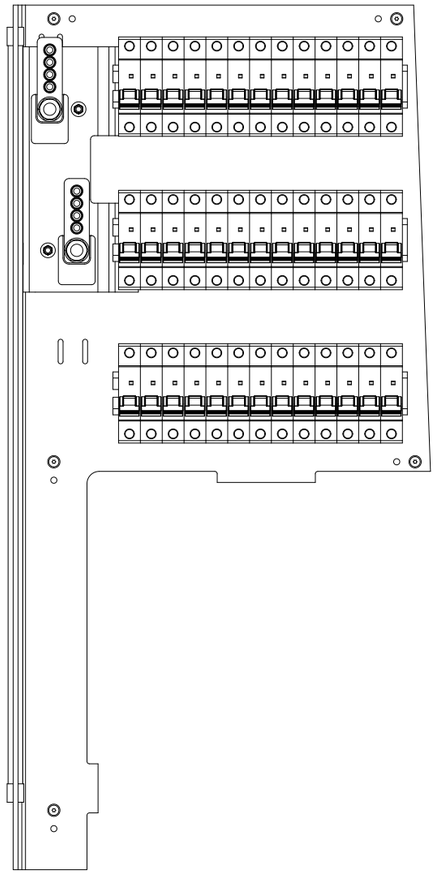

36414 Axopar 45 WARDROBE DC FUSE PANEL

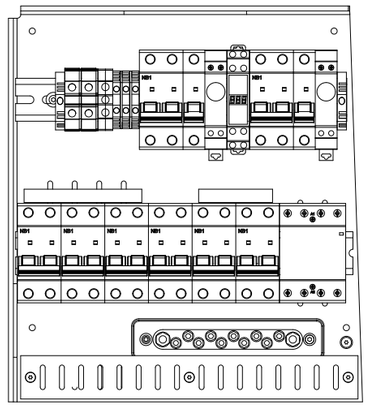

36750 Axopar 45 STANDARD WARDROBE AC BRK PANEL - EU

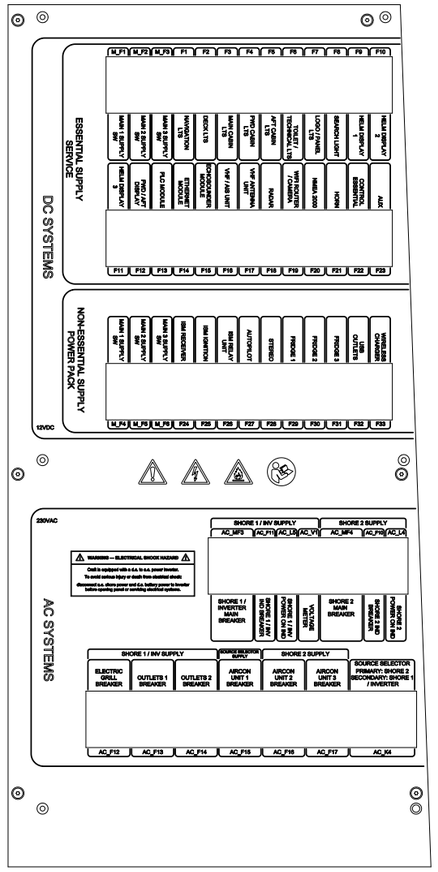

36749 Axopar 45 WARDROBE FUSE PANEL COVER, STANDARD - EU (WOC)

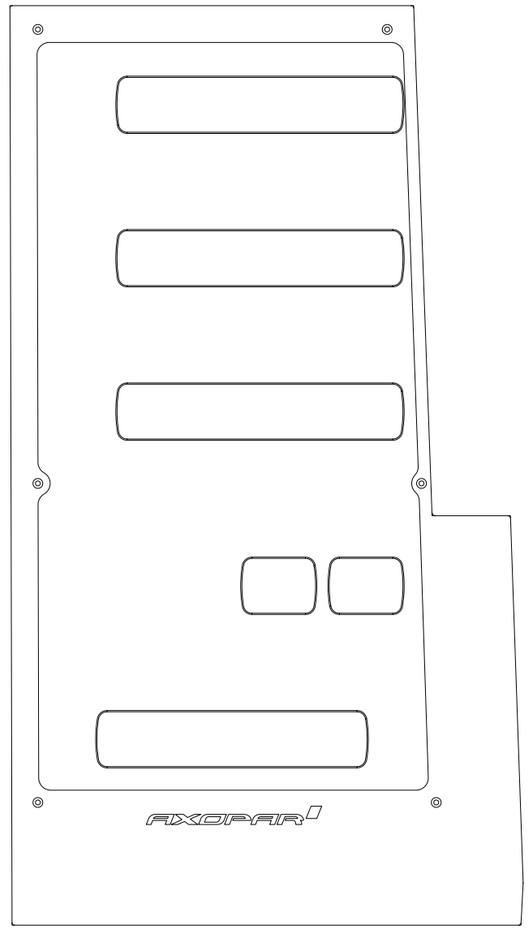

36453 AXOPAR_45_WARDROBE_FUSE_PANEL_WALL_V1

PACK ALL PRODUCTS TO SAME PACKAGE.

Date of modification	Modified by	Description
6.6.2024	TuM	C3: 2005065; 36750 & 36749 UPDATED.
13.4.2023	TuM	A1: 2004274; 36453 PANEL ADDED
5.6.2023	TuM	B2: 2004274; 36414 & 36749 UPDATED.

Date	13.6.2022
Drawing by	TuM
Sheet rev.	3
Project rev.	C

Copyright by

Axopar		36748		
Boat	Sub-product code	Product code	Project ID	
45	STANDARD WARDROBE FUSE PANEL - EU	HL		229 / 444
Boat model	Title	Loc		Sheet

GENERAL LAYOUT/ LABEL INSTALLATION

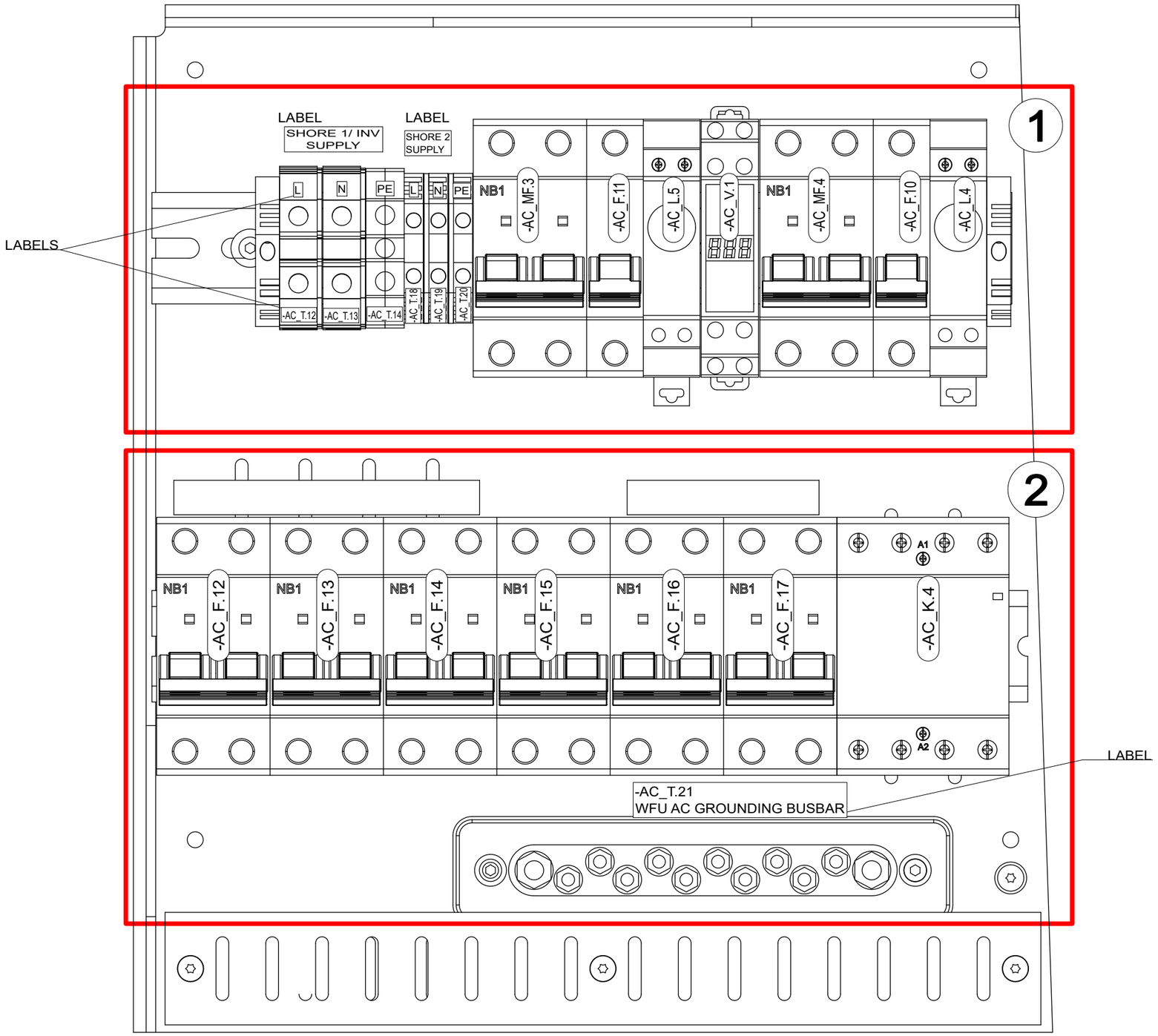

Date of modification	Modified by	Description
10.6.2022	TuM	A1: 2003713; INTRODUCED DRAWING.
07.09.2023	TuM/AR	B2: 2004274 SH_X.80, SH_X.81, SH_X82 - SH_X88 ADDED
30.5.2024	TuM	C3: 2005065; Voltage meter AC_V1, 41502 END PIECES added.

Date	10.6.2022
Drawing by	TuM
Sheet rev.	3
Project rev.	C

Copyright by

NAVIX

Axopar Boat	SEE EXP VIEW Sub-product code	36750 Product code		Project ID
45 Boat model	STANDARD WARDROBE AC BRK PANEL - EU Title		HL Loc	230 / 444 Sheet

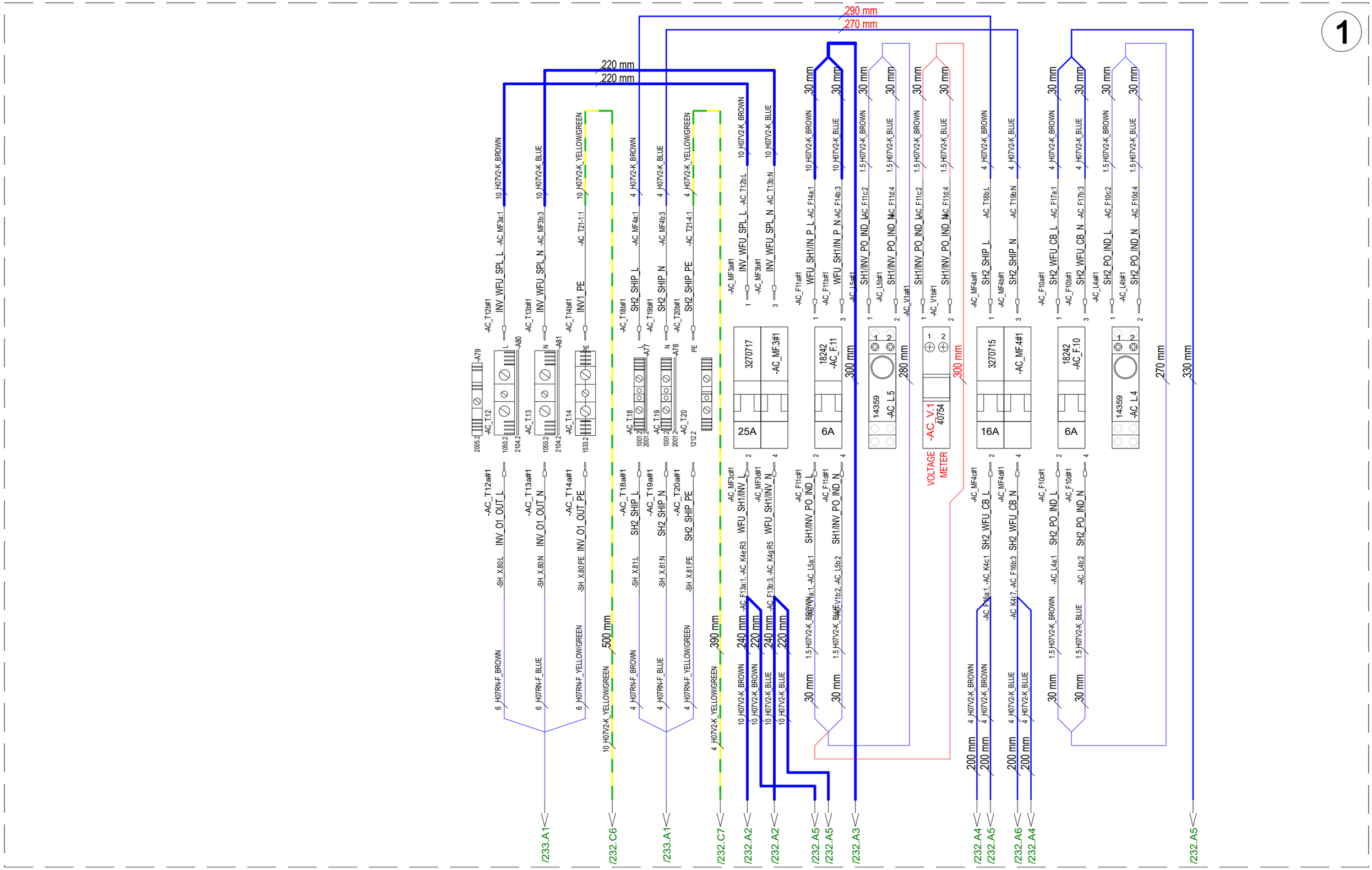

Date of modification	Modified by	Description
10.6.2022	TuM	A1: 2003713; INTRODUCED DRAWING.
07.09.2023	TuM/AR	B2: 2004274 SH_X.80, SH_X.81, SH_X82 - SH_X88 ADDED
30.5.2024	TuM	C3: 2005065; Voltage meter AC_V1, 41502 END PIECES added.

Date	10.6.2022
Drawing by	TuM
Sheet rev.	3
Project rev.	C

NAVIX
Copyright by

Axopar	SEE EXP VIEW	36750		
Boat	Sub-product code	Product code	Project ID	
45	STANDARD WARDROBE	HL		
Boat model	Title	Loc	231/ 444	Sheet

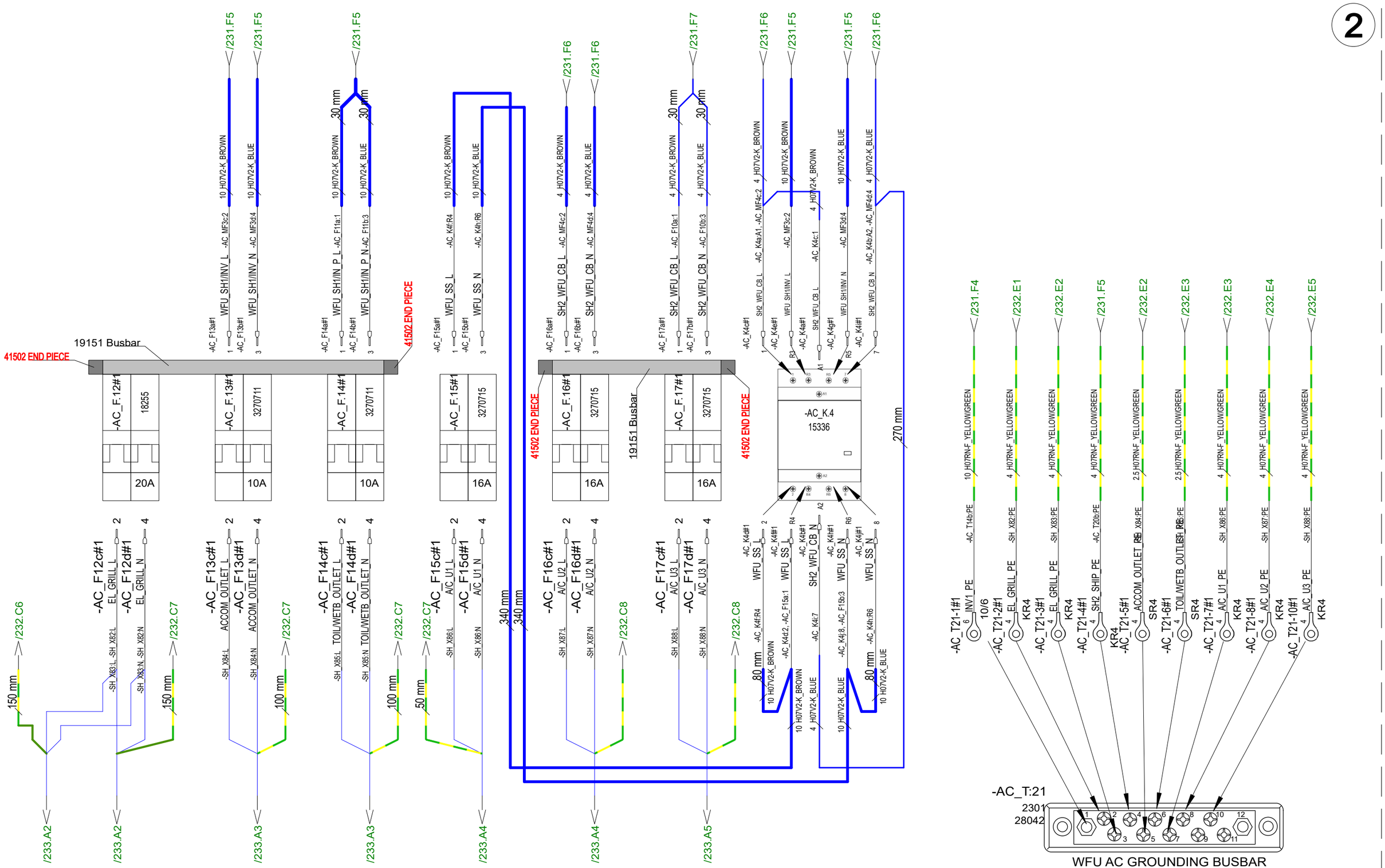

10.6.2022	TuM	A1: 2003713; INTRODUCED DRAWING.	Date 10.6.2022	NAVIX	Axopar		
07.09.2023	TuM/AR	B2: 2004274 SH_X.80, SH_X.81, SH_X82 - SH_X88 ADDED	Drawing by TuM		Boat	SEE EXP VIEW Sub-product code	36750 Product code / Project ID
30.5.2024	TuM	C3: 2005065; Voltage meter AC_V1, 41502 END PIECES added.	Sheet rev. 3		45 Boat model	STANDARD WARDROBE AC BRK PANEL - EU Title	HL Loc / 232 / 444 Sheet
Date of modification	Modified by	Description	Project rev. C	Copyright by			

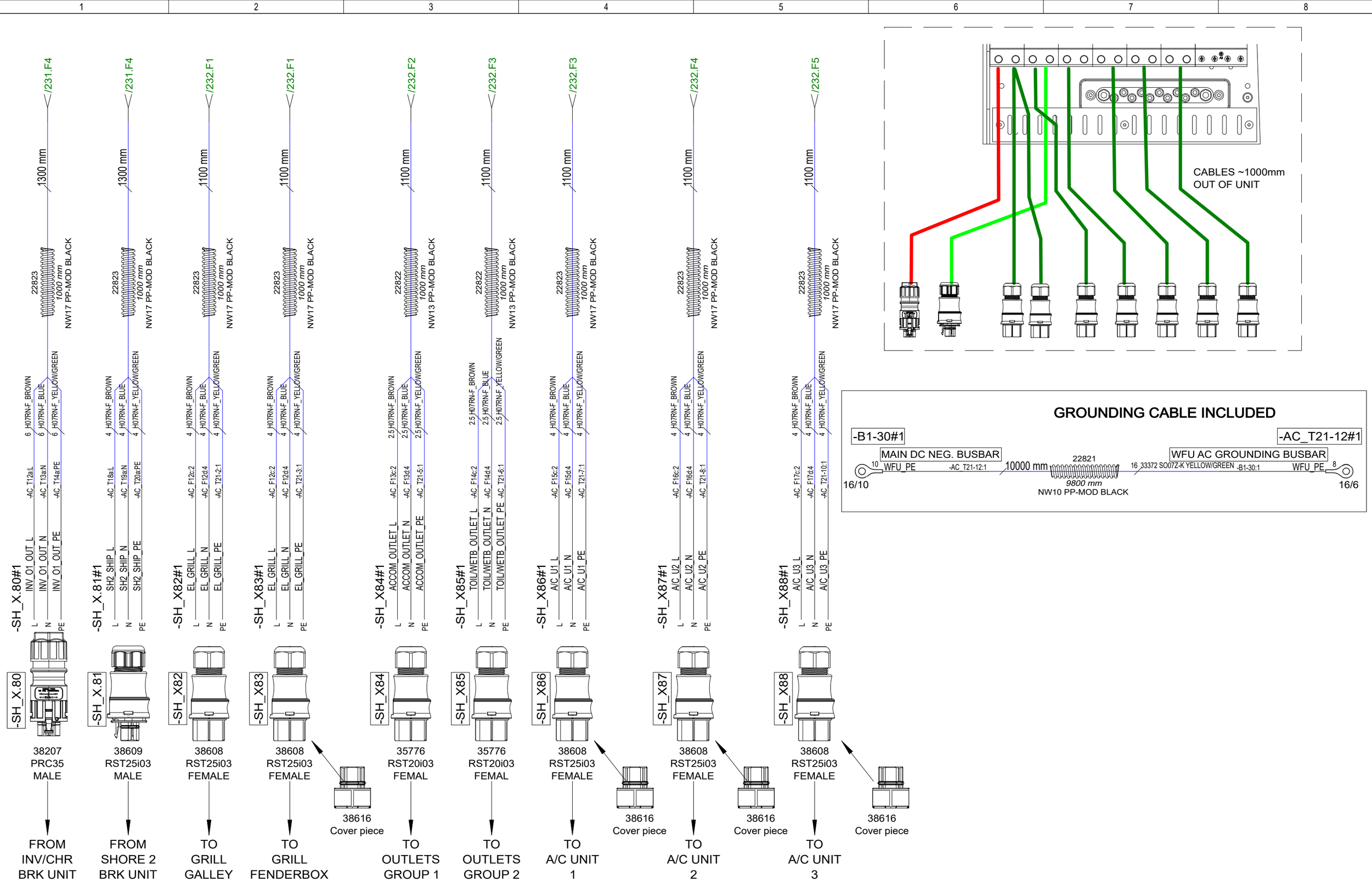

Date of modification	Modified by	Description
10.6.2022	TuM	A1: 2003713; INTRODUCED DRAWING.
07.09.2023	TuM/AR	B2: 2004274 SH_X.80, SH_X.81, SH_X82 - SH_X88 ADDED
30.5.2024	TuM	C3: 2005065; Voltage meter AC_V1, 41502 END PIECES added.

Date	10.6.2022
Drawing by	TuM
Sheet rev.	3
Project rev.	C

NAVIX

Copyright by

Axopar	SEE EXP VIEW	36750		
Boat	Sub-product code	Product code	Project ID	
45	STANDARD WARDROBE AC BRK PANEL - EU	HL	233 / 444	
Boat model	Title	Loc	Sheet	

EXP VIEW GENERAL

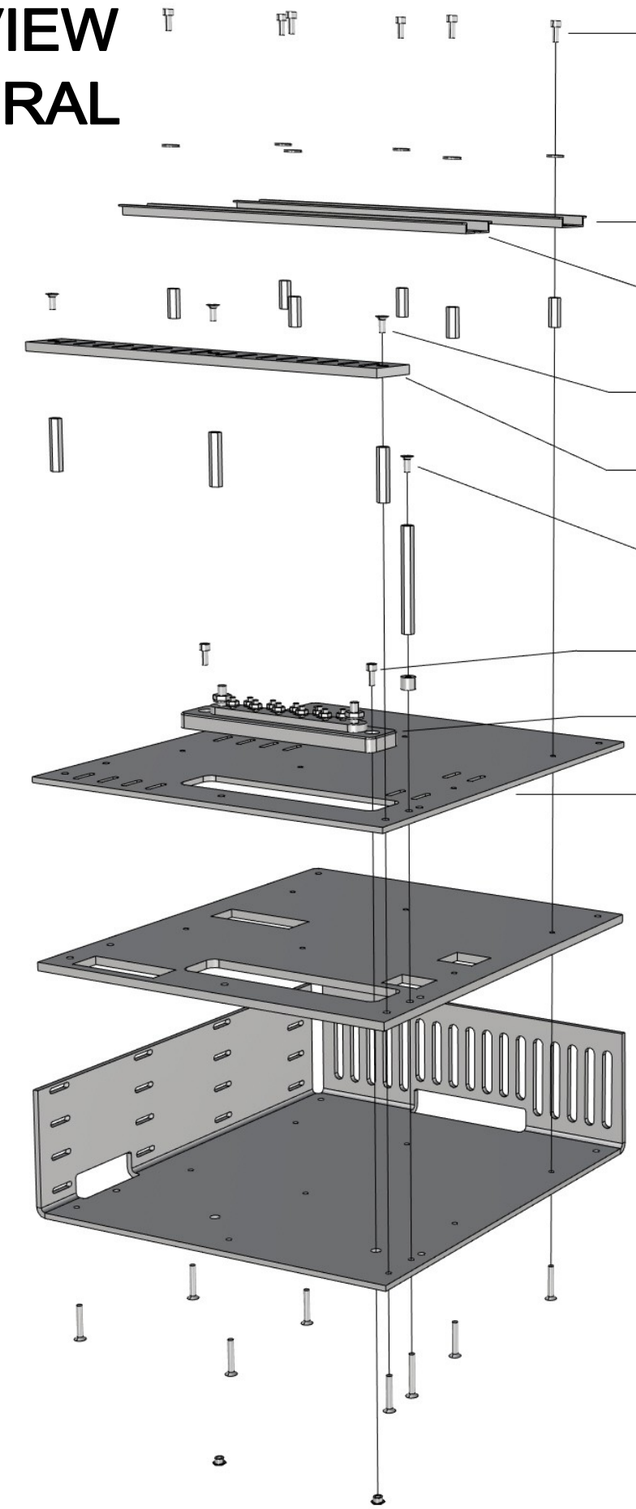

36750_AXOPAR_45_STANDARD_WARDROBE_AC_BRK_PANEL_EU

1. 6PCS VMI30943 HEX SOCKET HEAD CAP SCREW M4X10 DIN912
 6PCS VMI30907 M4 WASHER WITH LARGE OUTSIDE DIAMETER 12MM DIN9021
 6PCS VMI32036 EXTENSION BOLT M4 L-20
 6PCS VMI30919 COUNTERSUNK HEAD SCREW HEX SOCKET M4X25 DIN7991

2. 1PCS DIN_RAIL_270mm

3. 1PCS DIN_RAIL_275mm

4. 3PCS VMI30914 COUNTERSUNK HEAD SCREW HEX SOCKET M4X10 DIN7991
 3PCS VMI32039 EXTENSION BOLT M4 L-35
 3PCS VMI30919 COUNTERSUNK HEAD SCREW HEX SOCKET M4X25 DIN7991

5. 1PC 36444_AXOPAR_45_ZERO_EM_WARDROBE_AC_BRK_PANEL_EU_RACK_V1

6. 1PCS 27022_BOLT_M4X10_HEX_COATED_SOFT_BLACK (TIGHTEN LOOSELY)
 1PCS VMI35429 EXTENSION BOLT M4 L-70
 1PCS 15569_NAVIX_LINE_8mm_SPACER
 1PCS VMI30920 COUNTERSUNK HEAD SCREW HEX SOCKET M4X30 DIN7991

7. 2PCS VMI30943 HEX SOCKET HEAD CAP SCREW M4X10 DIN912
 2PCS 9872 M4 X 4 ETSOS

8. 1PC 28042 - Busbar 10 Gang 150A - Blue Sea 2301

9. 1PC 36443_AXOPAR_45_ZERO_EM_WARDROBE_AC_BRK_PANEL_EU_TOP_V1

10. 1PC 36442_AXOPAR_45_ZERO_EM_WARDROBE_AC_BRK_PANEL_EU_MID_V1

11. 1PC 36441_AXOPAR_45_ZERO_EM_WARDROBE_AC_BRK_PANEL_EU_BACK_V1

11.05.2022 TS

Date of modification	Modified by	Description
10.6.2022	TuM	A1: 2003713; INTRODUCED DRAWING.
07.09.2023	TuM/AR	B2: 2004274 SH_X.80, SH_X.81, SH_X82 - SH_X88 ADDED
30.5.2024	TuM	C3: 2005065; Voltage meter AC_V1, 41502 END PIECES added.

Date	10.6.2022
Drawing by	TuM
Sheet rev.	3
Project rev.	C

Copyright by NAVIX

Axopar Boat	SEE EXP VIEW Sub-product code	36750 Product code	Project ID
45 Boat model	STANDARD WARDROBE AC BRK PANEL - EU Title	HL Loc	234 / 444 Sheet

SPC TARKASTUSPÖYTÄKIRJA
SPC INSPECTION SHEET

TUOTE TARRA /
PRODUCT LABEL

* PPKKVV-JÄRJESTYSNUMERO / DDMMYY-RUNNING NUMBER (Esim. 11. maaliskuuta 2013 tehty tuote on sarjanumeroltaan 110313-01, seuraava on 110313-02 jne.)

SARJANUMERO* / SERIAL NUMBER*						
JOHDOT KIINNI OIKEIN / CORRECT CONNECTIONS						
MAADOITUS TULEVAT JA LÄHTEVÄT / GROUND CONNECTION IN AND OUT						
VVS JA TOTSIT I-ASENNOSSA / RCBO AND CIRCUIT BREAKERS IN I-POSITION						
ERISTYSVASTUS (mA) max lukema ** / ISOLATION RESISTOR (mA) max **						
MAAPIIRI 10A (Ohm) max lukema ** / GROUND CIRCUIT 10A (Ohm) max **						
TOIMINNALLINEN JA VVS TESTAUS / FUNCTIONAL AND RCBO TEST						
SARJANUMERO TARRA / SERIAL NUMBER STICKER						
PVM / DATE						
TESTASI / TESTED BY						

Tehty CENELEC EN 50106 mukaan / Made according to CENELEC EN 50106

**ERISTYSVASTUS JA MAAPIIRI TESTATTAVA JOKAISEEN SISÄÄNTULOON JA ULOSMENOON / ISOLATION RESISTOR AND GROUND CIRCUIT SHOULD BE TESTED FOR EVERY IN AND OUT

RAJA-ARVOT / LIMITS:

ERISTYSVASTUS / ISOLATING RESISTOR 1000V = <20mA

MAAPIIRI / GROUND CIRCUIT 10A = <0,2 Ohm

Date of modification	Modified by	Description
10.6.2022	TuM	A1: 2003713; INTRODUCED DRAWING.
07.09.2023	TuM/AR	B2: 2004274 SH_X.80, SH_X.81, SH_X82 - SH_X88 ADDED
30.5.2024	TuM	C3: 2005065; Voltage meter AC_V1, 41502 END PIECES added.

Date 10.6.2022
Drawing by TuM
Sheet rev. 3
Project rev. C

Copyright by NAVIX

Boat: Axopar
Boat model: 45
Sub-product code: SEE EXP VIEW
Product code: 36750
Project ID:
Title: STANDARD WARDROBE
AC BRK PANEL - EU
HL:
Loc:
Sheet: 235 / 444

GENERAL LAYOUT & LABELS
WIRE ROUTES / CABLE TIES

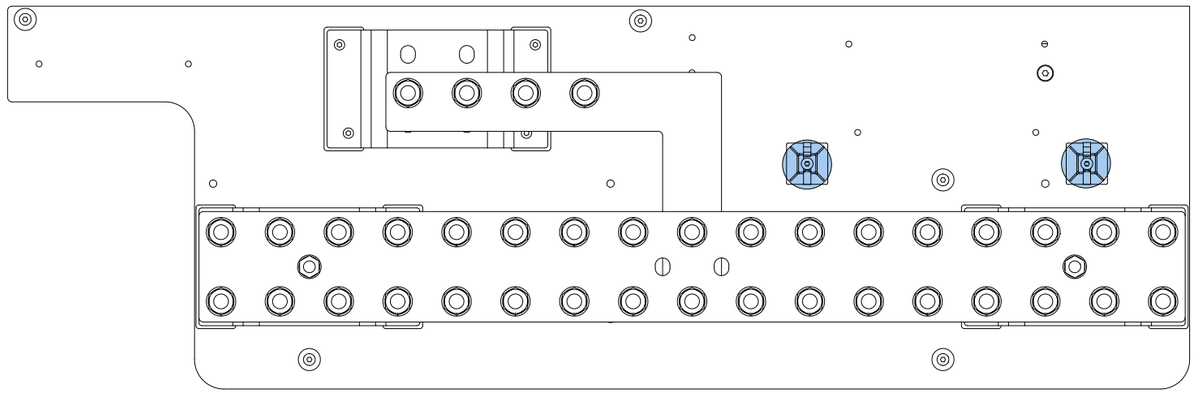

COVER LABEL INSTALLATION

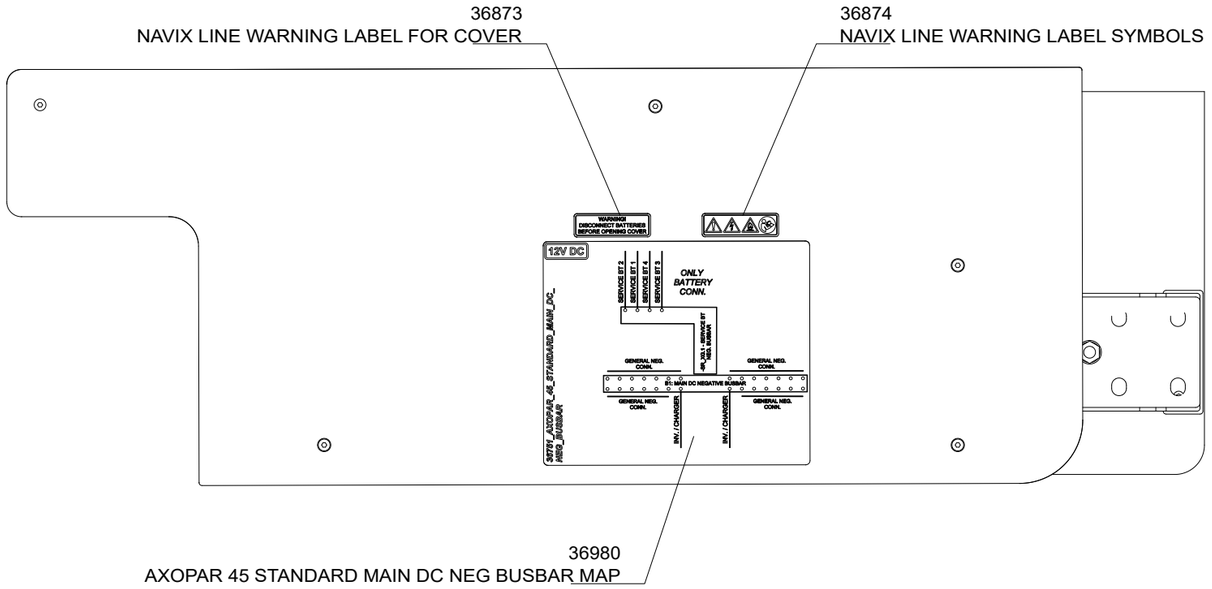

Cable tie mount
VMI36559

4.7.2022	TuM	A1: 2003713; INTRODUCED DRAWING.	Date 4.7.2022	Copyright by	Axopar	SEE EXP VIEW	36751	
3.5.2023	RK	B1: 2004274; NOT MODIFIED.	Drawing by TuM	NAVIX	Boat	Sub-product code	Product code	Project ID
6.6.2024	TuM	C1: 2005065; NOT MODIFIED.	Sheet rev. 1		45	STANDARD MAIN DC NEG BUSBAR	HL	236 / 444
Date of modification	Modified by	Description	Project rev. C		Boat model	Title	Loc	Sheet

EXP VIEW

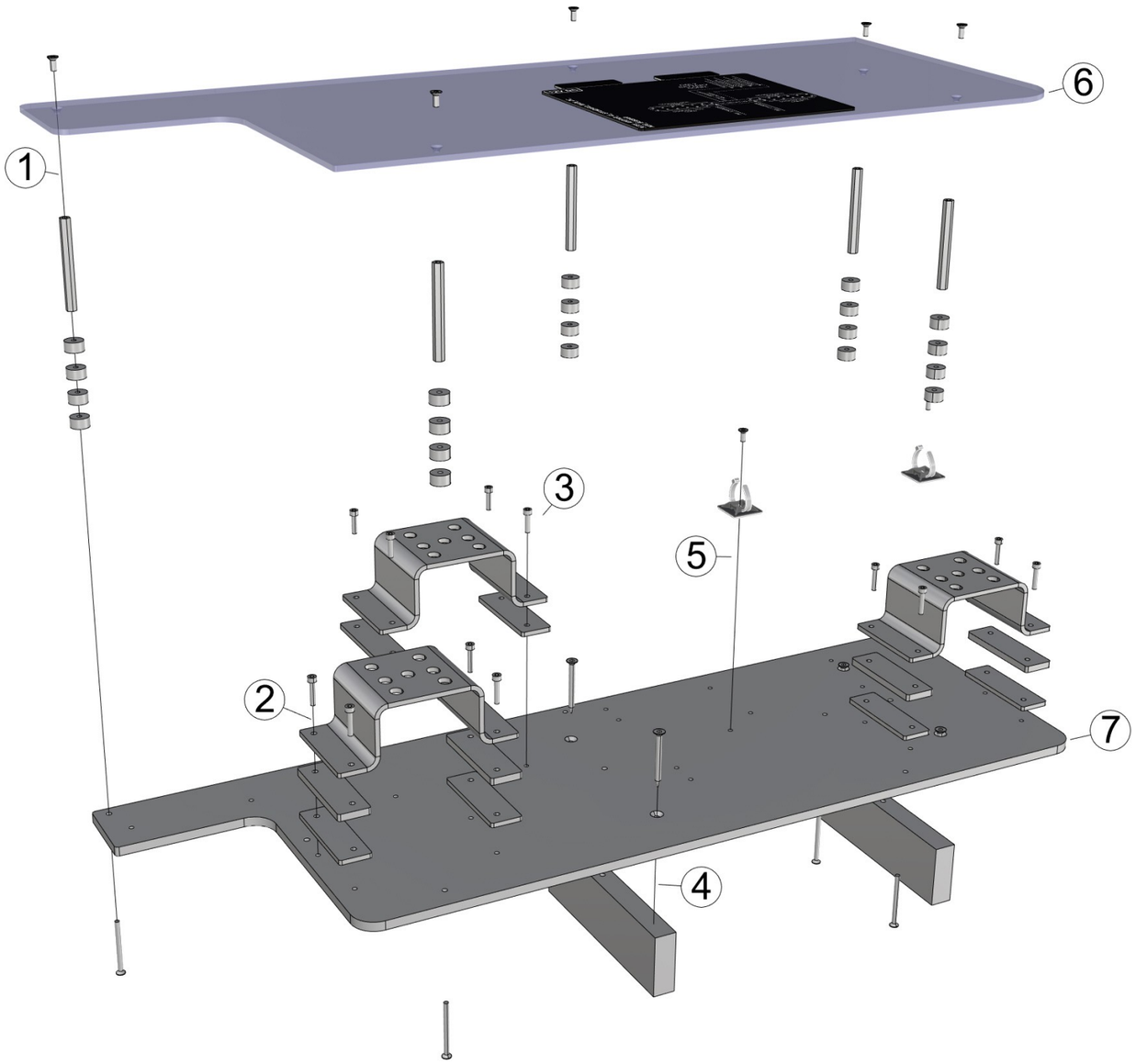

36751_AXOPAR_45_STANDARD_MAIN_DC_NEG_BUSBAR

1. 5PCS VMI30914 COUNTERSUNK HEAD SCREW HEX SOCKET M4X10 DIN7991
   5PCS VMI35429 EXTENSION BOLT M4 L-70
   20PCS 29063_NAVIX_LINE_8MM_WASHER_V1
   5PCS VMI30921 COUNTERSUNK HEAD SCREW HEX SOCKET M4X50 DIN7991

2. 8PCS VMI30946 HEX SOCKET HEAD CAP SCREW M4X20 DIN912
   2PCS 36837_AXOPAR_45_ZERO_EM_MAIN_DC_NEG_BUSBAR_BRACKET_V1
   4PCS 36838_AXOPAR_45_ZERO_EM_MAIN_DC_NEG_BUSBAR_RISER_6MM_V1
   4PCS 36839_AXOPAR_45_ZERO_EM_MAIN_DC_NEG_BUSBAR_RISER_4MM_V1

3. 4PCS VMI30945 HEX SOCKET HEAD CAP SCREW M4X16 DIN912
   1PCS 36837_AXOPAR_45_ZERO_EM_MAIN_DC_NEG_BUSBAR_BRACKET_V1
   2PCS 36839_AXOPAR_45_ZERO_EM_MAIN_DC_NEG_BUSBAR_RISER_4MM_V1

4. 4PCS VMI30951 COUNTERSUNK HEAD SCREW TX A4 4,8X50 DIN 7982
   2PCS 36840_AXOPAR_45_ZERO_EM_MAIN_DC_NEG_BUSBAR_LEG_V1

5. 2PCS VMI30914 COUNTERSUNK HEAD SCREW HEX SOCKET M4X10 DIN7991
   - ZIPTIE AND -HOLDER (AS IN DIAGRAM) -

6. 1PC 36835_AXOPAR_45_ZERO_EM_MAIN_DC_NEG_BUSBAR_COVER_V1
   + LABELS (AS IN DIAGRAM)

7. 1PC 36836_AXOPAR_45_ZERO_EM_MAIN_DC_NEG_BUSBAR_BASE_V1

4.7.2022	TuM	A1: 2003713; INTRODUCED DRAWING.	Date	4.7.2022	NAVIX	Axopar	SEE EXP VIEW	36751	
3.5.2023	RK	B1: 2004274; NOT MODIFIED.	Drawing by	TuM		Boat	Sub-product code	Product code	Project ID
6.6.2024	TuM	C1: 2005065; NOT MODIFIED.	Sheet rev.	1		45	STANDARD MAIN DC NEG BUSBAR	HL	237 / 444
Date of modification	Modified by	Description	Project rev.	C	Copyright by	Boat model	Title	Loc	Sheet

EXP VIEW

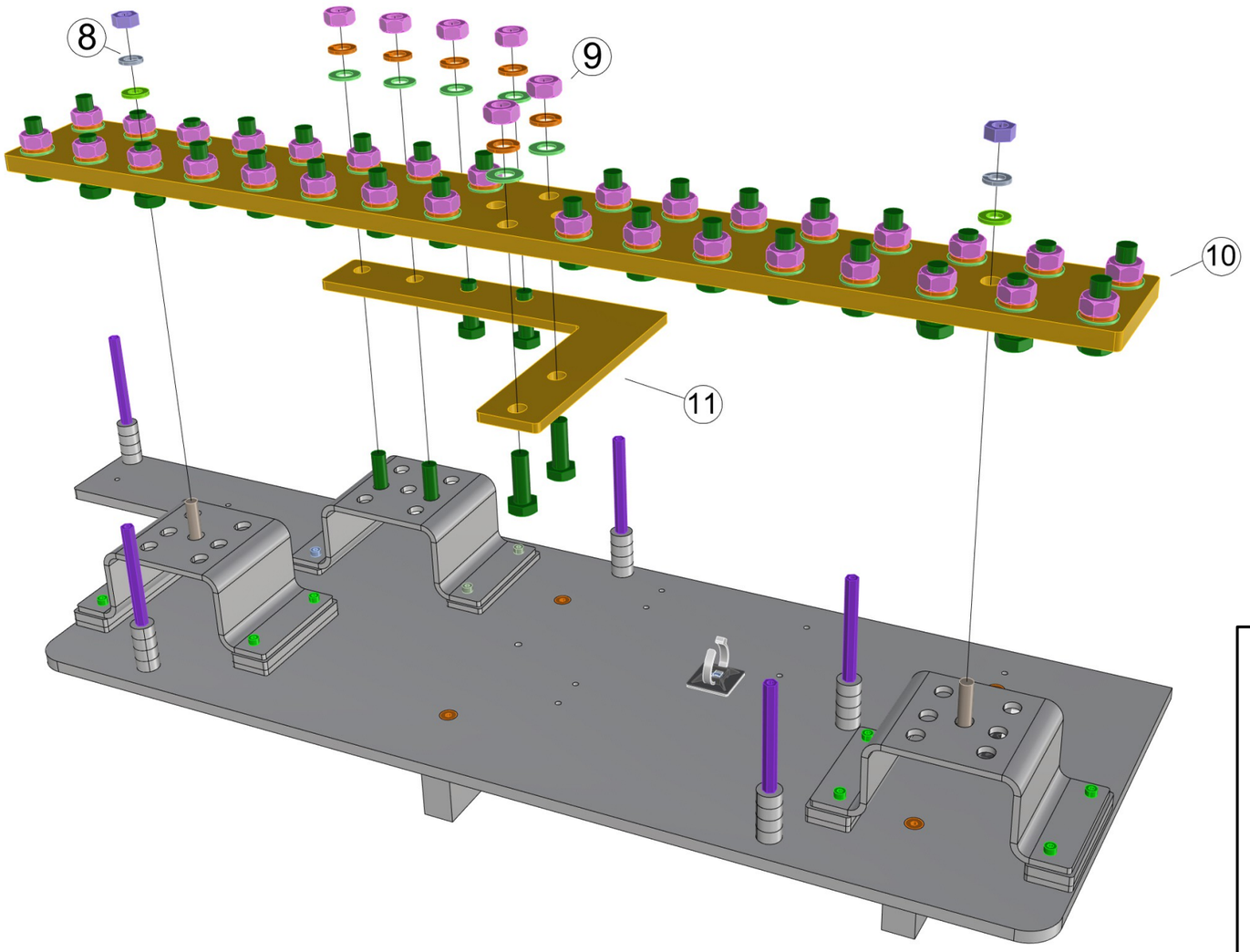

8. 2PCS VMI32012 HEX NUT M8 DIN934
   2PCS VMI32011 SPRING LOCK WASHER M8 DIN127
   2PCS VMI32013 FLAT WASHER FOR HEX BOLTS AND NUTS M8 DIN125A
   2PCS VMI32019 HEX BOLT FULL THREAD M8X30 DIN933

9. 38PCS VMI32010 HEX NUT M10 DIN934
   38PCS VMI32008 SPRING LOCK WASHER M10 DIN127
   38PCS VMI32009 FLAT WASHER FOR HEX BOLTS AND NUTS M10 DIN125A
   38PCS VMI32024 HEX BOLT FULL THREAD M10X30 DIN933

10. 1PC 36985_NAVIX_LINE_BUSBAR_LARGE_34X_V1

11. 1PC 36986_AXOPAR_45_MAIN_DC_NEG_BUSBAR_L_SMALL_V1

9.6.2022 / TS
10.1.2023 / TS

ASSEMBLED PANEL

(WITHOUT WIRING)

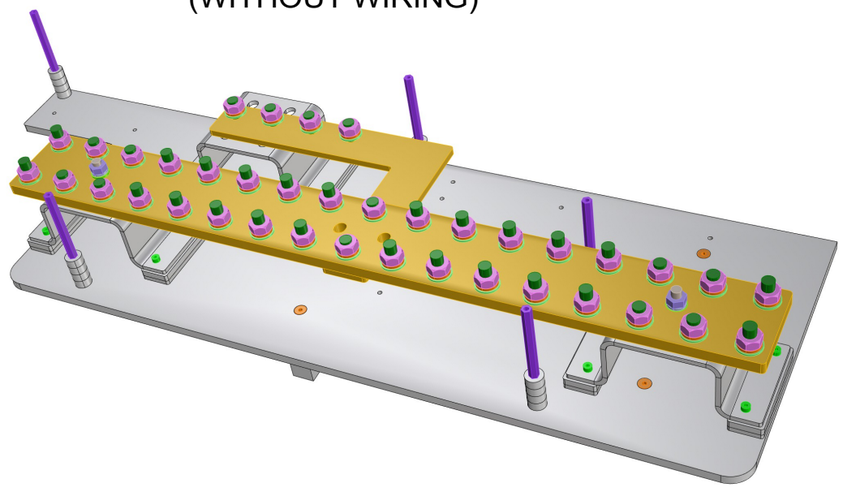

Date of modification	Modified by	Description
4.7.2022	TuM	A1: 2003713; INTRODUCED DRAWING.
3.5.2023	RK	B1: 2004274; NOT MODIFIED.
6.6.2024	TuM	C1: 2005065; NOT MODIFIED.

Date	4.7.2022
Drawing by	TuM
Sheet rev.	1
Project rev.	C

Copyright by

NAVIX

Axopar Boat	SEE EXP VIEW Sub-product code	36751 Product code	Project ID	
45 Boat model	STANDARD MAIN DC NEG BUSBAR Title	HL Loc	238 / 444 Sheet	

GENERAL LAYOUT & LABELS
WIRE ROUTES / CABLE TIES

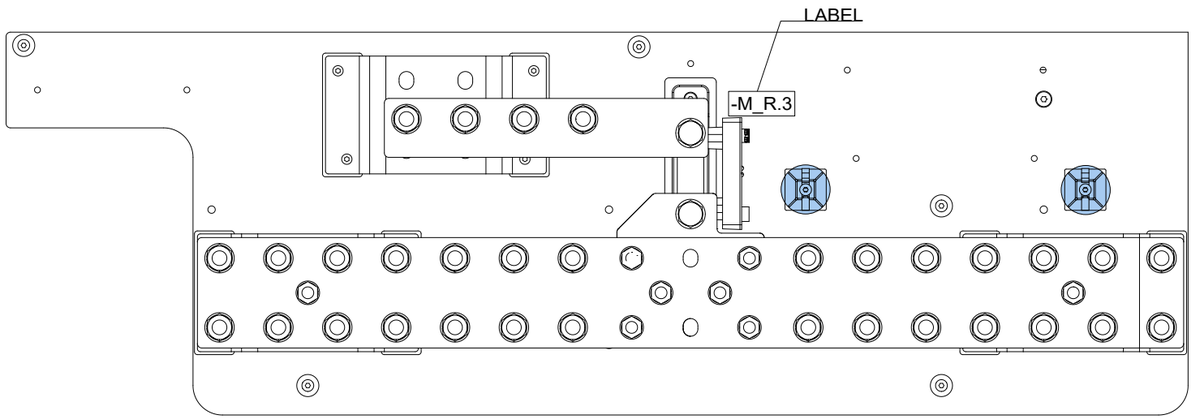

COVER LABEL INSTALLATION

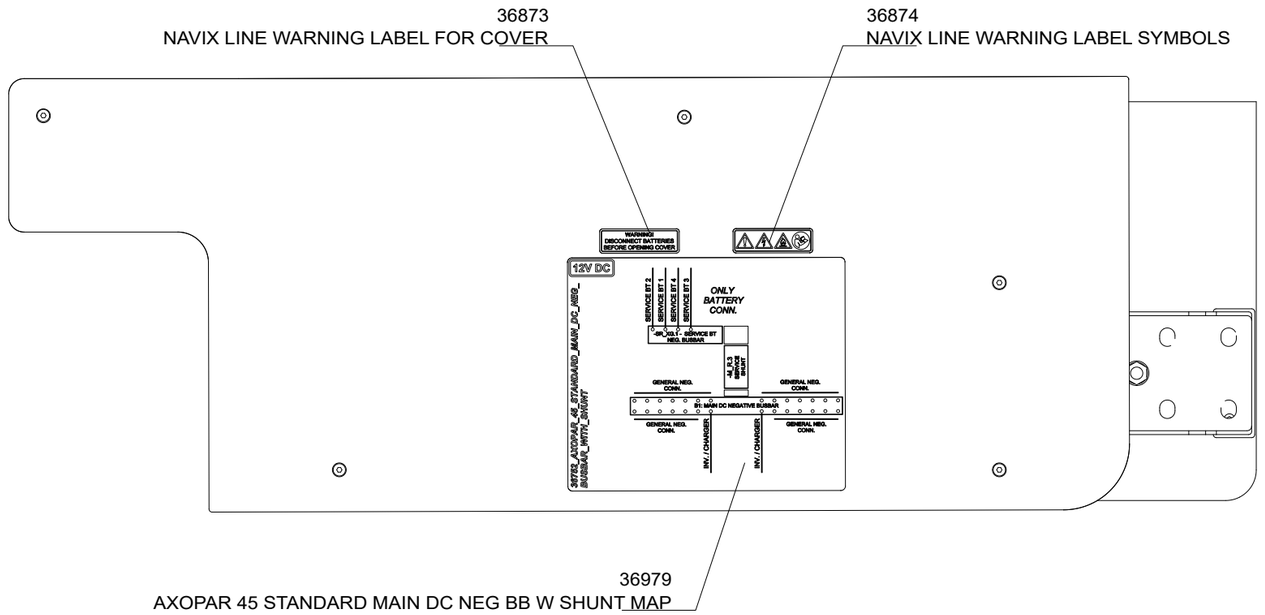

Cable tie mount
VMI36559

6.7.2022	TuM	A1: 2003713; INTRODUCED DRAWING.	Date 6.7.2022	NAVIX	Axopar	SEE EXP VIEW	36752	
3.5.2023	RK	B1: 2004274; NOT MODIFIED.	Drawing by TuM		Boat	Sub-product code	Product code	Project ID
6.6.2024	TuM	C1: 2005065; NOT MODIFIED.	Sheet rev. 1		45	STANDARD MAIN DC NEG BUSBAR WITH SHUNT	HL	239 / 444
Date of modification	Modified by	Description	Project rev. C	Copyright by	Boat model	Title	Loc	Sheet

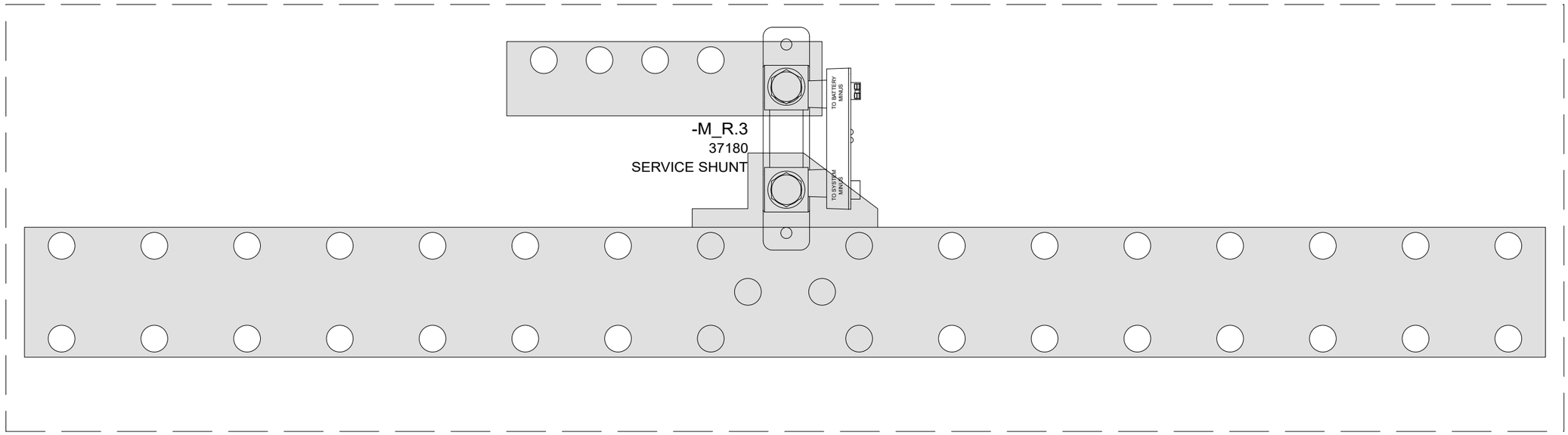

6.7.2022	TuM	A1: 2003713; INTRODUCED DRAWING.	Date 6.7.2022	NAVIX	Axopar	SEE EXP VIEW	36752	
3.5.2023	RK	B1: 2004274; NOT MODIFIED.	Drawing by TuM		Boat	Sub-product code	Product code	Project ID
6.6.2024	TuM	C1: 2005065; NOT MODIFIED.	Sheet rev. 1		45	STANDARD MAIN DC NEG BUSBAR WITH SHUNT	HL	240 / 444
Date of modification	Modified by	Description	Project rev. C	Copyright by	Boat model	Title	Loc	Sheet

EXP VIEW

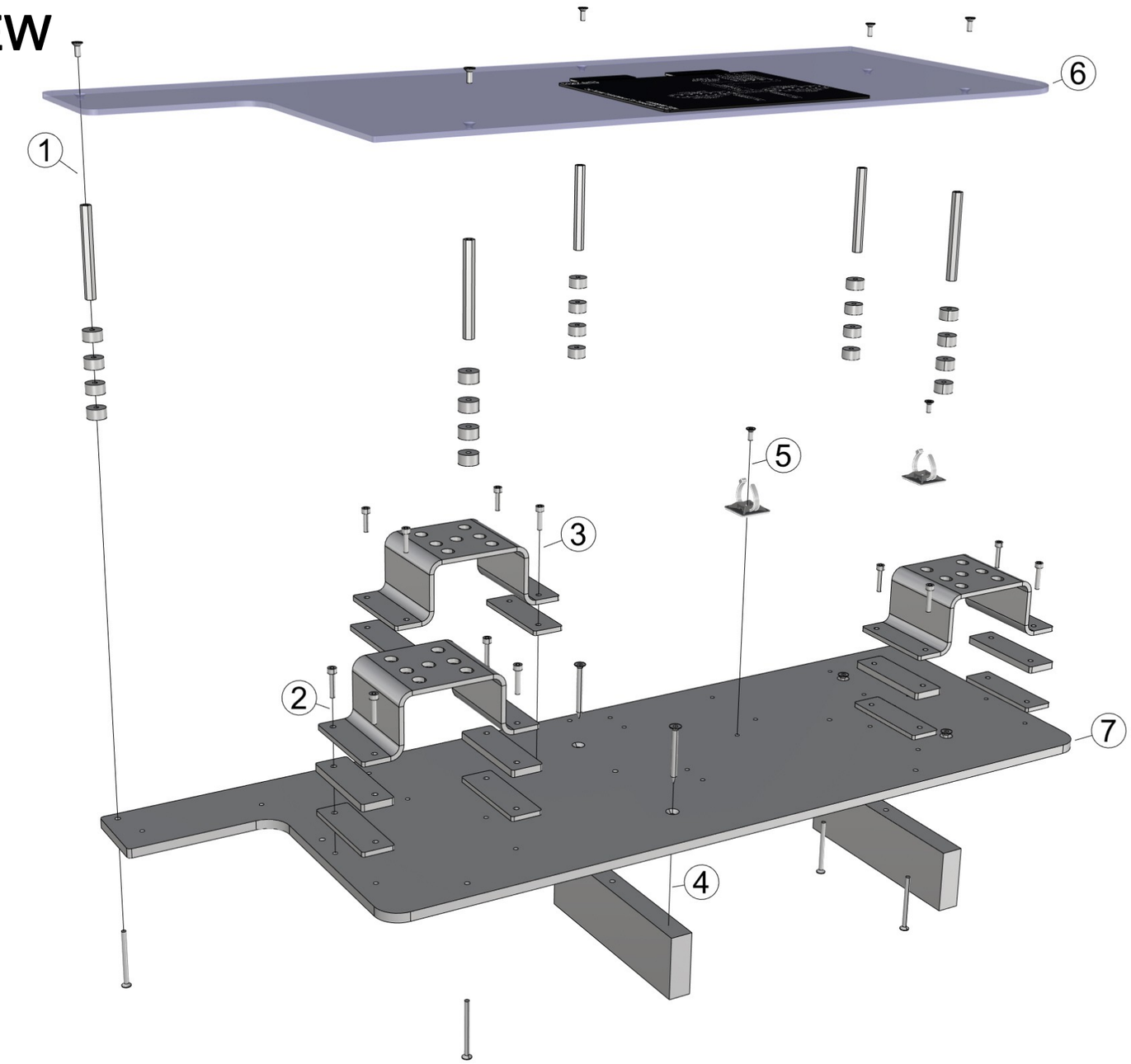

36752_AXOPAR_45_STANDARD_MAIN_DC_NEG_BUSBAR_WITH_SHUNT

1. 5PCS VMI30914 COUNTERSUNK HEAD SCREW HEX SOCKET M4X10 DIN7991
   5PCS VMI35429 EXTENSION BOLT M4 L-70
   20PCS 29063_NAVIX_LINE_8MM_WASHER_V1
   5PCS VMI30921 COUNTERSUNK HEAD SCREW HEX SOCKET M4X50 DIN7991

2. 8PCS VMI30946 HEX SOCKET HEAD CAP SCREW M4X20 DIN912
   2PCS 36837_AXOPAR_45_ZERO_EM_MAIN_DC_NEG_BUSBAR_BRACKET_V1
   4PCS 36838_AXOPAR_45_ZERO_EM_MAIN_DC_NEG_BUSBAR_RISER_6MM_V1
   4PCS 36839_AXOPAR_45_ZERO_EM_MAIN_DC_NEG_BUSBAR_RISER_4MM_V1

3. 4PCS VMI30945 HEX SOCKET HEAD CAP SCREW M4X16 DIN912
   1PCS 36837_AXOPAR_45_ZERO_EM_MAIN_DC_NEG_BUSBAR_BRACKET_V1
   2PCS 36839_AXOPAR_45_ZERO_EM_MAIN_DC_NEG_BUSBAR_RISER_4MM_V1

4. 4PCS VMI30951 COUNTERSUNK HEAD SCREW TX A4 4,8X50 DIN 7982
   2PCS 36840_AXOPAR_45_ZERO_EM_MAIN_DC_NEG_BUSBAR_LEG_V1

5. 2PCS VMI30914 COUNTERSUNK HEAD SCREW HEX SOCKET M4X10 DIN7991
   - ZIPTIE AND -HOLDER (AS IN DIAGRAM) -

6. 1PC 36835_AXOPAR_45_ZERO_EM_MAIN_DC_NEG_BUSBAR_COVER_V1
   + LABELS (AS IN DIAGRAM)

7. 1PC 36836_AXOPAR_45_ZERO_EM_MAIN_DC_NEG_BUSBAR_BASE_V1

Date of modification	Modified by	Description
6.7.2022	TuM	A1: 2003713; INTRODUCED DRAWING.
3.5.2023	RK	B1: 2004274; NOT MODIFIED.
6.6.2024	TuM	C1: 2005065; NOT MODIFIED.

Date 6.7.2022
Drawing by TuM
Sheet rev. 1
Project rev. C

Copyright by

NAVIX

Boat: Axopar
Boat model: 45
Sub-product code: SEE EXP VIEW
Product code: 36752
Project ID:
Title: STANDARD MAIN DC NEG BUSBAR WITH SHUNT
Loc: HL
Sheet: 241/ 444

EXP VIEW

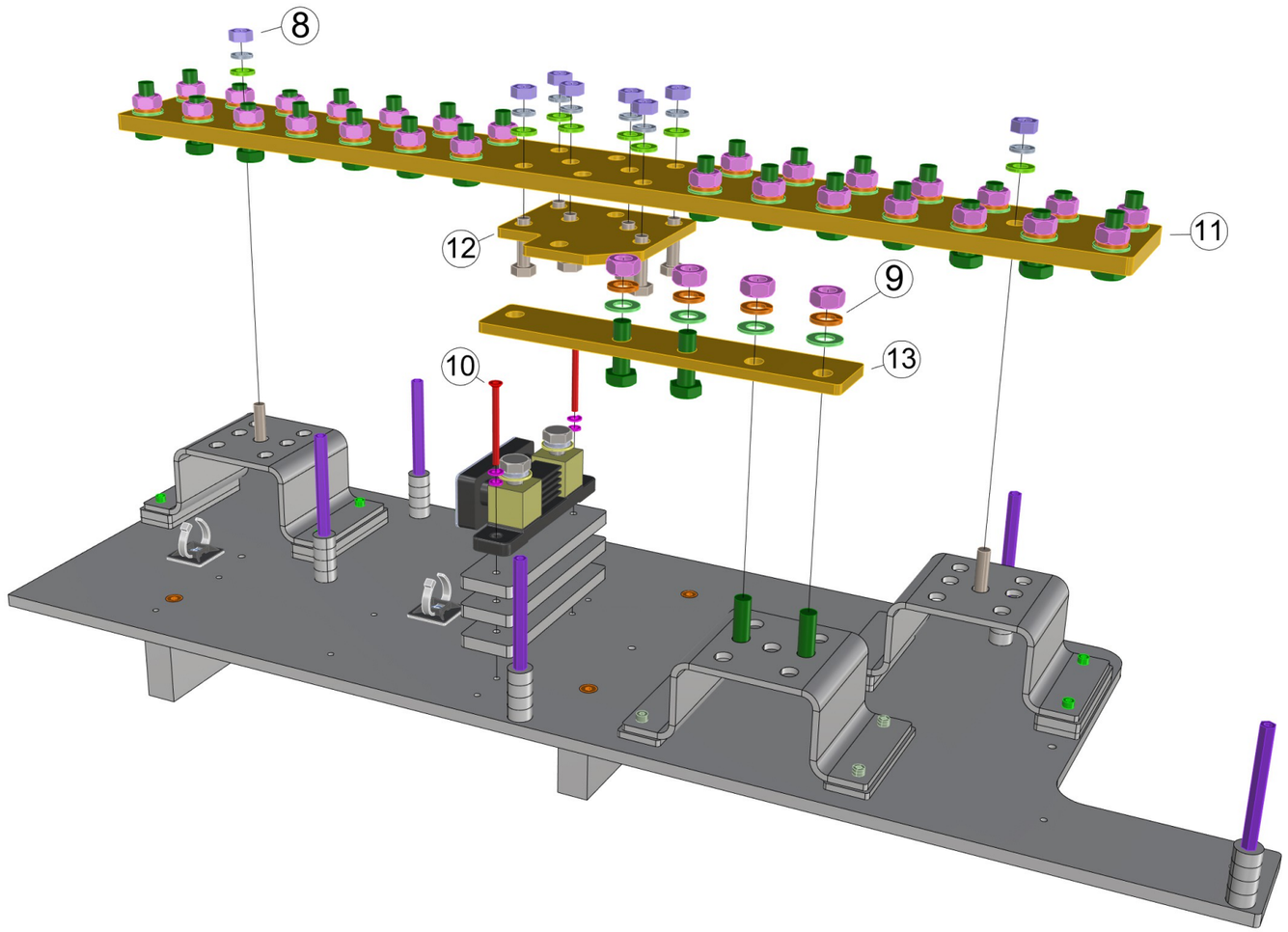

8. 8PCS VMI32012 HEX NUT M8 DIN934
   8PCS VMI32011 SPRING LOCK WASHER M8 DIN127
   8PCS VMI32013 FLAT WASHER FOR HEX BOLTS AND NUTS M8 DIN125A
   8PCS VMI32019 HEX BOLT FULL THREAD M8X30 DIN933

9. 32PCS VMI32010 HEX NUT M10 DIN934
   32PCS VMI32008 SPRING LOCK WASHER M10 DIN127
   32PCS VMI32009 FLAT WASHER FOR HEX BOLTS AND NUTS M10 DIN125A
   32PCS VMI32024 HEX BOLT FULL THREAD M10X30 DIN933

10. 2PCS VMI30921 COUNTERSUNK HEAD SCREW HEX SOCKET M4X50 DIN7991
    2PCS VMI30904 SPRING LOCK WASHER M4 DIN127
    2PCS VMI30906 FLAT WASHER FOR HEX BOLTS AND NUTS M4 DIN125A

! SHUNT AS IN DIAGRAM !

3PCS 36992_AXOPAR_45_ZERO_EM_MAIN_DC_NEG_BUSBAR_RISER_8MM_V1

11. 1PC 36985_NAVIX_LINE_BUSBAR_LARGE_34X_V1

12. 1PC 36987_AXOPAR_45_MAIN_DC_NEG_BUSBAR_C_V1

13. 36988_AXOPAR_45_MAIN_DC_NEG_BUSBAR_STANDARD_V1

10.6.2022 / TS
10.1.2023 / TS

ASSEMBLED PANEL

(WITHOUT WIRING)

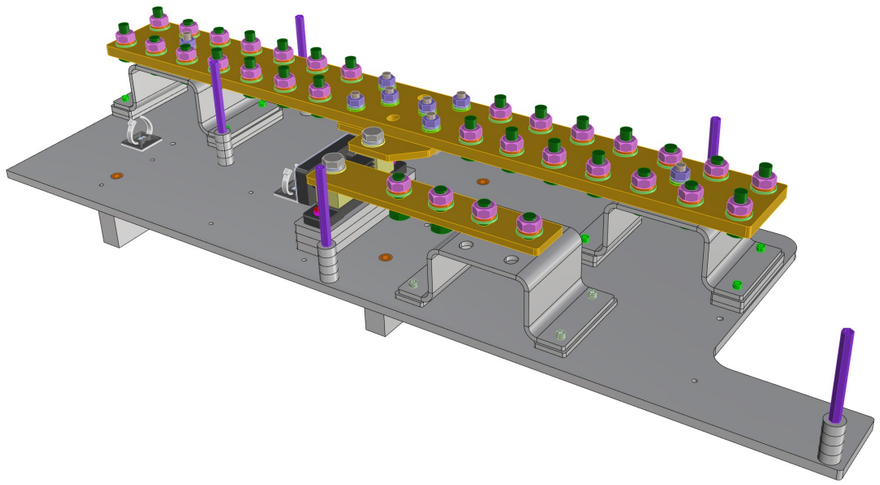

6.7.2022	TuM	A1: 2003713; INTRODUCED DRAWING.	Date	6.7.2022	NAVIX	Axopar	SEE EXP VIEW	36752	
3.5.2023	RK	B1: 2004274; NOT MODIFIED.	Drawing by	TuM		Boat	Sub-product code	Product code	Project ID
6.6.2024	TuM	C1: 2005065; NOT MODIFIED.	Sheet rev.	1		45	STANDARD MAIN DC NEG BUSBAR WITH SHUNT	HL	242 / 444
Date of modification	Modified by	Description	Project rev.	C	Copyright by	Boat model	Title	Loc	Sheet

GENERAL LAYOUT & LABELS
WIRE ROUTES / CABLE TIES

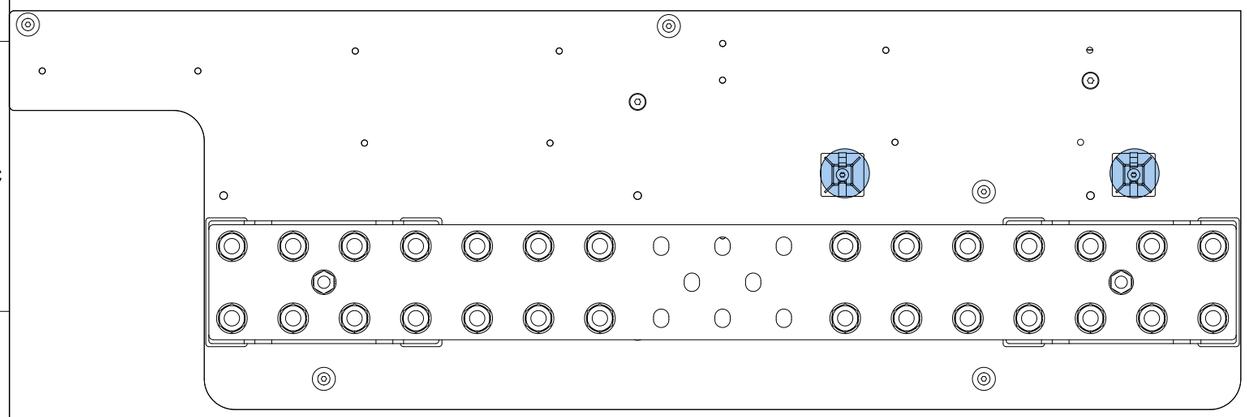

COVER LABEL INSTALLATION

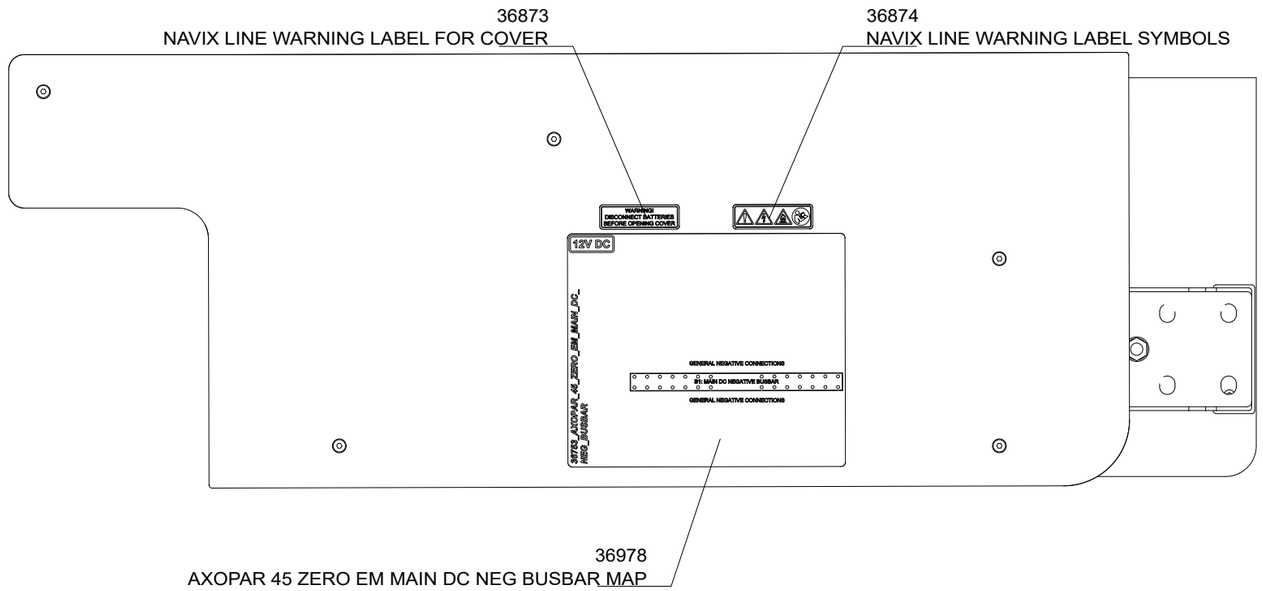

Cable tie mount
VMI36559

Date of modification	Modified by	Description					
4.7.2022	TuM	A1: 2003713; INTRODUCED DRAWING.	Date	4.7.2022	Axopar	SEE EXP VIEW	36753
3.5.2023	RK	B1: 2004274; NOT MODIFIED.	Drawing by	TuM	Boat	Sub-product code	Product code
6.6.2024	TuM	C2: 2004998; SEPARATE BATTERY CONECTION REMOVED.	Sheet rev.	2	45	ZERO EM MAIN DC NEG BUSBAR	HL
			Project rev.	C	Boat model	Title	Loc

NAVIX

Copyright by

Project ID

243 / 444
Sheet

EXP VIEW

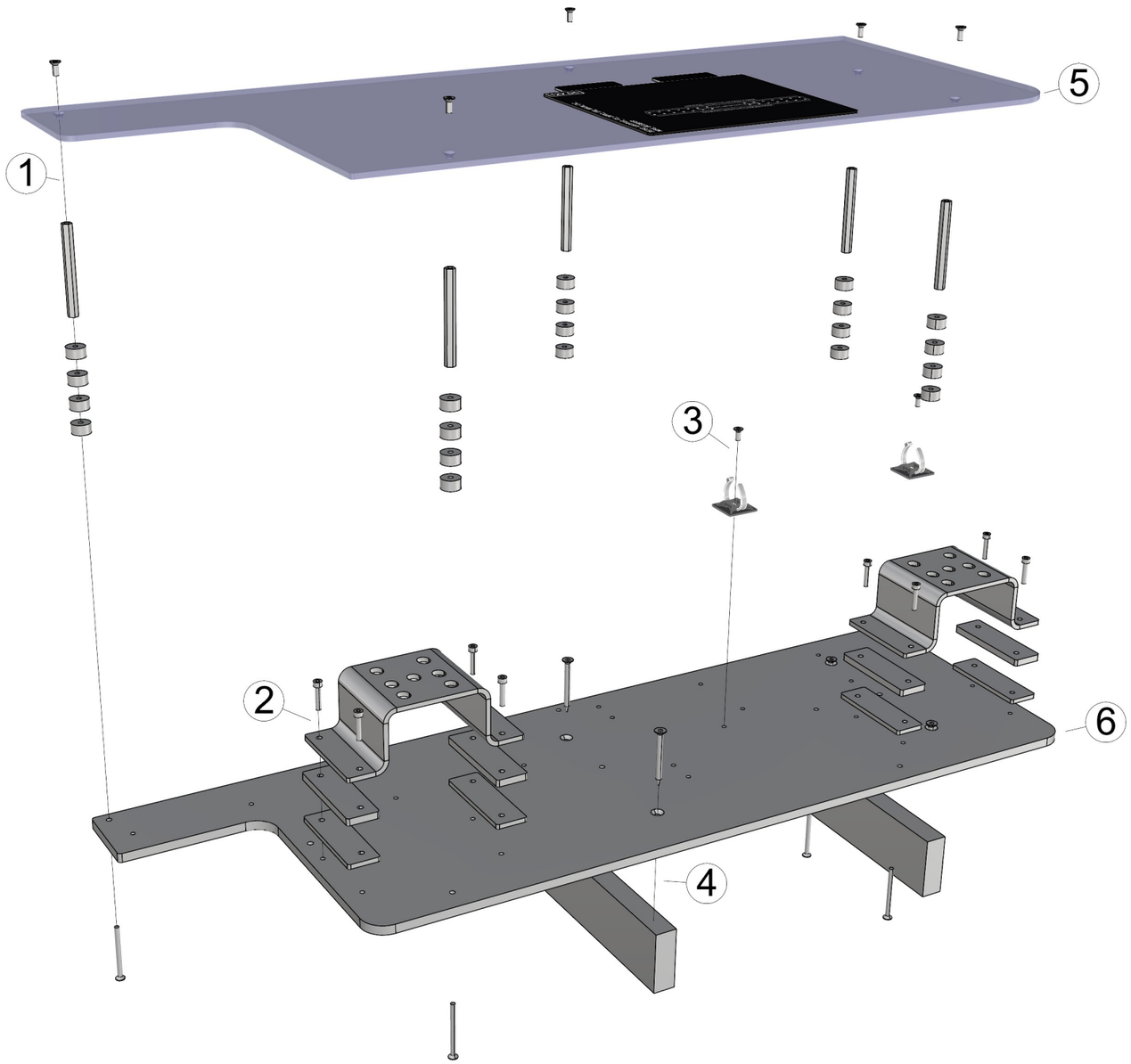

36753_AXOPAR_45_ZERO_EM_MAIN_DC_NEG_BUSBAR

1. 5PCS VMI30914 COUNTERSUNK HEAD SCREW HEX SOCKET M4X10 DIN7991
   5PCS VMI35429 EXTENSION BOLT M4 L-70
   20PCS 29063_NAVIX_LINE_8MM_WASHER_V1
   5PCS VMI30921 COUNTERSUNK HEAD SCREW HEX SOCKET M4X50 DIN7991

2. 8PCS VMI30946 HEX SOCKET HEAD CAP SCREW M4X20 DIN912
   2PCS 36837_AXOPAR_45_ZERO_EM_MAIN_DC_NEG_BUSBAR_BRACKET_V1
   4PCS 36838_AXOPAR_45_ZERO_EM_MAIN_DC_NEG_BUSBAR_RISER_6MM_V1
   4PCS 36839_AXOPAR_45_ZERO_EM_MAIN_DC_NEG_BUSBAR_RISER_4MM_V1

3. 2PCS VMI30914 COUNTERSUNK HEAD SCREW HEX SOCKET M4X10 DIN7991
   - ZIPTIE AND -HOLDER (AS IN DIAGRAM) -

4. 4PCS VMI30951 COUNTERSUNK HEAD SCREW TX A4 4,8X50 DIN 7982
   2PCS 36840_AXOPAR_45_ZERO_EM_MAIN_DC_NEG_BUSBAR_LEG_V1

5. 1PC 36835_AXOPAR_45_ZERO_EM_MAIN_DC_NEG_BUSBAR_COVER_V1
   + LABELS (AS IN DIAGRAM)

6. 1PC 36836_AXOPAR_45_ZERO_EM_MAIN_DC_NEG_BUSBAR_BASE_V1

Date of modification	Modified by	Description
4.7.2022	TuM	A1: 2003713; INTRODUCED DRAWING.
3.5.2023	RK	B1: 2004274; NOT MODIFIED.
6.6.2024	TuM	C2: 2004998; SEPARATE BATTERY CONECTION REMOVED.

Date	4.7.2022
Drawing by	TuM
Sheet rev.	2
Project rev.	C

Copyright by

NAVIX

Axopar Boat	SEE EXP VIEW Sub-product code	36753 Product code	Project ID	
45 Boat model	ZERO EM MAIN DC NEG BUSBAR Title	HL Loc	244 / 444 Sheet	

EXP VIEW

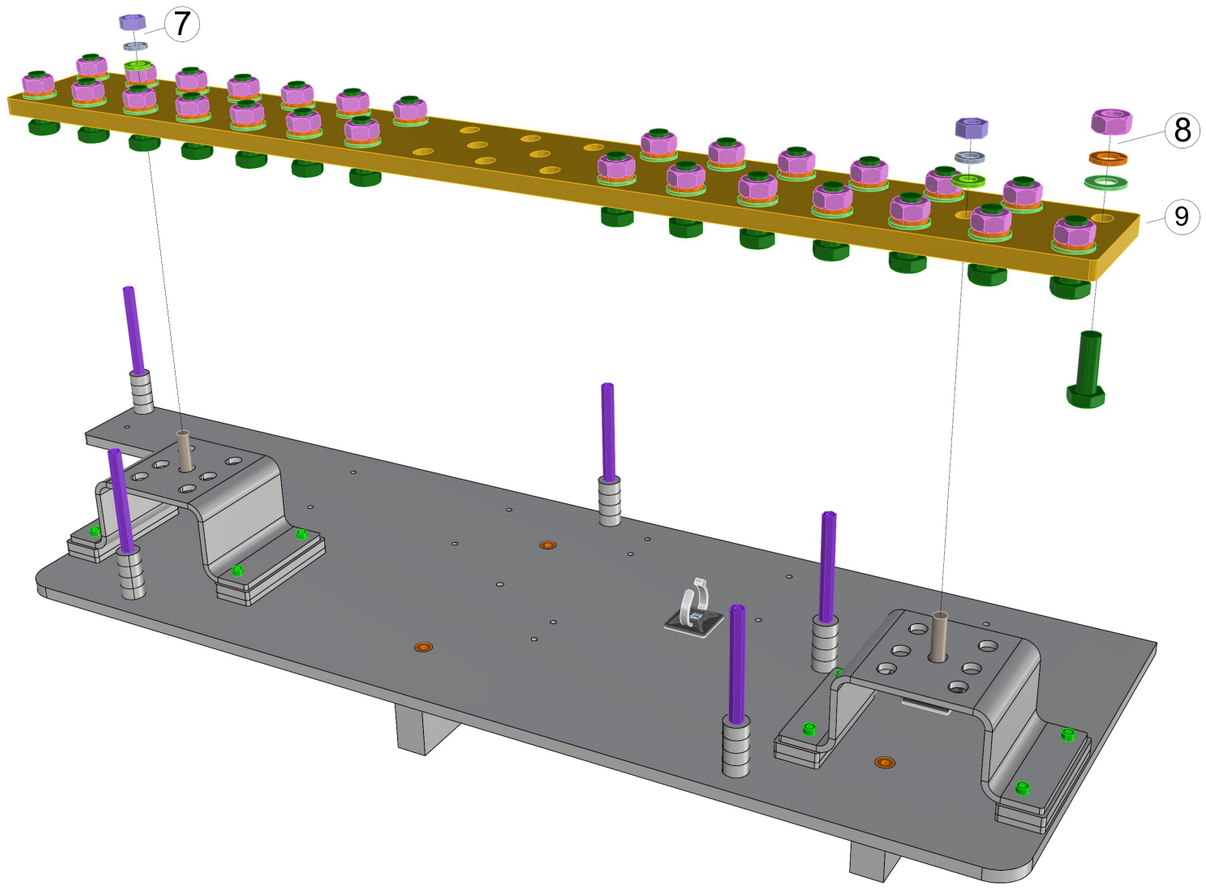

7. 2PCS VMI32012 HEX NUT M8 DIN934
   2PCS VMI32011 SPRING LOCK WASHER M8 DIN127
   2PCS VMI32013 FLAT WASHER FOR HEX BOLTS AND NUTS M8 DIN125A
   2PCS VMI32019 HEX BOLT FULL THREAD M8X30 DIN933

8. 28PCS VMI32010 HEX NUT M10 DIN934
   28PCS VMI32008 SPRING LOCK WASHER M10 DIN127
   28PCS VMI32009 FLAT WASHER FOR HEX BOLTS AND NUTS M10 DIN125A
   28PCS VMI32024 HEX BOLT FULL THREAD M10X30 DIN933

9. 1PC 36985_NAVIX_LINE_BUSBAR_LARGE_34X_V1

10.6.2022 / TS
10.1.2023 / TS
05.6.2024 / HH

ASSEMBLED PANEL

(WITHOUT WIRING)

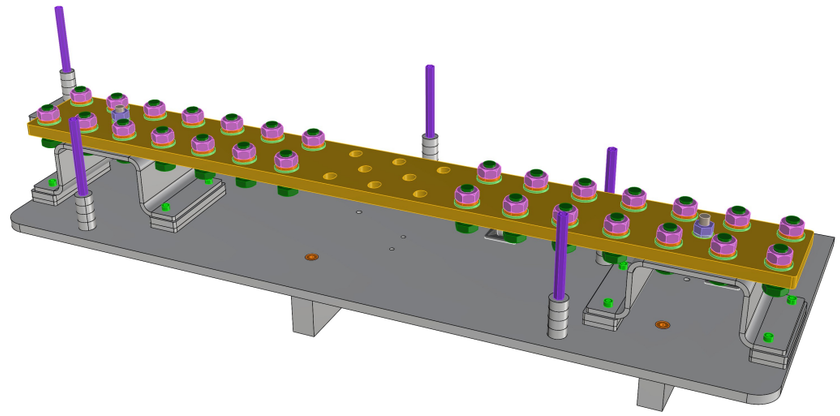

Date of modification	Modified by	Description
4.7.2022	TuM	A1: 2003713; INTRODUCED DRAWING.
3.5.2023	RK	B1: 2004274; NOT MODIFIED.
6.6.2024	TuM	C2: 2004998; SEPARATE BATTERY CONECTION REMOVED.

Date	4.7.2022
Drawing by	TuM
Sheet rev.	2
Project rev.	C

Copyright by

NAVIX

Axopar Boat	SEE EXP VIEW Sub-product code	36753 Product code	Project ID
45 Boat model	ZERO EM MAIN DC NEG BUSBAR Title	HL Loc	245 / 444 Sheet

GENERAL LAYOUT & LABELS
WIRE ROUTES / CABLE TIES

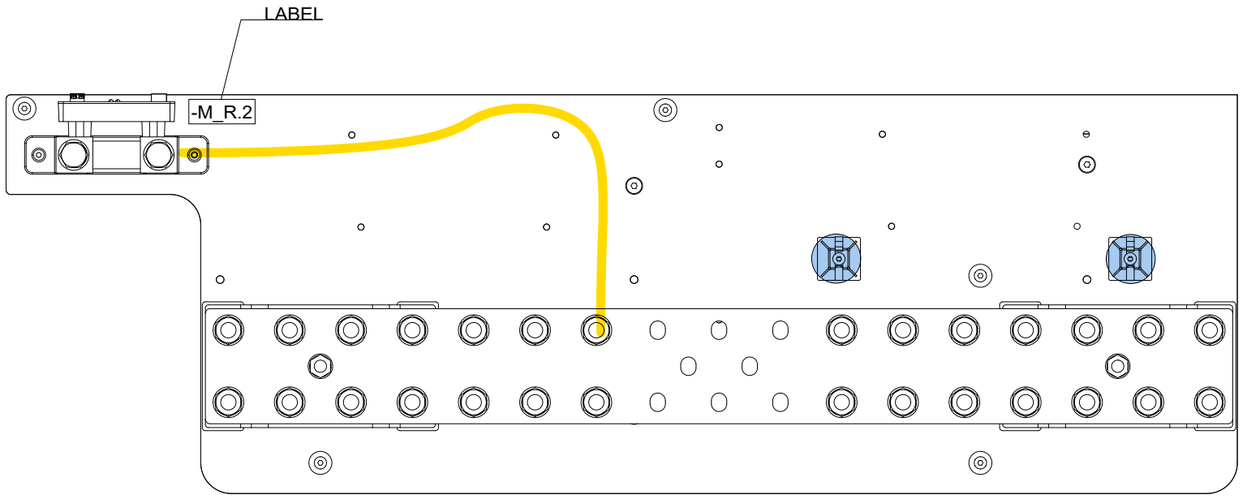

COVER LABEL INSTALLATION

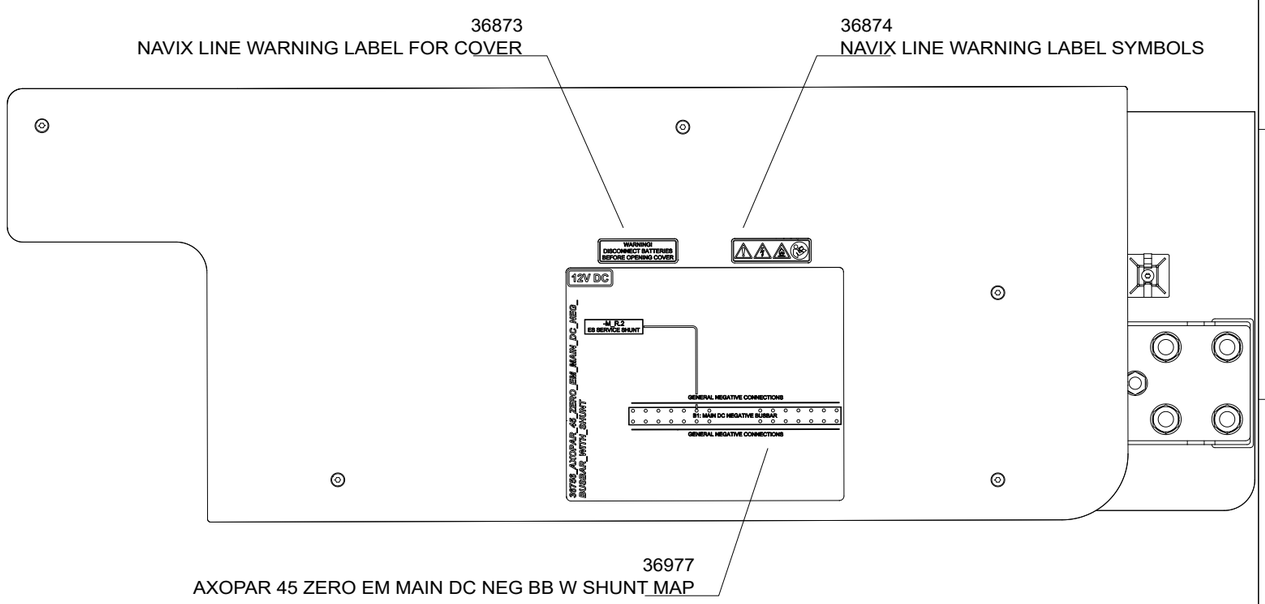

Cable tie mount
VMI36559

Date of modification	Modified by	Description
7.7.2022	TuM	A1: 2003713; INTRODUCED DRAWING.
3.5.2023	RK	B1: 2004274; NOT MODIFIED.
6.6.2024	TuM	C2: 2004498; 1000A Shunt (M_R.1) REMOVED

Date	7.7.2022
Drawing by	TuM
Sheet rev.	2
Project rev.	C

Copyright by

NAVIX

Axopar (Boat)	SEE EXP VIEW (Sub-product code)	36756 (Product code)	Project ID
45 (Boat model)	ZERO EM MAIN DC NEG BUSBAR WITH SHUNT (Title)	HL / Loc	246 / 444 (Sheet)

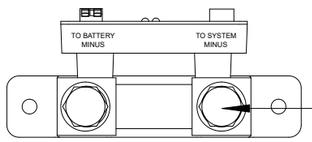

-M_R2c#1
ES SERV. SHUNT: SYS MINUS
10 ESS_SERV_BT- -B1-5:1
120/10

120 YELLOW
380 mm

-M_R.2
37180
ES SERVICE SHUNT

-B1-5#1
MAIN DC NEG. BUSBAR
10 ESS_SERV_BT- -M R2c:SYS-
120/10

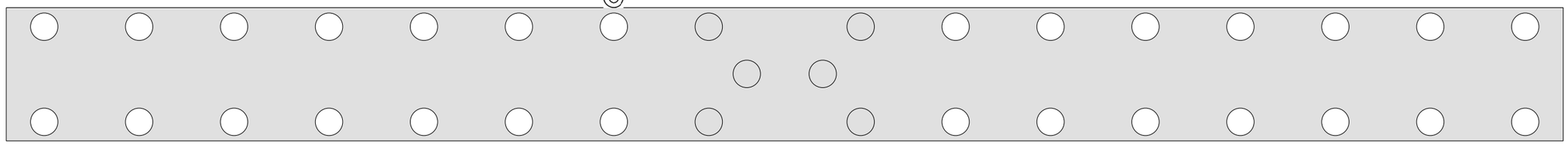

7.7.2022	TuM	A1: 2003713; INTRODUCED DRAWING.	Date 7.7.2022	NAVIX	Axopar	SEE EXP VIEW	36756	
3.5.2023	RK	B1: 2004274; NOT MODIFIED.	Drawing by TuM		Boat	Sub-product code	Product code	Project ID
6.6.2024	TuM	C2: 2004498; 1000A Shunt (M_R.1) REMOVED	Sheet rev. 2		45	ZERO EM MAIN DC NEG BUSBAR WITH SHUNT	HL	247 / 444
Date of modification	Modified by	Description	Project rev. C	Copyright by	Boat model	Title	Loc	Sheet

EXP VIEW

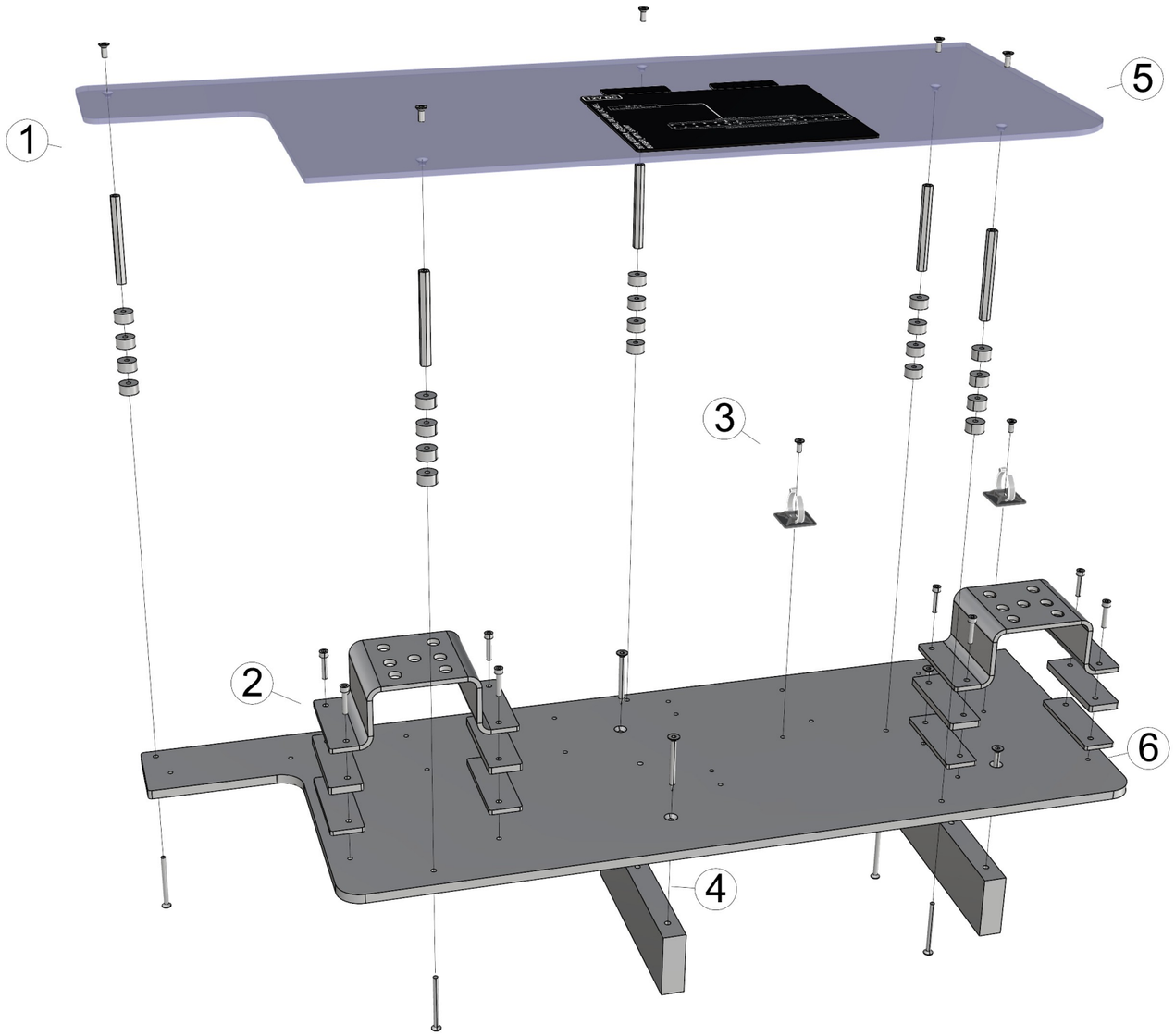

36756_AXOPAR_45_ZERO_EM_MAIN_DC_NEG_BUSBAR_WITH_SHUNT

1. 5PCS VMI30914 COUNTERSUNK HEAD SCREW HEX SOCKET M4X10 DIN7991
   5PCS VMI35429 EXTENSION BOLT M4 L-70
   20PCS 29063_NAVIX_LINE_8MM_WASHER_V1
   5PCS VMI30921 COUNTERSUNK HEAD SCREW HEX SOCKET M4X50 DIN7991

2. 8PCS VMI30946 HEX SOCKET HEAD CAP SCREW M4X20 DIN912
   2PCS 36837_AXOPAR_45_ZERO_EM_MAIN_DC_NEG_BUSBAR_BRACKET_V1
   4PCS 36838_AXOPAR_45_ZERO_EM_MAIN_DC_NEG_BUSBAR_RISER_6MM_V1
   4PCS 36839_AXOPAR_45_ZERO_EM_MAIN_DC_NEG_BUSBAR_RISER_4MM_V1

3. 2PCS VMI30914 COUNTERSUNK HEAD SCREW HEX SOCKET M4X10 DIN7991
   - ZIPTIE AND -HOLDER (AS IN DIAGRAM) -

4. 4PCS VMI30951 COUNTERSUNK HEAD SCREW TX A4 4,8X50 DIN 7982
   2PCS 36840_AXOPAR_45_ZERO_EM_MAIN_DC_NEG_BUSBAR_LEG_V1

5. 1PC 36835_AXOPAR_45_ZERO_EM_MAIN_DC_NEG_BUSBAR_COVER_V1
   + LABELS (AS IN DIAGRAM)

6. 1PC 36836_AXOPAR_45_ZERO_EM_MAIN_DC_NEG_BUSBAR_BASE_V1

Date of modification	Modified by	Description
7.7.2022	TuM	A1: 2003713; INTRODUCED DRAWING.
3.5.2023	RK	B1: 2004274; NOT MODIFIED.
6.6.2024	TuM	C2: 2004498; 1000A Shunt (M_R.1) REMOVED

Date	7.7.2022
Drawing by	TuM
Sheet rev.	2
Project rev.	C

Copyright by

NAVIX

Axopar Boat	SEE EXP VIEW Sub-product code	36756 Product code	Project ID
45 Boat model	ZERO EM MAIN DC NEG BUSBAR WITH SHUNT Title	HL Loc	248 / 444 Sheet

EXP VIEW

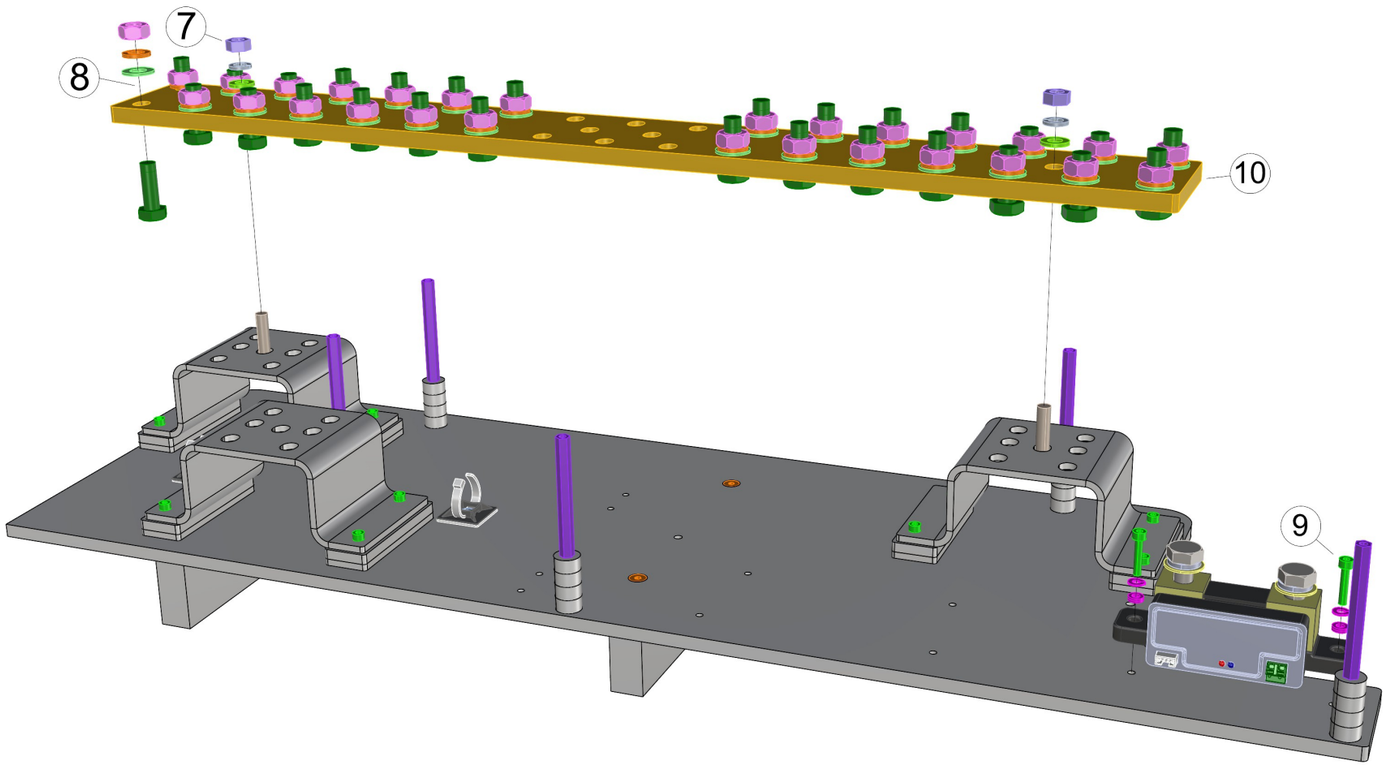

7. 2PCS VMI32012 HEX NUT M8 DIN934
   2PCS VMI32011 SPRING LOCK WASHER M8 DIN127
   2PCS VMI32013 FLAT WASHER FOR HEX BOLTS AND NUTS M8 DIN125A
   2PCS VMI32019 HEX BOLT FULL THREAD M8X30 DIN933

8. 28PCS VMI32010 HEX NUT M10 DIN934
   28PCS VMI32008 SPRING LOCK WASHER M10 DIN127
   28PCS VMI32009 FLAT WASHER FOR HEX BOLTS AND NUTS M10 DIN125A
   28PCS VMI32024 HEX BOLT FULL THREAD M10X30 DIN933

9. 2PCS VMI30946 HEX SOCKET HEAD CAP SCREW M4X20 DIN912
   2PCS VMI30904 SPRING LOCK WASHER M4 DIN127
   2PCS VMI30906 FLAT WASHER FOR HEX BOLTS AND NUTS M4 DIN125A

! SHUNT AS IN DIAGRAM !

10. 1PC 36985_NAVIX_LINE_BUSBAR_LARGE_34X_V1

10.6.2022 / TS
10.1.2023 / TS
06.6.2024 / HH

ASSEMBLED PANEL

(WITHOUT WIRING)

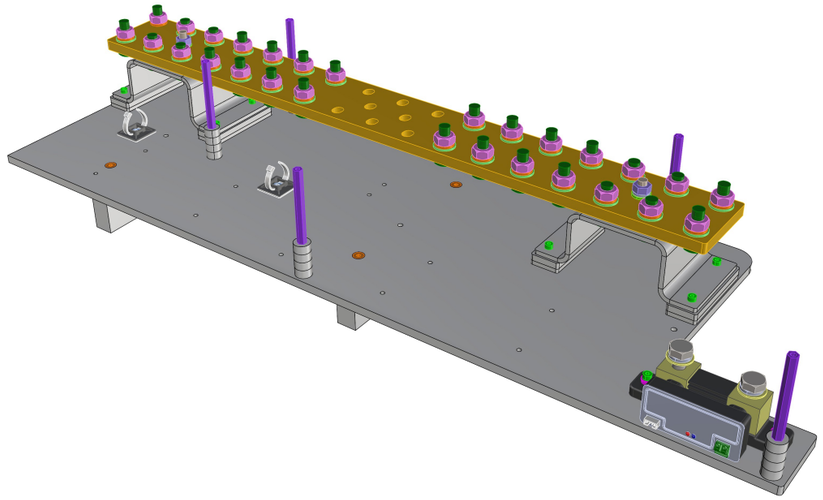

Date of modification	Modified by	Description
7.7.2022	TuM	A1: 2003713; INTRODUCED DRAWING.
3.5.2023	RK	B1: 2004274; NOT MODIFIED.
6.6.2024	TuM	C2: 2004498; 1000A Shunt (M_R.1) REMOVED

Date	7.7.2022
Drawing by	TuM
Sheet rev.	2
Project rev.	C

Copyright by

NAVIX

Axopar Boat	SEE EXP VIEW Sub-product code	36756 Product code	Project ID
45 Boat model	ZERO EM MAIN DC NEG BUSBAR WITH SHUNT Title	HL Loc	249 / 444 Sheet

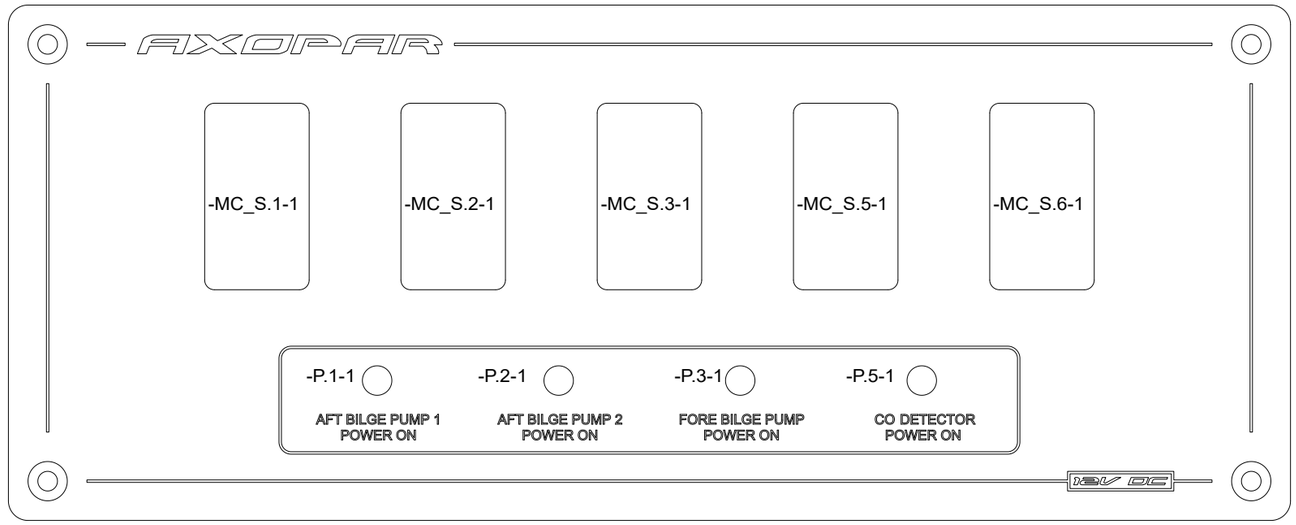

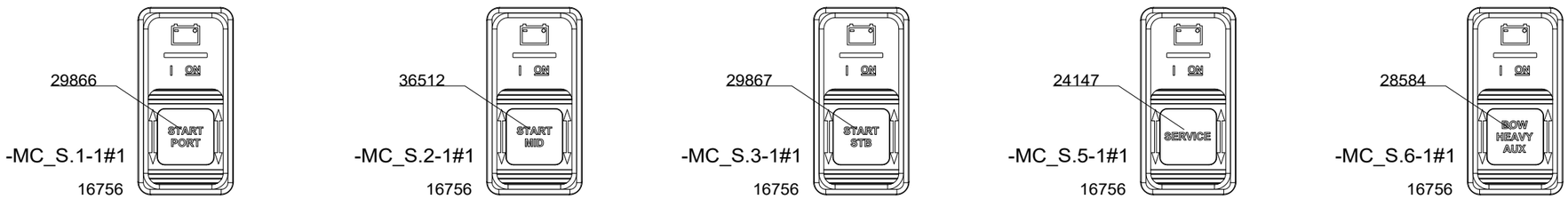

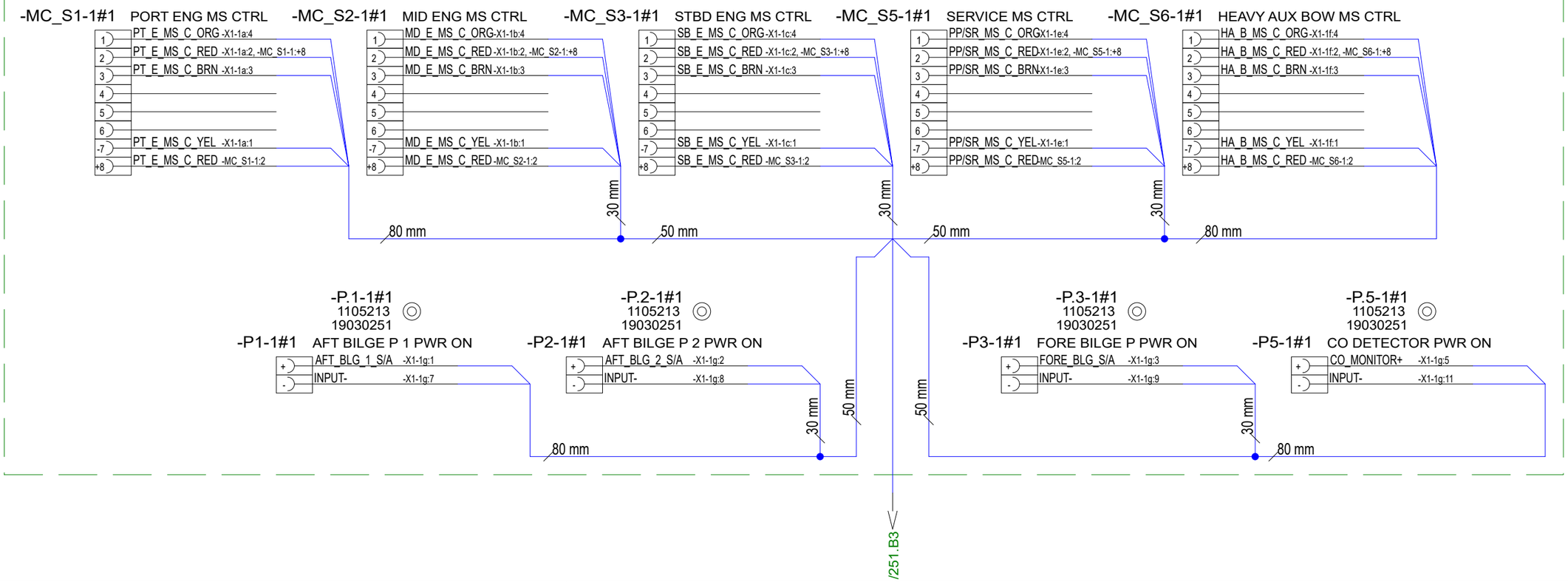

11.5.2022	TuM	A1: 2003713; INTRODUCED DRAWING.	Date	11.5.2022	NAVIX	Axopar	36868	36757	
5.5.2023	RK	B1: 2004274; NOT MODIFIED.	Drawing by	TuM		Boat	Sub-product code	Product code	Project ID
31.5.2024	TuM	C1: 2005065; NOT MODIFIED.	Sheet rev.	1		45	MAIN SW UNIT	HL	250 / 444
Date of modification	Modified by	Description	Project rev.	C	Copyright by	Boat model	CONTROL PANEL - STANDARD Title	Loc	Sheet

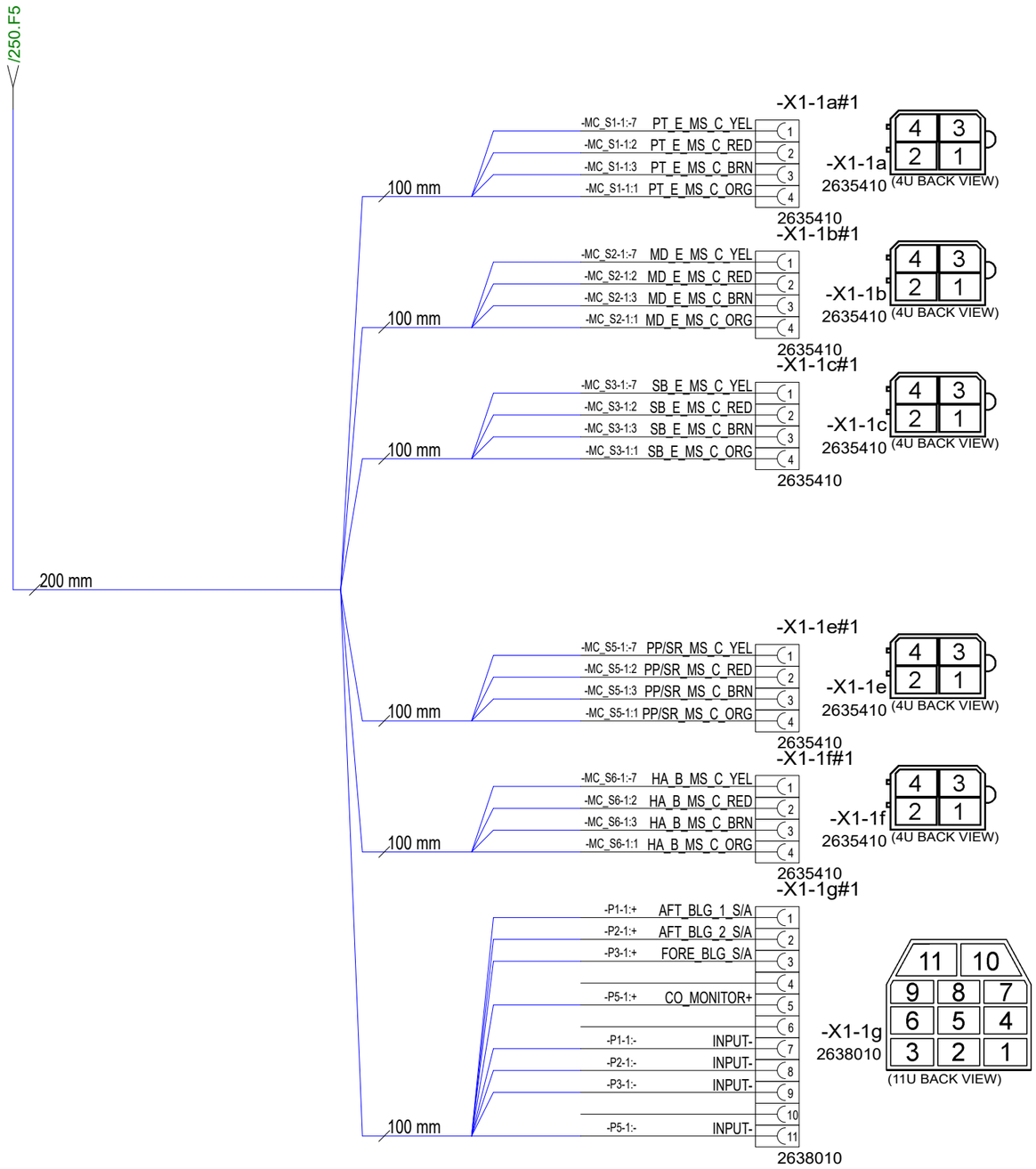

11.5.2022	TuM	A1: 2003713; INTRODUCED DRAWING.	Date	11.5.2022	NAVIX	Axopar	36868	36757	
5.5.2023	RK	B1: 2004274; NOT MODIFIED.	Drawing by	TuM		Boat	Sub-product code	Product code	Project ID
31.5.2024	TuM	C1: 2005065; NOT MODIFIED.	Sheet rev.	1		45	MAIN SW UNIT	HL	251/ 444
Date of modification	Modified by	Description	Project rev.	C	Copyright by	Boat model	CONTROL PANEL - STANDARD	Loc	Sheet
							Title		

GENERAL LAYOUT/ LABEL INSTALLATION

WITHOUT COVER

ENCLOSURE:
18114 (12-mod)

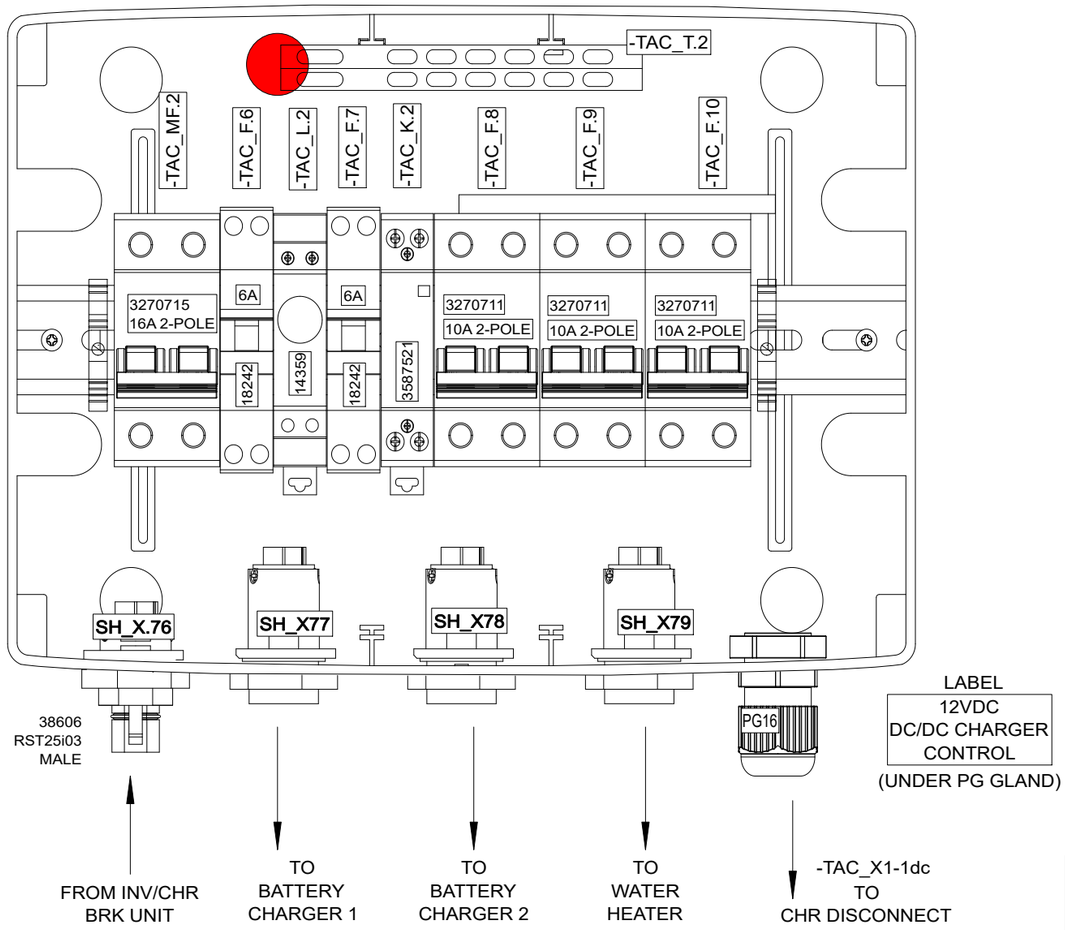

WITH COVER

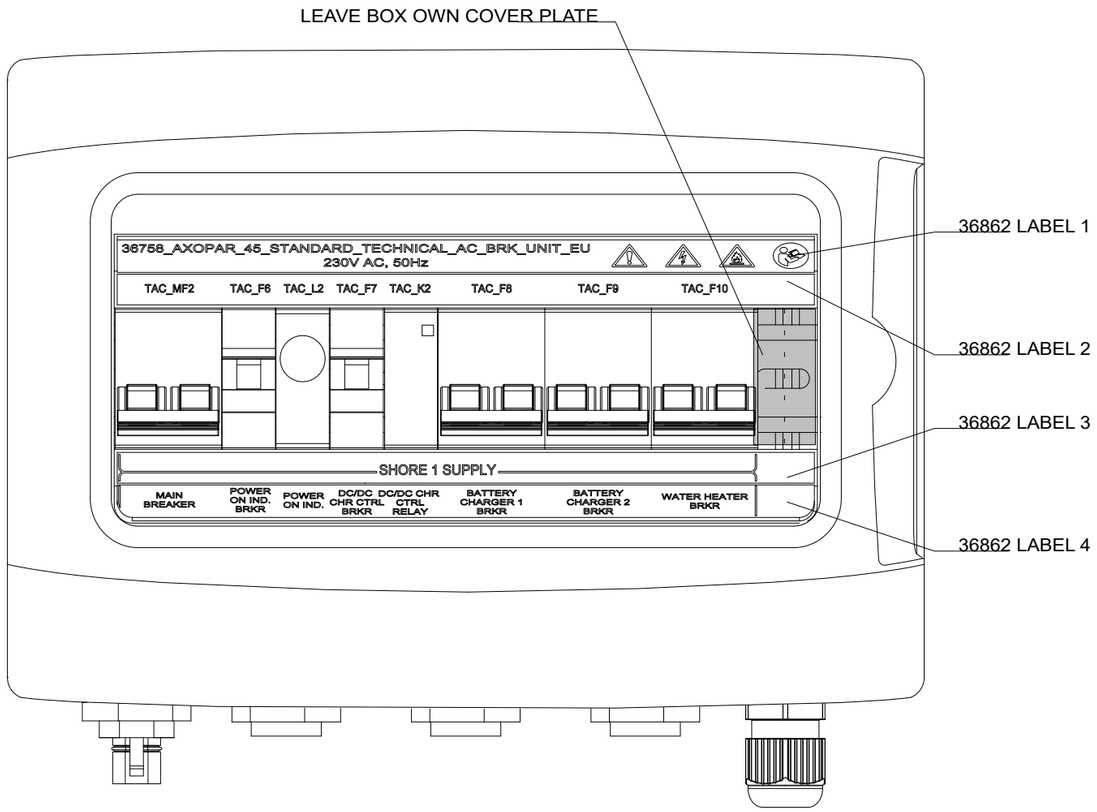

INCLUDED TO DELIVERY

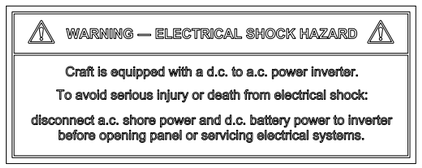

1 x
35106_NAVIX_ISO_INVERTER_CHARGER_WARNING_LABEL_V1

BUSBAR LABEL MOUNTING

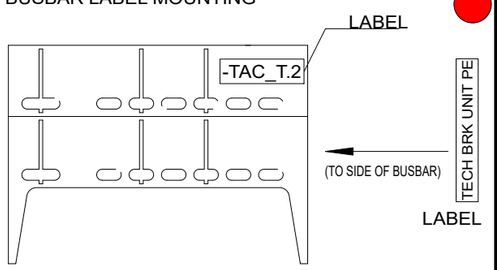

36862_AXOPAR_45_STNDRD_TECH_AC_BRK_UNIT_EU_LABEL_SET_V1

LABEL 1	36758_AXOPAR_45_STANDARD_TECHNICAL_AC_BRK_UNIT_EU 230V AC, 50Hz
LABEL 2	TAC_MF2 TAC_F6 TAC_L2 TAC_F7 TAC_K2 TAC_F8 TAC_F9 TAC_F10
LABEL 3	SHORE 1 SUPPLY
LABEL 4	MAIN BREAKER / POWER ON IND. BRKR / POWER ON IND. / DC/DC CHR CTRL BRKR / DC/DC CHR CTRL RELAY / BATTERY CHARGER 1 BRKR / BATTERY CHARGER 2 BRKR / WATER HEATER BRKR

Date of modification	Modified by	Description
20.5.2022	TuM	A1: 2003713; INTRODUCED DRAWING.
05.09.2023	TuM/AR	B2: 2004274; ADDED SH_X.76, SH_X77, SH_X78, SH_X79
9.11.2023	PF/TuM	C3: 2004890; Added end clamps, 2005065: busbar end pieces added

Date	20.5.2022
Drawing by	TuM
Sheet rev.	3
Project rev.	C

Copyright by

Axopar	36862	36758	
Boat	Sub-product code	Product code	Project ID
45	STANDARD TECHNICAL AC BRK UNIT - EU	HL	252 / 444
Boat model	Title	Loc	Sheet

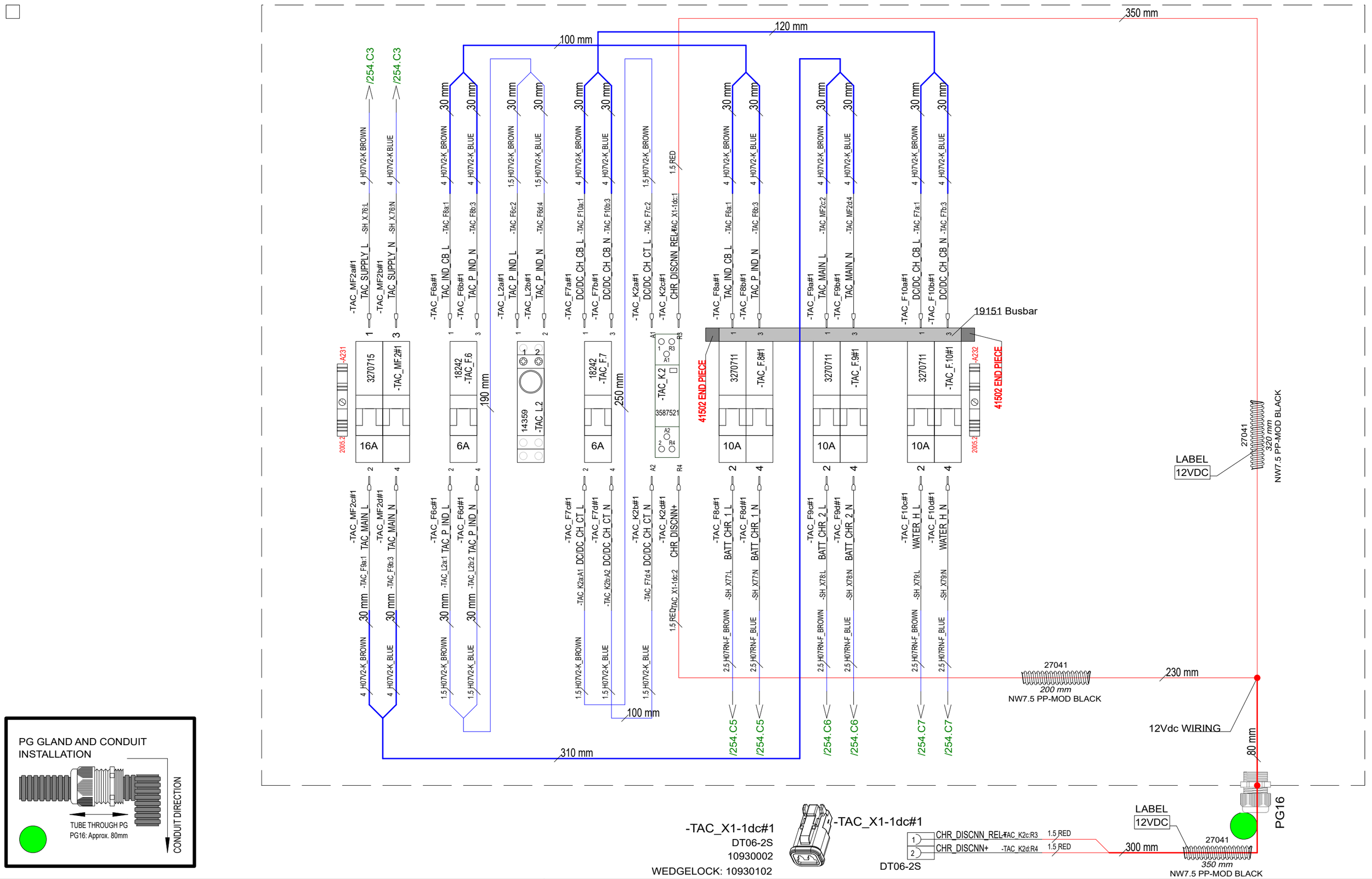

Date of modification	Modified by	Description
20.5.2022	TuM	A1: 2003713; INTRODUCED DRAWING.
05.09.2023	TuM/AR	B2: 2004274; ADDED SH_X.76, SH_X77, SH_X78, SH_X79
9.11.2023	PF/TuM	C3: 2004890; Added end clamps, 2005065: busbar end pieces added

Date	20.5.2022
Drawing by	TuM
Sheet rev.	3
Project rev.	C

NAVIX
Copyright by

Axopar	36862	36758	Project ID
Boat	Sub-product code	Product code	
45	STANDARD TECHNICAL AC BRK UNIT - EU	HL	253 / 444
Boat model	Title	Loc	Sheet

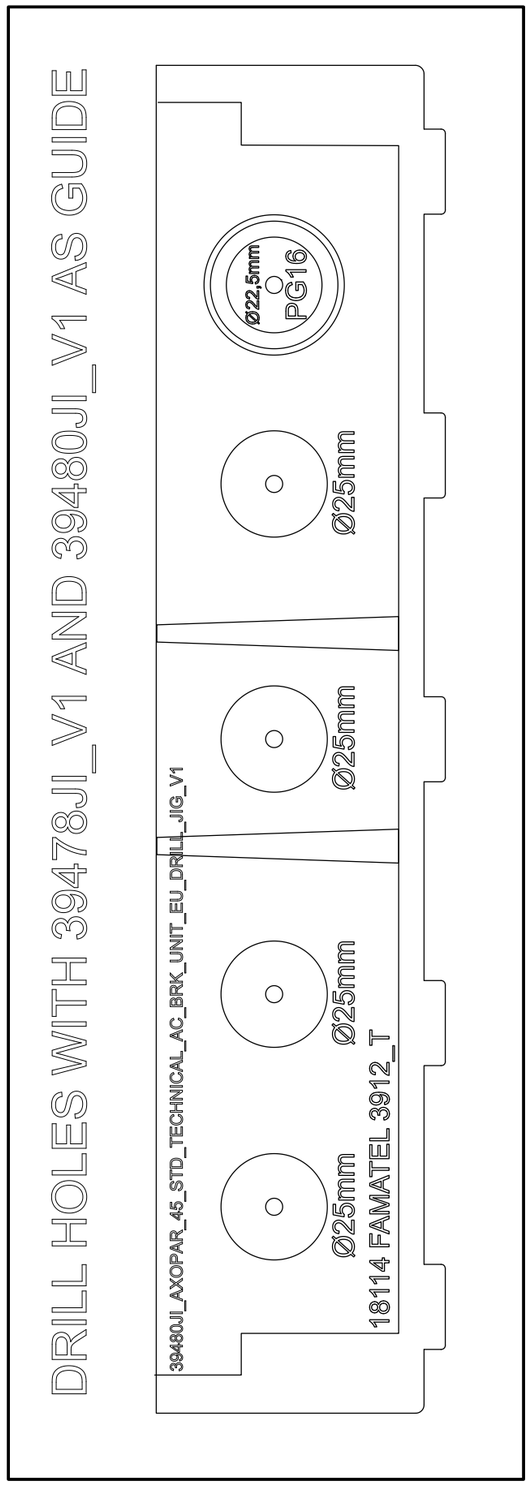

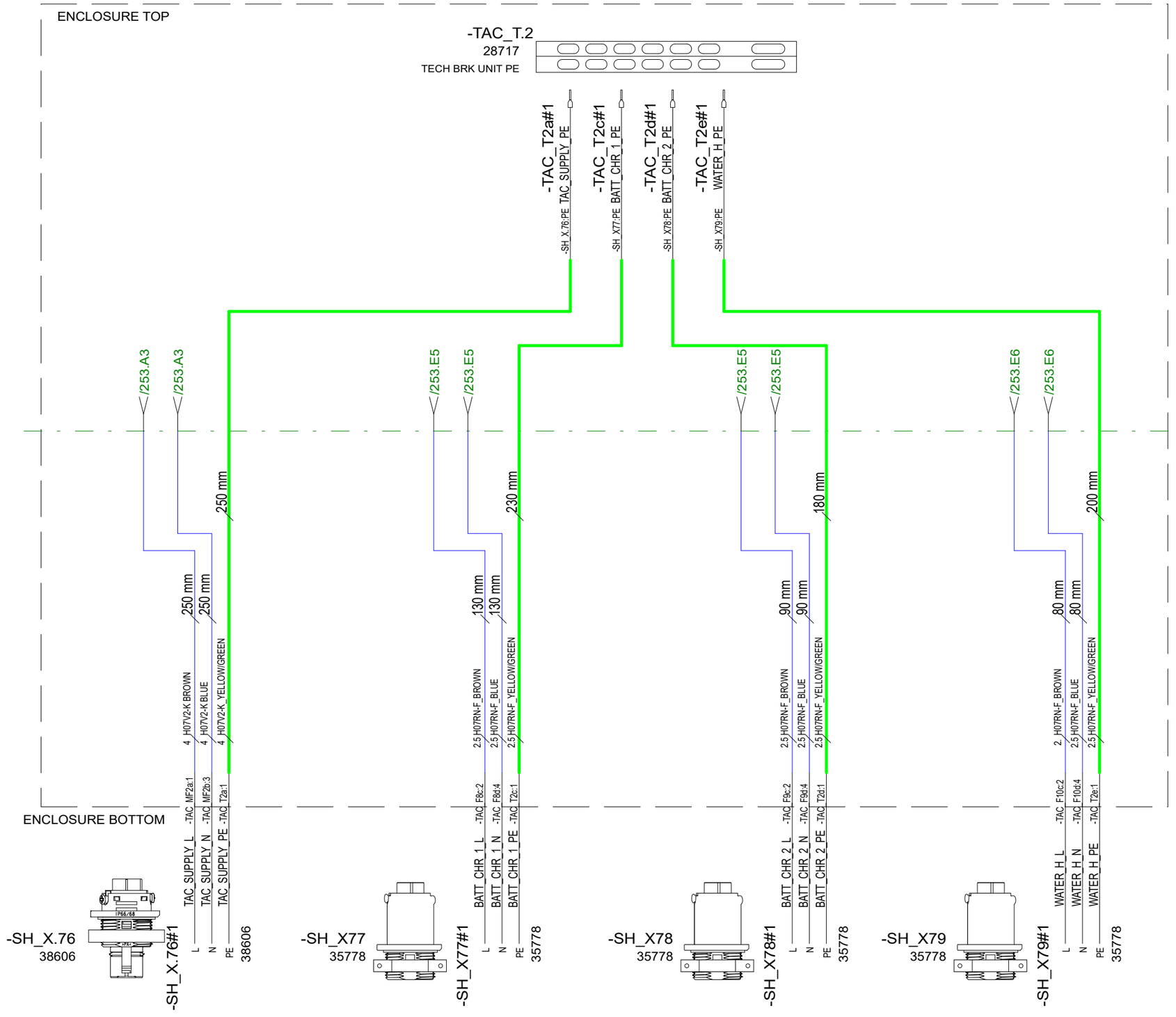

Date of modification	Modified by	Description						
20.5.2022	TuM	A1: 2003713; INTRODUCED DRAWING.	Date	20.5.2022	NAVIX	Axopar	36862	36758	
05.09.2023	TuM/AR	B2: 2004274; ADDED SH_X.76, SH_X77, SH_X78, SH_X79	Drawing by	TuM		Boat	Sub-product code	Product code	Project ID
9.11.2023	PF/TuM	C3: 2004890; Added end clamps, 2005065: busbar end pieces added	Sheet rev.	3		45	STANDARD TECHNICAL AC BRK UNIT - EU	HL	254 / 444
			Project rev.	C	Copyright by	Boat model	Title	Loc	Sheet

SPC TARKASTUSPÖYTÄKIRJA
SPC INSPECTION SHEET

TUOTE TARRA /
PRODUCT LABEL

* PPKKVV-JÄRJESTYSNUMERO / DDMMYY-RUNNING NUMBER (Esim. 11. maaliskuuta 2013 tehty tuote on sarjanumeroltaan 110313-01, seuraava on 110313-02 jne.)

SARJANUMERO* / SERIAL NUMBER*						
JOHDOT KIINNI OIKEIN / CORRECT CONNECTIONS						
MAADOITUS TULEVAT JA LÄHTEVÄT / GROUND CONNECTION IN AND OUT						
VVS JA TOTSIT I-ASENNOSSA / RCBO AND CIRCUIT BREAKERS IN I-POSITION						
ERISTYSVASTUS (mA) max lukema ** / ISOLATION RESISTOR (mA) max **						
MAAPIIRI 10A (Ohm) max lukema ** / GROUND CIRCUIT 10A (Ohm) max **						
TOIMINNALLINEN JA VVS TESTAUS / FUNCTIONAL AND RCBO TEST						
SARJANUMERO TARRA / SERIAL NUMBER STICKER						
PVM / DATE						
TESTASI / TESTED BY						

Tehty CENELEC EN 50106 mukaan / Made according to CENELEC EN 50106

**ERISTYSVASTUS JA MAAPIIRI TESTATTAVA JOKAISEEN SISÄÄNTULOON JA ULOSMENOON / ISOLATION RESISTOR AND GROUND CIRCUIT SHOULD BE TESTED FOR EVERY IN AND OUT

RAJA-ARVOT / LIMITS:

ERISTYSVASTUS / ISOLATING RESISTOR 1000V = <20mA

MAAPIIRI / GROUND CIRCUIT 10A = <0,2 Ohm

Date of modification	Modified by	Description
20.5.2022	TuM	A1: 2003713; INTRODUCED DRAWING.
05.09.2023	TuM/AR	B2: 2004274; ADDED SH_X.76, SH_X77, SH_X78, SH_X79
9.11.2023	PF/TuM	C3: 2004890; Added end clamps, 2005065: busbar end pieces added

Date	20.5.2022
Drawing by	TuM
Sheet rev.	3
Project rev.	C

Copyright by NAVIX

Axopar	36862	36758		
Boat	Sub-product code	Product code	Project ID	
45	STANDARD TECHNICAL AC BRK UNIT - EU	HL	255 / 444	
Boat model	Title	Loc	Sheet	

GENERAL LAYOUT/ LABEL INSTALLATION

36760 Axopar 45 STANDARD INV/CHR AC MAIN BRK UNIT - EU

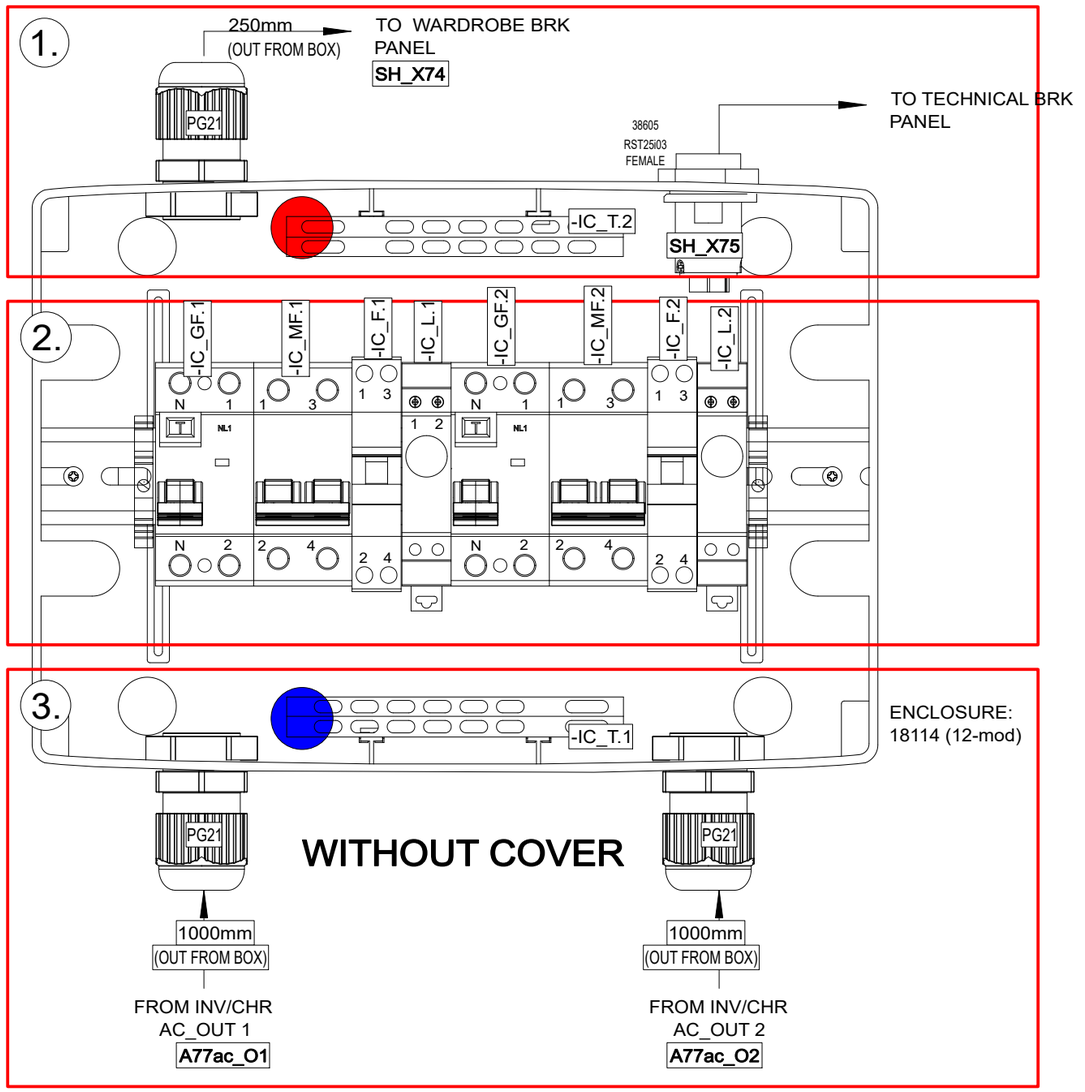

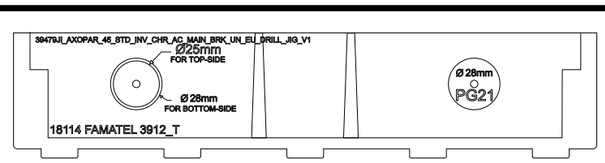

DRILL HOLES TO 18114 WITH 39478JI_V1 AND 39479JI_V1 AS GUIDE

INCLUDED TO DELIVERY

1 x

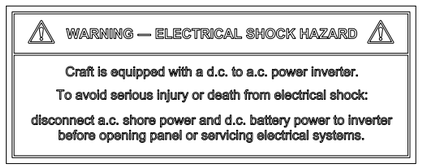

35106_NAVIX_ISO_INVERTER_CHARGER_WARNING_LABEL_V1

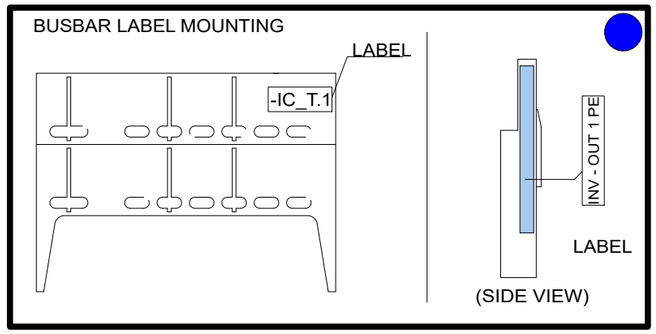

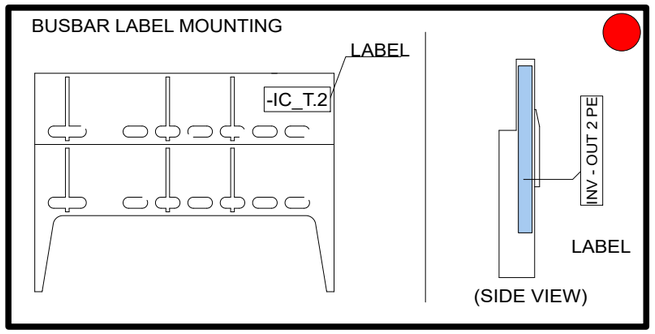

9.6.2022	TuM	A1: 2003713; INTRODUCED DRAWING.	Date	9.6.2022	NAVIX	Axopar	36863	36760	
19.9.2023	TuM	B2: 2004274; CONNECTORS ADDED, RCBO SPLITTED TO RCD and CB	Drawing by	TuM		Boat	Sub-product code	Product code	Project ID
9.11.2023	PF	C3: 2004890; Added end clamps	Sheet rev.	3		45	STANDARD INV/CHR AC MAIN BRK UNIT - EU	HL	256 / 444
Date of modification	Modified by	Description	Project rev.	C	Copyright by	Boat model	Title	Loc	Sheet

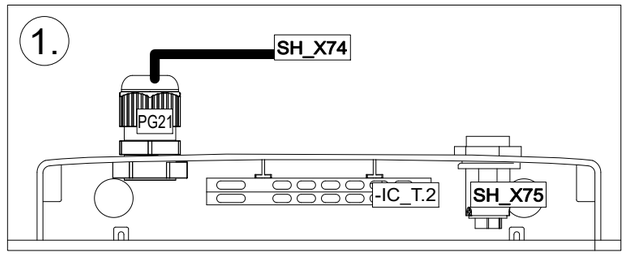

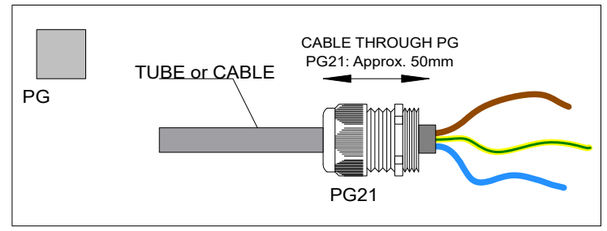

-SH_X74#1

6 H07RN-F BROWN — -IC_MF1c:2 INV_O1_OUT_L — L
6 H07RN-F BLUE — -IC_MF1d:4 INV_O1_OUT_N — N
6 H07RN-F YELLOW/GREEN — -IC_T1b:1 INV_O1_OUT_PE — PE

38206

-SH_X74
38206

3G6,39189 H07RN-F BLACK

250 mm

PG

50 mm

6 H07RN-F YELLOW/GREEN

/258.A2
/258.A2

-IC_T.2
28717
INV - OUT 2 PE

-IC_T2a#1
I/C_OUT2_PE
4 H07RN-F YELLOW/GREEN
-A7:ac_O2:PE

-IC_T2b#1
TAC_SUPPLY_PE
4 H07V2-K GREEN-YELLOW
-SH_X75:PE

100 mm

250 mm

-SH_X75#1

38605

-SH_X75

L — TAC SUPPLY L — -IC_MF2c:2 — 4 H07V2-K BROWN
N — TAC SUPPLY_N — -IC_MF2d:4 — 4 H07V2-K BLUE
PE — TAC_SUPPLY_PE — -IC_T2b:1 — 4 H07V2-K GREEN-YELLOW

38605

/258.A6
/258.A7

			Date	22.9.2023		Axopar		36760	
			Drawing by	TuM		Boat	Sub-product code	Product code	Project ID
9.11.2023	PF	C3: 2004890; Added end clamps	Sheet rev.	3		45	STANDARD INV/CHR	HL	257 / 444
Date of modification	Modified by	Description	Project rev.	C	Copyright by	Boat model	Title	Loc	Sheet

NAVIX

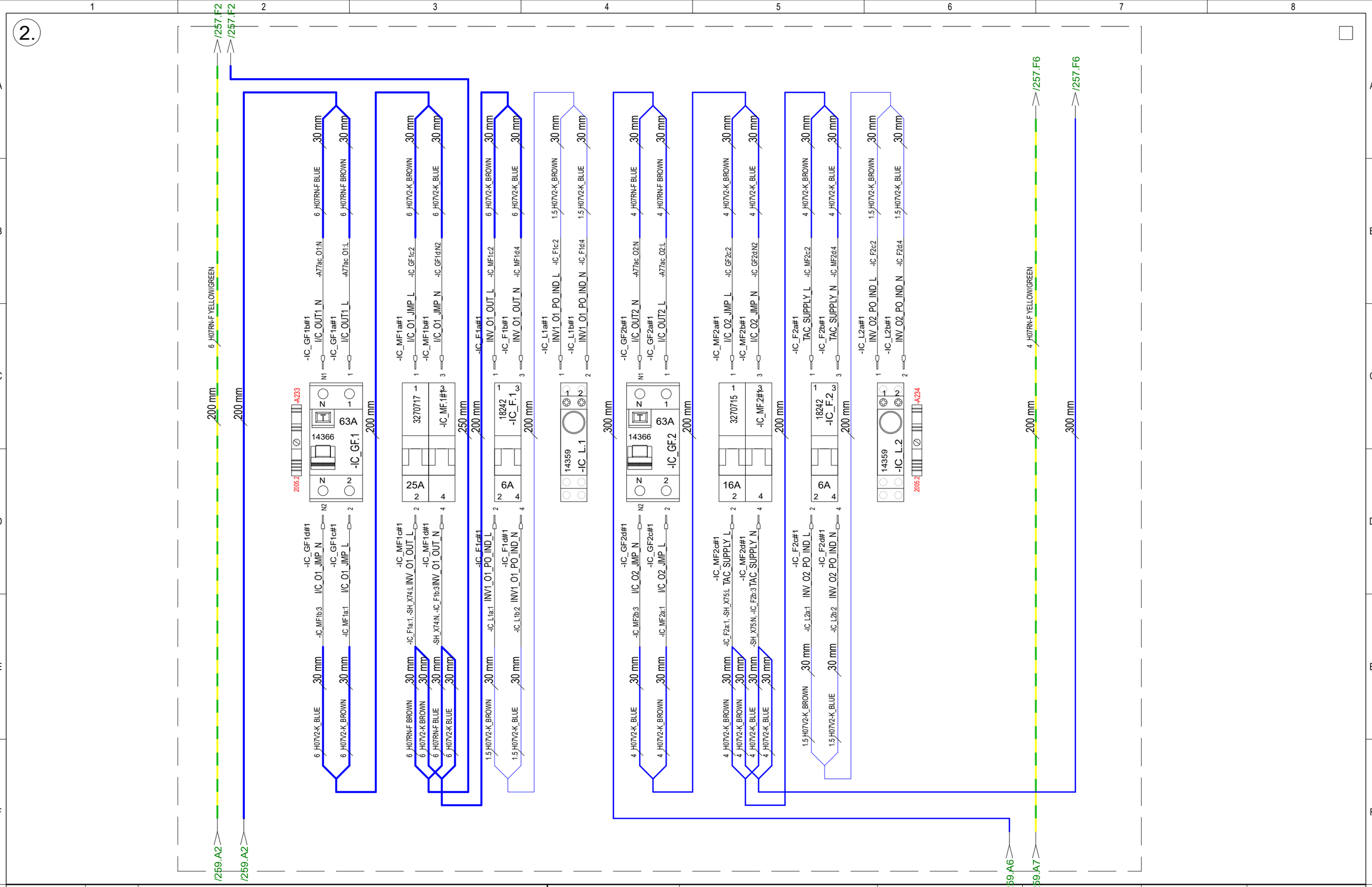

9.6.2022	TuM	A1: 2003713; INTRODUCED DRAWING.	Date 9.6.2022	NAVIX	Axopar	36863	36760
19.9.2023	TuM	B2: 2004274; CONNECTORS ADDED, RCBO SPLITTED TO RCD and CB	Drawing by TuM		Boat	Sub-product code	Product code / Project ID
9.11.2023	PF	C3: 2004890; Added end clamps	Sheet rev. 3		45	STANDARD INV/CHR	HL
Date of modification	Modified by	Description	Project rev. C	Copyright by	Boat model	AC MAIN BRK UNIT - EU	Loc
						Title	Sheet 258 / 444

3.

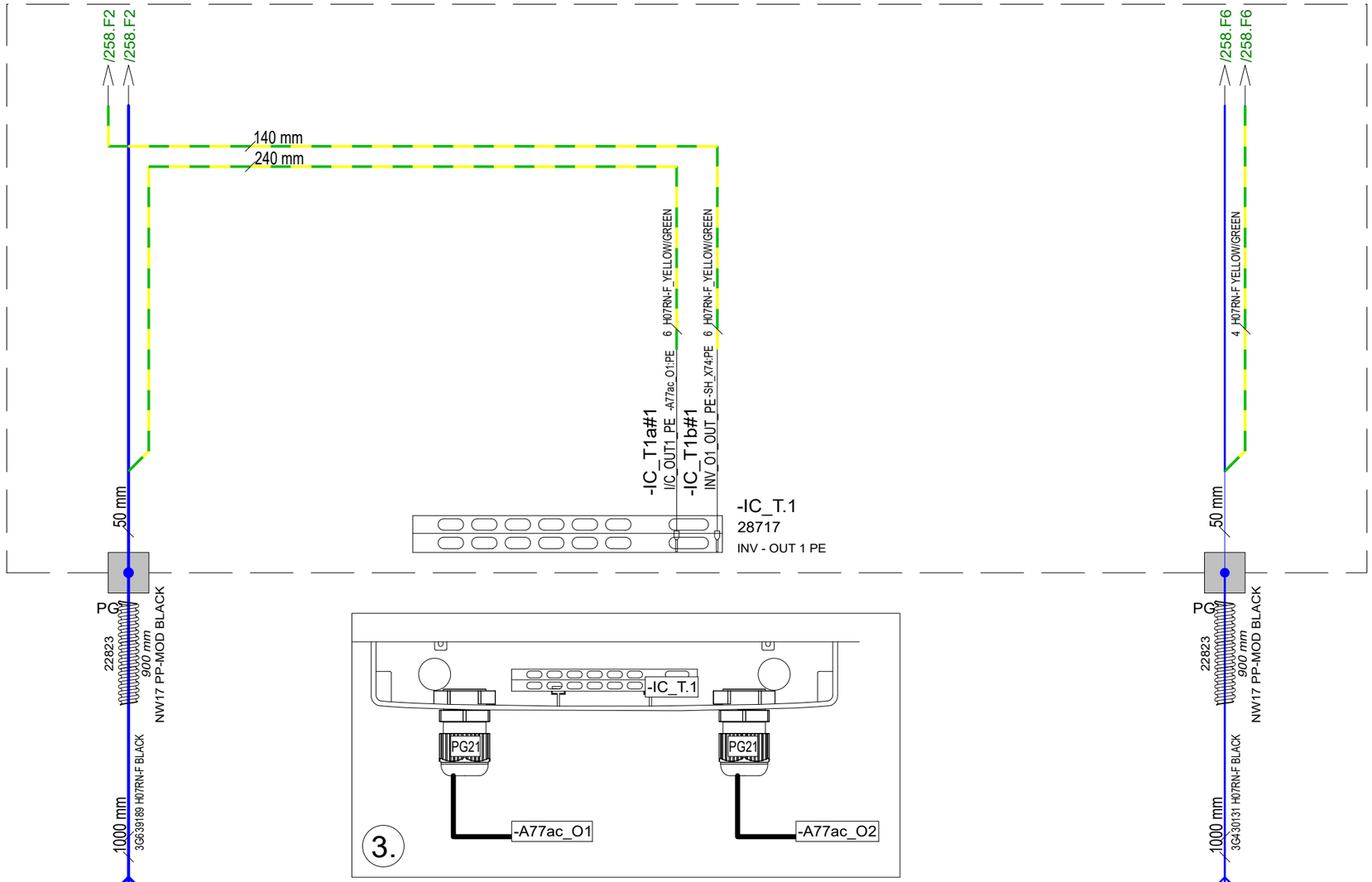

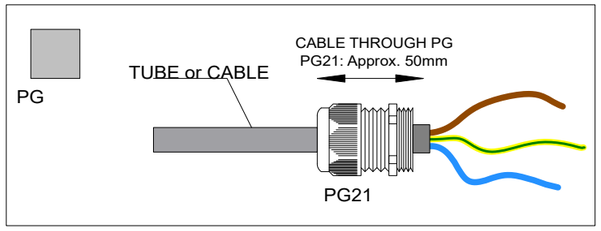

Date of modification	Modified by	Description							
9.6.2022	TuM	A1: 2003713; INTRODUCED DRAWING.	Date	9.6.2022	NAVIX	Axopar	36863	36760	
19.9.2023	TuM	B2: 2004274; CONNECTORS ADDED, RCBO SPLITTED TO RCD and CB	Drawing by	TuM		Boat	Sub-product code	Product code	Project ID
9.11.2023	PF	C3: 2004890; Added end clamps	Sheet rev.	3		45	STANDARD INV/CHR	HL	259 / 444
			Project rev.	C	Copyright by	Boat model	AC MAIN BRK UNIT - EU	Loc	Sheet
							Title		

SPC TARKASTUSPÖYTÄKIRJA
SPC INSPECTION SHEET

TUOTE TARRA /
PRODUCT LABEL

* PPKKVV-JÄRJESTYSNUMERO / DDMMYY-RUNNING NUMBER (Esim. 11. maaliskuuta 2013 tehty tuote on sarjanumeroltaan 110313-01, seuraava on 110313-02 jne.)

SARJANUMERO* / SERIAL NUMBER*						
JOHDOT KIINNI OIKEIN / CORRECT CONNECTIONS						
MAADOITUS TULEVAT JA LÄHTEVÄT / GROUND CONNECTION IN AND OUT						
VVS JA TOTSIT I-ASENNOSSA / RCBO AND CIRCUIT BREAKERS IN I-POSITION						
ERISTYSVASTUS (mA) max lukema ** / ISOLATION RESISTOR (mA) max **						
MAAPIIRI 10A (Ohm) max lukema ** / GROUND CIRCUIT 10A (Ohm) max **						
TOIMINNALLINEN JA VVS TESTAUS / FUNCTIONAL AND RCBO TEST						
SARJANUMERO TARRA / SERIAL NUMBER STICKER						
PVM / DATE						
TESTASI / TESTED BY						

Tehty CENELEC EN 50106 mukaan / Made according to CENELEC EN 50106

**ERISTYSVASTUS JA MAAPIIRI TESTATTAVA JOKAISEEN SISÄÄNTULOON JA ULOSMENOON / ISOLATION RESISTOR AND GROUND CIRCUIT SHOULD BE TESTED FOR EVERY IN AND OUT

RAJA-ARVOT / LIMITS:

ERISTYSVASTUS / ISOLATING RESISTOR 1000V = <20mA

MAAPIIRI / GROUND CIRCUIT 10A = <0,2 Ohm

Date of modification	Modified by	Description
9.6.2022	TuM	A1: 2003713; INTRODUCED DRAWING.
19.9.2023	TuM	B2: 2004274; CONNECTORS ADDED, RCBO SPLITTED TO RCD and CB
9.11.2023	PF	C3: 2004890; Added end clamps

Date	9.6.2022
Drawing by	TuM
Sheet rev.	3
Project rev.	C

Copyright by NAVIX

Axopar Boat	36863 Sub-product code	36760 Product code	Project ID
45 Boat model	STANDARD INV/CHR AC MAIN BRK UNIT - EU Title	HL Loc	260 / 444 Sheet

37067 Axopar 45 DECK HARNESS

NOTICE!
VERIFY THAT ALL CABLES HAVE MARKINGS
SHOWN IN EXAMPLE BELOW.

EXEMPTION:
ALL <500mm WIRES AND BLACK WIRES
THIS MARKING IS NOT NEEDED.

EXAMPLE: RED 1,5mm2 WIRE MARKINGS.

NOTICE!
THIS PAGE SHOWS ONLY GENERAL LAYOUT OF HARNESS.
MORE DETAILED DRAWINGS ARE SEEN IN FOLLOWED PAGES.

NUMBER INSIDE CIRCLE, FOR IN AREA SHOWS PAGE WHERE ACTUAL DRAWING INCLUDES.

FOR EXAMPLE:

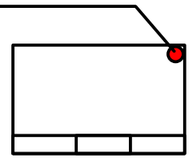

LABEL
-A-
= ORIENTATION POINT

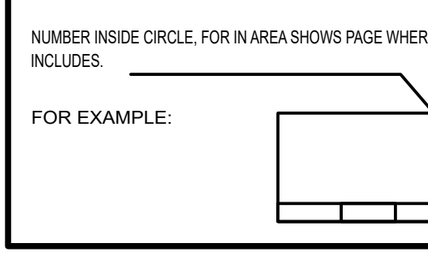

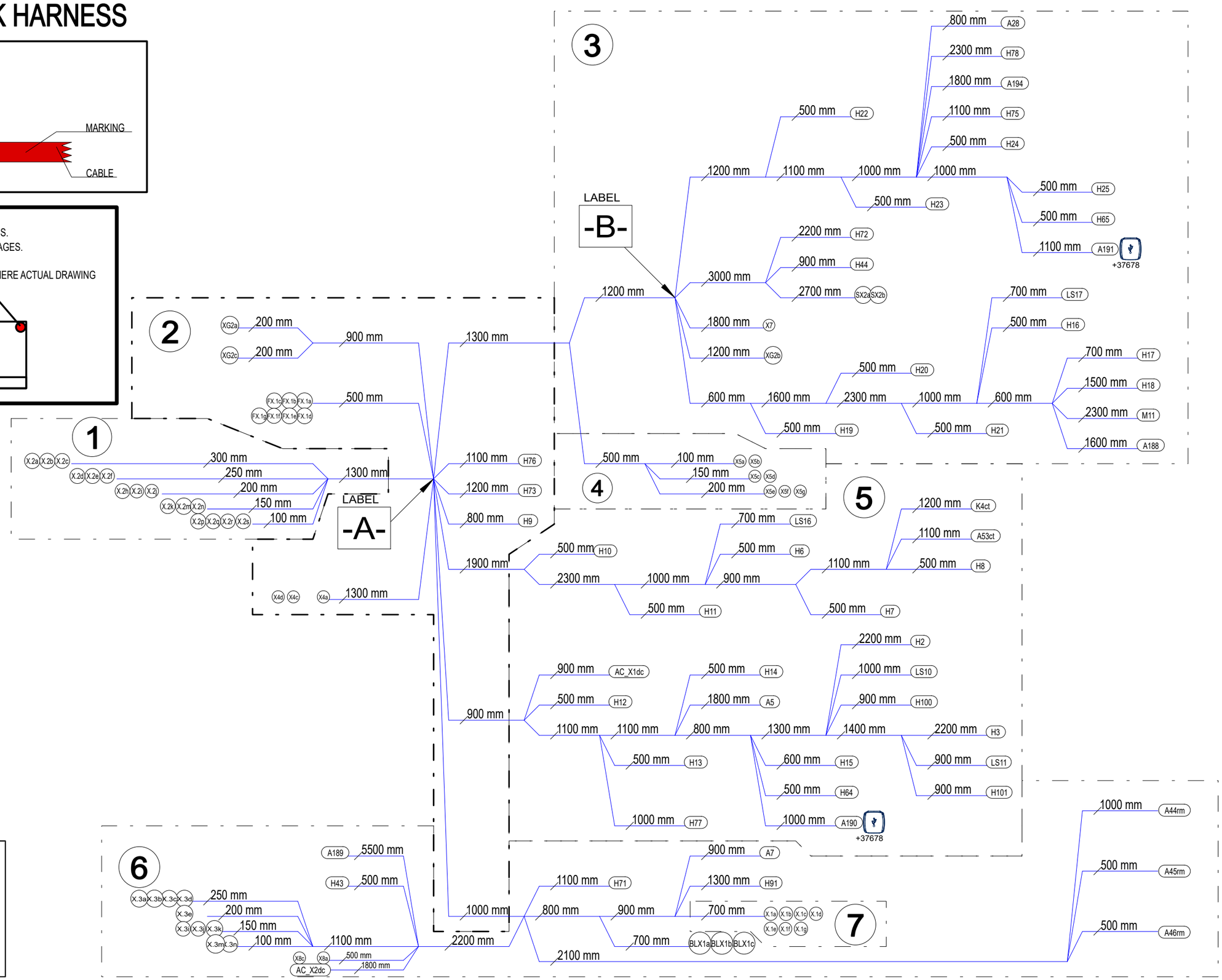

22.5.2023	PF	B1: 2004274; INTRODUCED DRAWING.	Date	22.5.2023	NAVIX	Axopar		37067	
8.11.2023	PF	C2: 2004890; AC_X2dc & X8 moved, X4d & X2s added, spkr cables rem; 2005043 Tubes added.	Drawing by	TuM		Boat	Sub-product code	Product code	Project ID
			Sheet rev.	2		45	DECK HARNESS	HL	261/ 444
Date of modification	Modified by	Description	Project rev.	C	Copyright by	Boat model	Title	Loc	Sheet

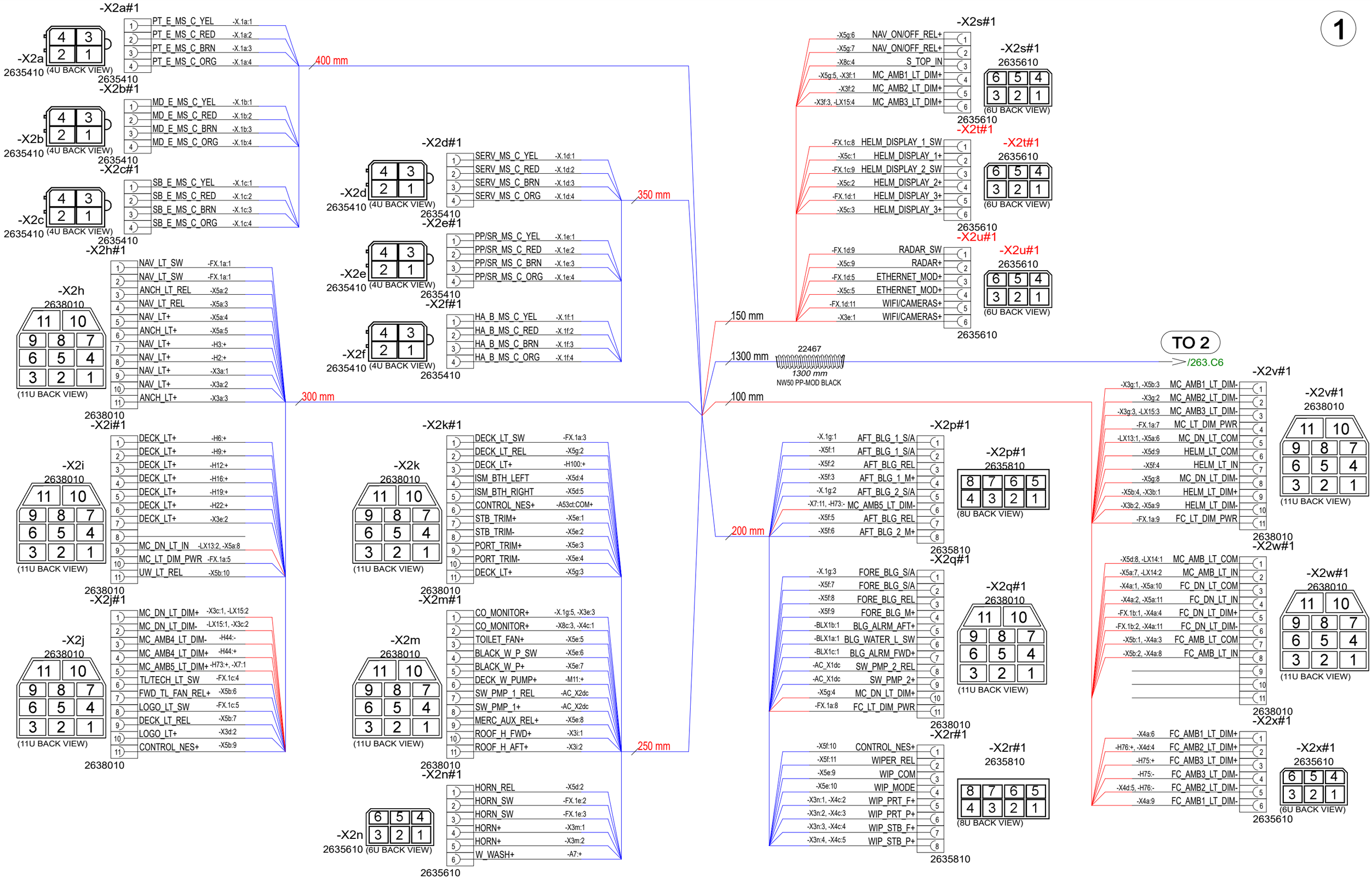

22.5.2023	PF	B1: 2004274; INTRODUCED DRAWING.	Date 22.5.2023	NAVIX	Axopar		37067
8.11.2023	PF/TuM	C2: 2004890; AC_X2dc & X8 moved, X4d & X2s added, spkr cables rem; 2005043 Tubes added.	Drawing by PF		Boat	Sub-product code	Product code / Project ID
			Sheet rev. 2		45	DECK HARNESS	HL
Date of modification	Modified by	Description	Project rev. C	Copyright by	Boat model	Title	Loc / 262 / 444 Sheet

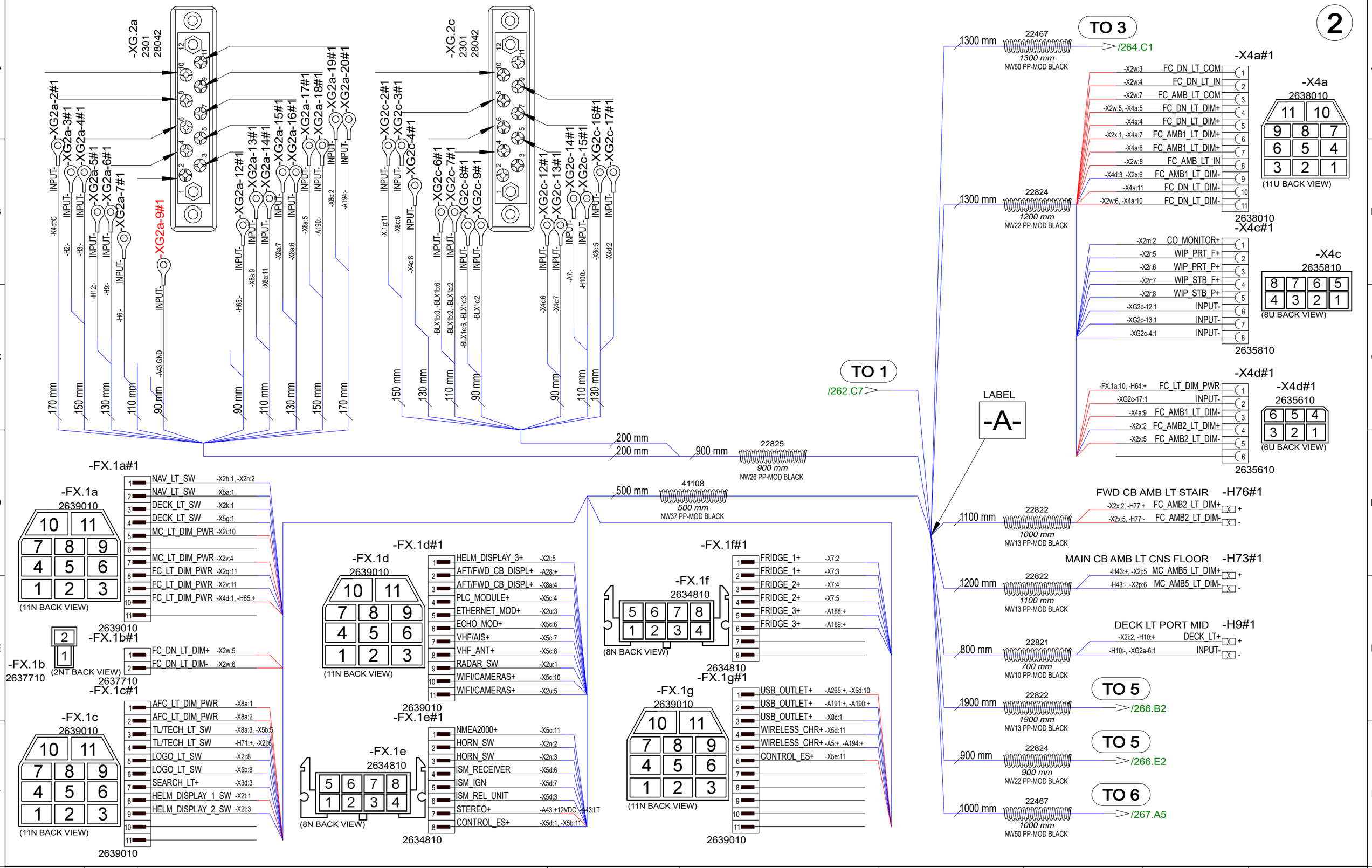

22.5.2023	PF	B1: 2004274; INTRODUCED DRAWING.	Date	22.5.2023	NAVIX	Axopar	37067
8.11.2023	PF/TuM	C2: 2004890; AC_X2dc & X8 moved, X4d & X2s added, spkr cables rem; 2005043 Tubes added.	Drawing by	PF		Boat	Sub-product code / Product code / Project ID
			Sheet rev.	2		45	DECK HARNESS
Date of modification	Modified by	Description	Project rev.	C	Copyright by	Boat model	Title / HL / Loc / 263 / 444 Sheet

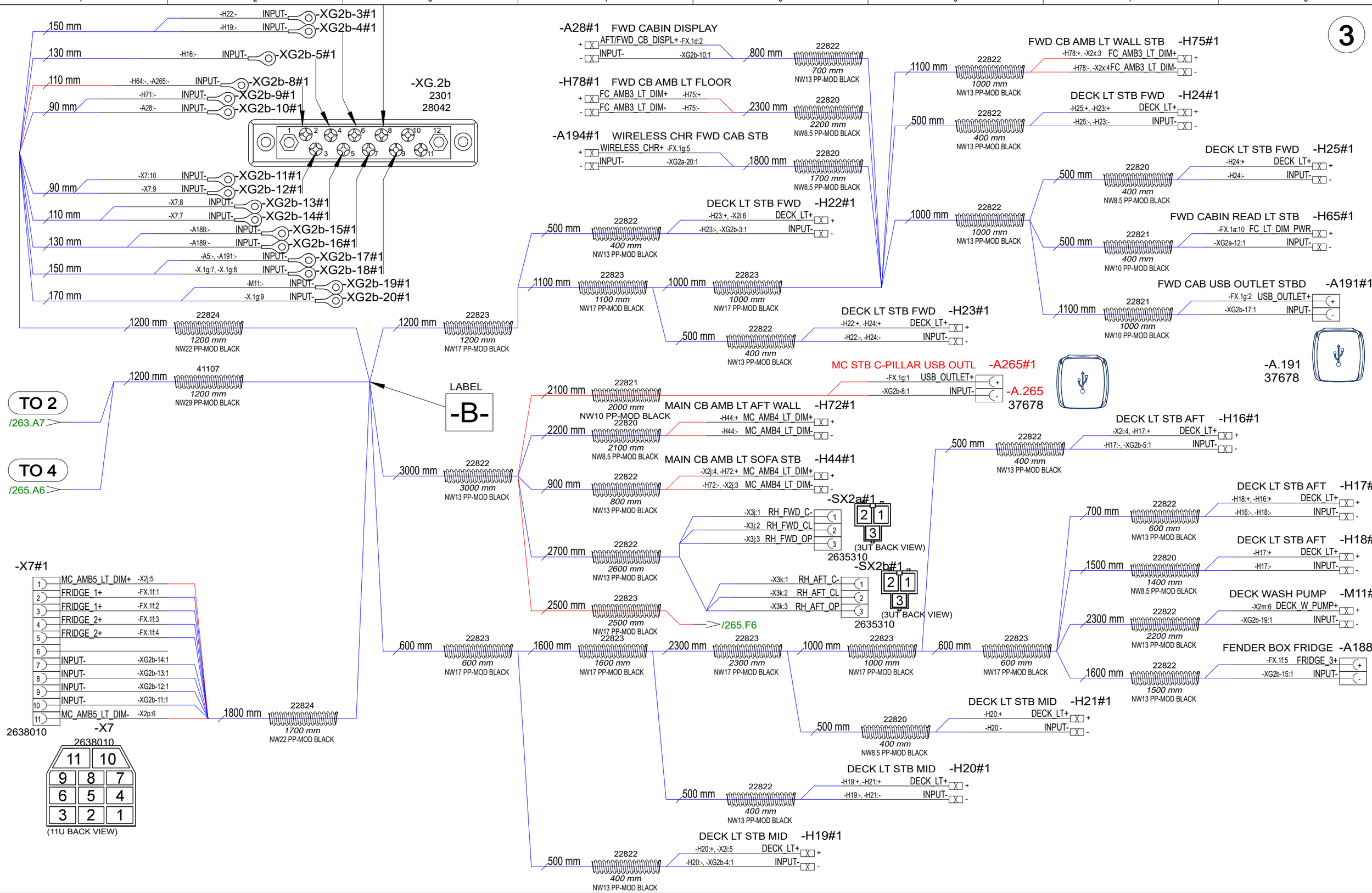

22.5.2023	PF	B1: 2004274; INTRODUCED DRAWING.	Date 22.5.2023	NAVIX	Axopar		37067
8.11.2023	PF/TuM	C2: 2004890; AC_X2dc & X8 moved, X4d & X2s added, spkr cables rem; 2005043 Tubes added.	Drawing by PF		Boat	Sub-product code	Product code / Project ID
			Sheet rev. 2		45	DECK HARNESS	HL
Date of modification	Modified by	Description	Project rev. C	Copyright by	Boat model	Title	Loc / 264 / 444 Sheet

TO 3
/264.D1

500 mm
41108
500 mm
NW37 PP-MOD BLACK

-X5a#1
2638010
(11U BACK VIEW)

1	NAV_LT_SW	-FX.1a:2
2	ANCH_LT_REL	-X2h:3
3	NAV_LT_REL	-X2h:4
4	NAV_LT+	-X2h:5
5	ANCH_LT+	-X2h:6
6	MC_DN_LT_COM	-X2v:5
7	MC_AMB_LT_IN	-X2w:2
8	MC_DN_LT_IN	-X2i:9
9	HELM_LT_DIM-	-X2v:10
10	FC_DN_LT_COM	-X2w:3
11	FC_DN_LT_IN	-X2w:4

2638010

100 mm

-X5b#1
2638010
(11U BACK VIEW)

1	FC_AMB_LT_COM	-X2w:7
2	FC_AMB_LT_IN	-X2w:8
3	MC_AMB1_LT_DIM-	-X2v:1
4	HELM_LT_DIM+	-X2v:9
5	TL/TECH_LT_SW	-FX.1c:3
6	FWD_TL_FAN_REL+	-X2j:7
7	DECK_LT_REL	-X2j:9
8	LOGO_LT_SW	-FX.1c:6
9	CONTROL_NES+	-X2j:11
10	UW_LT_REL	-X2i:11
11	CONTROL_ES+	-FX.1e:8

2638010

-X5c#1
2638010
(11U BACK VIEW)

1	HELM_DISPLAY_1+	-X2t:2
2	HELM_DISPLAY_2+	-X2t:4
3	HELM_DISPLAY_3+	-X2t:6
4	PLC_MODULE+	-FX.1d:4
5	ETHERNET_MOD+	-X2u:4
6	ECHO_MOD+	-FX.1d:6
7	VHF/AIS+	-FX.1d:7
8	VHF_ANT+	-FX.1d:8
9	RADAR+	-X2u:2
10	WIFI/CAMERAS+	-FX.1d:10
11	NMEA2000+	-FX.1e:1

2638010

150 mm

-X5d#1
2638010
(11U BACK VIEW)

1	CONTROL_ES+	-FX.1e:8
2	HORN_REL	-X2n:1
3	ISM_REL_UNIT	-FX.1e:6
4	ISM_BTH_LEFT	-X2k:4
5	ISM_BTH_RIGHT	-X2k:5
6	ISM_RECEIVER	-FX.1e:4
7	ISM_IGN	-FX.1e:5
8	MC_AMB_LT_COM	-X2w:1
9	HELM_LT_COM	-X2v:6
10	USB_OUTLET+	-FX.1g:1
11	WIRELESS_CHR+	-FX.1g:4

2638010

200 mm

-X5e#1

-X2k:7	STB_TRIM+	1
-X2k:8	STB_TRIM-	2
-X2k:9	PORT_TRIM+	3
-X2k:10	PORT_TRIM-	4
-X2m:3	TOILET_FAN+	5
-X2m:4	BLACK_W_P_SW	6
-X2m:5	BLACK_W_P+	7
-X2m:9	MERC_AUX_REL+	8
-X2r:3	WIP_COM	9
-X2r:4	WIP_MODE	10
-FX.1g:6	CONTROL_ES+	11

2638010

-X5e#1
2638010
(11U BACK VIEW)

-X5f#1

-X2p:2	AFT_BLG_1_S/A	1
-X2p:3	AFT_BLG_REL	2
-X2p:4	AFT_BLG_1_M+	3
-X2v:7	HELM_LT_IN	4
-X2p:7	AFT_BLG_REL	5
-X2p:8	AFT_BLG_2_M+	6
-X2q:2	FORE_BLG_S/A	7
-X2q:3	FORE_BLG_REL	8
-X2q:4	FORE_BLG_M+	9
-X2r:1	CONTROL_NES+	10
-X2r:2	WIPER_REL	11

2638010

-X5f#1
2638010
(11U BACK VIEW)

-X5g#1

-FX.1a:4	DECK_LT_SW	1
-X2k:2	DECK_LT_REL	2
-X2k:11	DECK_LT+	3
-X2q:10	MC_DN_LT_DIM+	4
-X2s:4	MC_AMB1_LT_DIM+	5
-X2s:1	NAV_ON/OFF_REL+	6
-X2s:2	NAV_ON/OFF_REL+	7
-X2v:8	MC_DN_LT_DIM-	8

2635810

-X5g#1
2635810
(8U BACK VIEW)

-LX13
2637810
(2UT BACK VIEW)

-LX13#1

1	MC_DN_LT_COM	-X2v:5
2	MC_DN_LT_IN	-X2i:9

2637810

200 mm

-LX14
2637810
(2UT BACK VIEW)

-LX14#1

1	MC_AMB_LT_COM	-X2w:1
2	MC_AMB_LT_IN	-X2w:2

2637810

200 mm

-LX15
2635410
(4U BACK VIEW)

-LX15#1

1	MC_DN_LT_DIM-	-X2j:2
2	MC_DN_LT_DIM+	-X2j:1
3	MC_AMB3_LT_DIM-	-X2v:3
4	MC_AMB3_LT_DIM+	-X2s:6

2635410

200 mm

/264.E4

Date of modification	Modified by	Description
22.5.2023	PF	B1: 2004274; INTRODUCED DRAWING.
8.11.2023	PF/TuM	C2: 2004890; AC_X2dc & X8 moved, X4d & X2s added, spkr cables rem; 2005043 Tubes added.

Date	10.3.2024
Drawing by	TuM
Sheet rev.	2
Project rev.	C

NAVIX
Copyright by

Axopar		37067		
Boat	Sub-product code	Product code	Project ID	
45	DECK HARNESS		HL	265 / 444
Boat model	Title		Loc	Sheet

TO 2
/263.E7

2300 mm 22822 2300 mm NW13 PP-MOD BLACK
1000 mm 22822 1000 mm NW13 PP-MOD BLACK
900 mm 22822 900 mm NW13 PP-MOD BLACK
1100 mm 22822 1100 mm NW13 PP-MOD BLACK
500 mm 22822 400 mm NW13 PP-MOD BLACK
DECK LT PORT AFT -H6#1
-X2i:1, -H7:+ DECK_LT+ +
-H7:-, -XG2a-7:1 INPUT- -
1200 mm 22821 1100 mm NW10 PP-MOD BLACK
AFT WINCH C-TOR: CTRL -K4ct#1
-A53ct:A3 AFT_WINCH_A3 A3
-XG2a-2:1 INPUT- C
-A53ct:A2 AFT_WINCH_A2 A2
1100 mm 22821 1000 mm NW10 PP-MOD BLACK
AFT WINCH SWP -A53ct#1
-K4ct:A3 AFT_WINCH_A3 A3
-X2k:6 CONTROL_NES+ COM+
-K4ct:A2 AFT_WINCH_A2 A2
500 mm 22820 400 mm NW8.5 PP-MOD BLACK
DECK LT PORT AFT -H8#1
-H7:+ DECK_LT+ +
-H7:- INPUT- -
500 mm 22822 400 mm NW13 PP-MOD BLACK
DECK LT PORT AFT -H7#1
-H8:+, -H6:+ DECK_LT+ +
-H8:-, -H6:- INPUT- -
500 mm 22820 400 mm NW8.5 PP-MOD BLACK
DECK LT PORT MID -H11#1
-H10:+ DECK_LT+ +
-H10:- INPUT- -
500 mm 22822 400 mm NW13 PP-MOD BLACK
DECK LT PORT MID -H10#1
-H11:+, -H9:+ DECK_LT+ +
-H11:-, -H9:- INPUT- -
500 mm 22822 400 mm NW13 PP-MOD BLACK

TO 2
/263.E7

1100 mm 22823 1100 mm NW17 PP-MOD BLACK
1100 mm 22823 1100 mm NW17 PP-MOD BLACK
800 mm 22823 800 mm NW17 PP-MOD BLACK
1300 mm 22822 1300 mm NW13 PP-MOD BLACK
1400 mm 22822 1400 mm NW13 PP-MOD BLACK
2200 mm 22820 2100 mm NW8.5 PP-MOD BLACK
SIDE LT PORT -H2#1
-X2h:8 NAV_LT+ +
-XG2a-3:1 INPUT- -
900 mm 22822 800 mm NW13 PP-MOD BLACK
DECK LT BOW PORT -H100#1
-H101:+, -X2k:3 DECK_LT+ +
-XG2c-15:1, -H101:- INPUT- -
2200 mm 22820 2100 mm NW8.5 PP-MOD BLACK
SIDE LT STB -H3#1
-X2h:7 NAV_LT+ +
-XG2a-4:1 INPUT- -
900 mm 22820 800 mm NW8.5 PP-MOD BLACK
DECK LT BOW STB -H101#1
-H100:+ DECK_LT+ +
-H100:- INPUT- -
600 mm 22820 500 mm NW8.5 PP-MOD BLACK
DECK LT PORT FWD -H15#1
-H14:+ DECK_LT+ +
-H14:- INPUT- -
500 mm 22821 400 mm NW10 PP-MOD BLACK
FWD CABIN READ LT PRT -H64#1
-X4d:1 FC_LT_DIM_PWR +
-XG2b-8:1 INPUT- -
1000 mm 22821 900 mm NW10 PP-MOD BLACK
FWD CAB USB OUTLET PORT -A190#1
-FX.1g:2 USB_OUTLET+ +
-XG2a-18:1 INPUT- -
-A.190 37678
1800 mm 22820 1700 mm NW8.5 PP-MOD BLACK
WIRELESS CHR FWD CAB PRT -A5#1
-FX.1g:5 WIRELESS_CHR+ +
-XG2b-17:1 INPUT- -
500 mm 22822 400 mm NW13 PP-MOD BLACK
DECK LT PORT FWD -H14#1
-H15:+, -H13:+ DECK_LT+ +
-H15:-, -H13:- INPUT- -
500 mm 22822 400 mm NW13 PP-MOD BLACK
DECK LT PORT FWD -H12#1
-X2i:3, -H13:+ DECK_LT+ +
-H13:-, -XG2a-5:1 INPUT- -
900 mm 22822 800 mm NW13 PP-MOD BLACK
A/C SEA W P RELAY BOX: DC -AC_X1dc#1
-X2q:8 SW_PMP_2_REL
-X2q:9 SW_PMP_2+
1000 mm 22820 900 mm NW8.5 PP-MOD BLACK
FWD CB AMB LT WALL PRT -H77#1
-H76:+ FC_AMB2_LT_DIM+ +
-H76:- FC_AMB2_LT_DIM- -
500 mm 22822 400 mm NW13 PP-MOD BLACK
DECK LT PORT FWD -H13#1
-H14:+, -H12:+ DECK_LT+ +
-H14:-, -H12:- INPUT- -

22.5.2023	PF	B1: 2004274; INTRODUCED DRAWING.	Date 22.5.2023	NAVIX	Axopar		37067
8.11.2023	PF/TuM	C2: 2004890; AC_X2dc & X8 moved, X4d & X2s added, spkr cables rem; 2005043 Tubes added.	Drawing by PF		Boat	Sub-product code	Product code / Project ID
			Sheet rev. 2		45	DECK HARNESS	HL
Date of modification	Modified by	Description	Project rev. C	Copyright by	Boat model	Title	Loc / 266 / 444 Sheet

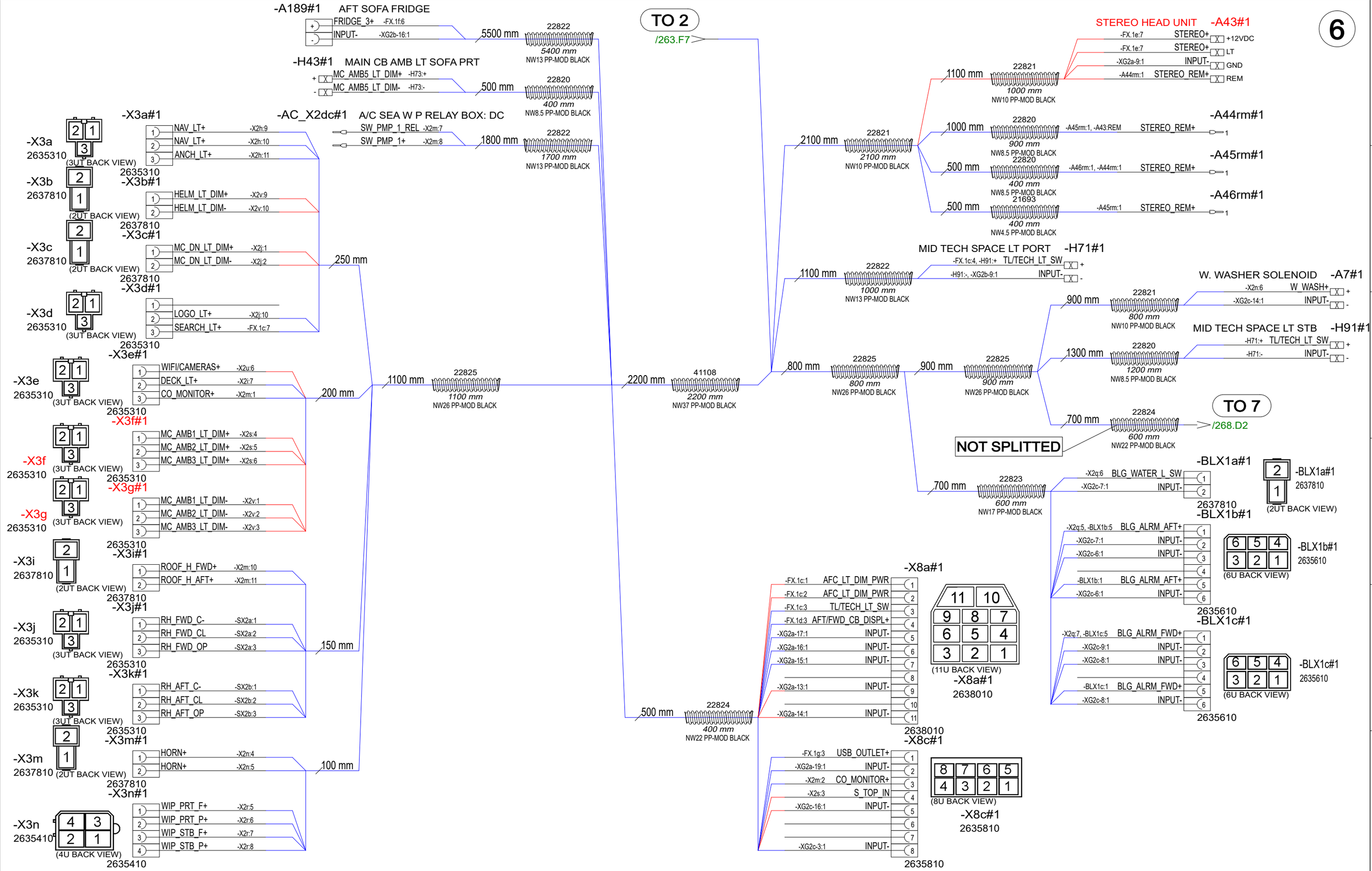

22.5.2023	PF	B1: 2004274; INTRODUCED DRAWING.	Date	22.5.2023	NAVIX	Axopar		37067	
8.11.2023	PF/TuM	C2: 2004890; AC_X2dc & X8 moved, X4d & X2s added, spkr cables rem; 2005043 Tubes added.	Drawing by	PF		Boat	Sub-product code	Product code	Project ID
			Sheet rev.	2		45	DECK HARNESS	HL	267 / 444
Date of modification	Modified by	Description	Project rev.	C	Copyright by	Boat model	Title	Loc	Sheet

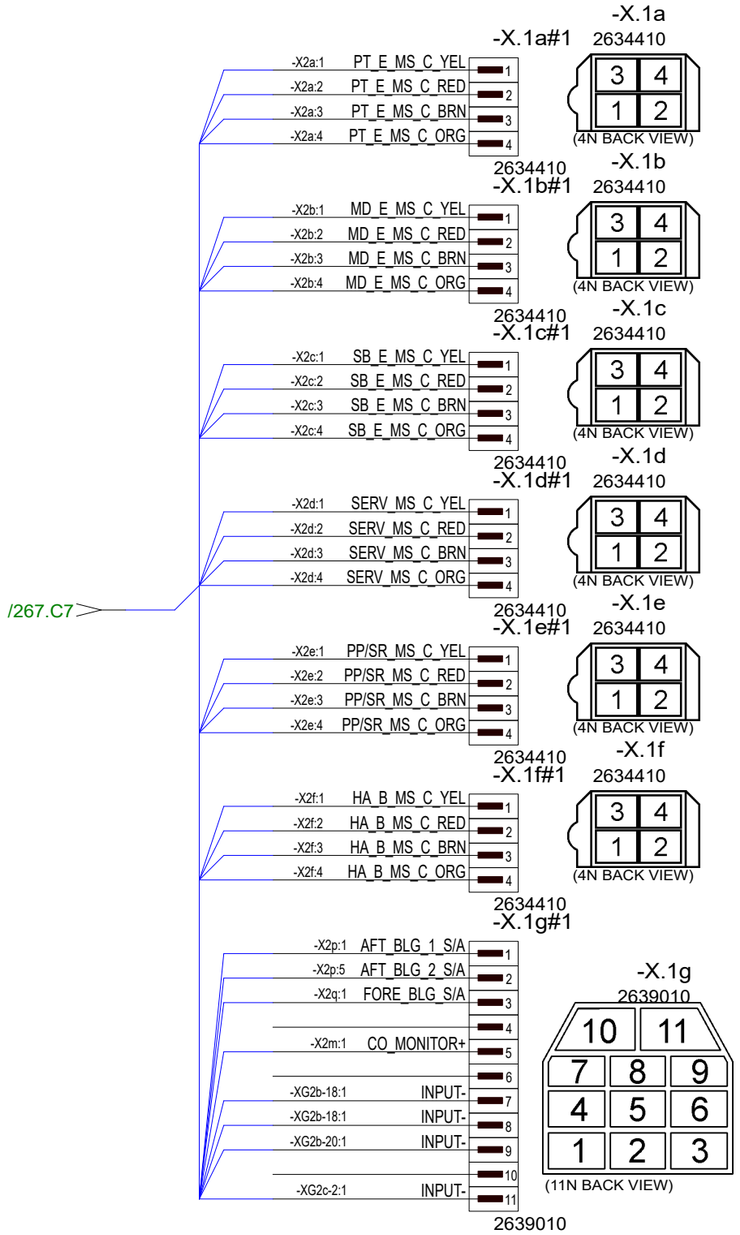

22.5.2023	PF	B1: 2004274; INTRODUCED DRAWING.	Date	11.3.2024	NAVIX	Axopar		37067	
8.11.2023	PF/TuM	C2: 2004890; AC_X2dc & X8 moved, X4d & X2s added, spkr cables rem; 2005043 Tubes added.	Drawing by	TuM		Boat	Sub-product code	Product code	Project ID
			Sheet rev.	2		45	DECK HARNESS	HL	268 / 444
Date of modification	Modified by	Description	Project rev.	C	Copyright by	Boat model	Title	Loc	Sheet

37068 Axopar 45 CONSOLE HARNESS

NOTICE!
VERIFY THAT ALL CABLES HAVE MARKINGS
SHOWN IN EXAMPLE BELOW.

EXEMPTION:
ALL <500mm WIRES AND BLACK WIRES
THIS MARKING IS NOT NEEDED.

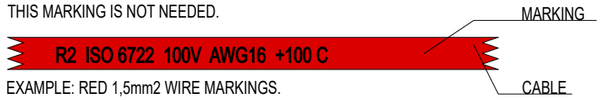

EXAMPLE: RED 1,5mm2 WIRE MARKINGS.

INCLUDE:

-BERKER SWITCH ELEMENT
- ANTHRACITE FRAME

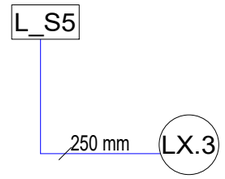

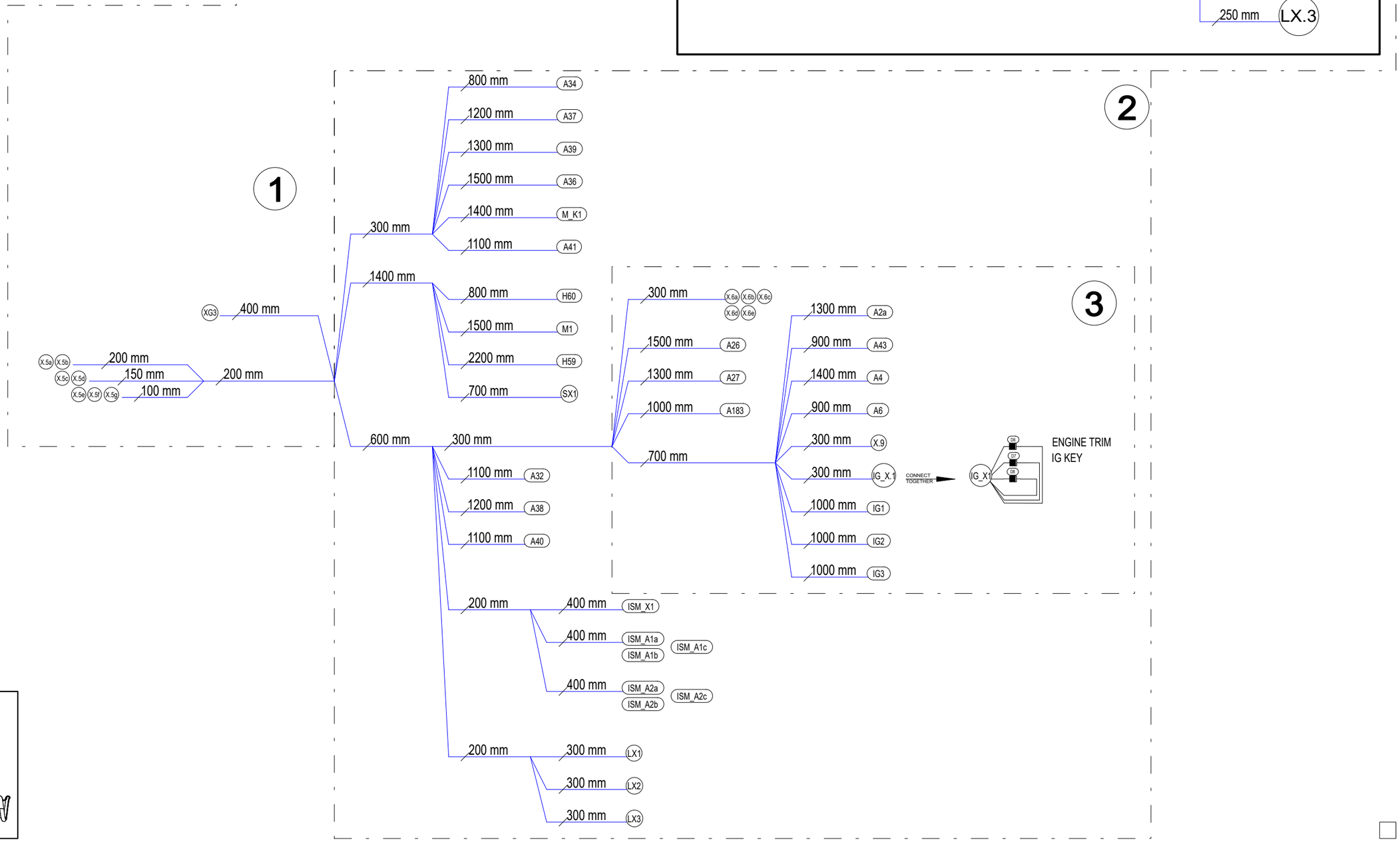

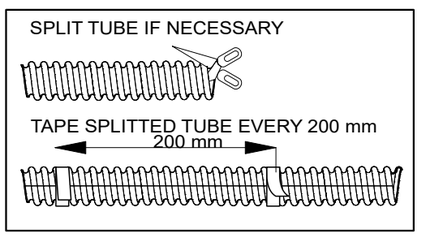

26.5.2023	PF	B1: 2004274; INTRODUCED DRAWING.	Date	26.5.2023	NAVIX	Axopar		37068	
8.11.2023	PF/TuM	C2:2004890; NOT MODIFIED, 2005043; TUBES ADDED	Drawing by	TuM		Boat	Sub-product code	Product code	Project ID
			Sheet rev.	2		45	CONSOLE HARNESS	HL	269 / 444
Date of modification	Modified by	Description	Project rev.	C	Copyright by	Boat model	Title	Loc	Sheet

1

INCLUDE:

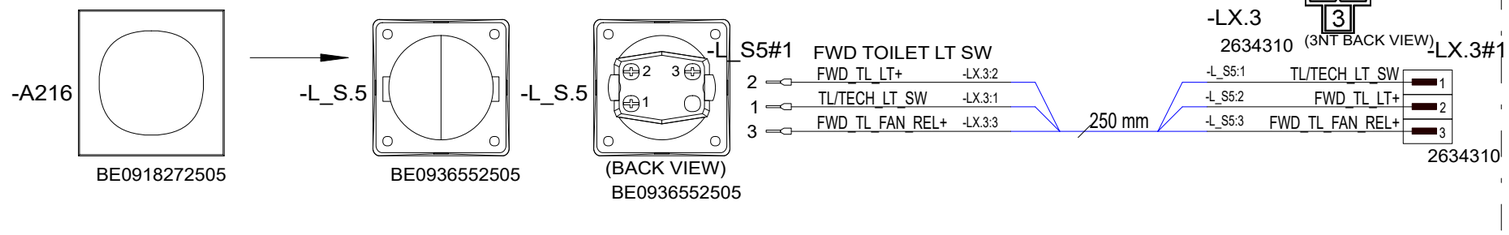

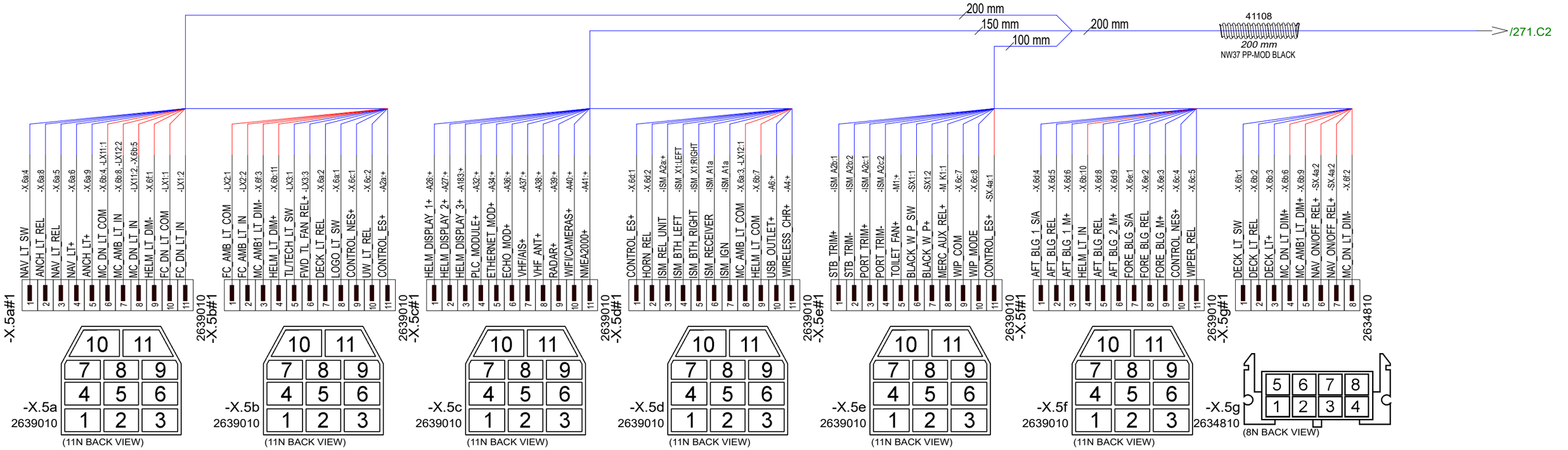

26.5.2023	PF	B1: 2004274; INTRODUCED DRAWING.	Date	26.5.2023	NAVIX	Axopar		37068
8.11.2023	PF/TuM	C2:2004890; NOT MODIFIED, 2005043; TUBES ADDED	Drawing by	TuM		Boat	Sub-product code	Product code / Project ID
			Sheet rev.	2		45	CONSOLE HARNESS	HL
Date of modification	Modified by	Description	Project rev.	C	Copyright by	Boat model	Title	Loc / 270 / 444 Sheet

2

-XG.3
2301
28042

-XG3-3#1 INPUT- -H60:- 170 mm
-XG3-4#1 INPUT- -A2a:-, -A6:-
-XG3-5#1 INPUT- -A26:- 150 mm
-XG3-6#1 INPUT- -A27:-
-XG3-7#1 INPUT- -A183:- 130 mm
-XG3-8#1 INPUT- -A32:-
-XG3-9#1 INPUT- -A4:-, -X.6e:11 110 mm
-XG3-10#1 INPUT- -A34:-
-XG3-11#1 INPUT- -SX1:3 90 mm
-XG3-12#1 INPUT- -A36:-

-XG3-13#1 INPUT- -A37:- 90 mm
-XG3-14#1 INPUT- -A38:-
-XG3-15#1 INPUT- -A39:- 110 mm
-XG3-16#1 INPUT- -A40:-
-XG3-17#1 INPUT- -A41:- 130 mm
-XG3-19#1 INPUT- -ISM_A1a
-XG3-20#1 INPUT- -ISM_A2a:- 150 mm
-XG3-21#1 INPUT- -M1:-
-XG3-2#1 INPUT- -X.9:2 170 mm
-XG3-22#1 INPUT- -X.6d:3

400 mm 22824 *400 mm* NW22 PP-MOD BLACK

/270.D8

300 mm 22823 *300 mm* NW17 PP-MOD BLACK

-M_K1#1 MERCURY AUX RELAY INPUT
MERC_AUX_REL+ -X.5e:8 1400 mm 21693 *1300 mm* NW4.5 PP-MOD BLACK

-A41#1 NMEA2000 BACKBONE
NMEA2000+ -X.5c:11
INPUT- -XG3-17:1 1100 mm 22821 *1000 mm* NW10 PP-MOD BLACK

800 mm 22820 *700 mm* NW8.5 PP-MOD BLACK
ETHERNET MODULE 1 -A34#1
-X.5c:5 ETHERNET_MOD+
-XG3-10:1 INPUT-

1200 mm 22822 *1100 mm* NW13 PP-MOD BLACK
VHF/AIS -A37#1
-X.5c:7 VHF/AIS+
-XG3-13:1 INPUT-

1300 mm 22821 *1200 mm* NW10 PP-MOD BLACK
RADAR -A39#1
-X.5c:9 RADAR+
-XG3-15:1 INPUT-

1500 mm 22820 *1400 mm* NW8.5 PP-MOD BLACK
ECHOSOUNDER MODULE -A36#1
-X.5c:6 ECHO_MOD+
-XG3-12:1 INPUT-

1400 mm 22823 *1400 mm* NW17 PP-MOD BLACK

800 mm 22822 *700 mm* NW13 PP-MOD BLACK
FWD TOILET AMB LT -H60#1
-LX3:2, -H59:+ FWD_TL_LT+
-H59:-, -XG3-3:1 INPUT-

1500 mm 22821 *1400 mm* NW10 PP-MOD BLACK
TOILET FAN -M1#1
-X.5e:5 TOILET_FAN+
-XG3-21:1 INPUT-

2200 mm 22820 *2100 mm* NW8.5 PP-MOD BLACK
FWD TOILET DOWN LT -H59#1
-H60:+ FWD_TL_LT+
-H60:- INPUT-

700 mm 22822 *600 mm* NW13 PP-MOD BLACK
-SX1#1
-X.5e:6 BLACK_W_P_SW
-X.5e:7 BLACK_W_P+
-XG3-11:1 INPUT-
-SX1 2635310 (3UT BACK VIEW)
2635310

600 mm 41108 *600 mm* NW37 PP-MOD BLACK

300 mm 41107 *300 mm* NW29 PP-MOD BLACK
/272.D1

1100 mm 22820 *1000 mm* NW8.5 PP-MOD BLACK
PLC MODULE 1 -A32#1
-X.5c:4 PLC_MODULE+
-XG3-8:1 INPUT-

1200 mm 22820 *1100 mm* NW8.5 PP-MOD BLACK
VHF ANTENNA UNIT -A38#1
-X.5c:8 VHF_ANT+
-XG3-14:1 INPUT-

1100 mm 22821 *1000 mm* NW10 PP-MOD BLACK
WIFI ROUTER -A40#1
-X.5c:10 WIFI/CAMERAS+
-XG3-16:1 INPUT-

200 mm 22823 *200 mm* NW17 PP-MOD BLACK

300 mm 22821 *200 mm* NW10 PP-MOD BLACK
-X.5a:10 FC_DN_LT_COM
-X.5a:11 FC_DN_LT_IN
-LX1#1
-LX1 (2UT BACK VIEW)

300 mm 22822 *200 mm* NW13 PP-MOD BLACK
-X.5b:1 FC_AMB_LT_COM
-X.5b:2 FC_AMB_LT_IN
2637810
-LX2#1
-LX2 2637810 (2UT BACK VIEW)

300 mm 22821 *200 mm* NW10 PP-MOD BLACK
-X.5b:5 TL/TECH_LT_SW
-H60:+ FWD_TL_LT+
-X.5b:6 FWD_TL_FAN_REL+
-LX3#1
-LX3 2635310 (3UT BACK VIEW)

-ISM_X1#1 ISOTTA THRUSTER OUT
LEFT ISM_BTH_LEFT -X.5d:4
RIGHT ISM_BTH_RIGHT -X.5d:5
400 mm 27041 *300 mm* NW7.5 PP-MOD BLACK

-ISM_A1a#1 ISM RECEIVER: PWR
ISM_RECEIVER -X.5d:6
ISM_IGN -X.5d:7
INPUT- -XG3-19:1 100 mm

-ISM_A1b#1 ISM BOW TH C SW FEED
ISM_BOW_TH_C -X.6e:4
ISM_B_TH_SW_L+ -X.6e:6 100 mm

-ISM_A1c#1 ISM NEUTRAL SAFE. SW
TRIM_IG_KEY -IG_X.1:4 100 mm

300 mm 22822 *300 mm* NW13 PP-MOD BLACK

-ISM_A2a#1 ISM RELAY BOX: PWR
ISM_REL_UNIT -X.5d:3
INPUT- -XG3-20:1 100 mm

300 mm 22822 *300 mm* NW13 PP-MOD BLACK

-ISM_A2b#1 ISM RELAY BOX: STB TRIM
-ISM_A2b DT04-2P 16461 16467 W2P DT04-2P
STB_TRIM+ -X.5e:1
STB_TRIM- -X.5e:2 100 mm

-ISM_A2c#1 ISM RELAY BOX: PORT TRIM
-ISM_A2c DT04-2P 16461 16467 W2P DT04-2P
PORT_TRIM+ -X.5e:3
PORT_TRIM- -X.5e:4 100 mm

-LX11 2637810 (2UT BACK VIEW)
-LX11#1
MC_DN_LT_COM -X.5a:6
MC_DN_LT_IN -X.5a:8
2637810

-LX12 2637810 (2UT BACK VIEW)
-LX12#1
MC_AMB_LT_COM -X.5d:8
MC_AMB_LT_IN -X.5a:7
2637810

200 mm 22824 *200 mm* NW22 PP-MOD BLACK

300 mm 22821 *200 mm* NW10 PP-MOD BLACK
300 mm 22821 *200 mm* NW10 PP-MOD BLACK

26.5.2023	PF	B1: 2004274; INTRODUCED DRAWING.	Date	26.5.2023	NAVIX	Axopar	37068
8.11.2023	PF/TuM	C2:2004890; NOT MODIFIED, 2005043; TUBES ADDED	Drawing by	TuM		Boat	Sub-product code / Product code / Project ID
			Sheet rev.	2		45	CONSOLE HARNESS / HL
Date of modification	Modified by	Description	Project rev.	C	Copyright by	Boat model	Title / Loc / 271/ 444 Sheet

3

/271.D8

USED ONLY WITH
LIGHT PACKAGE VERSION.

-X.6f#1
2634410 (4N BACK VIEW)

1	HELM_LT_DIM-	-X.5a:9
2	MC_DN_LT_DIM-	-X.5g:8
3	MC_AMB1_LT_DIM-	X.5b:3
4		

2634410

100 mm

-X.6a#1
2639010

-X.5b:8, -X.9:1	LOGO_LT_SW	1
-X.5b:7	DECK_LT_REL	2
-X.5d:8	MC_AMB_LT_COM	3
-X.5a:1	NAV_LT_SW	4
-X.5a:3	NAV_LT_REL	5
-X.5a:4	NAV_LT+	6
		7
-X.5a:2	ANCH_LT_REL	8
-X.5a:5	ANCH_LT+	9
		10
-SX.4b:1	SW_INPUT-	11

-X.6a#1
2639010
(11N BACK VIEW)

-X.6b#1
2639010

-X.5g:1	DECK_LT_SW	1
-X.5g:2	DECK_LT_REL	2
-X.5g:3	DECK_LT+	3
-X.5a:6	MC_DN_LT_COM	4
-X.5a:8	MC_DN_LT_IN	5
-X.5g:4	MC_DN_LT_DIM+	6
-X.5d:9	HELM_LT_COM	7
-X.5a:7	MC_AMB_LT_IN	8
-X.5g:5	MC_AMB1_LT_DIM+	9
-X.5f:4	HELM_LT_IN	10
-X.5b:4	HELM_LT_DIM+	11

-X.6b#1
2639010
(11N BACK VIEW)

-X.6c#1
2639010

-X.5b:9	CONTROL_NES+	1
-X.5b:10	UW_LT_REL	2
		3
-X.5f:10	CONTROL_NES+	4
-X.5f:11	WIPER_REL	5
		6
-X.5e:9	WIP_COM	7
-X.5e:10	WIP_MODE	8
		9
		10
		11

-X.6c#1
2639010
(11N BACK VIEW)

-X.6d#1
2639010

-X.5d:1	CONTROL_ES+	1
-X.5d:2	HORN_REL	2
-XG3-22:1	INPUT-	3
-X.5f:1	AFT_BLG_1_S/A	4
-X.5f:2	AFT_BLG_REL	5
-X.5f:3	AFT_BLG_1_M+	6
		7
-X.5f:5	AFT_BLG_REL	8
-X.5f:6	AFT_BLG_2_M+	9
		10
		11

-X.6d#1
2639010
(11N BACK VIEW)

-X.6e#1
2639010

-X.5f:7	FORE_BLG_S/A	1
-X.5f:8	FORE_BLG_REL	2
-X.5f:9	FORE_BLG_M+	3
-ISM_A1b	ISM_BOW_TH_C	4
		5
-ISM_A1b	ISM_B_TH_SW_L+	6
		7
		8
		9
-X.9:3	DIM_COM-	10
-XG3-9:1	INPUT-	11

-X.6e#1
2639010
(11N BACK VIEW)

200 mm — 22824 — 200 mm — NW22 PP-MOD BLACK

1500 mm — 22822 — 1400 mm — NW13 PP-MOD BLACK
HELM DISPLAY 1 -A26#1
-X.5c:1 HELM_DISPLAY_1+ +
-XG3-5:1 INPUT- -

1300 mm — 22822 — 1200 mm — NW13 PP-MOD BLACK
HELM DISPLAY 2 -A27#1
-X.5c:2 HELM_DISPLAY_2+ +
-XG3-6:1 INPUT- -

1000 mm — 22822 — 900 mm — NW13 PP-MOD BLACK
HELM DISPLAY 3 -A183#1
-X.5c:3 HELM_DISPLAY_3+ +
-XG3-7:1 INPUT- -

700 mm — 22823 — 700 mm — NW17 PP-MOD BLACK

1300 mm — 22820 — 1200 mm — NW8.5 PP-MOD BLACK
SEARCH LT CTRL: PWR -A2a#1
-X.5b:11 CONTROL_ES+ +
-XG3-4:1 INPUT- -

1400 mm — 22820 — 1300 mm — NW8.5 PP-MOD BLACK
WIRELESS CHR MAIN CABIN -A4#1
-X.5d:11 WIRELESS_CHR+ +
-XG3-9:1 INPUT- -

900 mm — 22821 — 800 mm — NW10 PP-MOD BLACK
HELM USB OUTLET -A6#1
-X.5d:10 USB_OUTLET+ +
-XG3-4:1 INPUT- -

300 mm — 22821 — 200 mm — NW10 PP-MOD BLACK
-X.9#1
-X.6a:1 LOGO_LT_SW 1
-XG3-2:1 INPUT- 2
-X.6e:10 DIM_COM- 3
-X.9 2634310 (3NT BACK VIEW)
2634310

300 mm — 22821 — 200 mm — NW10 PP-MOD BLACK
IGN DIODE SET -IG_X.1#1
-IG1:1 PRT_TRIM_IG_KEY 1
-IG2:1 MID_TRIM_IG_KEY 2
-IG3:1 STB_TRIM_IG_KEY 3
-ISM_A1c TRIM_IG_KEY 4
-IG_X.1 2634410 (4N BACK VIEW)
2634410

1000 mm — 21693 — 900 mm — NW4.5 PP-MOD BLACK
PRT ENG TRIM IG KEY
-IG_X.1:1 PRT_TRIM_IG_KEY 1
-IG1#1

1000 mm — 21693 — 900 mm — NW4.5 PP-MOD BLACK
MID ENG TRIM IG KEY
-IG_X.1:2 MID_TRIM_IG_KEY 1
-IG2#1

1000 mm — 21693 — 900 mm — NW4.5 PP-MOD BLACK
STB ENG TRIM IG KEY
-IG_X.1:3 STB_TRIM_IG_KEY 1
-IG3#1

CONNECT TO IG_X.1

-SX.4a#1
-SX.4a#1 2634210 (2N BACK VIEW)
2634210

1	CONTROL_ES+	-X.5e:11
2	NAV_ON/OFF_REL+	-X.5g:6, -X.5g:7

1000 mm — 22821 — 900 mm — NW10 PP-MOD BLACK

-SX.4b#1
-SX.4b#1 2634110 (1N BACK VIEW)
2634110

1	SW_INPUT-	-X.6a:11

-IG_X1#1
-IG_X1 2635410 (4U BACK VIEW)
2635410

1	PRT_TRIM_IG_KEY	-D6:1	WITH SHRINK TUBE
2	MID_TRIM_IG_KEY	-D7:1	WITH SHRINK TUBE
3	STB_TRIM_IG_KEY	-D8:1	WITH SHRINK TUBE
4	TRIM_IG_KEY	-D6:2, -D8:2, -D7:2	

-D8#1 P600G 6A 1 2
-D7#1 P600G 6A 1 2
-D6#1 P600G 6A 1 2

26.5.2023	PF	B1: 2004274; INTRODUCED DRAWING.	Date	7.3.2024		Axopar		37068	
7.3.2024	PF/TuM	C2:2004890; NOT MODIFIED, 2005043; TUBES ADDED	Drawing by	TuM	NAVIX	Boat	Sub-product code	Product code	Project ID
			Sheet rev.	2		45	CONSOLE HARNESS	HL	272 / 444
Date of modification	Modified by	Description	Project rev.	C	Copyright by	Boat model	Title	Loc	Sheet

SPLIT TUBE IF NECESSARY

TAPE SPLITTED TUBE EVERY 200 mm

200 mm

NOTICE!
VERIFY THAT ALL CABLES HAVE MARKINGS
SHOWN IN EXAMPLE BELOW.

EXEMPTION:
ALL <500mm WIRES AND BLACK WIRES
THIS MARKING IS NOT NEEDED.

MARKING

R2 ISO 6722 100V AWG16 +100 C

CABLE

EXAMPLE: RED 1,5mm2 WIRE MARKINGS.

-X.3a#1 2634310 (3NT BACK VIEW)
1 NAV_LT+ -H4:+
2 NAV_LT+ -H5:+
3 ANCH_LT+ -H1:+

-X.3b#1 2637710 (2NT BACK VIEW)
1 HELM_LT_DIM+ -RH_X.1:1
2 HELM_LT_DIM- -RH_X.1:2

-X.3c#1 2637710 (2NT BACK VIEW)
1 MC_DN_LT_DIM+ -RH_X.3:1, -RH_X.2:1
2 MC_DN_LT_DIM- -RH_X.2:2, -RH_X.3:2

-X.3d#1 2634310 (3NT BACK VIEW)
2 LOGO_LT+ -A30:+, -A31:+
3 SEARCH_LT+ -H61:+

-X.3e#1 2634310 (3NT BACK VIEW)
1 WIFI/CAMERAS+ -A184:+, -A185:+
2 DECK_LT+ -H26:+
3 CO_MONITOR+ -A10:+

-X.3f#1 -X.3f 2634310 (3NT BACK VIEW)
1 MC_AMB1_LT_DIM+ -H40:+
2 MC_AMB2_LT_DIM+ -H41:+
3 MC_AMB3_LT_DIM+ -H42:+

-X.3g#1 -X.3g 2634310 (3NT BACK VIEW)
1 MC_AMB1_LT_DIM- -H40:-
2 MC_AMB2_LT_DIM- -H41:-
3 MC_AMB3_LT_DIM- -H42:-

100 mm

1100 mm — 41107 1100 mm NW29 PP-MOD BLACK
1000 mm — 41107 1000 mm NW29 PP-MOD BLACK — />274.D1

MAIN CB AMB LT ROOF -H40#1
900 mm — 22822 800 mm NW13 PP-MOD BLACK
-X.3f:1 MC_AMB1_LT_DIM+ +
-X.3g:1 MC_AMB1_LT_DIM- -
BS

-RH_X.3#1
600 mm — 22820 500 mm NW8.5 PP-MOD BLACK
-X.3c:1 MC_DN_LT_DIM+ 1
-X.3c:2 MC_DN_LT_DIM- 2
-RH_X.3#1 2637710 (2NT BACK VIEW)
2 Connected 2
1 (CONNECT TO RH_X3)

DECK LT ROOD PORT -H26#1
700 mm — 22821 600 mm NW10 PP-MOD BLACK
-H27:+, -X.3e:2 DECK_LT+ +
-H27:-, -XG4-17:1 INPUT- -
BS

LOGO LT. PORT -A30#1
700 mm — 22820 600 mm NW8.5 PP-MOD BLACK
-X.3d:2 LOGO_LT+ +
-XG4-8:1 INPUT- -

150 mm
700 mm — 22825 700 mm NW26 PP-MOD BLACK
4000 mm — 41107 4000 mm NW29 PP-MOD BLACK

1700 mm — 22824 1700 mm NW22 PP-MOD BLACK
2100 mm — 22824 2100 mm NW22 PP-MOD BLACK — />275.D1

-X.3i#1 2637710 (2NT BACK VIEW)
1 ROOF_H_FWD+ -A15a:+
2 ROOF_H_AFT+ -A17a:+

-X.3j#1 -X.3j 2634310 (3NT BACK VIEW)
1 RH_FWD_C- -A15b:BL
2 RH_FWD_CL -A15b:RD
3 RH_FWD_OP -A15b:BN

-RH_X.2#1
800 mm — 22820 700 mm NW8.5 PP-MOD BLACK
-X.3c:1 MC_DN_LT_DIM+ 1
-X.3c:2 MC_DN_LT_DIM- 2
-RH_X.2#1 2637710 (2NT BACK VIEW)
2 Connected 1
1 (CONNECT TO RH_X2)

22823 — NW17 PP-MOD BLACK 700 mm

ROOF H. NEG. CONNECTION -XG5-1b#1
800 mm -XG4-1:1 INPUT- 8
50/8

MAIN CB AMB LT ROOF -H41#1
1900 mm — 22821 1800 mm NW10 PP-MOD BLACK
-X.3f:2 MC_AMB2_LT_DIM+ +
-X.3g:2 MC_AMB2_LT_DIM- -
BS

-X.3k#1 -X.3k 2634310 (3NT BACK VIEW)
1 RH_AFT_C- -A17b:BL
2 RH_AFT_CL -A17b:RD
3 RH_AFT_OP -A17b:BN

200 mm

-X.3m#1 2637710 (2NT BACK VIEW)
1 HORN+ -HN_X1
2 HORN+ -HN_X1

-X.3n#1 2634410 (4N BACK VIEW)
1 WIP_PRT_F+ -M25
2 WIP_PRT_P+ -M25
3 WIP_STB_F+ -M26
4 WIP_STB_P+ -M26

250 mm

ROOF H FWD: POWER -A15a#1
200 mm — 22823 4000 mm NW17 PP-MOD BLACK
-X.3i:1 ROOF_H_FWD+ +
-XG4-15:1 INPUT- -

ROOF H FWD: CONTROLS -A15b#1
200 mm
-A16:BN, -X.3j:3 RH_FWD_OP BN
-A16:BL, -X.3j:1 RH_FWD_C- BL
-A16:RD, -X.3j:2 RH_FWD_CL RD

9.5.2023	RK	B1: 2004274; INTRODUCED DRAWING	Date	8.5.2023	NAVIX	Axopar	
7.11.2023	PF/TuM	C2: 2004890; Added light harness (RH_X2 interf.), removed spkr cables; 2005043; Tubing added.	Drawing by	TuM		Boat	Sub-product code: 37069 Product code; Project ID
			Sheet rev.	2		45	MAIN CABIN ROOF HARNESS
Date of modification	Modified by	Description	Project rev.	C	Copyright by	Boat model	Title; HL; Loc; 273 / 444 Sheet

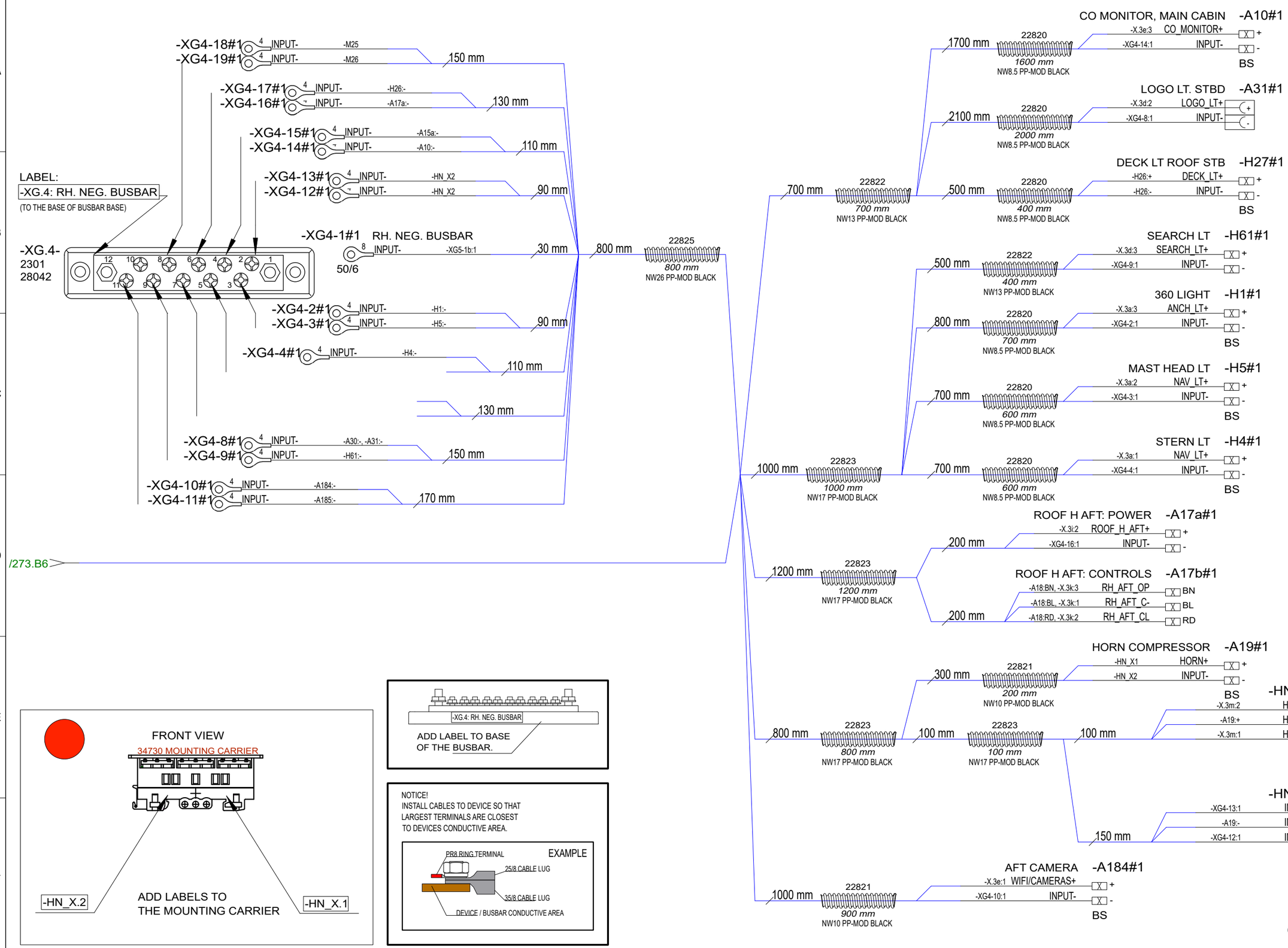

9.5.2023	RK	B1: 2004274; INTRODUCED DRAWING	Date	8.5.2023	NAVIX	Axopar	
7.11.2023	PF/TuM	C2: 2004890; Added light harness (RH_X2 interf.), removed spkr cables; 2005043; Tubing added.	Drawing by	TuM		Boat	Sub-product code: 37069 Product code; Project ID
			Sheet rev.	2		45	MAIN CABIN ROOF HARNESS
Date of modification	Modified by	Description	Project rev.	C	Copyright by	Boat model	Title; HL; Loc; 274 / 444 Sheet

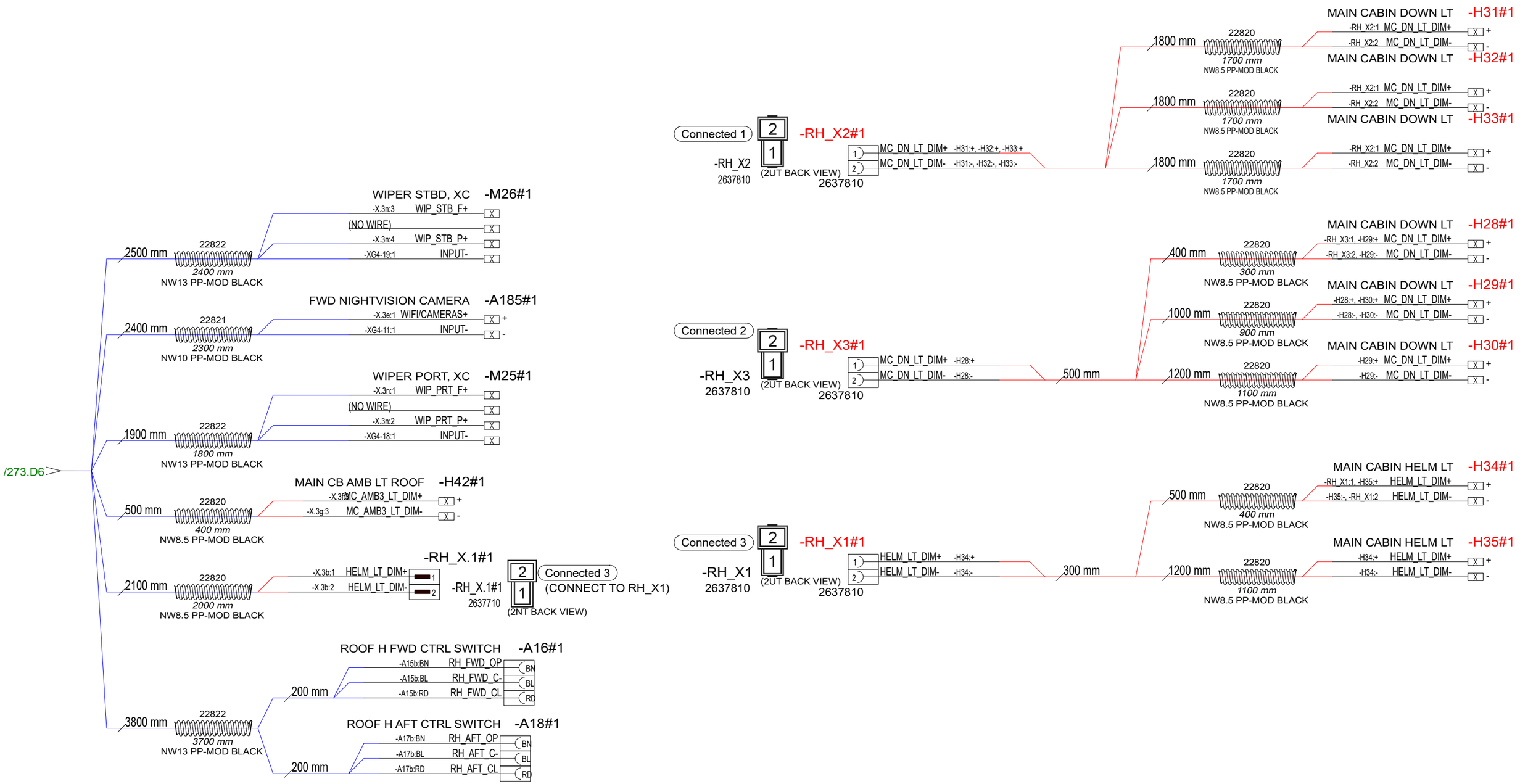

9.5.2023	RK	B1: 2004274; INTRODUCED DRAWING.	Date	7.3.2024	Axopar		37069	
7.11.2023	PF/TuM	C2: 2004890; Added light harness (RH_X2 interf.), removed spkr cables; 2005043; Tubing added.	Drawing by	TuM	Boat	Sub-product code	Product code	Project ID
			Sheet rev.	2	45	MAIN CABIN ROOF HARNESS	HL	275 / 444
Date of modification	Modified by	Description	Project rev.	C	Boat model	Title	Loc	Sheet

NAVIX
Copyright by

NOTICE!
VERIFY THAT ALL CABLES HAVE MARKINGS
SHOWN IN EXAMPLE BELOW.

EXEMPTION:
ALL <500mm WIRES AND BLACK WIRES
THIS MARKING IS NOT NEEDED.

MARKING
R2 ISO 6722 100V AWG16 +100 C
CABLE

EXAMPLE: RED 1,5mm2 WIRE MARKINGS.

SPLIT TUBE IF NECESSARY

TAPE SPLITTED TUBE EVERY 200 mm

-H104#1 CABIN STAIRS AMB LT
+ FC_AMB1_LT_DIM+ X.4a:6, -H103:+
- FC_AMB1_LT_DIM- X.4d:3, -H103:-
2000 mm
22821 1900 mm NW10 PP-MOD BLACK

-X.4a#1
2639010
(11N BACK VIEW)
1 FC_DN_LT_COM -LX4:1
2 FC_DN_LT_IN -LX4:2
3 FC_AMB_LT_COM -LX5:1
4 FC_DN_LT_DIM+ -H45:+
5 FC_DN_LT_DIM+ -H49:+
6 FC_AMB1_LT_DIM+ -H104:+
7 FC_AMB1_LT_DIM+ -H58:+
8 FC_AMB_LT_IN -LX5:2
9 FC_AMB1_LT_DIM- -H58:-
10 FC_DN_LT_DIM- -H49:-
11 FC_DN_LT_DIM- -H45:-
2639010

-X.4c#1
2634810
(8N BACK VIEW)
1 CO_MONITOR+ -A11:+
2 WIP_PRT_F+ -M27
3 WIP_PRT_P+ -M27
4 WIP_STB_F+ -M28
5 WIP_STB_P+ -M28
6 INPUT- -M27
7 INPUT- -M28
8 INPUT- -A11:-
2634810

-X.4d#1
2634610 (6N BACK VIEW)
1 FC_LT_DIM_PWR -H106:+, -H105:+
2 INPUT- -H105:-, -H106:-
3 FC_AMB1_LT_DIM- -H104:-
4 FC_AMB2_LT_DIM+ -H102:+
5 FC_AMB2_LT_DIM- -H102:-
6
2634610

-H103#1 CABIN PORT AMB LT
+ FC_AMB1_LT_DIM+ -H104:+
- FC_AMB1_LT_DIM- -H104:-
400 mm 22820 300 mm NW8.5 PP-MOD BLACK

3000 mm 22824 2800 mm NW22 PP-MOD BLACK
600 mm 22824 600 mm NW22 PP-MOD BLACK

500 mm 22821 400 mm NW10 PP-MOD BLACK
-X.4a:1 FC_DN_LT_COM
-X.4a:2 FC_DN_LT_IN
-LX4#1
-LX4#1 2637810 (2UT BACK VIEW)

1100 mm 22823 1100 mm NW17 PP-MOD BLACK
800 mm 22823 800 mm NW17 PP-MOD BLACK
800 mm 22823 800 mm NW17 PP-MOD BLACK

700 mm 22821 600 mm NW10 PP-MOD BLACK
WIPER PORT, XC -M27#1
-X.4c:2 WIP_PRT_F+
(NO WIRE)
-X.4c:3 WIP_PRT_P+
-X.4c:6 INPUT-

400 mm 22821 300 mm NW10 PP-MOD BLACK
FWD CABIN DOWN LT -H49#1
-X.4a:5, -H52:+ FC_DN_LT_DIM+
-X.4a:10, -H52:- FC_DN_LT_DIM-

400 mm 22820 300 mm NW8.5 PP-MOD BLACK
FWD CABIN DOWN LT -H52#1
-H49:+ FC_DN_LT_DIM+
-H49:- FC_DN_LT_DIM-

900 mm 22820 800 mm NW8.5 PP-MOD BLACK
CO MONITOR, FWD CABIN -A11#1
-X.4c:1 CO_MONITOR+
-X.4c:8 INPUT-

2200 mm 22820 2100 mm NW8.5 PP-MOD BLACK
FWD CABIN AMB LT -H53#1
-H58:+ FC_AMB1_LT_DIM+
-H58:- FC_AMB1_LT_DIM-

700 mm 22821 600 mm NW10 PP-MOD BLACK
WIPER STBD, XC -M28#1
-X.4c:4 WIP_STB_F+
(NO WIRE)
-X.4c:5 WIP_STB_P+
-X.4c:7 INPUT-

500 mm 22822 400 mm NW13 PP-MOD BLACK
-X.4a:3 FC_AMB_LT_COM
-X.4a:8 FC_AMB_LT_IN
-LX5#1
-LX5#1 2637810 (2UT BACK VIEW)

400 mm 22820 300 mm NW8.5 PP-MOD BLACK
FWD CABIN AMB LT -H102#1
-X.4d:4 FC_AMB2_LT_DIM+
-X.4d:5 FC_AMB2_LT_DIM-

1000 mm 22823 1000 mm NW17 PP-MOD BLACK
350 mm 22820 250 mm NW8.5 PP-MOD BLACK
READ LT PRT -H105#1
-X.4d:1 FC_LT_DIM_PWR
-X.4d:2 INPUT-

700 mm 22823 700 mm NW17 PP-MOD BLACK
1400 mm 22821 1400 mm NW10 PP-MOD BLACK

300 mm 22820 200 mm NW8.5 PP-MOD BLACK
FWD CABIN DOWN LT -H47#1
-H45:+ FC_DN_LT_DIM+
-H45:- FC_DN_LT_DIM-

1300 mm 22820 1200 mm NW8.5 PP-MOD BLACK
READ LT STB -H106#1
-X.4d:1 FC_LT_DIM_PWR
-X.4d:2 INPUT-

700 mm 22822 600 mm NW13 PP-MOD BLACK
FWD CABIN AMB LT -H58#1
-H53:+, -X.4a:7 FC_AMB1_LT_DIM+
-H53:-, -X.4a:9 FC_AMB1_LT_DIM-

500 mm 22821 400 mm NW10 PP-MOD BLACK
FWD CABIN DOWN LT -H45#1
-X.4a:4, -H47:+ FC_DN_LT_DIM+
-H47:-, -X.4a:11 FC_DN_LT_DIM-

3.5.2023	RK	B1: 2004274; INTRODUCED DRAWING	Date	2.5.2023	Axopar		37070	
17.11.2023	PF/TuM	C2: 2004890; Changes to lights, added X.4d, length changes; 2005043; Tubes added.	Drawing by	TuM	Boat	Sub-product code	Product code	Project ID
			Sheet rev.	2	45	FRONT CABIN ROOF LINER HARNESS	HL	276 / 444
Date of modification	Modified by	Description	Project rev.	C	Boat model	Title	Loc	Sheet

NAVIX
Copyright by

NOTICE!
VERIFY THAT ALL CABLES HAVE MARKINGS
SHOWN IN EXAMPLE BELOW.

EXEMPTION:
ALL <500mm WIRES AND BLACK WIRES
THIS MARKING IS NOT NEEDED.

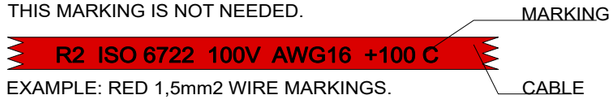

EXAMPLE: RED 1,5mm2 WIRE MARKINGS.

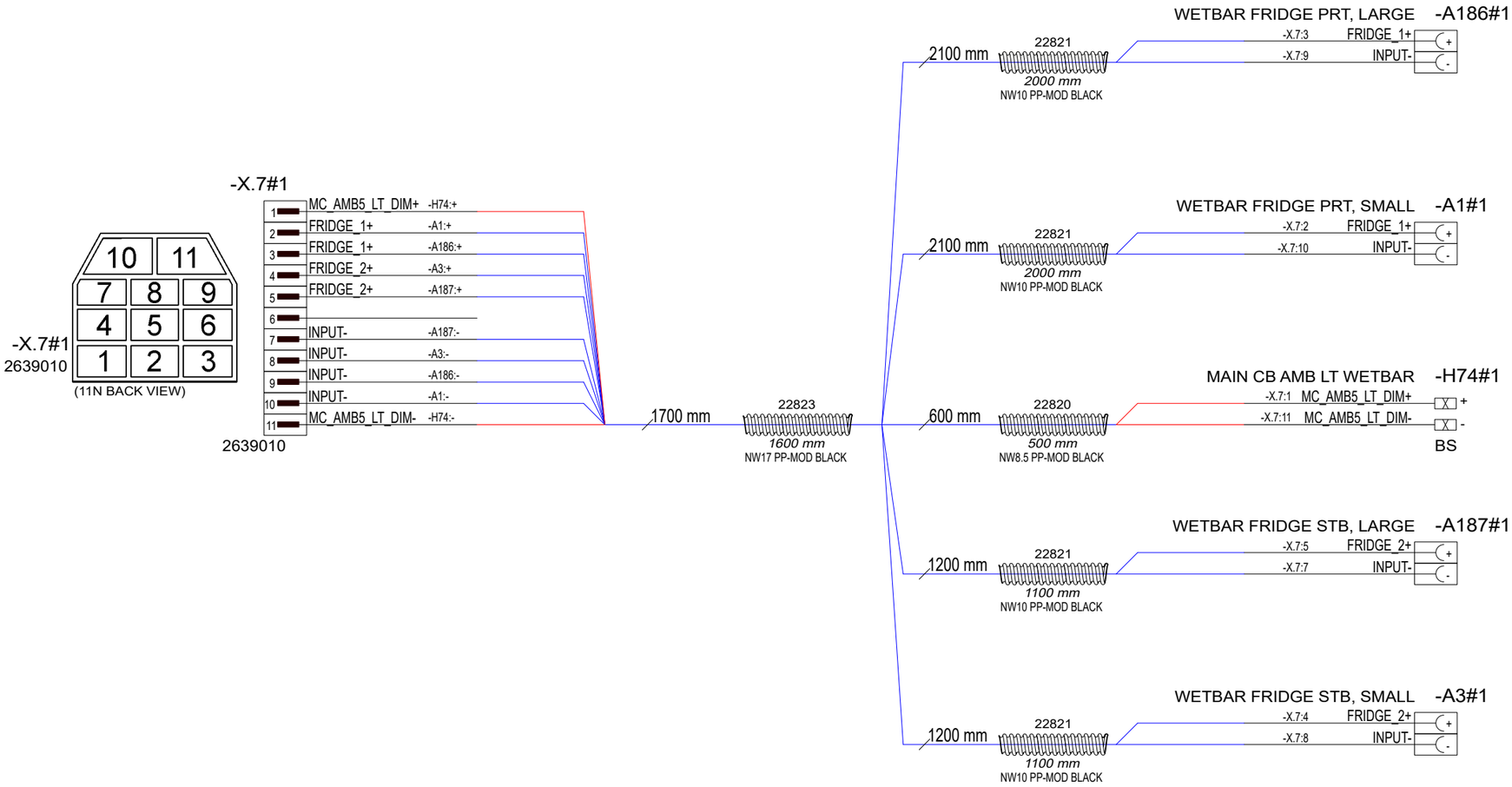

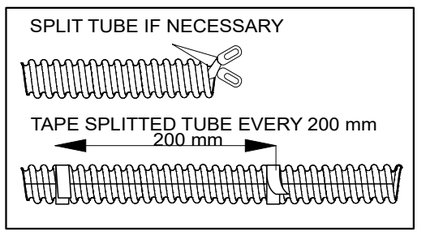

Date of modification	Modified by	Description
5.5.2023	RK	B1: 2004274; INTRODUCED DRAWING
5.3.2024	TuM	C2: 2005043;TUBING ADDED.

Date	5.5.2023
Drawing by	TuM
Sheet rev.	2
Project rev.	C

Copyright by

NAVIX

Axopar		37071	
Boat	Sub-product code	Product code	Project ID
45	WETBAR HARNESS	HL	277 / 444
Boat model	Title	Loc	Sheet

NOTICE! CABLES WITH STICKER

FOR EXAMPLE

-G4a
SERVICE BT: +

NOTICE!
BATTERY CABLES NEED TO ADD MARKINGS
SHOWN IN EXAMPLE BELOW. PRINTED EVERY 120mm.

EXEMPTION:
ALL BLACK WIRES
THIS MARKING IS NOT NEEDED.

MARKING

RK90/115 750Vac/ 1000Vdc AWG0 GR90/115 C

CABLE

EXAMPLE: RED 50mm2 WIRE MARKINGS.

MARKING SHOWN ABOVE ONLY TO CABLES LISTED BELOW.

	EQUIVALENCY: mm2		AWG
LOOK FOR EQUIVALENT AWG SIZE FOR mm2 AND ADD THIS TO CABLE MARKINGS.	50 mm2	=	AWG0
	70 mm2	=	AWG2/0
	95 mm2	=	AWG3/0
FOR EXAMPLE: CABLE SIZE IS 70mm2 --> MARKING AWG2/0.	120 mm2	=	250 kcmil

PORT ENGINE CABLES

INSULATOR FOR BATTERY TERMINAL WITH BOLT RED

11067/456N9V02

-E_G.1a
227

-E_G1a#1 10 70/10	PORT START BT: +	PORT_START_BT+	-M_S1a:1	70 RED	22823 2050 mm NW17 PP-MOD BLACK	2150 mm	-E_G1a:1 PORT_START_BT+	PORT START MS: A -M_S1a#1 10 70/10
-ENG_X1a#1 8 70/8	ENGINE PORT: ENG+	PORT_ENG+	-M_S1b:1	70 RED	22823 1900 mm NW17 PP-MOD BLACK	2000 mm	-ENG_X1a:1 PORT_ENG+	PORT START MS: B -M_S1b#1 10 70/10
-ENG_X1b#1 8 70/8	ENGINE PORT: ENG-	PORT_ENG-	-E_G1b:1	70 YELLOW	22823 1900 mm NW17 PP-MOD BLACK	2000 mm	-ENG_X1b:1 PORT_ENG-	PORT START BT: - -E_G1b#1 10 70/10
-B1-2#1 10 70/10	MAIN DC NEG. BUSBAR	PORT_START_BT-	-E_G1c:1	70 YELLOW	22823 2900 mm NW17 PP-MOD BLACK	3000 mm	-B1-2:1 PORT_START_BT-	PORT START BT: - -E_G1c#1 10 70/10

INSULATOR FOR BATTERY TERMINAL WITH BOLT BLACK

-E_G.1b
228

11068/456N9V14

PORT ENGINE ALTERNATOR CHR CABLES

-D2a#1 8 70/8	PORT ENG. A. ISL: IN	PORT_ALT+	-M14c:1	70 RED	22823 2200 mm NW17 PP-MOD BLACK	2300 mm	-D2a:1 PORT_ALT+	ENGINE PORT: ALT -M14c#1 8 70/8
-D2b#1 8 70/8	PORT ENG. A. ISL: 1 OUT	PT_ALT_PT_ST+	-AL_F1b:1	70 RED	22823 1000 mm NW17 PP-MOD BLACK	1100 mm	-D2b:1 PT_ALT_PT_ST+	PORT ENG DC ALTERNATOR: 2 -AL_F1b#1 8 70/8

INCLUDED:

-ENG_X.1#1
V4100

LABEL:
ENG_X.1: PORT ENG.
JUNCTION BOX

Date of modification	Modified by	Description					
14.4.2023	TuM	B1: 2004274; INRODUCED DRAWING.	Date	12.4.2023	Axopar		37072
9.11.2023	PF/TuM	C2: 2004890; Lenghts changed, alt. cables ->70mm2; 2005043; Tubing added.	Drawing by	TuM	Boat	Sub-product code	Product code / Project ID
			Sheet rev.	2	45	ENGINE CABLE SET	HL
			Project rev.	C	Boat model	Title	Loc / 278 / 444 Sheet

NAVIX — Copyright by

NOTICE! CABLES WITH STICKER

FOR EXAMPLE

-G4a
SERVICE BT: +

NOTICE!
BATTERY CABLES NEED TO ADD MARKINGS
SHOWN IN EXAMPLE BELOW. PRINTED EVERY 120mm.

EXEMPTION:
ALL BLACK WIRES
THIS MARKING IS NOT NEEDED.

MARKING

RK90/115 750Vac/ 1000Vdc AWG0 GR90/115 C

CABLE

EXAMPLE: RED 50mm2 WIRE MARKINGS.

MARKING SHOWN ABOVE ONLY TO CABLES LISTED BELOW.

	EQUIVALENCY: mm2		AWG
LOOK FOR EQUIVALENT AWG SIZE FOR mm2 AND ADD THIS TO CABLE MARKINGS.	50 mm2	=	AWG0
	70 mm2	=	AWG2/0
	95 mm2	=	AWG3/0
FOR EXAMPLE: CABLE SIZE IS 70mm2 --> MARKING AWG2/0.	120 mm2	=	250 kcmil

MID ENGINE CABLES

INSULATOR FOR BATTERY TERMINAL WITH BOLT RED

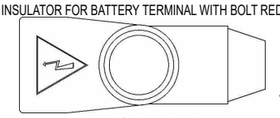

11067/456N9V02

-E_G.2a
227

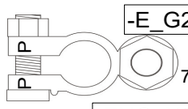

70/10

-E_G2a#1	MID START BT: +	10 MID_START_BT+	-M_S2a:1	70 RED	22823 2050 mm NW17 PP-MOD BLACK	2150 mm	-E_G2a:1 MID_START_BT+	10 MID START MS: A -M_S2a#1
-ENG_X2a#1	ENGINE MID: ENG+	8 MID_ENG+	-M_S2b:1	70 RED	22823 1500 mm NW17 PP-MOD BLACK	1600 mm	-ENG_X2a:1 MID_ENG+	10 MID START MS: B -M_S2b#1
-ENG_X2b#1	ENGINE MID: ENG-	8 MID_ENG-	-E_G2b:1	70 YELLOW	22823 1500 mm NW17 PP-MOD BLACK	1600 mm	-ENG_X2b:1 MID_ENG-	10 MID START BT: - -E_G2b#1
-B1-3#1	MAIN DC NEG. BUSBAR	10 MID_START_BT-	-E_G2c:1	70 YELLOW	22823 2900 mm NW17 PP-MOD BLACK	3000 mm	-B1-3:1 MID_START_BT-	10 MID START BT: - -E_G2c#1

70/8 70/8 70/10 70/10 70/10 70/10

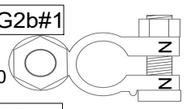

-E_G.2b
228

INSULATOR FOR BATTERY TERMINAL WITH BOLT BLACK

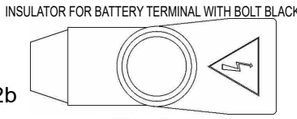

11068/456N9V14

MID ENGINE ALTERNATOR CHR CABLES

-D3a#1	MID ENG. A. ISL: IN	8 MID_ALT+	-M15c:1	70 RED	22823 2900 mm NW17 PP-MOD BLACK	3000 mm	-D3a:1 MID_ALT+	8 ENGINE MID: ALT -M15c#1
-D3b#1	MID ENG. A. ISL: 1 OUT	8 MD_ALT_MD_ST+	-AL_F2b:1	70 RED	22823 500 mm NW17 PP-MOD BLACK	600 mm	-D3b:1 MD_ALT_MD_ST+	8 MID ENG DC ALTERNATOR: 2 -AL_F2b#1

70/8 70/8 70/8 70/8

INCLUDED:

-ENG_X.2#1
V4100

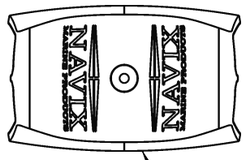

LABEL:
ENG_X.2: MID ENG. JUNCTION BOX

Date of modification	Modified by	Description						
14.4.2023	TuM	B1: 2004274; INRODUCED DRAWING.	Date	12.4.2023	NAVIX Copyright by	Axopar Boat	Sub-product code	37072 Product code / Project ID
9.11.2023	PF/TuM	C2: 2004890; Lenghts changed, alt. cables ->70mm2; 2005043; Tubing added.	Drawing by	TuM		45 Boat model	ENGINE CABLE SET Title	HL Loc
			Sheet rev.	2				279 / 444 Sheet
			Project rev.	C				

NOTICE! CABLES WITH STICKER

FOR EXAMPLE

-G4a
SERVICE BT: +

NOTICE!
BATTERY CABLES NEED TO ADD MARKINGS
SHOWN IN EXAMPLE BELOW. PRINTED EVERY 120mm.

EXEMPTION:
ALL BLACK WIRES
THIS MARKING IS NOT NEEDED.

MARKING

RK90/115 750Vac/ 1000Vdc AWG0 GR90/115 C

CABLE

EXAMPLE: RED 50mm2 WIRE MARKINGS.

MARKING SHOWN ABOVE ONLY TO CABLES LISTED BELOW.

	EQUIVALENCY: mm2		AWG
LOOK FOR EQUIVALENT AWG SIZE FOR mm2 AND ADD THIS TO CABLE MARKINGS.	50 mm2	=	AWG0
	70 mm2	=	AWG2/0
	95 mm2	=	AWG3/0
FOR EXAMPLE: CABLE SIZE IS 70mm2 --> MARKING AWG2/0.	120 mm2	=	250 kcmil

STBD ENGINE CABLES

INSULATOR FOR BATTERY TERMINAL WITH BOLT RED

11067/456N9V02

-E_G.3a
227

-E_G3a#1	PORT START BT: +	STBD_START_BT+ -M_S3a:1	70/10	70 RED	22823 2050 mm NW17 PP-MOD BLACK	2150 mm	PORT START MS: A -E_G3a:1 STBD_START_BT+	-M_S3a#1 70/10
-ENG_X3a#1	ENGINE STBD: ENG+	STBD_ENG+ -M_S3b:1	70/8	70 RED	22823 600 mm NW17 PP-MOD BLACK	700 mm	PORT START MS: B -ENG_X3a:1 STBD_ENG+	-M_S3b#1 70/10
-ENG_X3b#1	ENGINE STBD: ENG-	STBD_ENG- -E_G3b:1	70/8	70 YELLOW	22823 600 mm NW17 PP-MOD BLACK	700 mm	PORT START BT: - -ENG_X3b:1 STBD_ENG-	-E_G3b#1 70/10
-B1-4#1	MAIN DC NEG. BUSBAR	STBD_START_BT- -E_G3c:1	70/10	70 YELLOW	22823 2900 mm NW17 PP-MOD BLACK	3000 mm	PORT START BT: - -B1-4:1 STBD_START_BT-	-E_G3c#1 70/10

INSULATOR FOR BATTERY TERMINAL WITH BOLT BLACK

11068/456N9V14

-E_G.3b
228

STBD ENGINE ALTERNATOR CHR CABLES

-D4a#1	STBD ENG. A. ISL: IN	STBD_ALT+ -M16c:1	70/8	70 RED	22823 3700 mm NW17 PP-MOD BLACK	3800 mm	ENGINE STBD: ALT -D4a:1 STBD_ALT+	-M16c#1 70/8
-D4b#1	STBD ENG. A. ISL: 1 OUT	SB_ALT_SB_ST+ -AL_F3b:1	70/8	70 RED	22823 150 mm NW17 PP-MOD BLACK	250 mm	STBD ENG DC ALTERNATOR: 2 -D4b:1 SB_ALT_SB_ST+	-AL_F3b#1 70/8

INCLUDED:

-ENG_X.3#1

V4100

LABEL:
ENG_X.3: STDB ENG. JUNCTION BOX

Date of modification	Modified by	Description					
14.4.2023	TuM	B1: 2004274; INRODUCED DRAWING.	Date	12.4.2023	Axopar		37072
9.11.2023	PF/TuM	C2: 2004890; Lenghts changed, alt. cables ->70mm2; 2005043; Tubing added.	Drawing by	TuM	Boat	Sub-product code	Product code / Project ID
			Sheet rev.	2	45	ENGINE CABLE SET	HL
			Project rev.	C	Boat model	Title	Loc / 280 / 444 Sheet

Copyright by NAVIX

NOTICE! CABLES WITH STICKER

FOR EXAMPLE

-G4a
SERVICE BT: +

NOTICE!
BATTERY CABLES NEED TO ADD MARKINGS
SHOWN IN EXAMPLE BELOW. PRINTED EVERY 120mm.

EXEMPTION:
ALL BLACK WIRES
THIS MARKING IS NOT NEEDED.

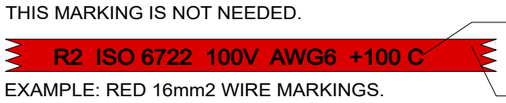

EXAMPLE: RED 16mm2 WIRE MARKINGS.

MARKING SHOWN ABOVE ONLY TO CABLES LISTED BELOW.

	EQUIVALENCY: mm2	AWG
LOOK FOR EQUIVALENT AWG SIZE FOR mm2 AND ADD THIS TO CABLE MARKINGS.	10 mm2	= AWG8
	16 mm2	= AWG6
FOR EXAMPLE: CABLE SIZE IS 25mm2 --> MARKING AWG3.	25 mm2	= AWG3
	35 mm2	= AWG2

ENGINE CHARGER DC CABLES

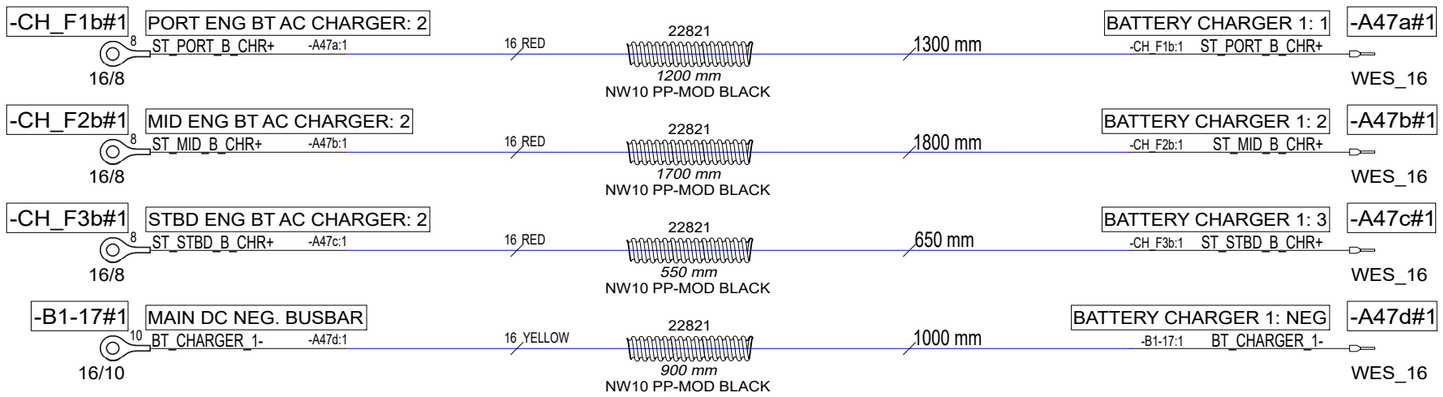

12.4.2023	TuM	B1: 2004274; INTRODUCED DRAWING.	Date	12.4.2023	Copyright by NAVIX	Axopar		37072	
9.11.2023	PF/TuM	C2: 2004890; Lenghts changed, alt. cables ->70mm2; 2005043; Tubing added.	Drawing by	TuM		Boat	Sub-product code	Product code	Project ID
			Sheet rev.	2		45	ENGINE CABLE SET	HL	281/ 444
Date of modification	Modified by	Description	Project rev.	C		Boat model	Title	Loc	Sheet

NOTICE! CABLES WITH STICKER

FOR EXAMPLE

-G4a
SERVICE BT: +

NOTICE!
BATTERY CABLES NEED TO ADD MARKINGS
SHOWN IN EXAMPLE BELOW. PRINTED EVERY 120mm.

EXEMPTION:
ALL BLACK WIRES
THIS MARKING IS NOT NEEDED.

MARKING

R2 ISO 6722 100V AWG6 +100 C

CABLE

EXAMPLE: RED 16mm2 WIRE MARKINGS.

MARKING SHOWN ABOVE ONLY TO CABLES LISTED BELOW.

	EQUIVALENCY: mm2	AWG
LOOK FOR EQUIVALENT AWG SIZE FOR mm2 AND ADD THIS TO CABLE MARKINGS.	10 mm2	= AWG8
	16 mm2	= AWG6
	25 mm2	= AWG3
FOR EXAMPLE: CABLE SIZE IS 25mm2 --> MARKING AWG3.	35 mm2	= AWG2

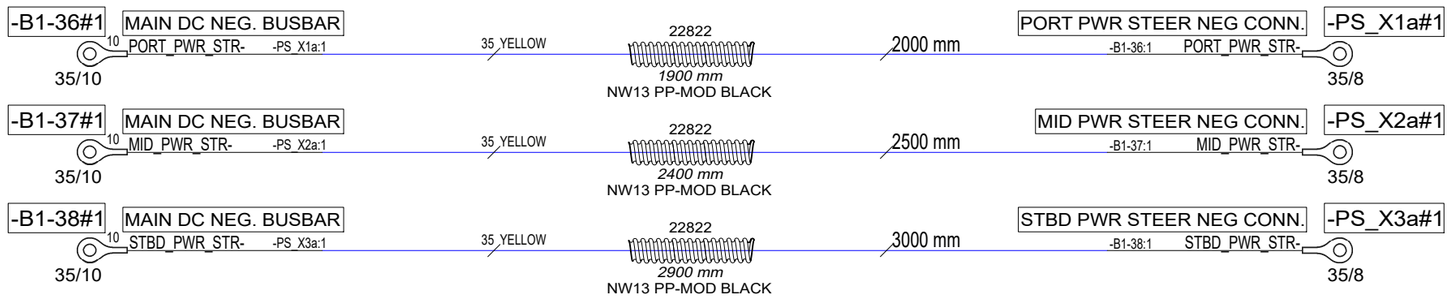

Date of modification	Modified by	Description
12.4.2023	TuM	B1: 2004274; INTRODUCED DRAWING.
15.3.2024	TuM	C2: 2005043; TUBING ADDED.

Date 12.4.2023
Drawing by TuM
Sheet rev. 2
Project rev. C

Copyright by

Boat: Axopar
Boat model: 45
Sub-product code:
Product code: 37073
Project ID:
Title: POWER STEER CABLES - JPO
HL:
Loc:
Sheet: 282 / 444

NOTICE! CABLES WITH STICKER

FOR EXAMPLE

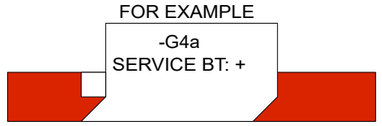

NOTICE!
BATTERY CABLES NEED TO ADD MARKINGS
SHOWN IN EXAMPLE BELOW. PRINTED EVERY 120mm.

EXEMPTION:
ALL BLACK WIRES
THIS MARKING IS NOT NEEDED.

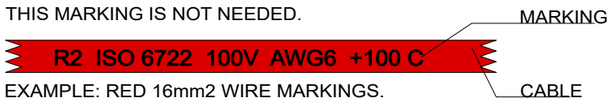

EXAMPLE: RED 16mm2 WIRE MARKINGS.

MARKING SHOWN ABOVE ONLY TO CABLES LISTED BELOW.

	EQUIVALENCY: mm2		AWG
LOOK FOR EQUIVALENT AWG SIZE FOR mm2 AND ADD THIS TO CABLE MARKINGS.	10 mm2	=	AWG8
	16 mm2	=	AWG6
	25 mm2	=	AWG3
FOR EXAMPLE: CABLE SIZE IS 25mm2 --> MARKING AWG3.	35 mm2	=	AWG2

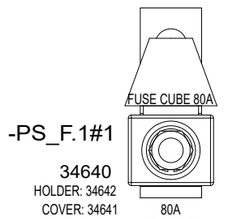

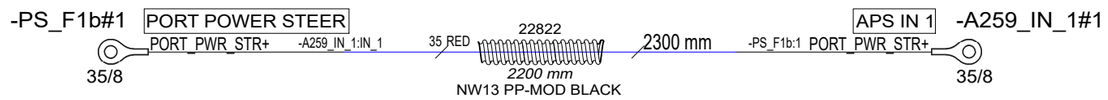

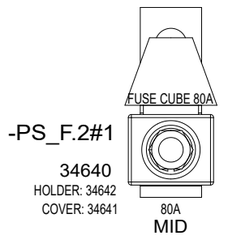

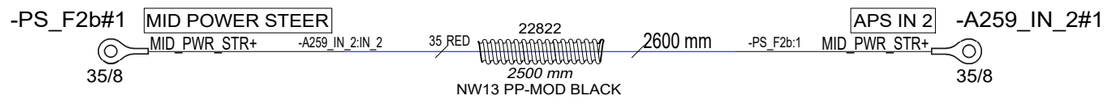

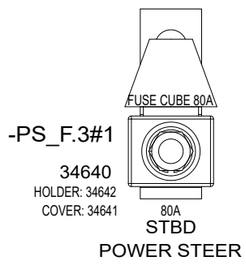

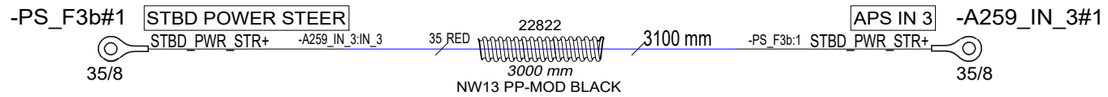

Date of modification	Modified by	Description
11.12.2023	PF/TuM	C1: 2004890; New product; 2005043 Tubing added.

Date	11.12.2023
Drawing by	PF
Sheet rev.	1
Project rev.	C

Copyright by

Axopar		37074	
Boat	Sub-product code	Product code	Project ID
45	POWER STEER CABLES - NO JPO	HL	283 / 444
Boat model	Title	Loc	Sheet

NOTICE! CABLES WITH STICKER

FOR EXAMPLE

-G4a
SERVICE BT: +

NOTE.
TOTAL LENGTHS OF POSITIVE
AND NEGATIVE CABLES MUST BE SAME
IN ALL SERVICE BATTERY SUPPLY CIRCUITS:
- SERVICE BT 1 CABLES
- SERVICE BT 2 CABLES
- SERVICE BT 3 CABLES
- SERVICE BT 4 CABLES

NOTICE!
BATTERY CABLES NEED TO ADD MARKINGS
SHOWN IN EXAMPLE BELOW. PRINTED EVERY 120mm.

EXEMPTION:
ALL BLACK WIRES
THIS MARKING IS NOT NEEDED.

EXAMPLE: RED 50mm2 WIRE MARKINGS.

MARKING SHOWN ABOVE ONLY TO CABLES LISTED BELOW.

LOOK FOR EQUIVALENT AWG SIZE FOR mm2
AND ADD THIS TO CABLE MARKINGS.

FOR EXAMPLE:
CABLE SIZE IS 70mm2 --> MARKING AWG2/0.

EQUIVALENCY:

mm2		AWG
50 mm2	=	AWG0
70 mm2	=	AWG2/0
95 mm2	=	AWG3/0
120 mm2	=	250 kcmil

SERVICE BT 1 CABLES (PORT)

INSULATOR FOR BATTERY TERMINAL WITH BOLT RED

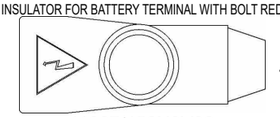

11067/456N9V02

-S_G.1a
227

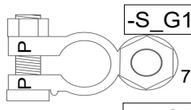

70/10

-S_G1a#1 — ESSENTIAL SERVICE BT 1: +
10 SERV_BT1+ -SM_F1a:1
70 RED
22823
1700 mm
NW17 PP-MOD BLACK
1800 mm
SERVICE MAIN 1: 1 -S_G1a:1 SERV_BT1+ 8 -SM_F1a#1
70/8

-M_S7a#1 — SERVICE MSU MAIN 1: 1
8 SERV_BT1_F+ -SM_F1b:1
70/8
70 RED
22823
8100 mm
NW17 PP-MOD BLACK
8200 mm
SERVICE MAIN 1: 2 -M_S7a:1 SERV_BT1_F+ 8 -SM_F1b#1
70/8

INSULATOR FOR BATTERY TERMINAL WITH BOLT BLACK

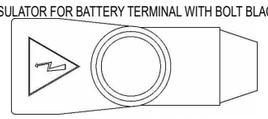

11068/456N9V14

-S_G.1b
228

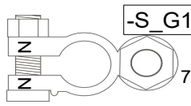

70/10

-S_G1b#1 — ESSENTIAL SERVICE BT 1: -
10 SERV_BT1_S- -SR_XG1a:1
70 YELLOW
22823
2400 mm
NW17 PP-MOD BLACK
2500 mm
SERV. BT NEG BUSBAR -S_G1b:1 SERV_BT1_S- 10 -SR_XG1a#1
70/10

SERVICE BT 2 CABLES (PORT)

INSULATOR FOR BATTERY TERMINAL WITH BOLT RED

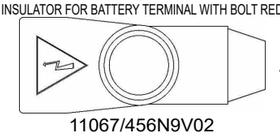

11067/456N9V02

-S_G.2a
227

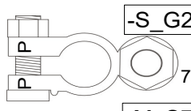

70/10

-S_G2a#1 — ESSENTIAL SERVICE BT 2: +
10 SERV_BT2+ -SM_F2a:1
70 RED
22823
1700 mm
NW17 PP-MOD BLACK
1800 mm
SERVICE MAIN 2: 1 -S_G2a:1 SERV_BT2+ 8 -SM_F2a#1
70/8

-M_S7b#1 — SERVICE MSU MAIN 2: 1
8 SERV_BT2_F+ -SM_F2b:1
70/8
70 RED
22823
8100 mm
NW17 PP-MOD BLACK
8200 mm
SERVICE MAIN 2: 2 -M_S7b:1 SERV_BT2_F+ 8 -SM_F2b#1
70/8

INSULATOR FOR BATTERY TERMINAL WITH BOLT BLACK

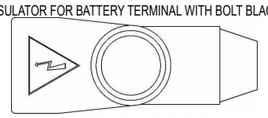

11068/456N9V14

-S_G.2b
228

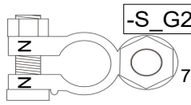

70/10

-S_G2b#1 — ESSENTIAL SERVICE BT 2: -
10 SERV_BT2_S- -SR_XG1b:1
70 YELLOW
22823
2400 mm
NW17 PP-MOD BLACK
2500 mm
SERV. BT NEG BUSBAR -S_G2b:1 SERV_BT2_S- 10 -SR_XG1b#1
70/10

INCLUDED:

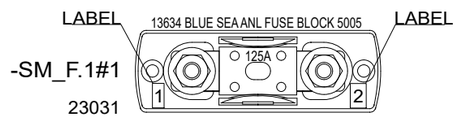

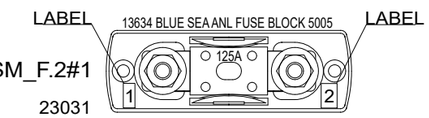

LABEL INSTRUCTIONS

NOTICE! PUT LABELS TO FUSE HOLDER
BASE - NOT TO COVER.

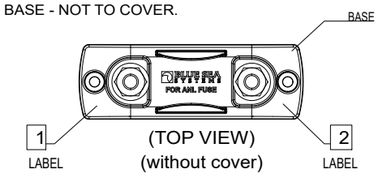

Date of modification	Modified by	Description
12.4.2023	TuM	B1: 2004274; INTRODUCED DRAWING.
15.3.2024	TuM	C2: 2005043 Tubing added.

Date 12.4.2023
Drawing by TuM
Sheet rev. 2
Project rev. C

Copyright by NAVIX

Boat	Sub-product code	Product code	Project ID
Axopar		37075	
Boat model	Title	Loc	Sheet
45	STANDARD SERVICE BT CABLE SET	HL	284 / 444

NOTICE! CABLES WITH STICKER

FOR EXAMPLE

-G4a
SERVICE BT: +

NOTE.
TOTAL LENGTHS OF POSITIVE
AND NEGATIVE CABLES MUST BE SAME
IN ALL SERVICE BATTERY SUPPLY CIRCUITS:
- SERVICE BT 1 CABLES
- SERVICE BT 2 CABLES
- SERVICE BT 3 CABLES
- SERVICE BT 4 CABLES

NOTICE!
BATTERY CABLES NEED TO ADD MARKINGS
SHOWN IN EXAMPLE BELOW. PRINTED EVERY 120mm.

EXEMPTION:
ALL BLACK WIRES
THIS MARKING IS NOT NEEDED.

EXAMPLE: RED 50mm2 WIRE MARKINGS.

MARKING SHOWN ABOVE ONLY TO CABLES LISTED BELOW.

LOOK FOR EQUIVALENT AWG SIZE FOR mm2
AND ADD THIS TO CABLE MARKINGS.

FOR EXAMPLE:
CABLE SIZE IS 70mm2 --> MARKING AWG2/0.

EQUIVALENCY:

mm2		AWG
50 mm2	=	AWG0
70 mm2	=	AWG2/0
95 mm2	=	AWG3/0
120 mm2	=	250 kcmil

SERVICE BT 3 CABLES (STBD)

INSULATOR FOR BATTERY TERMINAL WITH BOLT RED

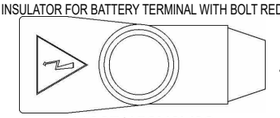

11067/456N9V02

-S_G.3a
227

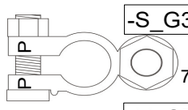

-S_G3a#1 — 10 — 70/10
ESSENTIAL SERVICE BT 3: +
SERV_BT3+ -SM_F3a:1
70 RED
22823
1700 mm
NW17 PP-MOD BLACK
1800 mm
SERVICE MAIN 3: 1
-S_G3a:1 SERV_BT3+
-SM_F3a#1 — 8 — 70/8

-M_S7c#1 — 8 — 70/8
SERVICE MSU MAIN 3: 1
SERV_BT3_F+ -SM_F3b:1
70 RED
22823
3100 mm
NW17 PP-MOD BLACK
3200 mm
SERVICE MAIN 3: 2
-M_S7c:1 SERV_BT3_F+
-SM_F3b#1 — 8 — 70/8

INSULATOR FOR BATTERY TERMINAL WITH BOLT BLACK

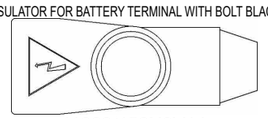

11068/456N9V14

-S_G.3b
228

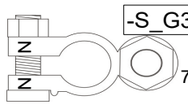

-S_G3b#1 — 10 — 70/10
ESSENTIAL SERVICE BT 3: -
SERV_BT3_S- -SR_XG1c:1
70 YELLOW
22823
7400 mm
NW17 PP-MOD BLACK
7500 mm
SERV. BT NEG BUSBAR
-S_G3b:1 SERV_BT3_S-
-SR_XG1c#1 — 10 — 70/10

SERVICE BT 4 CABLES (STBD)

INSULATOR FOR BATTERY TERMINAL WITH BOLT RED

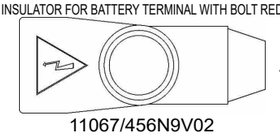

11067/456N9V02

-S_G.4a
227

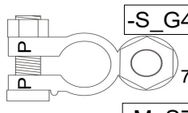

-S_G4a#1 — 10 — 70/10
ESSENTIAL SERVICE BT 4: +
SERV_BT4+ -SM_F4a:1
70 RED
22823
1700 mm
NW17 PP-MOD BLACK
1800 mm
SERVICE MAIN 4: 1
-S_G4a:1 SERV_BT4+
-SM_F4a#1 — 8 — 70/8

-M_S7d#1 — 8 — 70/8
SERVICE MSU MAIN 4: 1
SERV_BT4_F+ -SM_F4b:1
70 RED
22823
3100 mm
NW17 PP-MOD BLACK
3200 mm
SERVICE MAIN 4: 2
-M_S7d:1 SERV_BT4_F+
-SM_F4b#1 — 8 — 70/8

INSULATOR FOR BATTERY TERMINAL WITH BOLT BLACK

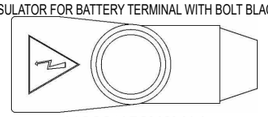

11068/456N9V14

-S_G.4b
228

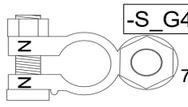

-S_G4b#1 — 10 — 70/10
ESSENTIAL SERVICE BT 4: -
SERV_BT4_S- -SR_XG1d:1
70 YELLOW
22823
7400 mm
NW17 PP-MOD BLACK
7500 mm
SERV. BT NEG BUSBAR
-S_G4b:1 SERV_BT4_S-
-SR_XG1d#1 — 10 — 70/10

INCLUDED:

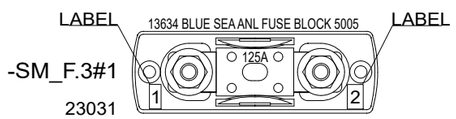

-SM_F.3#1
23031

LABEL:
-SM_F.3: SERVICE MAIN 3

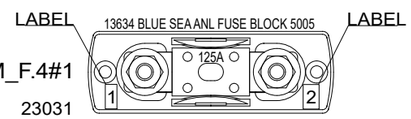

-SM_F.4#1
23031

LABEL:
-SM_F.4: SERVICE MAIN 4

LABEL INSTRUCTIONS

NOTICE! PUT LABELS TO FUSE HOLDER
BASE - NOT TO COVER.

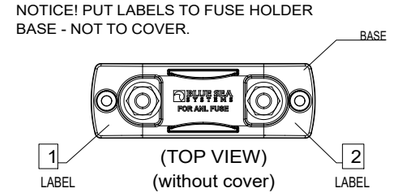

Date of modification	Modified by	Description
12.4.2023	TuM	B1: 2004274; INTRODUCED DRAWING.
15.3.2024	TuM	C2: 2005043 Tubing added.

Date	12.4.2023
Drawing by	TuM
Sheet rev.	2
Project rev.	C

Copyright by NAVIX

Axopar		37075	
Boat	Sub-product code	Product code	Project ID
45	STANDARD SERVICE BT CABLE SET	HL	285 / 444
Boat model	Title	Loc	Sheet

NOTICE! CABLES WITH STICKER

FOR EXAMPLE

-G4a
SERVICE BT: +

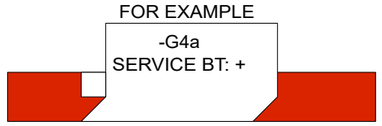

NOTICE!
BATTERY CABLES NEED TO ADD MARKINGS
SHOWN IN EXAMPLE BELOW.

EXEMPTION:
ALL BLACK WIRES
THIS MARKING IS NOT NEEDED.

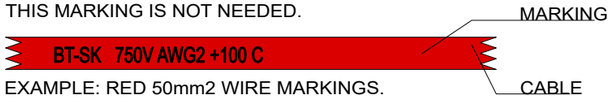

EXAMPLE: RED 50mm2 WIRE MARKINGS.

MARKING SHOWN ABOVE ONLY TO CABLES LISTED BELOW.

LOOK FOR EQUIVALENT AWG SIZE FOR mm2
AND ADD THIS TO CABLE MARKINGS.

FOR EXAMPLE:
CABLE SIZE IS 70mm2 --> MARKING AWG2/0.

EQUIVALENCY:

mm2		AWG
25 mm2	=	AWG3
35 mm2	=	AWG2
50 mm2	=	AWG0
70 mm2	=	AWG2/0
95 mm2	=	AWG3/0
120 mm2	=	250 kcmil

TECHNICAL FUSE UNIT DC SUPPLY CABLES

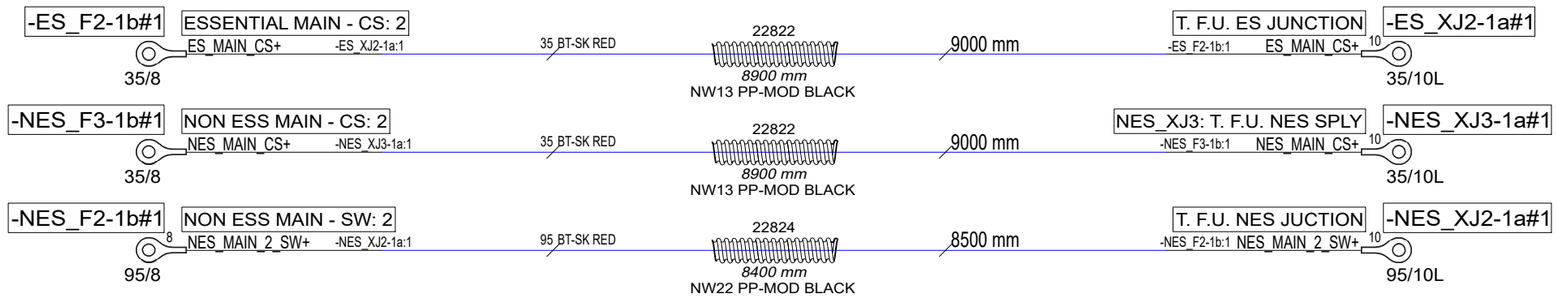

WARDROBE FUSE UNIT DC SUPPLY CABLES

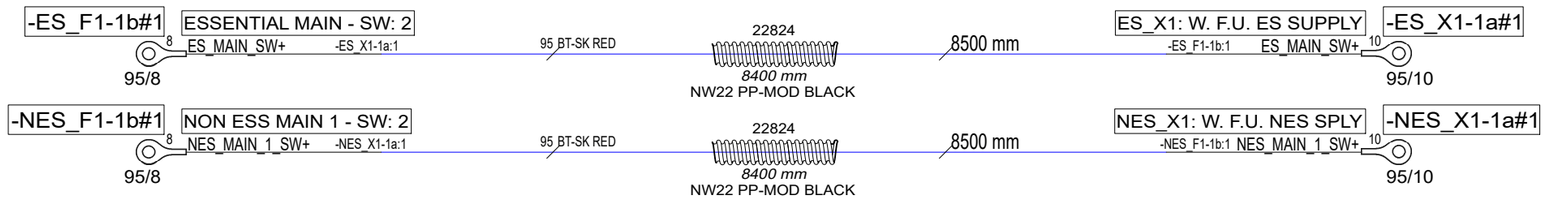

Date of modification	Modified by	Description
12.4.2023	TuM	B1: 2004274; INTRODUCED DRAWING.
15.3.2024	TuM	C2: 2005043 Tubing added.

Date	12.4.2023
Drawing by	TuM
Sheet rev.	2
Project rev.	C

Copyright by NAVIX

Axopar		37075	
Boat	Sub-product code	Product code	Project ID
45	STANDARD SERVICE BT CABLE SET	HL	286 / 444
Boat model	Title	Loc	Sheet

NOTICE! CABLES WITH STICKER

FOR EXAMPLE

-G4a
SERVICE BT: +

NOTICE!
BATTERY CABLES NEED TO ADD MARKINGS
SHOWN IN EXAMPLE BELOW. PRINTED EVERY 120mm.

EXEMPTION:
ALL BLACK WIRES
THIS MARKING IS NOT NEEDED.

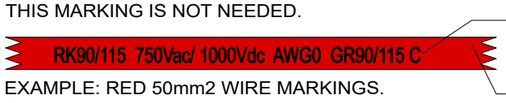

EXAMPLE: RED 50mm2 WIRE MARKINGS.

MARKING SHOWN ABOVE ONLY TO CABLES LISTED BELOW.

	EQUIVALENCY: mm2		AWG
LOOK FOR EQUIVALENT AWG SIZE FOR mm2 AND ADD THIS TO CABLE MARKINGS.	50 mm2	=	AWG0
	70 mm2	=	AWG2/0
	95 mm2	=	AWG3/0
FOR EXAMPLE: CABLE SIZE IS 70mm2 --> MARKING AWG2/0.	120 mm2	=	250 kcmil

ALTERNATOR CHR CABLES

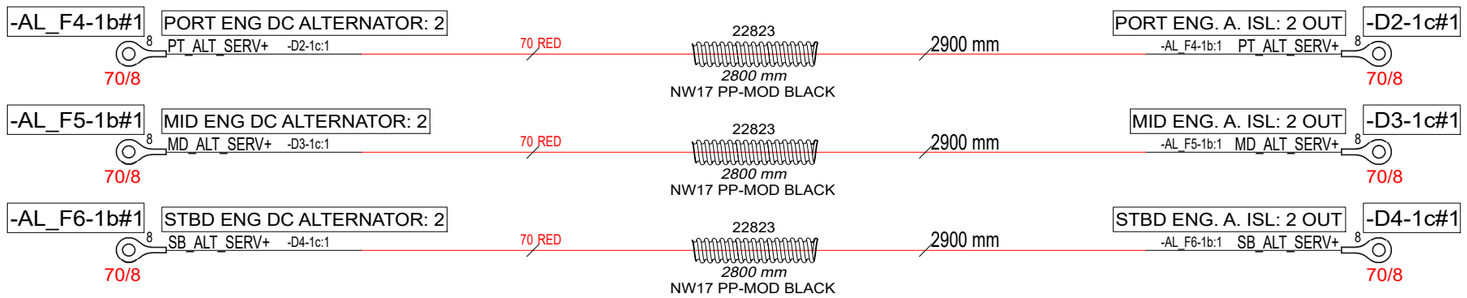

EMERGENCY CROSS OVER CABLES

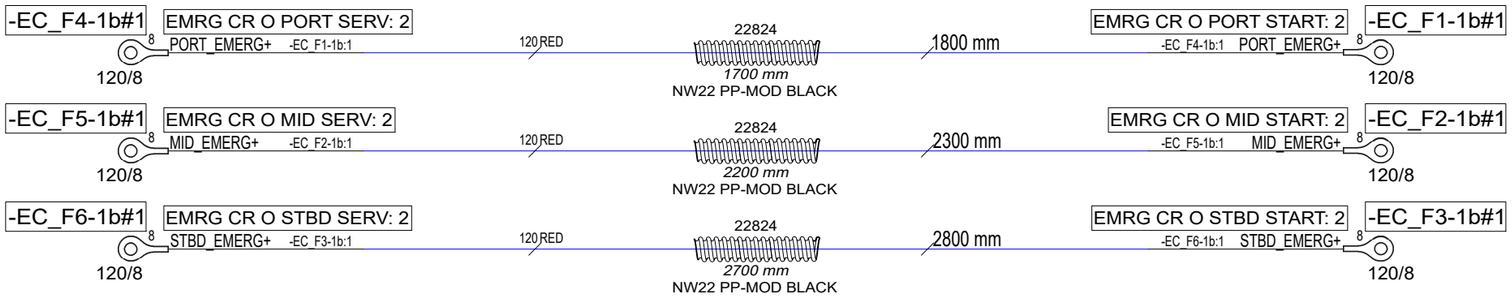

NEGATIVE LINK CABLE TO HEAVY CONSUMER BUSBAR CABLE

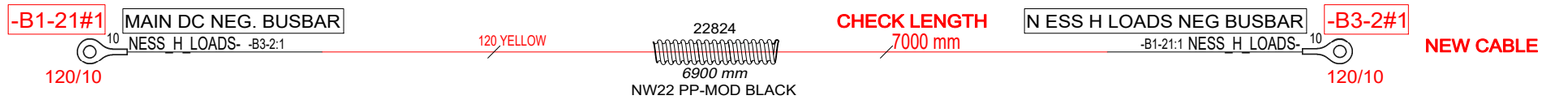

ADD LINK TO B.3 BUSBAR IN STANDARD VERSION

B.3 ADDED

INCLUDED:

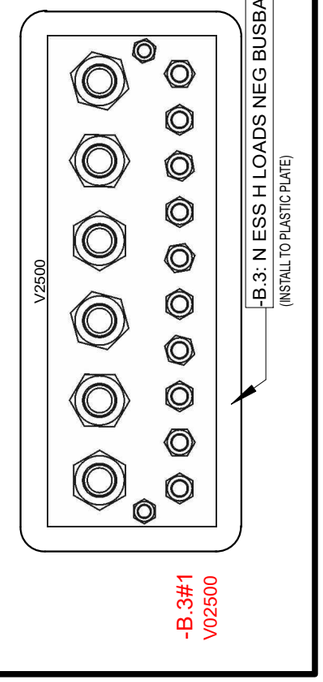

Date of modification	Modified by	Description
12.4.2023	TuM	B1: 2004274; INTRODUCED DRAWING.
15.3.2024	TuM	C2: 2005043 Tubing added.

Date	12.4.2023
Drawing by	TuM
Sheet rev.	2
Project rev.	C

Copyright by NAVIX

Axopar		37075	
Boat	Sub-product code	Product code	Project ID
45	STANDARD SERVICE BT CABLE SET	HL	287 / 444
Boat model	Title	Loc	Sheet

NOTICE!
BATTERY CABLES NEED TO ADD MARKINGS
SHOWN IN EXAMPLE BELOW. PRINTED EVERY 120mm.

-2-

EXEMPTION:
ALL BLACK WIRES
THIS MARKING IS NOT NEEDED.

MARKING

R2 ISO 6722 100V AWG6 +100 C

CABLE

EXAMPLE: RED 16mm2 WIRE MARKINGS.

MARKING SHOWN ABOVE ONLY TO CABLES LISTED BELOW.

	EQUIVALENCY: mm2		AWG
LOOK FOR EQUIVALENT AWG SIZE FOR mm2 AND ADD THIS TO CABLE MARKINGS.	10 mm2	=	AWG8
	16 mm2	=	AWG6
	25 mm2	=	AWG3
FOR EXAMPLE: CABLE SIZE IS 25mm2 --> MARKING AWG3.	35 mm2 95 mm2	= =	AWG2 AWG3/0

NOTICE!
BATTERY CABLES NEED TO ADD MARKINGS
SHOWN IN EXAMPLE BELOW. PRINTED EVERY 120mm.

-1-

EXEMPTION:
ALL BLACK WIRES
THIS MARKING IS NOT NEEDED.

MARKING

RK90/115 750Vac/ 1000Vdc AWG0 GR90/115 C

CABLE

EXAMPLE: RED 50mm2 WIRE MARKINGS.

MARKING SHOWN ABOVE ONLY TO CABLES LISTED BELOW.

	EQUIVALENCY: mm2		AWG
LOOK FOR EQUIVALENT AWG SIZE FOR mm2 AND ADD THIS TO CABLE MARKINGS.	50 mm2	=	AWG0
	70 mm2	=	AWG2/0
	95 mm2	=	AWG3/0
FOR EXAMPLE: CABLE SIZE IS 70mm2 --> MARKING AWG2/0.	120 mm2	=	250 kcmil

INVERTER/ CHARGER DC CABLES

-IM_F5a#1	NON ESS SERV MAIN 1: 1	INV/CHR_DC_MS+	-M_S8-1a:1	120 RED	22824 4400 mm NW22 PP-MOD BLACK	4500 mm	-1-	INV/CHR MSU IN	-M_S8-1a#1
120/8								-IM_F5a:1 INV/CHR_DC_MS+	120/8
-IM_F6a#1	NON ESS SERV MAIN 2: 1	INV/CHR_DC_MS+	-M_S8-1b:1	120 RED	22824 4400 mm NW22 PP-MOD BLACK	4500 mm	-1-	INV/CHR MSU IN	-M_S8-1b#1
120/8								-IM_F6a:1 INV/CHR_DC_MS+	120/8
-A77a#1	INV/CHR: DC+ (BAT+)	INV/CHR_DC+	-M_S8-1e:1	120 RED	22824 400 mm NW22 PP-MOD BLACK	500 mm	-1-	INV/CHR MSU OUT	-M_S8-1e#1
120/8								-A77a:BAT+ INV/CHR_DC+	120/8
-A77b#1	INV/CHR: DC+ (BAT+)	INV/CHR_DC+	-M_S8-1f:1	120 RED	22824 400 mm NW22 PP-MOD BLACK	500 mm	-1-	INV/CHR MSU OUT	-M_S8-1f#1
120/8								-A77b:BAT+ INV/CHR_DC+	120/8
-A77c#1	INV/CHR: DC- (BAT-)	INV/CHR_DC-	-B1-27:1	120 YELLOW	22824 3700 mm NW22 PP-MOD BLACK	3800 mm	-1-	MAIN DC NEG. BUSBAR	-B1-27#1
120/8								-A77c:BAT- INV/CHR_DC-	120/10
-A77d#1	INV/CHR: DC- (BAT-)	INV/CHR_DC-	-B1-28:1	120 YELLOW	22824 3700 mm NW22 PP-MOD BLACK	3800 mm	-1-	MAIN DC NEG. BUSBAR	-B1-28#1
120/8								-A77d:BAT- INV/CHR_DC-	120/10
-A77gnd#1	INV/CHR: CASE GND	INV/CHR_PE	-B1-29:1	95 R2 95 KEVI - YELLOW/GREEN	22824 3700 mm NW22 PP-MOD BLACK	3800 mm	-2-	MAIN DC NEG. BUSBAR	-B1-29#1
95/8								-A77gnd:PE INV/CHR_PE	95/10

NOTE.
POSITIVE CABLES MUST TO BE SAME LENGTH.

NOTE.
POSITIVE CABLES MUST TO BE SAME LENGTH.

NOTE.
NEGATIVE CABLES MUST TO BE SAME LENGTH.

NOTICE! CABLES WITH STICKER

FOR EXAMPLE

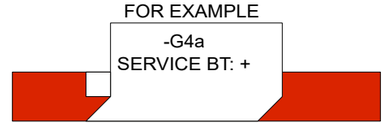

Date of modification	Modified by	Description
12.4.2023	TuM	A1: 2004274; INTRODUCED DRAWING.
15.3.2024	TuM	C2: 2005043 Tubing added.

Date 12.4.2023
Drawing by TuM
Sheet rev. 2
Project rev. C

Copyright by

Boat: Axopar
Boat model: 45
Sub-product code:
Product code: 37075
Project ID:
Title: STANDARD SERVICE BT CABLE SET
Loc: HL
Sheet: 288 / 444

NOTICE!
BATTERY CABLES NEED TO ADD MARKINGS
SHOWN IN EXAMPLE BELOW. PRINTED EVERY 120mm.

EXEMPTION:
ALL BLACK WIRES
THIS MARKING IS NOT NEEDED.

MARKING

RK90/115 750Vac/ 1000Vdc AWG0 GR90/115 C

CABLE

EXAMPLE: RED 50mm2 WIRE MARKINGS.

MARKING SHOWN ABOVE ONLY TO CABLES LISTED BELOW.

	EQUIVALENCY: mm2		AWG
LOOK FOR EQUIVALENT AWG SIZE FOR mm2 AND ADD THIS TO CABLE MARKINGS.	50 mm2	=	AWG0
	70 mm2	=	AWG2/0
	95 mm2	=	AWG3/0
FOR EXAMPLE: CABLE SIZE IS 70mm2 --> MARKING AWG2/0.	120 mm2	=	250 kcmil

NOTICE! CABLES WITH STICKER

FOR EXAMPLE

-G4a
SERVICE BT: +

NOTICE!
BATTERY CABLES NEED TO ADD MARKINGS
SHOWN IN EXAMPLE BELOW.

EXEMPTION:
ALL BLACK WIRES
THIS MARKING IS NOT NEEDED.

MARKING

BT-SK 750V AWG2 +100 C

CABLE

EXAMPLE: RED 50mm2 WIRE MARKINGS.

MARKING SHOWN ABOVE ONLY TO CABLES LISTED BELOW.

	EQUIVALENCY: mm2		AWG
LOOK FOR EQUIVALENT AWG SIZE FOR mm2 AND ADD THIS TO CABLE MARKINGS.	25 mm2	=	AWG3
	35 mm2	=	AWG2
	50 mm2	=	AWG0
	70 mm2	=	AWG2/0
	95 mm2	=	AWG3/0
FOR EXAMPLE: CABLE SIZE IS 70mm2 --> MARKING AWG2/0.	120 mm2	=	250 kcmil

ESSENTIAL SERVICE BT CABLES

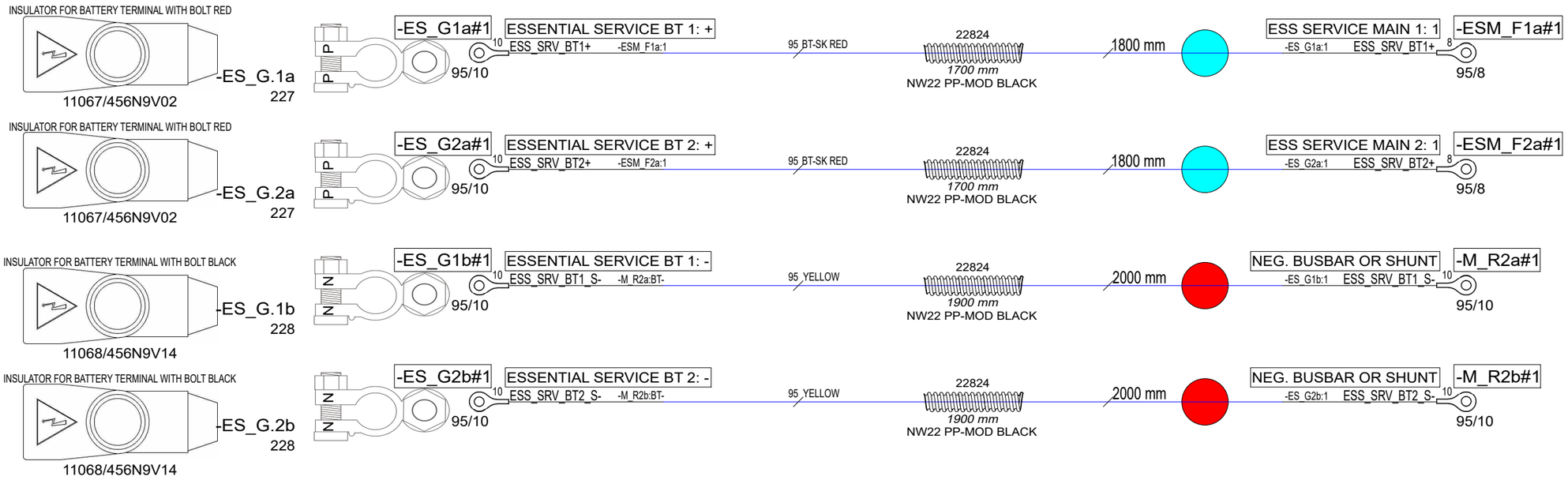

Date of modification	Modified by	Description
13.4.2023	TuM	B1: 2004274; INTRODUCED DRAWING.
9.11.2023	PF/TuM	C2: 2004890; Lenghts changed, alt. cables ->70mm2; 2005043; Tubes added.

Date	13.4.2023
Drawing by	TuM
Sheet rev.	2
Project rev.	C

Copyright by NAVIX

Boat: Axopar	Sub-product code	Product code: 37076	Project ID
Boat model: 45	Title: ZERO EM ESS SERVICE BT CABLE SET	Loc: HL	Sheet: 289 / 444

NOTICE! CABLES WITH STICKER

FOR EXAMPLE

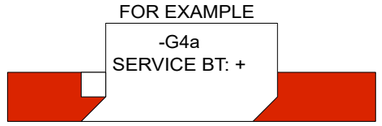

NOTICE!
BATTERY CABLES NEED TO ADD MARKINGS
SHOWN IN EXAMPLE BELOW.

EXEMPTION:
ALL BLACK WIRES
THIS MARKING IS NOT NEEDED.

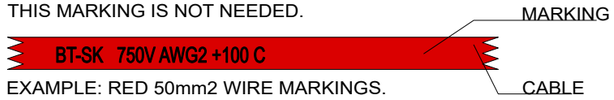

EXAMPLE: RED 50mm2 WIRE MARKINGS.

MARKING SHOWN ABOVE ONLY TO CABLES LISTED BELOW.

LOOK FOR EQUIVALENT AWG SIZE FOR mm2
AND ADD THIS TO CABLE MARKINGS.

FOR EXAMPLE:
CABLE SIZE IS 70mm2 --> MARKING AWG2/0.

EQUIVALENCY:

mm2		AWG
25 mm2	=	AWG3
35 mm2	=	AWG2
50 mm2	=	AWG0
70 mm2	=	AWG2/0
95 mm2	=	AWG3/0
120 mm2	=	250 kcmil

TECHNICAL FUSE UNIT DC SUPPLY CABLES

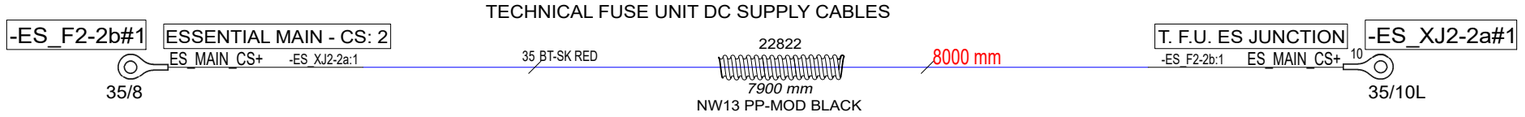

WARDROBE FUSE UNIT DC SUPPLY CABLES

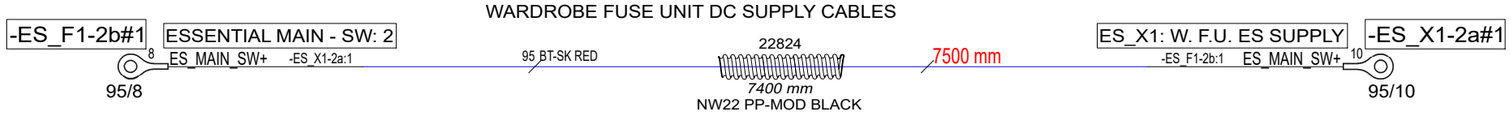

Date of modification	Modified by	Description
13.4.2023	TuM	B1: 2004274; INTRODUCED DRAWING.
9.11.2023	PF/TuM	C2: 2004890; Lenghts changed, alt. cables ->70mm2; 2005043; Tubes added.

Date	13.4.2023
Drawing by	TuM
Sheet rev.	2
Project rev.	C

Copyright by NAVIX

Axopar		37076			
Boat	Sub-product code	Product code	Project ID		
45	ZERO EM ESS SERVICE BT CABLE SET		HL	290 / 444	
Boat model	Title		Loc	Sheet	

NOTICE!
BATTERY CABLES NEED TO ADD MARKINGS
SHOWN IN EXAMPLE BELOW.

EXEMPTION:
ALL BLACK WIRES
THIS MARKING IS NOT NEEDED.

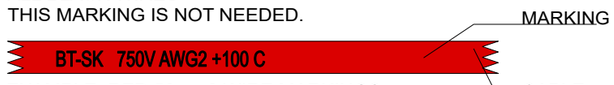

EXAMPLE: RED 50mm2 WIRE MARKINGS.

MARKING SHOWN ABOVE ONLY TO CABLES LISTED BELOW.

LOOK FOR EQUIVALENT AWG SIZE FOR mm2
AND ADD THIS TO CABLE MARKINGS.

FOR EXAMPLE:
CABLE SIZE IS 70mm2 --> MARKING AWG2/0.

EQUIVALENCY:

mm2		AWG
25 mm2	=	AWG3
35 mm2	=	AWG2
50 mm2	=	AWG0
70 mm2	=	AWG2/0
95 mm2	=	AWG3/0
120 mm2	=	250 kcmil

NOTICE! CABLES WITH STICKER

FOR EXAMPLE

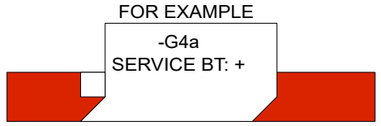

NOTICE!
BATTERY CABLES NEED TO ADD MARKINGS
SHOWN IN EXAMPLE BELOW. PRINTED EVERY 120mm.

EXEMPTION:
ALL BLACK WIRES
THIS MARKING IS NOT NEEDED.

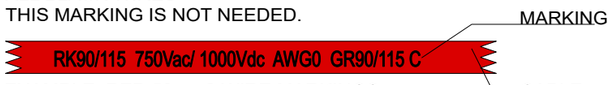

EXAMPLE: RED 50mm2 WIRE MARKINGS.

MARKING SHOWN ABOVE ONLY TO CABLES LISTED BELOW.

LOOK FOR EQUIVALENT AWG SIZE FOR mm2
AND ADD THIS TO CABLE MARKINGS.

FOR EXAMPLE:
CABLE SIZE IS 70mm2 --> MARKING AWG2/0.

EQUIVALENCY:

mm2		AWG
50 mm2	=	AWG0
70 mm2	=	AWG2/0
95 mm2	=	AWG3/0
120 mm2	=	250 kcmil

ALTERNATOR CHR CABLES

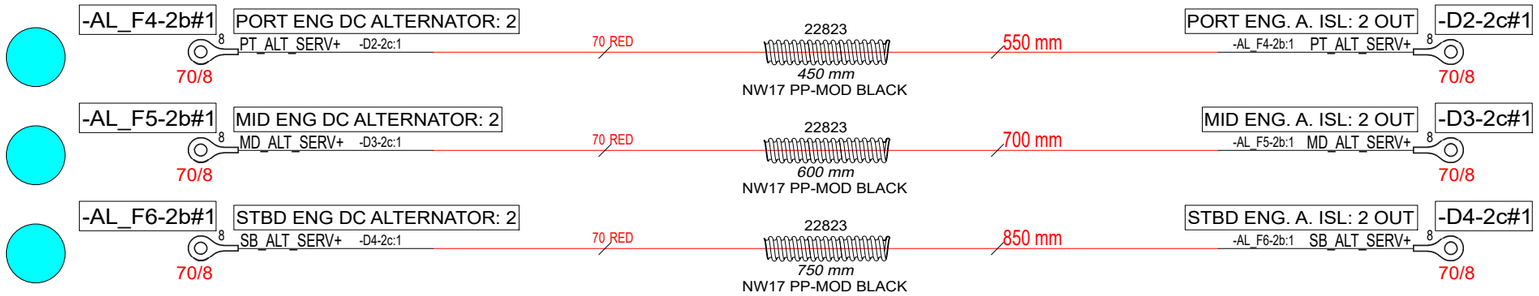

EMERGENCY CROSS OVER CABLES

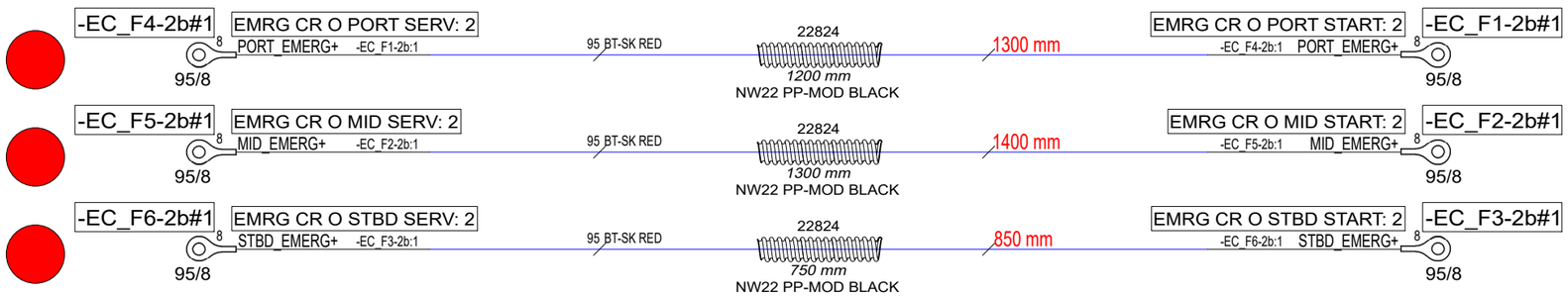

Date of modification	Modified by	Description
13.4.2023	TuM	B1: 2004274; INTRODUCED DRAWING.
9.11.2023	PF/TuM	C2: 2004890; Lenghts changed, alt. cables ->70mm2; 2005043; Tubes added.

Date	13.4.2023
Drawing by	TuM
Sheet rev.	2
Project rev.	C

Copyright by

Axopar		37076	
Boat	Sub-product code	Product code	Project ID
45	ZERO EM ESS SERVICE BT CABLE SET	HL	291/ 444
Boat model	Title	Loc	Sheet

NOTICE! CABLES WITH STICKER

FOR EXAMPLE

-G4a
SERVICE BT: +

NOTICE!
BATTERY CABLES NEED TO ADD MARKINGS
SHOWN IN EXAMPLE BELOW. PRINTED EVERY 120mm.

EXEMPTION:
ALL BLACK WIRES
THIS MARKING IS NOT NEEDED.

MARKING

R2 ISO 6722 100V AWG6 +100 C

CABLE

EXAMPLE: RED 16mm2 WIRE MARKINGS.

MARKING SHOWN ABOVE ONLY TO CABLES LISTED BELOW.

	EQUIVALENCY: mm2		AWG
LOOK FOR EQUIVALENT AWG SIZE FOR mm2 AND ADD THIS TO CABLE MARKINGS.	10 mm2	=	AWG8
	16 mm2	=	AWG6
FOR EXAMPLE:	25 mm2	=	AWG3
CABLE SIZE IS 25mm2 --> MARKING AWG3.	35 mm2	=	AWG2

SERVICE CHARGER DC CABLES

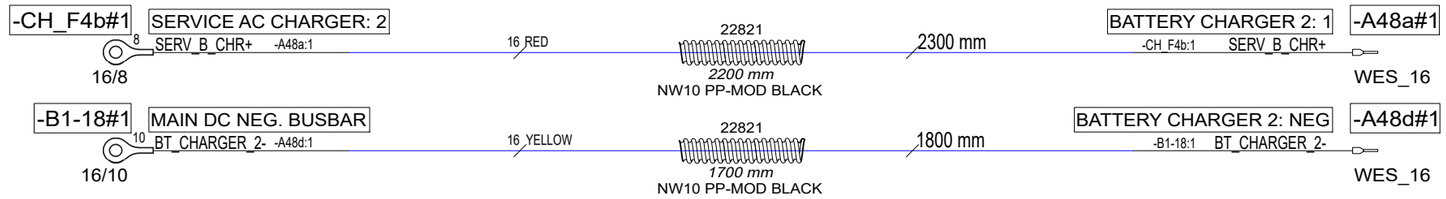

Date of modification	Modified by	Description
13.4.2023	TuM	B1: 2004274; INTRODUCED DRAWING.
9.11.2023	PF/TuM	C2: 2004890; Lenghts changed, alt. cables ->70mm2; 2005043; Tubes added.

Date 13.4.2023
Drawing by TuM
Sheet rev. 2
Project rev. C

Copyright by

NAVIX

Boat: Axopar
Boat model: 45
Sub-product code:
Product code: 37076
Project ID:
Title: ZERO EM ESS SERVICE BT CABLE SET
Loc: HL
Sheet: 292 / 444

NOTICE! CABLES WITH STICKER

FOR EXAMPLE

-G4a
SERVICE BT: +

NOTE.
POSITIVE CABLES MUST TO BE SAME LENGTH.

NOTE.
NEGATIVE CABLES MUST TO BE SAME LENGTH.

NOTICE!
BATTERY CABLES NEED TO ADD MARKINGS
SHOWN IN EXAMPLE BELOW. PRINTED EVERY 120mm.

EXEMPTION:
ALL BLACK WIRES
THIS MARKING IS NOT NEEDED.

MARKING

RK90/115 750Vac/ 1000Vdc AWG0 GR90/115 C

CABLE

EXAMPLE: RED 50mm2 WIRE MARKINGS.

MARKING SHOWN ABOVE ONLY TO CABLES LISTED BELOW.

LOOK FOR EQUIVALENT AWG SIZE FOR mm2
AND ADD THIS TO CABLE MARKINGS.

FOR EXAMPLE:
CABLE SIZE IS 70mm2 --> MARKING AWG2/0.

EQUIVALENCY:

mm2		AWG
50 mm2	=	AWG0
70 mm2	=	AWG2/0
95 mm2	=	AWG3/0
120 mm2	=	250 kcmil

NON ESSENTIAL SERVICE BT CABLES
(POWER PACK)

-PP_G1a#1 | POWER PACK BT 1: + | 10 POWER_P_BT_1+ -LX_A1a:F1 | 120/10
120 RED | 22824 *900 mm* NW22 PP-MOD BLACK | CHECK LENGTH 1000 mm | Class-T Pwr In UNIT 1: F1 -PP_G1a:1 POWER_P_BT_1+ 10 | -LX_A1a#1 120/10

-PP_G1b#1 | POWER PACK BT 1: - | 10 POWER_P_BT_1- -LX_A1b:- | 120/10
120 YELLOW | 22824 *7400 mm* NW22 PP-MOD BLACK | CHECK LENGTH 7500 mm | Class-T Pwr In UNIT 1: - -PP_G1b:1 POWER_P_BT_1- 10 | -LX_A1b#1 120/10

-PP_G2a#1 | POWER PACK BT 2: + | 10 POWER_P_BT_2+ -LX_A1c:F2 | 120/10
120 RED | 22824 *900 mm* NW22 PP-MOD BLACK | CHECK LENGTH 1000 mm | Class-T Pwr In UNIT 1: F2 -PP_G2a:1 POWER_P_BT_2+ 10 | -LX_A1c#1 120/10

-PP_G2b#1 | POWER PACK BT 2: - | 10 POWER_P_BT_2- -LX_A1d:- | 120/10
120 YELLOW | 22824 *7400 mm* NW22 PP-MOD BLACK | CHECK LENGTH 7500 mm | Class-T Pwr In UNIT 1: - -PP_G2b:1 POWER_P_BT_2- 10 | -LX_A1d#1 120/10

-PP_G3a#1 | POWER PACK BT 3: + | 10 POWER_P_BT_3+ -LX_A2a:F1 | 120/10
120 RED | 22824 *900 mm* NW22 PP-MOD BLACK | CHECK LENGTH 1000 mm | Class-T Pwr In UNIT 2: F1 -PP_G3a:1 POWER_P_BT_3+ 10 | -LX_A2a#1 120/10

-PP_G3b#1 | POWER PACK BT 3: - | 10 POWER_P_BT_3- -LX_A2b:- | 120/10
120 YELLOW | 22824 *7400 mm* NW22 PP-MOD BLACK | CHECK LENGTH 7500 mm | Class-T Pwr In UNIT 2: - -PP_G3b:1 POWER_P_BT_3- 10 | -LX_A2b#1 120/10

INCLUDED:

POWER B. BT 1 MAIN
-NSM_F.1#1
300A
33151

POWER B. BT 2 MAIN
-NSM_F.2#1
300A
33151

POWER B. BT 3 MAIN
-NSM_F.3#1
300A
33151

FUSES ADDED

13.4.2023	TuM	B1: 2004274; INTRODUCED DRAWING.	Date	13.4.2023	Axopar		37077	
10.11.2023	PF/TuM	C2: 2004890; Cable lengths; 2005043; Tubes added.	Drawing by	TuM	Boat	Sub-product code	Product code	Project ID
			Sheet rev.	2	45	ZERO EM NESS	HL	293 / 444
Date of modification	Modified by	Description	Project rev.	C	Boat model	POWER P BT CABLE SET Title	Loc	Sheet

NAVIX Copyright by

NOTICE!
BATTERY CABLES NEED TO ADD MARKINGS
SHOWN IN EXAMPLE BELOW.

EXEMPTION:
ALL BLACK WIRES
THIS MARKING IS NOT NEEDED.

MARKING

BT-SK 750V AWG2 +100 C

CABLE

EXAMPLE: RED 50mm2 WIRE MARKINGS.

MARKING SHOWN ABOVE ONLY TO CABLES LISTED BELOW.

	EQUIVALENCY: mm2		AWG
LOOK FOR EQUIVALENT AWG SIZE FOR mm2 AND ADD THIS TO CABLE MARKINGS.	35 mm2	=	AWG2
	50 mm2	=	AWG0
	70 mm2	=	AWG2/0
FOR EXAMPLE:	95 mm2	=	AWG3/0
CABLE SIZE IS 70mm2 --> MARKING AWG2/0.	120 mm2	=	250 kcmil

NOTICE!
BATTERY CABLES NEED TO ADD MARKINGS
SHOWN IN EXAMPLE BELOW. PRINTED EVERY 120mm.

EXEMPTION:
ALL BLACK WIRES
THIS MARKING IS NOT NEEDED.

MARKING

R2 ISO 6722 100V AWG6 +100 C

CABLE

EXAMPLE: RED 16mm2 WIRE MARKINGS.

MARKING SHOWN ABOVE ONLY TO CABLES LISTED BELOW.

	EQUIVALENCY: mm2		AWG
LOOK FOR EQUIVALENT AWG SIZE FOR mm2 AND ADD THIS TO CABLE MARKINGS.	10 mm2	=	AWG8
	16 mm2	=	AWG6
FOR EXAMPLE:	25 mm2	=	AWG3
CABLE SIZE IS 25mm2 --> MARKING AWG3.	35 mm2	=	AWG2

NOTICE!
BATTERY CABLES NEED TO ADD MARKINGS
SHOWN IN EXAMPLE BELOW. PRINTED EVERY 120mm.

EXEMPTION:
ALL BLACK WIRES
THIS MARKING IS NOT NEEDED.

MARKING

RK90/115 750Vac/ 1000Vdc AWG0 GR90/115 C

CABLE

EXAMPLE: RED 50mm2 WIRE MARKINGS.

MARKING SHOWN ABOVE ONLY TO CABLES LISTED BELOW.

	EQUIVALENCY: mm2		AWG
LOOK FOR EQUIVALENT AWG SIZE FOR mm2 AND ADD THIS TO CABLE MARKINGS.	50 mm2	=	AWG0
	70 mm2	=	AWG2/0
FOR EXAMPLE:	95 mm2	=	AWG3/0
CABLE SIZE IS 70mm2 --> MARKING AWG2/0.	120 mm2	=	250 kcmil

NOTICE! CABLES WITH STICKER

FOR EXAMPLE

-G4a
SERVICE BT: +

INCLUDED:

-NSM_F.4#1 — NON ESS SERV MAIN — 400A — 41362

-NSM_F.6#1 — DC/DC CHARGER MAIN 1 — 100A — 298100

-NSM_F.7#1 — DC/DC CHARGER MAIN 2 — 100A — 298100

-NSM_F.8#1 — DC/DC CHARGER MAIN 3 — 100A — 298100

FUSES ADDED

WARDROBE FUSE UNIT DC SUPPLY CABLES

-NES_F1-2b#1 (8) W.FU. NESS MAIN - SW: 2 — NES_MAIN_1_SW+ -NES_X1-2a:1 — 95/8

95 BT-SK RED — 22824 — 10400 mm — NW22 PP-MOD BLACK

CHECK LENGTH 10500 mm

NES_X1: W. F.U. NES SPLY — -NES_F1-2b:1 NES_MAIN_1_SW+ (10) — -NES_X1-2a#1 — 95/10

TECHNICAL FUSE UNIT DC SUPPLY CABLES

-NES_F2-2b#1 (8) T.FU. NESS MAIN - SW: 2 — NES_MAIN_2_SW+ -NES_XJ2-2a:1 — 95/8

95 BT-SK RED — 22824 — 8400 mm — NW22 PP-MOD BLACK

CHECK LENGTH 8500 mm

T. F.U. NES JUCTION — -NES_F2-2b:1 NES_MAIN_2_SW+ (10) — -NES_XJ2-2a#1 — 95/10L

NON ESSENTIAL SERVICE SUPPLY CABLES (POWER PACK)

-SBP_A1b#1 (8) SBP DIRECT SPLY: OUT — NES_MAIN_CS+ -NES_XJ3-2a:1 — 25/6

25 RED — 22822 — 0 mm — NW13 PP-MOD BLACK

CHECK LENGTH 9000 mm

T. F.U. NES JUNCTION — -SBP_A1b:OUT NES_MAIN_CS+ (10) — -NES_XJ3-2a#1 — 25/10L

-LX_A5a#1 (8) Distributor, UNIT 2: F1 — NES_MAIN_1+ -M_S5a:1 — 120/8

120 RED — 22824 — 700 mm — NW22 PP-MOD BLACK

CHECK LENGTH 800 mm

NON ESS. PWR PACK MS: A — -LX_A5a:1 NES_MAIN_1+ (10) — -M_S5a#1 — 120/10

-LX_A5b#1 (8) Distributor, UNIT 2: - — MAIN_NEG_LINK_BMS- -B1-20:1 — 120/8

120 YELLOW — 22824 — 0 mm — NW22 PP-MOD BLACK

CHECK LENGTH 0 mm

MAIN DC NEG. BUSBAR — -LX_A5b:1 MAIN_NEG_LINK_BMS- (10) — -B1-20#1 — 120/10

NEW CABLE

-LX_A5d#1 (8) Distributor, UNIT 2: - — NESS_H_LOADS- -B3-1:1 — 120/8

120 YELLOW — 22824 — 0 mm — NW22 PP-MOD BLACK

CHECK LENGTH 0 mm

N ESS H LOADS NEG BUSBAR — -LX_A5d:1 NESS_H_LOADS- (10) — -B3-1#1 — 120/10

NEW CABLE

B.3 ADDED

INCLUDED:

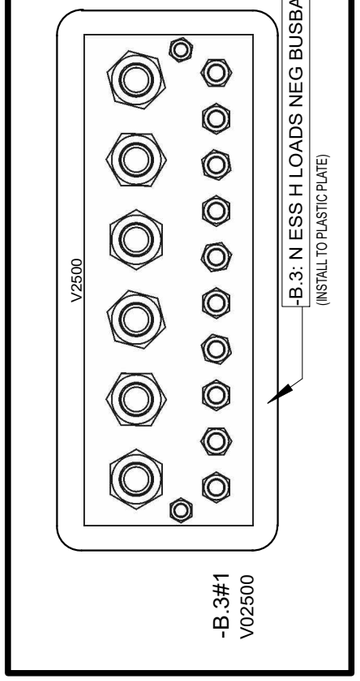

Date of modification	Modified by	Description
13.4.2023	TuM	B1: 2004274; INTRODUCED DRAWING.
10.11.2023	PF/TuM	C2: 2004890; Cable lengths; 2005043; Tubes added.

Date 13.4.2023
Drawing by TuM
Sheet rev. 2
Project rev. C

Copyright by NAVIX

Boat: Axopar
Boat model: 45
Sub-product code:
Product code: 37077
Project ID:
Title: ZERO EM NESS POWER P BT CABLE SET
Loc: HL
Sheet: 294 / 444

NOTICE!
BATTERY CABLES NEED TO ADD MARKINGS
SHOWN IN EXAMPLE BELOW.

EXEMPTION:
ALL BLACK WIRES
THIS MARKING IS NOT NEEDED.

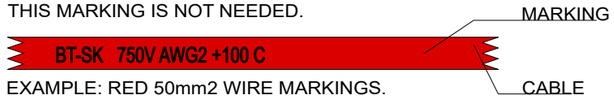

EXAMPLE: RED 50mm2 WIRE MARKINGS.

MARKING SHOWN ABOVE ONLY TO CABLES LISTED BELOW.

	EQUIVALENCY: mm2		AWG
LOOK FOR EQUIVALENT AWG SIZE FOR mm2 AND ADD THIS TO CABLE MARKINGS.	35 mm2	=	AWG2
	50 mm2	=	AWG0
	70 mm2	=	AWG2/0
FOR EXAMPLE:	95 mm2	=	AWG3/0
CABLE SIZE IS 70mm2 --> MARKING AWG2/0.	120 mm2	=	250 kcmil

NOTICE! CABLES WITH STICKER

FOR EXAMPLE

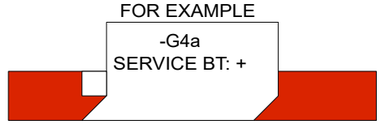

NOTICE!
BATTERY CABLES NEED TO ADD MARKINGS
SHOWN IN EXAMPLE BELOW. PRINTED EVERY 120mm.

EXEMPTION:
ALL BLACK WIRES
THIS MARKING IS NOT NEEDED.

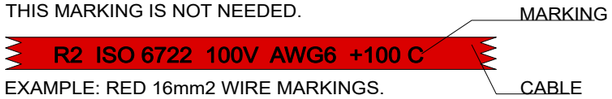

EXAMPLE: RED 16mm2 WIRE MARKINGS.

MARKING SHOWN ABOVE ONLY TO CABLES LISTED BELOW.

	EQUIVALENCY: mm2		AWG
LOOK FOR EQUIVALENT AWG SIZE FOR mm2 AND ADD THIS TO CABLE MARKINGS.	10 mm2	=	AWG8
	16 mm2	=	AWG6
FOR EXAMPLE:	25 mm2	=	AWG3
CABLE SIZE IS 25mm2 --> MARKING AWG3.	35 mm2	=	AWG2

SMART BATTERY PROTECT SUPPLY CABLES

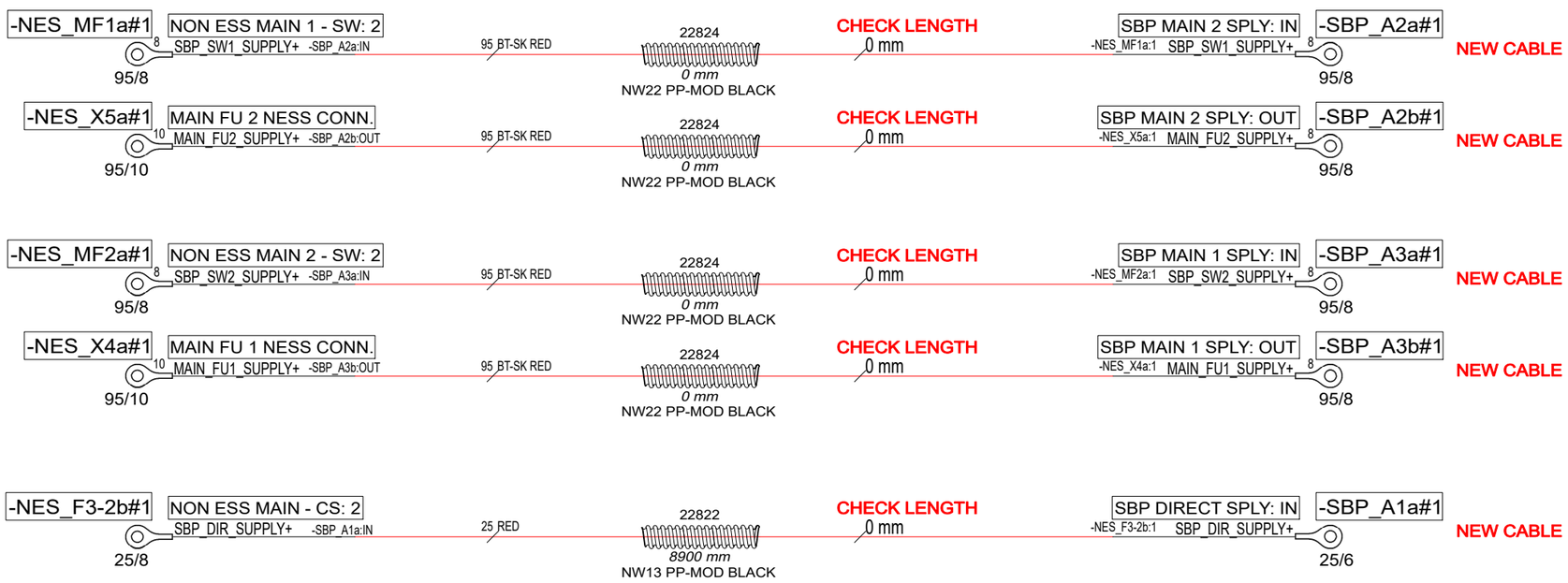

Date of modification	Modified by	Description
13.4.2023	TuM	B1: 2004274; INTRODUCED DRAWING.
10.11.2023	PF/TuM	C2: 2004890; Cable lengths; 2005043; Tubes added.

Date	14.5.2024
Drawing by	TuM
Sheet rev.	2
Project rev.	C

Copyright by

Axopar		37077	
Boat	Sub-product code	Product code	Project ID
45	ZERO EM NESS POWER P BT CABLE SET	HL	295 / 444
Boat model	Title	Loc	Sheet

NOTICE! CABLES WITH STICKER

FOR EXAMPLE

-G4a
SERVICE BT: +

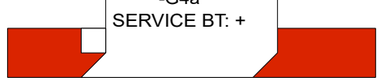

NOTICE!
BATTERY CABLES NEED TO ADD MARKINGS
SHOWN IN EXAMPLE BELOW.

EXEMPTION:
ALL BLACK WIRES
THIS MARKING IS NOT NEEDED.

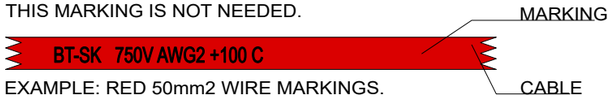

EXAMPLE: RED 50mm2 WIRE MARKINGS.

MARKING SHOWN ABOVE ONLY TO CABLES LISTED BELOW.

LOOK FOR EQUIVALENT AWG SIZE FOR mm2
AND ADD THIS TO CABLE MARKINGS.

FOR EXAMPLE:
CABLE SIZE IS 70mm2 --> MARKING AWG2/0.

EQUIVALENCY:

mm2		AWG
25 mm2	=	AWG3
35 mm2	=	AWG2
50 mm2	=	AWG0
70 mm2	=	AWG2/0
95 mm2	=	AWG3/0
120 mm2	=	250 kcmil

DC/DC CHARGER CABLES

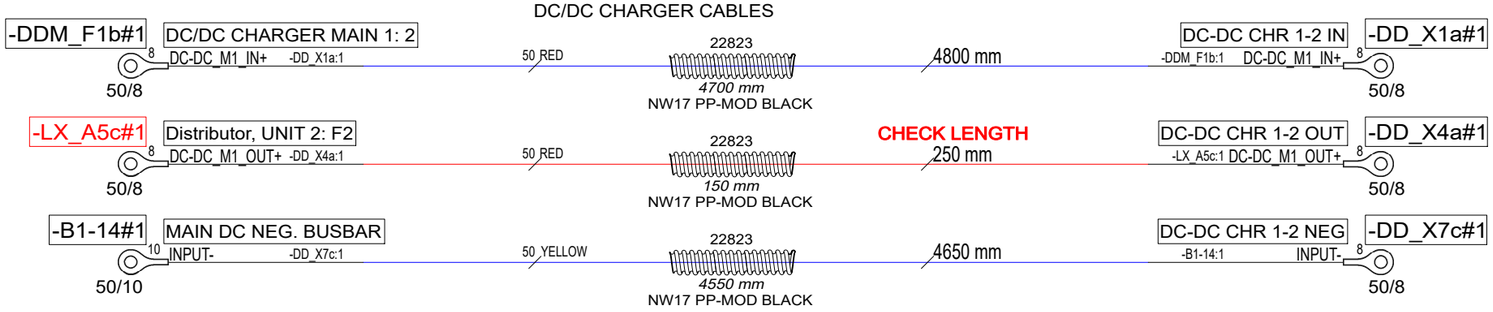

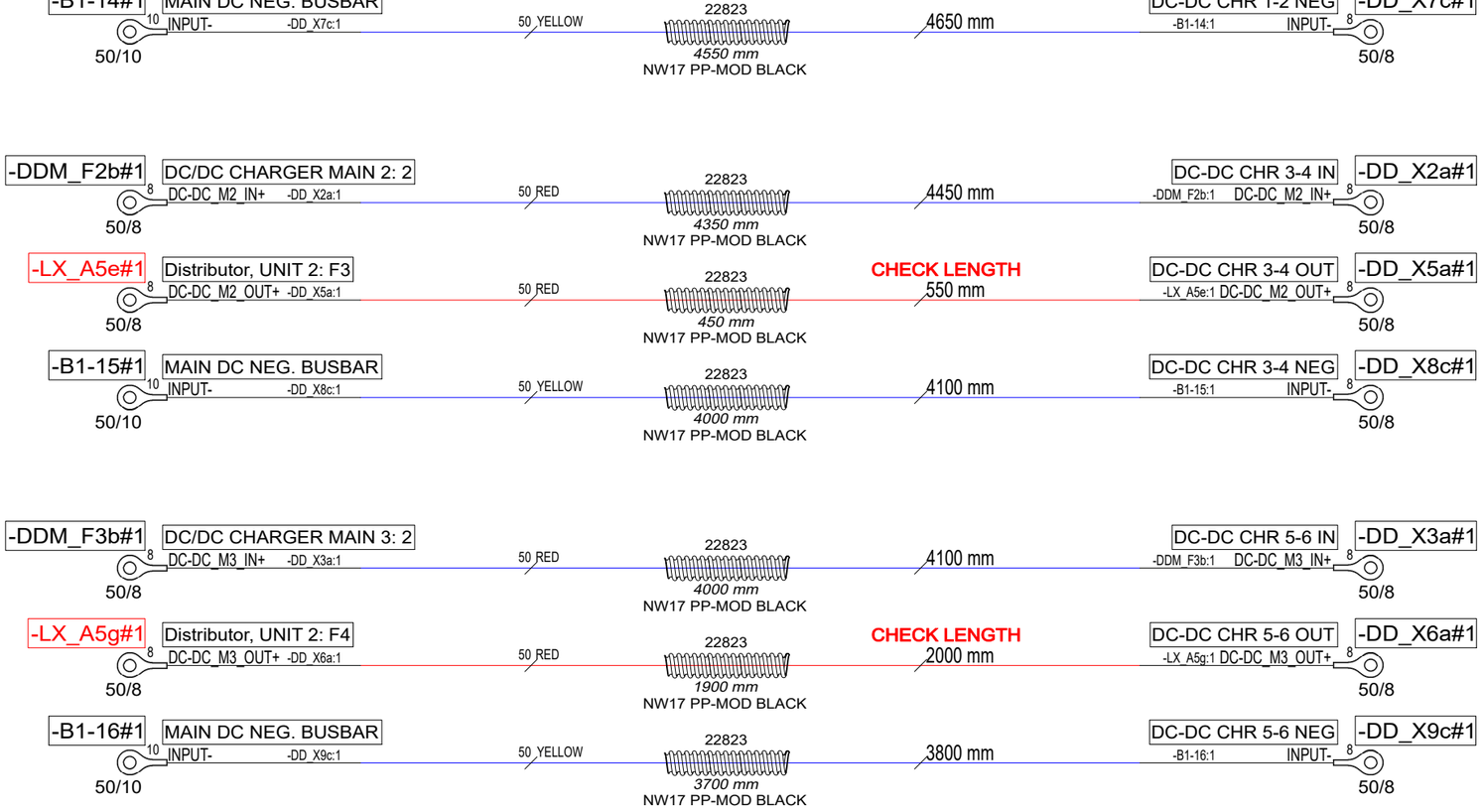

Date of modification	Modified by	Description
13.4.2023	TuM	B1: 2004274; INTRODUCED DRAWING.
10.11.2023	PF/TuM	C2: 2004890; Cable lengths; 2005043; Tubes added.

Date	13.4.2023
Drawing by	TuM
Sheet rev.	2
Project rev.	C

Copyright by NAVIX

Axopar		37077	
Boat	Sub-product code	Product code	Project ID
45	ZERO EM NESS POWER P BT CABLE SET	HL	296 / 444
Boat model	Title	Loc	Sheet

NOTICE!
BATTERY CABLES NEED TO ADD MARKINGS
SHOWN IN EXAMPLE BELOW. PRINTED EVERY 120mm.

-2-

EXEMPTION:
ALL BLACK WIRES
THIS MARKING IS NOT NEEDED.

MARKING

R2 ISO 6722 100V AWG6 +100 C

CABLE

EXAMPLE: RED 16mm2 WIRE MARKINGS.

MARKING SHOWN ABOVE ONLY TO CABLES LISTED BELOW.

	EQUIVALENCY: mm2		AWG
LOOK FOR EQUIVALENT AWG SIZE FOR mm2 AND ADD THIS TO CABLE MARKINGS.	10 mm2	=	AWG8
	16 mm2	=	AWG6
	25 mm2	=	AWG3
FOR EXAMPLE: CABLE SIZE IS 25mm2 --> MARKING AWG3.	35 mm2 95 mm2	= =	AWG2 AWG3/0

NOTICE!
BATTERY CABLES NEED TO ADD MARKINGS
SHOWN IN EXAMPLE BELOW. PRINTED EVERY 120mm.

-1-

EXEMPTION:
ALL BLACK WIRES
THIS MARKING IS NOT NEEDED.

MARKING

RK90/115 750Vac/ 1000Vdc AWG0 GR90/115 C

CABLE

EXAMPLE: RED 50mm2 WIRE MARKINGS.

MARKING SHOWN ABOVE ONLY TO CABLES LISTED BELOW.

	EQUIVALENCY: mm2		AWG
LOOK FOR EQUIVALENT AWG SIZE FOR mm2 AND ADD THIS TO CABLE MARKINGS.	50 mm2	=	AWG0
	70 mm2	=	AWG2/0
	95 mm2	=	AWG3/0
FOR EXAMPLE: CABLE SIZE IS 70mm2 --> MARKING AWG2/0.	120 mm2	=	250 kcmil

INVERTER/ CHARGER 1 DC CABLES

-LX_A4a#1	Distributor, UNIT 1: F1	INV/CHR_1_DC_MS+	-M_S8-2a:1	120 RED	22824 3000 mm NW22 PP-MOD BLACK	CHECK LENGTH 3100 mm	-1-	-LX_A4a:F1 INV/CHR MSU IN INV/CHR_1_DC_MS+ -M_S8-2a#1
-LX_A4c#1	Distributor, UNIT 1: F2	INV/CHR_1_DC_MS+	-M_S8-2b:1	120 RED	22824 3000 mm NW22 PP-MOD BLACK	CHECK LENGTH 3100 mm	-1-	-LX_A4c:F2 INV/CHR MSU IN INV/CHR_1_DC_MS+ -M_S8-2b#1
-A63a#1	INV/CHR 1: DC+ (BAT+)	INV/CHR_1_DC+	-M_S8-2e:1	120 RED	22824 900 mm NW22 PP-MOD BLACK	1000 mm	-1-	-A63a:BAT+ INV/CHR MSU OUT INV/CHR_1_DC+ -M_S8-2e#1
-A63b#1	INV/CHR 1: DC+ (BAT+)	INV/CHR_1_DC+	-M_S8-2f:1	120 RED	22824 900 mm NW22 PP-MOD BLACK	1000 mm	-1-	-A63b:BAT+ INV/CHR MSU OUT INV/CHR_1_DC+ -M_S8-2f#1
-A63c#1	INV/CHR 1: DC- (BAT-)	INV/CHR_1_DC-	-LX_A4b:-	120 YELLOW	22824 4900 mm NW22 PP-MOD BLACK	CHECK LENGTH 5000 mm	-1-	-A63c:BAT- Distributor, UNIT 1: - INV/CHR_1_DC- -LX_A4b#1
-A63d#1	INV/CHR 1: DC- (BAT-)	INV/CHR_1_DC-	-LX_A4d:-	120 YELLOW	22824 4900 mm NW22 PP-MOD BLACK	CHECK LENGTH 5000 mm	-1-	-A63d:BAT- Distributor, UNIT 1: - INV/CHR_1_DC- -LX_A4d#1
-A63gnd#1	INV/CHR 1: CASE GND	INV/CHR_1_PE	-B1-6:1	95 R2 95 KEVI - YELLOW/GREEN	22824 4900 mm NW22 PP-MOD BLACK	5000 mm	-2-	-A63gnd:PE MAIN DC NEG. BUSBAR INV/CHR_1_PE -B1-6#1

120/8 (8) — 120/8 (8) — 95/8 (8) — 95/10 (10)

INCLUDED:

-IM_F.1#1	41361	200A
-IM_F.2#1	41361	200A
-IM_F.3#1	41361	200A
-IM_F.4#1	41361	200A

NOTE.
POSITIVE CABLES MUST TO BE SAME LENGTH.

NOTE.
POSITIVE CABLES MUST TO BE SAME LENGTH.

NOTE.
NEGATIVE CABLES MUST TO BE SAME LENGTH.

NOTICE! CABLES WITH STICKER

FOR EXAMPLE

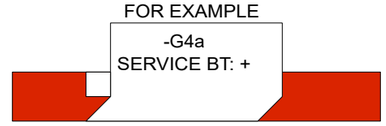

Date of modification	Modified by	Description
13.4.2023	TuM	B1: 2004274; INTRODUCED DRAWING.
10.11.2023	PF/TuM	C2: 2004890; Cable lengths; 2005043; Tubes added.

Date	13.4.2023
Drawing by	TuM
Sheet rev.	2
Project rev.	C

NAVIX
Copyright by

Axopar		37077	
Boat	Sub-product code	Product code	Project ID
45	ZERO EM NESS POWER P BT CABLE SET	HL	297 / 444
Boat model	Title	Loc	Sheet

NOTICE!
BATTERY CABLES NEED TO ADD MARKINGS
SHOWN IN EXAMPLE BELOW. PRINTED EVERY 120mm.

-2-

EXEMPTION:
ALL BLACK WIRES
THIS MARKING IS NOT NEEDED.

MARKING

R2 ISO 6722 100V AWG6 +100 C

CABLE

EXAMPLE: RED 16mm2 WIRE MARKINGS.

MARKING SHOWN ABOVE ONLY TO CABLES LISTED BELOW.

	EQUIVALENCY: mm2		AWG
LOOK FOR EQUIVALENT AWG SIZE FOR mm2 AND ADD THIS TO CABLE MARKINGS.	10 mm2	=	AWG8
	16 mm2	=	AWG6
	25 mm2	=	AWG3
FOR EXAMPLE: CABLE SIZE IS 25mm2 --> MARKING AWG3.	35 mm2 95 mm2	= =	AWG2 AWG3/0

NOTICE!
BATTERY CABLES NEED TO ADD MARKINGS
SHOWN IN EXAMPLE BELOW. PRINTED EVERY 120mm.

-1-

EXEMPTION:
ALL BLACK WIRES
THIS MARKING IS NOT NEEDED.

MARKING

RK90/115 750Vac/ 1000Vdc AWG0 GR90/115 C

CABLE

EXAMPLE: RED 50mm2 WIRE MARKINGS.

MARKING SHOWN ABOVE ONLY TO CABLES LISTED BELOW.

	EQUIVALENCY: mm2		AWG
LOOK FOR EQUIVALENT AWG SIZE FOR mm2 AND ADD THIS TO CABLE MARKINGS.	50 mm2	=	AWG0
	70 mm2	=	AWG2/0
	95 mm2	=	AWG3/0
FOR EXAMPLE: CABLE SIZE IS 70mm2 --> MARKING AWG2/0.	120 mm2	=	250 kcmil

INVERTER/ CHARGER 2 DC CABLES

-LX_A4e#1 — Distributor, UNIT 1: F3 — INV/CHR_2_DC_MS+ — -M_S8-2c:1 — 120/8
120 RED — 22824 — 4100 mm — NW22 PP-MOD BLACK
CHECK LENGTH 4200 mm -1- INV/CHR MSU IN — -LX_A4e:F3 INV/CHR_2_DC_MS+ — -M_S8-2c#1 — 120/8

-LX_A4g#1 — Distributor, UNIT 1: F4 — INV/CHR_2_DC_MS+ — -M_S8-2d:1 — 120/8
120 RED — 22824 — 4100 mm — NW22 PP-MOD BLACK
CHECK LENGTH 4200 mm -1- INV/CHR MSU IN — -LX_A4g:F4 INV/CHR_2_DC_MS+ — -M_S8-2d#1 — 120/8

-A64a#1 — INV/CHR 2: DC+ (BAT+) — INV/CHR_2_DC+ — -M_S8-2g:1 — 120/8
120 RED — 22824 — 900 mm — NW22 PP-MOD BLACK
1000 mm -1- INV/CHR MSU OUT — -A64a:BAT+ INV/CHR_2_DC+ — -M_S8-2g#1 — 120/8

-A64b#1 — INV/CHR 2: DC+ (BAT+) — INV/CHR_2_DC+ — -M_S8-2h:1 — 120/8
120 RED — 22824 — 900 mm — NW22 PP-MOD BLACK
1000 mm -1- INV/CHR MSU OUT — -A64b:BAT+ INV/CHR_2_DC+ — -M_S8-2h#1 — 120/8

-A64c#1 — INV/CHR 2: DC- (BAT-) — INV/CHR_2_DC- — -LX_A4f:- — 120/8
120 YELLOW — 22824 — 4250 mm — NW22 PP-MOD BLACK
CHECK LENGTH 4350 mm -1- Distributor, UNIT 1: - — -A64c:BAT- INV/CHR_2_DC- — -LX_A4f#1 — 120/8

-A64d#1 — INV/CHR 2: DC- (BAT-) — INV/CHR_2_DC- — -LX_A4h:- — 120/8
120 YELLOW — 22824 — 4250 mm — NW22 PP-MOD BLACK
CHECK LENGTH 4350 mm -1- Distributor, UNIT 1: - — -A64d:BAT- INV/CHR_2_DC- — -LX_A4h#1 — 120/8

-A64gnd#1 — INV/CHR 2: CASE GND — INV/CHR_2_PE — -B1-22:1 — 95/8
95 R2 95 KEVI - YELLOW/GREEN — 22824 — 4100 mm — NW22 PP-MOD BLACK
4200 mm -2- MAIN DC NEG. BUSBAR — -A64gnd:PE INV/CHR_2_PE — -B1-22#1 — 95/10

NOTE.
POSITIVE CABLES MUST TO BE SAME LENGTH.

NOTE.
POSITIVE CABLES MUST TO BE SAME LENGTH.

NOTE.
NEGATIVE CABLES MUST TO BE SAME LENGTH.

NOTICE! CABLES WITH STICKER

FOR EXAMPLE

-G4a
SERVICE BT: +

Date of modification	Modified by	Description
13.4.2023	TuM	B1: 2004274; INTRODUCED DRAWING.
10.11.2023	PF/TuM	C2: 2004890; Cable lengths; 2005043; Tubes added.

Date 13.4.2023
Drawing by TuM
Sheet rev. 2
Project rev. C

Copyright by

Boat: Axopar
Boat model: 45
Sub-product code:
Product code: 37077
Project ID:
Title: ZERO EM NESS POWER P BT CABLE SET
Loc: HL
Sheet: 298 / 444

NOTICE! CABLES WITH STICKER

FOR EXAMPLE

-G4a
SERVICE BT: +

NOTE.
POSITIVE CABLES MUST TO BE SAME LENGTH.

NOTE.
POSITIVE CABLES MUST TO BE SAME LENGTH.

NOTE.
NEGATIVE CABLES MUST TO BE SAME LENGTH.

NOTICE!
BATTERY CABLES NEED TO ADD MARKINGS
SHOWN IN EXAMPLE BELOW. PRINTED EVERY 120mm.

EXEMPTION:
ALL BLACK WIRES
THIS MARKING IS NOT NEEDED.

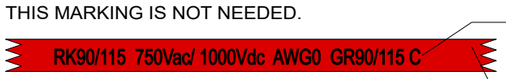

EXAMPLE: RED 50mm2 WIRE MARKINGS.

MARKING SHOWN ABOVE ONLY TO CABLES LISTED BELOW.

	EQUIVALENCY: mm2		AWG
LOOK FOR EQUIVALENT AWG SIZE FOR mm2 AND ADD THIS TO CABLE MARKINGS.	50 mm2	=	AWG0
	70 mm2	=	AWG2/0
FOR EXAMPLE: CABLE SIZE IS 70mm2 --> MARKING AWG2/0.	95 mm2	=	AWG3/0
	120 mm2	=	250 kcmil

HEAVY AUX BT SUPPLY CABLES

INSULATOR FOR BATTERY TERMINAL WITH BOLT RED

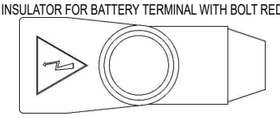

11067/456N9V02

-BHA_G.1a
227

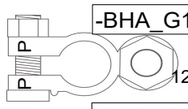

-BHA_G1a#1 — HEAVY AUX BOW BT: + — 10 BOW_HA_BT+ -BHA_F1a:1 — 120/10
120 RED — 22824 — 1600 mm — NW22 PP-MOD BLACK — 1800 mm
BOW HEAVY AUX MAIN 1: 1 -BHA_G1a:1 BOW_HA_BT+ 8 — -BHA_F1a#1 — 120/8

-BHA_G1b#1 — HEAVY AUX BOW BT: + — 10 BOW_HA_BT+ -BHA_F2a:1 — 120/10
120 RED — 22824 — 1600 mm — NW22 PP-MOD BLACK — 1800 mm
BOW HEAVY AUX MAIN 2: 1 -BHA_G1b:1 BOW_HA_BT+ 8 — -BHA_F2a#1 — 120/8

-M_S6a#1 — BOW HEAVY AUX MS: A — 10 BOW_HA_MS+ -BHA_F1b:1 — 120/10
120 RED — 22824 — 550 mm — NW22 PP-MOD BLACK — 650 mm
BOW HEAVY AUX MAIN 1: 2 -M_S6a:1 BOW_HA_MS+ 8 — -BHA_F1b#1 — 120/8

-M_S6b#1 — BOW HEAVY AUX MS: A — 10 BOW_HA_MS+ -BHA_F2b:1 — 120/10
120 RED — 22824 — 550 mm — NW22 PP-MOD BLACK — 650 mm
BOW HEAVY AUX MAIN 2: 2 -M_S6b:1 BOW_HA_MS+ 8 — -BHA_F2b#1 — 120/8

INSULATOR FOR BATTERY TERMINAL WITH BOLT BLACK

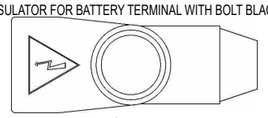

11068/456N9V14

-BHA_G.1c
228

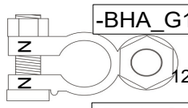

-BHA_G1c#1 — HEAVY AUX BOW BT: - — 10 BOW_HA_BT- -B2-2:1 — 120/10
120 YELLOW — 22824 — 1900 mm — NW22 PP-MOD BLACK — 2000 mm
BOW DC NEG. BUSBAR -BHA_G1c:1 BOW_HA_BT- 10 — -B2-2#1 — 120/10

-BHA_G1d#1 — HEAVY AUX BOW BT: - — 10 BOW_HA_BT- -B2-3:1 — 120/10
120 YELLOW — 22824 — 1900 mm — NW22 PP-MOD BLACK — 2000 mm
BOW DC NEG. BUSBAR -BHA_G1d:1 BOW_HA_BT- 10 — -B2-3#1 — 120/10

INCLUDED:

LABEL — 13634 BLUE SEA ANL FUSE BLOCK 5005 — LABEL

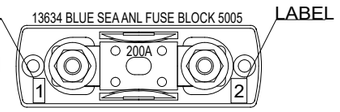

-BHA_F.1#1
23032

LABEL:
-BHA_F.1: BOW HEAVY AUX MAIN 1

LABEL — 13634 BLUE SEA ANL FUSE BLOCK 5005 — LABEL

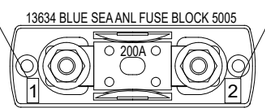

-BHA_F.2#1
23032

LABEL:
-BHA_F.2: BOW HEAVY AUX MAIN 2

-B.2#1
V02500

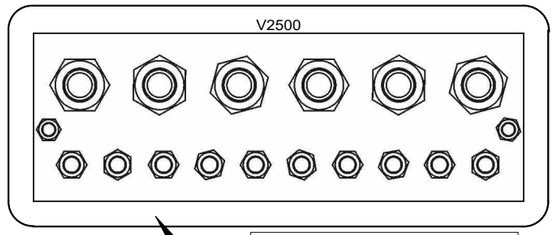

-B.2: BOW DC NEG. BUSBAR
(INSTALL TO PLASTIC PLATE)

LABEL INSTRUCTIONS

NOTICE! PUT LABELS TO FUSE HOLDER BASE - NOT TO COVER.

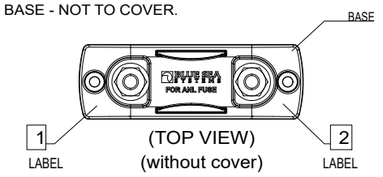

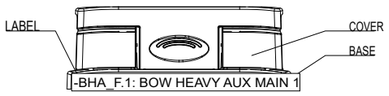

(SIDE VIEW)
(with cover)

Date of modification	Modified by	Description						
14.4.2023	TuM	B1: 2004274; INTRODUCED DRAWING.	Date	14.4.2023	NAVIX	Axopar		37078
10.11.2023	PF/TuM	C2: 2004890; Cable lengths; 2005043; Tubes added.	Drawing by	TuM		Boat	Sub-product code	Product code / Project ID
			Sheet rev.	2	Copyright by	45	HEAVY AUX BOW BT CABLE SET	HL
			Project rev.	C		Boat model	Title	Loc / 299 / 444 Sheet

NOTICE!
BATTERY CABLES NEED TO ADD MARKINGS
SHOWN IN EXAMPLE BELOW. PRINTED EVERY 120mm.

EXEMPTION:
ALL BLACK WIRES
THIS MARKING IS NOT NEEDED.

EXAMPLE: RED 16mm2 WIRE MARKINGS.

MARKING SHOWN ABOVE ONLY TO CABLES LISTED BELOW.

	EQUIVALENCY:		
	mm2		AWG
LOOK FOR EQUIVALENT AWG SIZE FOR mm2 AND ADD THIS TO CABLE MARKINGS.	10 mm2	=	AWG8
	16 mm2	=	AWG6
	25 mm2	=	AWG3
FOR EXAMPLE: CABLE SIZE IS 25mm2 --> MARKING AWG3.	35 mm2	=	AWG2

NOTICE! CABLES WITH STICKER

FOR EXAMPLE

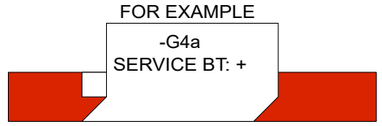

NOTICE!
BATTERY CABLES NEED TO ADD MARKINGS
SHOWN IN EXAMPLE BELOW. PRINTED EVERY 120mm.

EXEMPTION:
ALL BLACK WIRES
THIS MARKING IS NOT NEEDED.

EXAMPLE: RED 50mm2 WIRE MARKINGS.

MARKING SHOWN ABOVE ONLY TO CABLES LISTED BELOW.

	EQUIVALENCY:		
	mm2		AWG
LOOK FOR EQUIVALENT AWG SIZE FOR mm2 AND ADD THIS TO CABLE MARKINGS.	50 mm2	=	AWG0
	70 mm2	=	AWG2/0
	95 mm2	=	AWG3/0
FOR EXAMPLE: CABLE SIZE IS 70mm2 --> MARKING AWG2/0.	120 mm2	=	250 kcmil

ALTERNATOR CHR CABLES

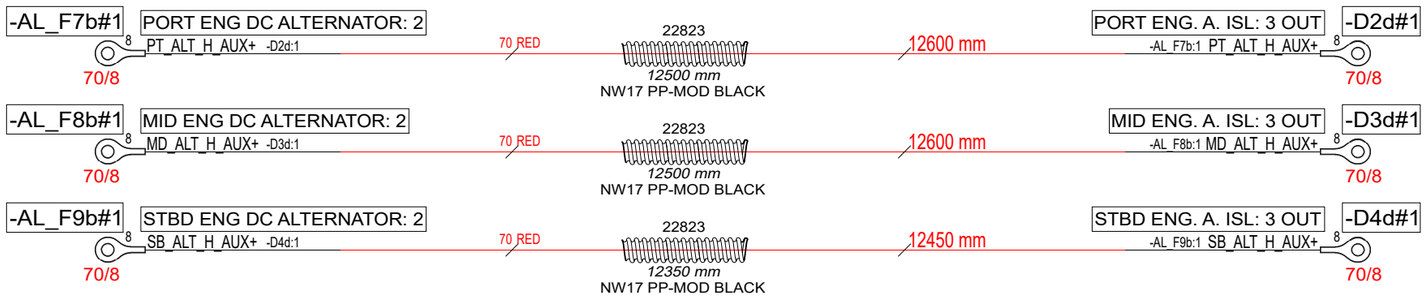

SERVICE CHARGER DC CABLE (FOR BOW HA BATTERY)

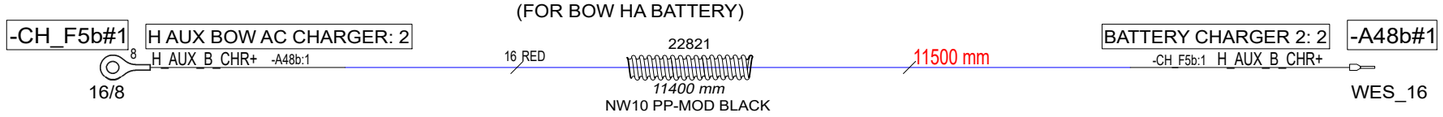

MAIN DC NEG BUSBAR - BOW DC NEG BUBAR LINK CABLE

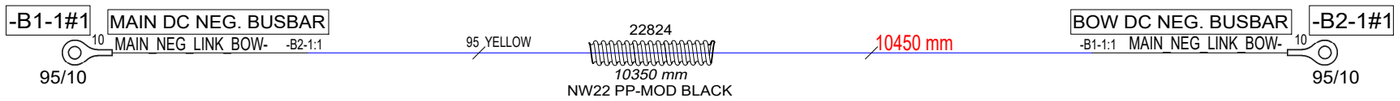

Date of modification	Modified by	Description
14.4.2023	TuM	B1: 2004274; INTRODUCED DRAWING.
10.11.2023	PF/TuM	C2: 2004890; Cable lengths; 2005043; Tubes added.

Date	14.4.2023
Drawing by	TuM
Sheet rev.	2
Project rev.	C

Copyright by NAVIX

Axopar Boat		37078 Product code	Project ID
45 Boat model	HEAVY AUX BOW BT CABLE SET Title	HL Loc	300 / 444 Sheet

NOTICE! CABLES WITH STICKER

FOR EXAMPLE

-G4a
SERVICE BT: +

NOTE.
POSITIVE CABLES MUST TO BE SAME LENGTH.

NOTE.
NEGATIVE CABLES MUST TO BE SAME LENGTH.

NOTICE!
BATTERY CABLES NEED TO ADD MARKINGS
SHOWN IN EXAMPLE BELOW. PRINTED EVERY 120mm.

EXEMPTION:
ALL BLACK WIRES
THIS MARKING IS NOT NEEDED.

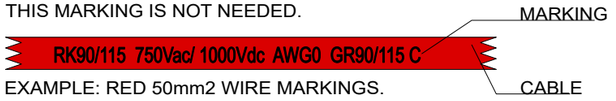

EXAMPLE: RED 50mm2 WIRE MARKINGS.

MARKING SHOWN ABOVE ONLY TO CABLES LISTED BELOW.

	EQUIVALENCY: mm2		AWG
LOOK FOR EQUIVALENT AWG SIZE FOR mm2 AND ADD THIS TO CABLE MARKINGS.	50 mm2	=	AWG0
	70 mm2	=	AWG2/0
	95 mm2	=	AWG3/0
FOR EXAMPLE: CABLE SIZE IS 70mm2 --> MARKING AWG2/0.	120 mm2	=	250 kcmil

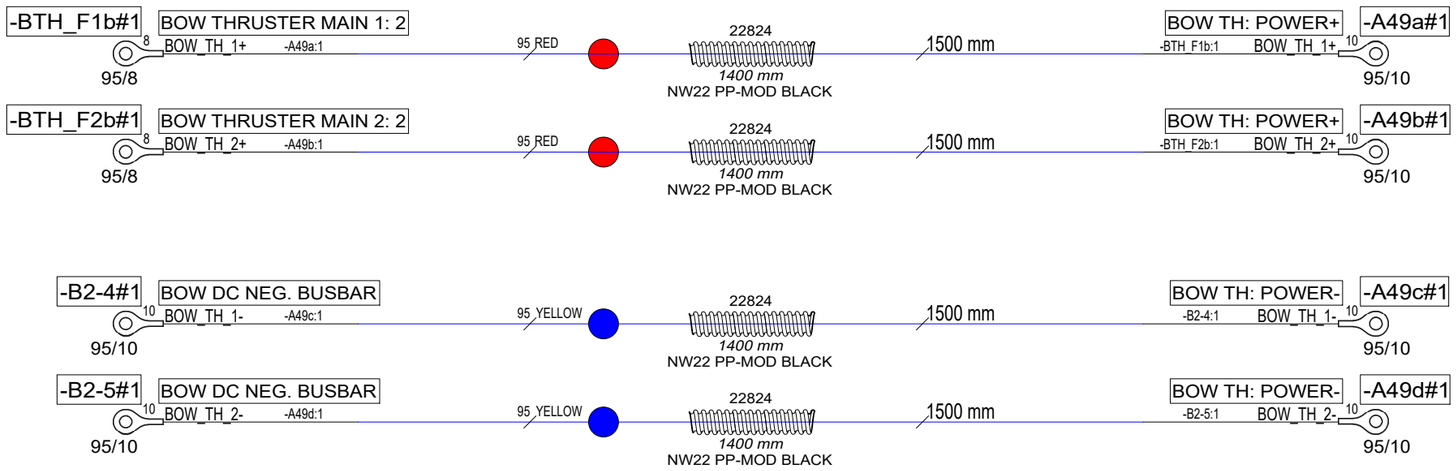

Date of modification	Modified by	Description
14.4.2023	TuM	B1: 2004274; INTRODUCED DRAWING.
18.3.2024	TuM	C2: 2005043; Tubes added.

Date 14.4.2023
Drawing by TuM
Sheet rev. 2
Project rev. C

Copyright by NAVIX

Axopar
Boat

45
Boat model

Sub-product code

37079
Product code

Project ID

BOW THRUSTER CABLES
Title

HL

Loc

301/ 444
Sheet

NOTICE!
BATTERY CABLES NEED TO ADD MARKINGS
SHOWN IN EXAMPLE BELOW. PRINTED EVERY 120mm.

EXEMPTION:
ALL BLACK WIRES
THIS MARKING IS NOT NEEDED.

MARKING

R2 ISO 6722 100V AWG6 +100 C

CABLE

EXAMPLE: RED 16mm2 WIRE MARKINGS.

MARKING SHOWN ABOVE ONLY TO CABLES LISTED BELOW.

	EQUIVALENCY:		
	mm2		AWG
LOOK FOR EQUIVALENT AWG SIZE FOR mm2 AND ADD THIS TO CABLE MARKINGS. FOR EXAMPLE: CABLE SIZE IS 25mm2 --> MARKING AWG3.	10 mm2	=	AWG8
	16 mm2	=	AWG6
	25 mm2	=	AWG3
	35 mm2	=	AWG2

NOTICE! CABLES WITH STICKER

FOR EXAMPLE

-G4a
SERVICE BT: +

NOTICE!
BATTERY CABLES NEED TO ADD MARKINGS
SHOWN IN EXAMPLE BELOW. PRINTED EVERY 120mm.

EXEMPTION:
ALL BLACK WIRES
THIS MARKING IS NOT NEEDED.

MARKING

RK90/115 750Vac/ 1000Vdc AWG0 GR90/115 C

CABLE

EXAMPLE: RED 50mm2 WIRE MARKINGS.

MARKING SHOWN ABOVE ONLY TO CABLES LISTED BELOW.

	EQUIVALENCY:		
	mm2		AWG
LOOK FOR EQUIVALENT AWG SIZE FOR mm2 AND ADD THIS TO CABLE MARKINGS. FOR EXAMPLE: CABLE SIZE IS 70mm2 --> MARKING AWG2/0.	50 mm2	=	AWG0
	70 mm2	=	AWG2/0
	95 mm2	=	AWG3/0
	120 mm2	=	250 kcmil

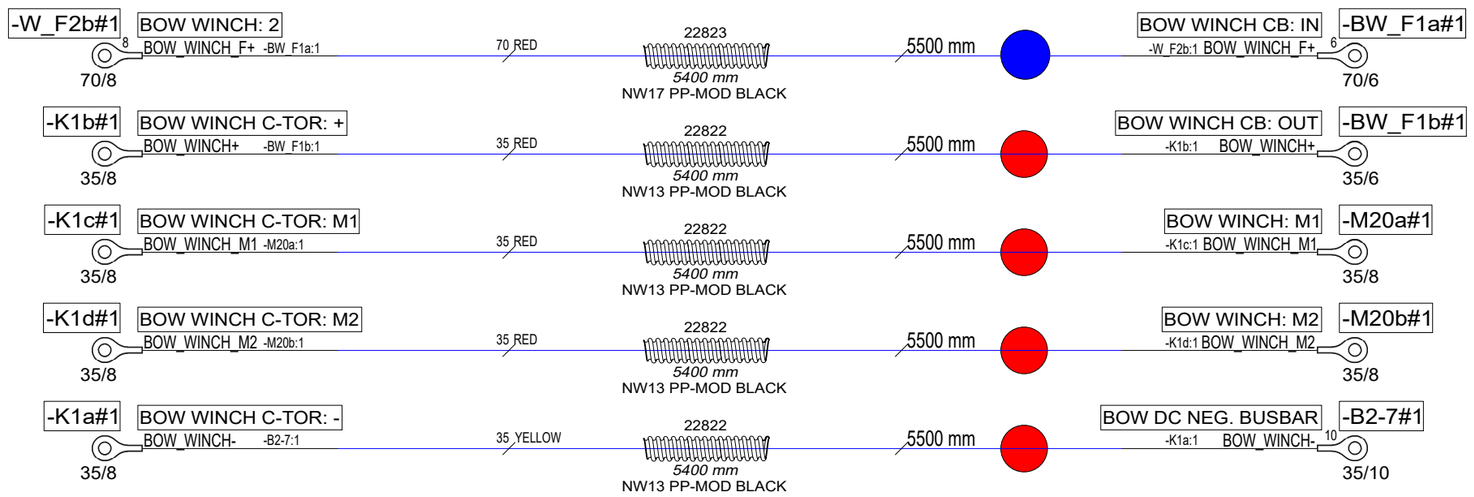

Date of modification	Modified by	Description
14.4.2023	TuM	B1: 2004274; INTRODUCED DRAWING.
18.3.2024	TuM	C2: 2005043; Tubes added.

Date	14.4.2023
Drawing by	TuM
Sheet rev.	2
Project rev.	C

Copyright by NAVIX

Axopar Boat		37080 Product code	Project ID
45 Boat model	BOW WINCH CABLES Title	HL Loc	302 / 444 Sheet

NOTICE! CABLES WITH STICKER

FOR EXAMPLE

-G4a
SERVICE BT: +

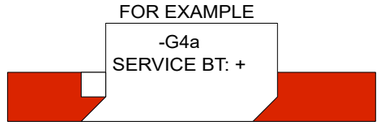

NOTICE!
BATTERY CABLES NEED TO ADD MARKINGS
SHOWN IN EXAMPLE BELOW. PRINTED EVERY 120mm.

EXEMPTION:
ALL BLACK WIRES
THIS MARKING IS NOT NEEDED.

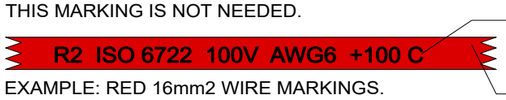

EXAMPLE: RED 16mm2 WIRE MARKINGS.

MARKING SHOWN ABOVE ONLY TO CABLES LISTED BELOW.

LOOK FOR EQUIVALENT AWG SIZE FOR mm2
AND ADD THIS TO CABLE MARKINGS.

FOR EXAMPLE:
CABLE SIZE IS 25mm2 --> MARKING AWG3.

EQUIVALENCY:

mm2		AWG
10 mm2	=	AWG8
16 mm2	=	AWG6
25 mm2	=	AWG3
35 mm2	=	AWG2

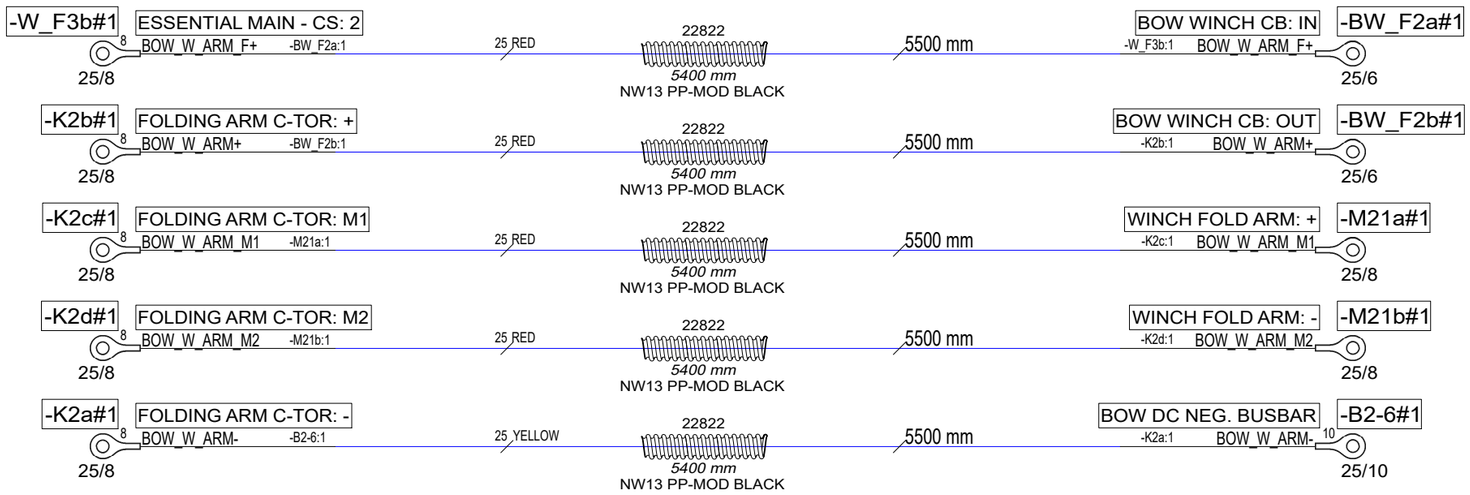

Date of modification	Modified by	Description
14.4.2023	TuM	B1: 2004274; INTRODUCED DRAWING.
18.3.2024	TuM	C2: 2005043; Tubes added.

Date 14.4.2023
Drawing by TuM
Sheet rev. 2
Project rev. C

Copyright by NAVIX

Axopar — Boat
45 — Boat model
Sub-product code
37081 — Product code
Project ID
BOW WINCH ROLLER CABLES — Title
HL — Loc
303 / 444 — Sheet

NOTICE!
BATTERY CABLES NEED TO ADD MARKINGS
SHOWN IN EXAMPLE BELOW. PRINTED EVERY 120mm.

EXEMPTION:
ALL BLACK WIRES
THIS MARKING IS NOT NEEDED.

MARKING

R2 ISO 6722 100V AWG6 +100 C

CABLE

EXAMPLE: RED 16mm2 WIRE MARKINGS.

MARKING SHOWN ABOVE ONLY TO CABLES LISTED BELOW.

	EQUIVALENCY: mm2		AWG
LOOK FOR EQUIVALENT AWG SIZE FOR mm2 AND ADD THIS TO CABLE MARKINGS.	10 mm2	=	AWG8
	16 mm2	=	AWG6
FOR EXAMPLE:	25 mm2	=	AWG3
CABLE SIZE IS 25mm2 --> MARKING AWG3.	35 mm2	=	AWG2

NOTICE! CABLES WITH STICKER

FOR EXAMPLE

-G4a
SERVICE BT: +

NOTICE!
BATTERY CABLES NEED TO ADD MARKINGS
SHOWN IN EXAMPLE BELOW. PRINTED EVERY 120mm.

EXEMPTION:
ALL BLACK WIRES
THIS MARKING IS NOT NEEDED.

MARKING

RK90/115 750Vac/ 1000Vdc AWG0 GR90/115 C

CABLE

EXAMPLE: RED 50mm2 WIRE MARKINGS.

MARKING SHOWN ABOVE ONLY TO CABLES LISTED BELOW.

	EQUIVALENCY: mm2		AWG
LOOK FOR EQUIVALENT AWG SIZE FOR mm2 AND ADD THIS TO CABLE MARKINGS.	50 mm2	=	AWG0
	70 mm2	=	AWG2/0
FOR EXAMPLE:	95 mm2	=	AWG3/0
CABLE SIZE IS 70mm2 --> MARKING AWG2/0.	120 mm2	=	250 kcmil

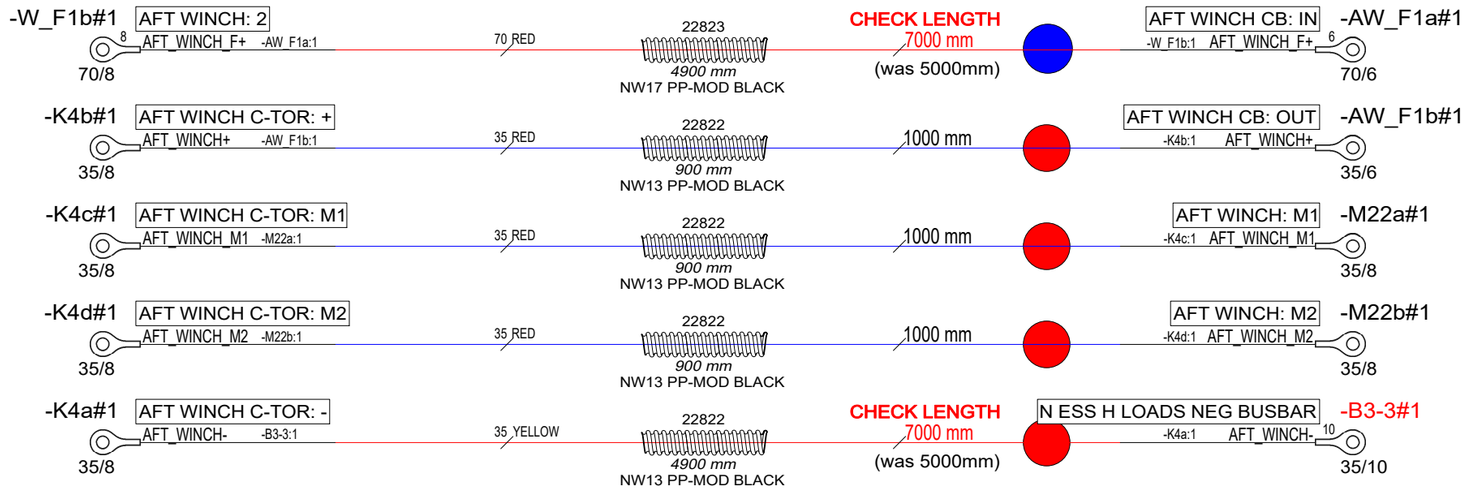

Date of modification	Modified by	Description
14.4.2023	TuM	B1: 2004274; INTRODUCED DRAWING.
18.3.2024	TuM	C2: 2005043; Tubes added.

Date	14.4.2023
Drawing by	TuM
Sheet rev.	2
Project rev.	C

Copyright by NAVIX

Axopar		37082	
Boat	Sub-product code	Product code	Project ID
45	AFT WINCH CABLES	HL	304 / 444
Boat model	Title	Loc	Sheet

NOTICE! CABLES WITH STICKER

FOR EXAMPLE

-G4a
SERVICE BT: +

INCLUDED:

-AM_F.1-1#1 IGN PROT FUSE ANL 60A
21614 — 60A — AUDIO AMPLIFIER 1

-AM_F.2-1#1 IGN PROT FUSE ANL 80A
23030 — 80A — AUDIO AMPLIFIER 2

NOTICE!
BATTERY CABLES NEED TO ADD MARKINGS
SHOWN IN EXAMPLE BELOW. PRINTED EVERY 120mm.

EXEMPTION:
ALL BLACK WIRES
THIS MARKING IS NOT NEEDED.

MARKING

R2 ISO 6722 100V AWG6 +100 C

CABLE

EXAMPLE: RED 16mm2 WIRE MARKINGS.

MARKING SHOWN ABOVE ONLY TO CABLES LISTED BELOW.

	EQUIVALENCY: mm2		AWG
LOOK FOR EQUIVALENT AWG SIZE FOR mm2 AND ADD THIS TO CABLE MARKINGS.	10 mm2	=	AWG8
	16 mm2	=	AWG6
FOR EXAMPLE:	25 mm2	=	AWG3
CABLE SIZE IS 25mm2 --> MARKING AWG3.	35 mm2	=	AWG2

PILOTHOUSE AMPLIFIER CABLES (AMPLIFIER 1)

-AM_F1-1b#1 AUDIO AMPLIFIER 1: 2
8 AUDIO_AMP_1+ -A44-1a:1
25/8
25 RED
22822
6400 mm
NW13 PP-MOD BLACK
6500 mm
PILOTHOUSE AMP: +12Vdc -A44-1a#1
-AM_F1-1b:1 AUDIO_AMP_1+
WES_25

-B3-4#1 N ESS H LOADS NEG BUSBAR
10 AUDIO_AMP_1- -A44-1b:1
25/10
25 YELLOW
22822
6900 mm
NW13 PP-MOD BLACK
7000 mm
PILOTHOUSE AMP: GND -A44-1b#1
-B3-4:1 AUDIO_AMP_1-
WES_25

OUTSIDE/CABIN AMPLIFIER CABLES (AMPLIFIER 2)

-AM_F2-1b#1 AUDIO AMPLIFIER 2: 2
8 AUDIO_AMP_2+ -A45-1a:1
25/8
25 RED
22822
6400 mm
NW13 PP-MOD BLACK
6500 mm
OUTSIDE/CABIN AMP: +12Vdc -A45-1a#1
-AM_F2-1b:1 AUDIO_AMP_2+
WES_25

-B3-6#1 N ESS H LOADS NEG BUSBAR
10 AUDIO_AMP_2- -A45-1b:1
25/10
25 YELLOW
22822
6900 mm
NW13 PP-MOD BLACK
7000 mm
OUTSIDE/CABIN AMP: GND -A45-1b#1
-B3-6:1 AUDIO_AMP_2-
WES_25

Date of modification	Modified by	Description
14.4.2023	TuM	B1: 2004274; INTRODUCED DRAWING.
18.3.2024	TuM	C2: 2005043; Tubes added.

Date 14.4.2023
Drawing by TuM
Sheet rev. 2
Project rev. C

Copyright by NAVIX

Boat: Axopar
Boat model: 45
Sub-product code:
Product code: 37083
Project ID:
Title: BASIC AUDIO SYSTEM AMPL CABLES
HL:
Loc:
Sheet: 305 / 444

NOTICE! CABLES WITH STICKER

FOR EXAMPLE

-G4a
SERVICE BT: +

INCLUDED:

-AM_F.1-2#1 20009	IGN PROT FUSE ANL 50A 50A	AUDIO AMPLIFIER 1
-AM_F.2-2#1 20009	IGN PROT FUSE ANL 50A 50A	AUDIO AMPLIFIER 2
-AM_F.3-2#1 20009	IGN PROT FUSE ANL 50A 50A	AUDIO AMPLIFIER 3

NOTICE!
BATTERY CABLES NEED TO ADD MARKINGS
SHOWN IN EXAMPLE BELOW. PRINTED EVERY 120mm.

EXEMPTION:
ALL BLACK WIRES
THIS MARKING IS NOT NEEDED.

MARKING

R2 ISO 6722 100V AWG6 +100 C

CABLE

EXAMPLE: RED 16mm2 WIRE MARKINGS.

MARKING SHOWN ABOVE ONLY TO CABLES LISTED BELOW.

LOOK FOR EQUIVALENT AWG SIZE FOR mm2
AND ADD THIS TO CABLE MARKINGS.

FOR EXAMPLE:
CABLE SIZE IS 25mm2 --> MARKING AWG3.

EQUIVALENCY:

mm2		AWG
10 mm2	=	AWG8
16 mm2	=	AWG6
25 mm2	=	AWG3
35 mm2	=	AWG2

PILOTHOUSE AMPLIFIER CABLES (AMPLIFIER 1)

-AM_F1-2b#1 — AUDIO AMPLIFIER 1: 2
8 — AUDIO_AMP_1_F+ -A44-2a:1
25/8
25 RED — 22822 — *6400 mm* — NW13 PP-MOD BLACK — 6500 mm
PILOTHOUSE AMP: +12Vdc — -AM_F1-2b:1 AUDIO_AMP_1_F+ — -A44-2a#1 — WES_25

-B3-5#1 — N ESS H LOADS NEG BUSBAR
10 — AUDIO_AMP_1- -A44-2b:1
25/10
25 YELLOW — 22822 — *6900 mm* — NW13 PP-MOD BLACK — 7000 mm
PILOTHOUSE AMP: GND — -B3-5:1 AUDIO_AMP_1- — -A44-2b#1 — WES_25

CABIN AMPLIFIER CABLES (AMPLIFIER 2)

-AM_F2-2b#1 — AUDIO AMPLIFIER 2: 2
8 — AUDIO_AMP_2+ -A45-2a:1
25/8
25 RED — 22822 — *6400 mm* — NW13 PP-MOD BLACK — 6500 mm
CABIN AMP: +12Vdc — -AM_F2-2b:1 AUDIO_AMP_2+ — -A45-2a#1 — WES_25

-B3-7#1 — N ESS H LOADS NEG BUSBAR
10 — AUDIO_AMP_2- -A45-2b:1
25/10
25 YELLOW — 22822 — *6900 mm* — NW13 PP-MOD BLACK — 7000 mm
CABIN AMP: GND — -B3-7:1 AUDIO_AMP_2- — -A45-2b#1 — WES_25

OUTSIDE AMPLIFIER CABLES (AMPLIFIER 3)

-AM_F3-2b#1 — AUDIO AMPLIFIER 3: 2
8 — AUDIO_AMP_3+ -A46-2a:1
25/8
25 RED — 22822 — *6400 mm* — NW13 PP-MOD BLACK — 6500 mm
OUTSIDE AMP: +12Vdc — -AM_F3-2b:1 AUDIO_AMP_3+ — -A46-2a#1 — WES_25

-B3-8#1 — N ESS H LOADS NEG BUSBAR
10 — AUDIO_AMP_3- -A46-2b:1
25/10
25 YELLOW — 22822 — *6900 mm* — NW13 PP-MOD BLACK — 7000 mm
OUTSIDE AMP: GND — -B3-8:1 AUDIO_AMP_3- — -A46-2b#1 — WES_25

Date of modification	Modified by	Description
14.4.2023	TuM	B1: 2004274; INTRODUCED DRAWING.
18.3.2024	TuM	C2: 2005043; Tubes added.

Date 14.4.2023
Drawing by TuM
Sheet rev. 2
Project rev. C

Copyright by NAVIX

Boat: Axopar
Boat model: 45
Sub-product code:
Product code: 37084
Project ID:
Title: ADVANCED AUDIO SYSTEM AMPL CABLES
Loc: HL
Sheet: 306 / 444

GENERAL LAYOUT

37085 Axopar 45 STANDARD 230VAC SYSTEM - EU
COMPLETE SYSTEM, WITH STD AND OPTIONS.

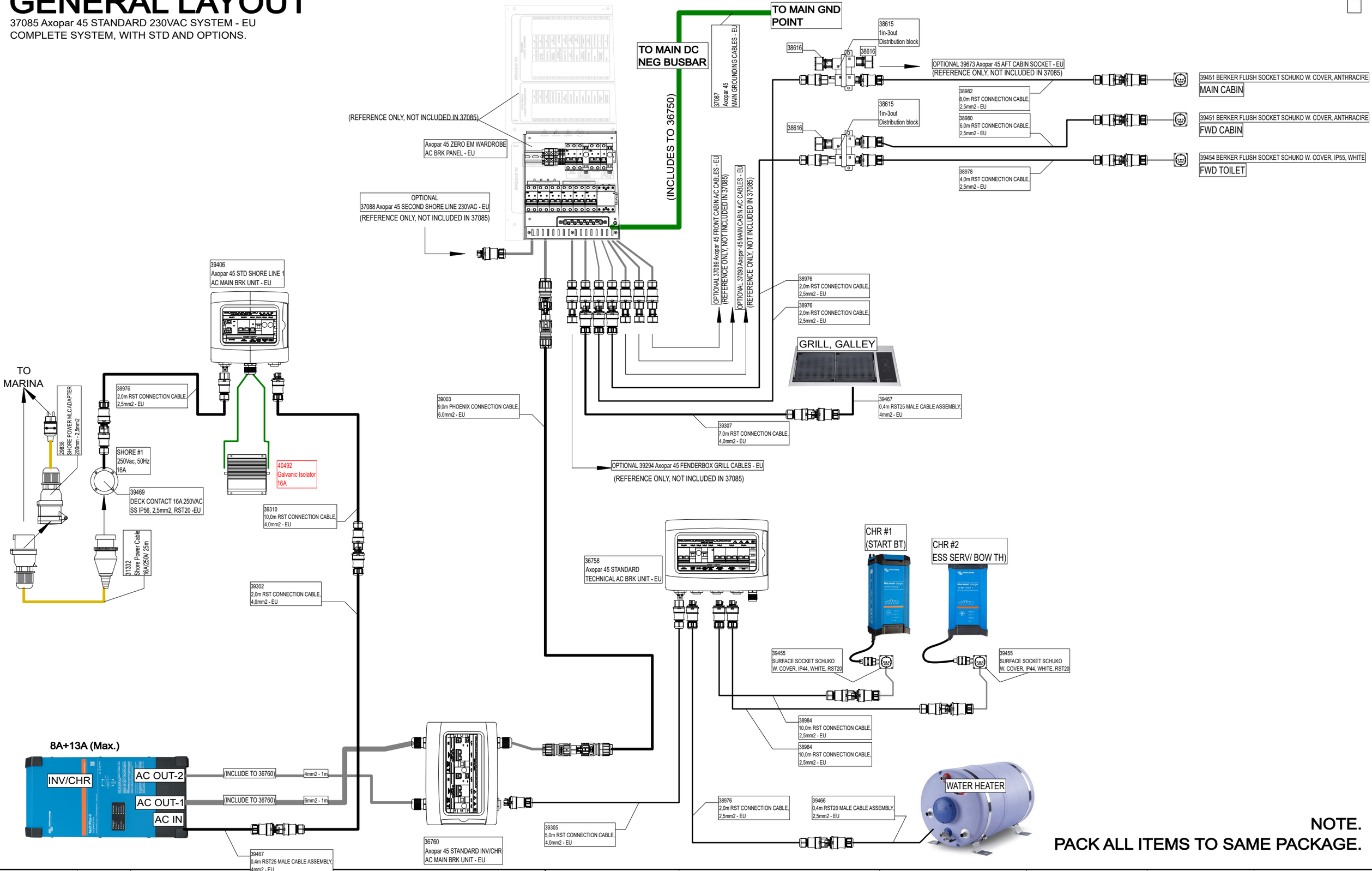

NOTE.
PACK ALL ITEMS TO SAME PACKAGE.

Date of modification	Modified by	Description
6.4.2023	TuM	A1: 2004274; INTRODUCED DRAWING.
18.9.2023	TuM	B2: 2004274; STRUCTURE ADDED.
28.5.2024	TuM	C3: 2005065; GAL. ISOL. CHANGED 30A->16A.

Date	6.4.2023
Drawing by	TuM
Sheet rev.	3
Project rev.	C

NAVIX
Copyright by

Axopar		37085	
Boat	Sub-product code	Product code	Project ID
45	STANDARD 230VAC SYSTEM - EU	HL	307 / 444
Boat model	Title	Loc	Sheet

GENERAL LAYOUT

37086 Axopar 45 ZERO EMISSION 230VAC SYSTEM - EU

TO MAIN GND POINT

TO MAIN DC NEG BUSBAR

(INCLUDES TO 36415)

37087 Axopar 45 MAIN GROUNDING CABLES - EU

(REFERENCE ONLY, NOT INCLUDED IN 37086)

Axopar 45 ZERO EM WARDROBE AC BRK PANEL - EU

OPTIONAL
37088 Axopar 45 SECOND SHORE LINE 230VAC - EU
(REFERENCE ONLY, NOT INCLUDED IN 37086)

38615
1in-3out
Distribution block

38616

OPTIONAL 39673 Axopar 45 AFT CABIN SOCKET - EU
(REFERENCE ONLY, NOT INCLUDED IN 37086)

38982
8,0m RST CONNECTION CABLE,
2,5mm2 - EU

39451 BERKER FLUSH SOCKET SCHUKO W. COVER, ANTHRACIRE
MAIN CABIN

38615
1in-3out
Distribution block

38980
6,0m RST CONNECTION CABLE,
2,5mm2 - EU

39451 BERKER FLUSH SOCKET SCHUKO W. COVER, ANTHRACIRE
FWD CABIN

38978
4,0m RST CONNECTION CABLE,
2,5mm2 - EU

39454 BERKER FLUSH SOCKET SCHUKO W. COVER, IP55, WHITE
FWD TOILET

OPTIONAL 37089 Axopar 45 FRONT CABIN AC CABLES - EU
(REFERENCE ONLY, NOT INCLUDED IN 37086)

OPTIONAL 37090 Axopar 45 MAIN CABIN AC CABLES - EU
(REFERENCE ONLY, NOT INCLUDED IN 37086)

38976
2,0m RST CONNECTION CABLE,
2,5mm2 - EU

38976
2,0m RST CONNECTION CABLE,
2,5mm2 - EU

GRILL, GALLEY

39467
0,4m RST25 MALE CABLE ASSEMBLY,
4mm2 - EU

39307
7,0m RST CONNECTION CABLE,
4,0mm2 - EU

39408
Axopar 45 ZERO EM SHORE LINE 1
AC MAIN BRK UNIT - EU

TO MARINA

28838
SHORE POWER MLC ADAPTER
200mm - 2,5mm2

38976
2,0m RST CONNECTION CABLE,
2,5mm2 - EU

SHORE #1
250Vac, 50Hz
16A

40492
Galvanic Isolator
16A

39469
DECK CONTACT 16A 250VAC
SS IP56, 2,5mm2, RST20 -EU

51332
Shore Power Cable
16A/250V 25m

39309
9,0m RST CONNECTION CABLE,
4,0mm2 - EU

39309
9,0m RST CONNECTION CABLE,
4,0mm2 - EU

OPTIONAL 39294 Axopar 45 FENDERBOX GRILL CABLES - EU
(REFERENCE ONLY, NOT INCLUDED IN 37086)

39310
10,0m RST CONNECTION CABLE,
4,0mm2 - EU

39310
10,0m RST CONNECTION CABLE,
4,0mm2 - EU

39301
1,0m RST CONNECTION CABLE,
4,0mm2 - EU

39302
2,0m RST CONNECTION CABLE,
4,0mm2 - EU

39291
Axopar 45 ZERO EM INV/CHR
AC OUT 2 BRK UNIT - EU

36430
Axopar 45 ZERO EM TECHNICAL
AC BRK UNIT - EU

CHR #1
(START BT)

CHR #2
ESS SERV/ BOW TH)

8A+13A (Max.)

INV/CHR #2

AC OUT-2 (INCLUDE TO 39291) 4mm2 - 1m

AC OUT-1 (INCLUDE TO 39290)

AC IN (INCLUDE TO 39291) 4mm2 - 1m

39455
SURFACE SOCKET SCHUKO
W. COVER, IP44, WHITE, RST20

39455
SURFACE SOCKET SCHUKO
W. COVER, IP44, WHITE, RST20

39305
5,0m RST CONNECTION CABLE,
4,0mm2 - EU

38984
10,0m RST CONNECTION CABLE,
2,5mm2 - EU

38984
10,0m RST CONNECTION CABLE,
2,5mm2 - EU

39467
0,4m RST25 MALE CABLE ASSEMBLY,
4mm2 - EU

8A+13A (Max.)

INV/CHR #1

AC OUT-2 10mm2 - 1m

AC OUT-1 (INCLUDE TO 39290) 10mm2 - 1m

AC IN

38976
2,0m RST CONNECTION CABLE,
2,5mm2 - EU

39466
0,4m RST20 MALE CABLE ASSEMBLY,
2,5mm2 - EU

WATER HEATER

39467
0,4m RST25 MALE CABLE ASSEMBLY,
4mm2 - EU

39290
Axopar 45 ZERO EM INV/CHR
AC OUT 1 BRK UNIT - EU

NOTE.
PACK ALL ITEMS TO SAME PACKAGE.

Date of modification	Modified by	Description
6.4.2023	TuM	A1: 2004274; INTRODUCED DRAWING.
12.9.2023	TuM	B2: 2004274; SYSTEM STRUCTURE ADDED.
28.5.2024	TuM	C3: 2005065: Galvanic isolator changed 30A -->16A

Date 6.4.2023
Drawing by
Sheet rev. 3
Project rev. C

NAVIX
Copyright by

Axopar — Boat
45 — Boat model
Sub-product code
37086 — Product code
Project ID
ZERO EMISSION 230VAC SYSTEM - EU — Title
HL — Loc
308 / 444 — Sheet

NOTICE! CABLES WITH STICKER

FOR EXAMPLE

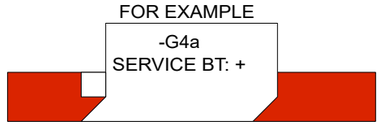

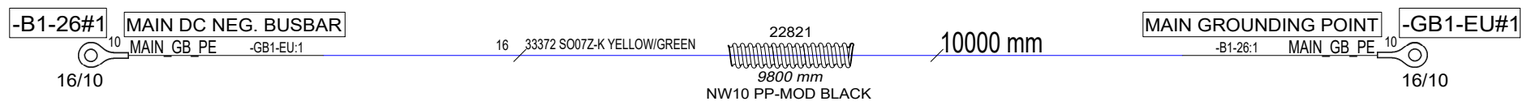

Date of modification	Modified by	Description						
12.9.2023	TuM	B1: 2004274; INTRODUCED DRAWING.	Date	12.9.2023	NAVIX	Axopar		37087
30.5.2024	TuM	C1: 2005065; NOT MODIFIED.	Drawing by	TuM		Boat	Sub-product code	Product code
			Sheet rev.	1		45	MAIN GROUNDING CABLES - EU	HL
			Project rev.	C	Copyright by	Boat model	Title	Loc

Project ID

309 / 444
Sheet

GENERAL LAYOUT

37088 Axopar 45 ZERO EM SECOND SHORE LINE 230VAC - EU

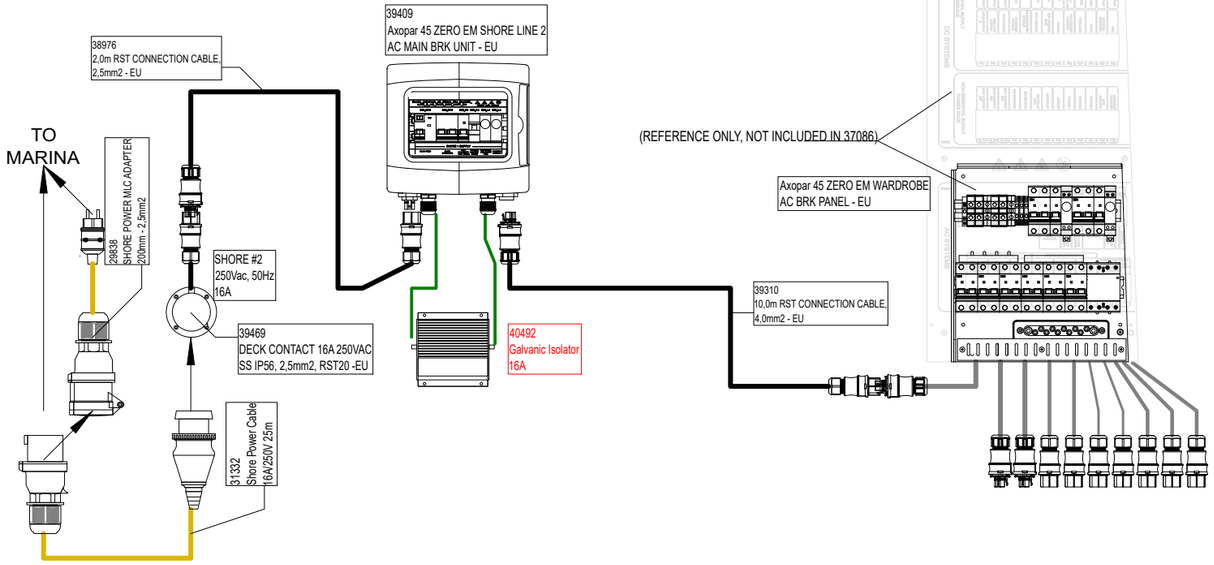

NOTE.
PACK ALL ITEMS TO SAME PACKAGE.

Date of modification	Modified by	Description
12.9.2023	TuM	B1: 2004274; INTRODUCED DRAWING.
28.5.2024	TuM	C2: 2005065: Galvanic isolator changed 30A -->16A.

Date	12.9.2023
Drawing by	TuM
Sheet rev.	2
Project rev.	C

Copyright by NAVIX

Boat	Sub-product code	Product code	Project ID
Axopar		37088	
Boat model	**Title**	**Loc**	**Sheet**
45	ZERO EM SECOND SHORE LINE 230VAC - EU	HL	310 / 444

GENERAL LAYOUT

37089 Axopar 45 FRONT CABIN A/C CABLES - EU

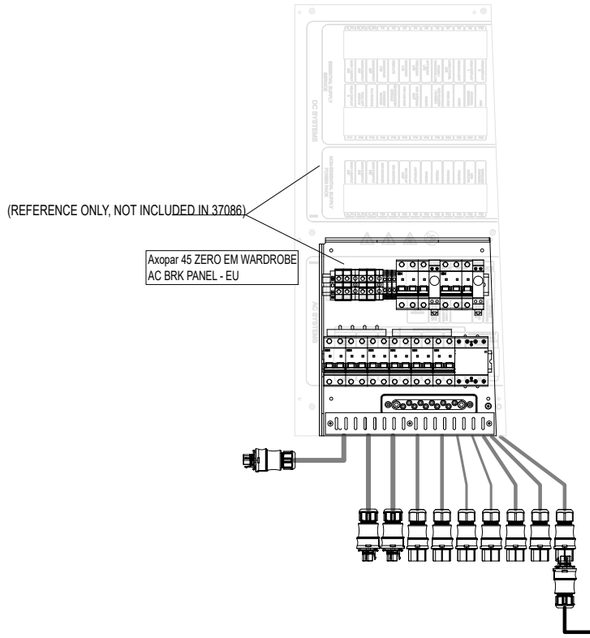

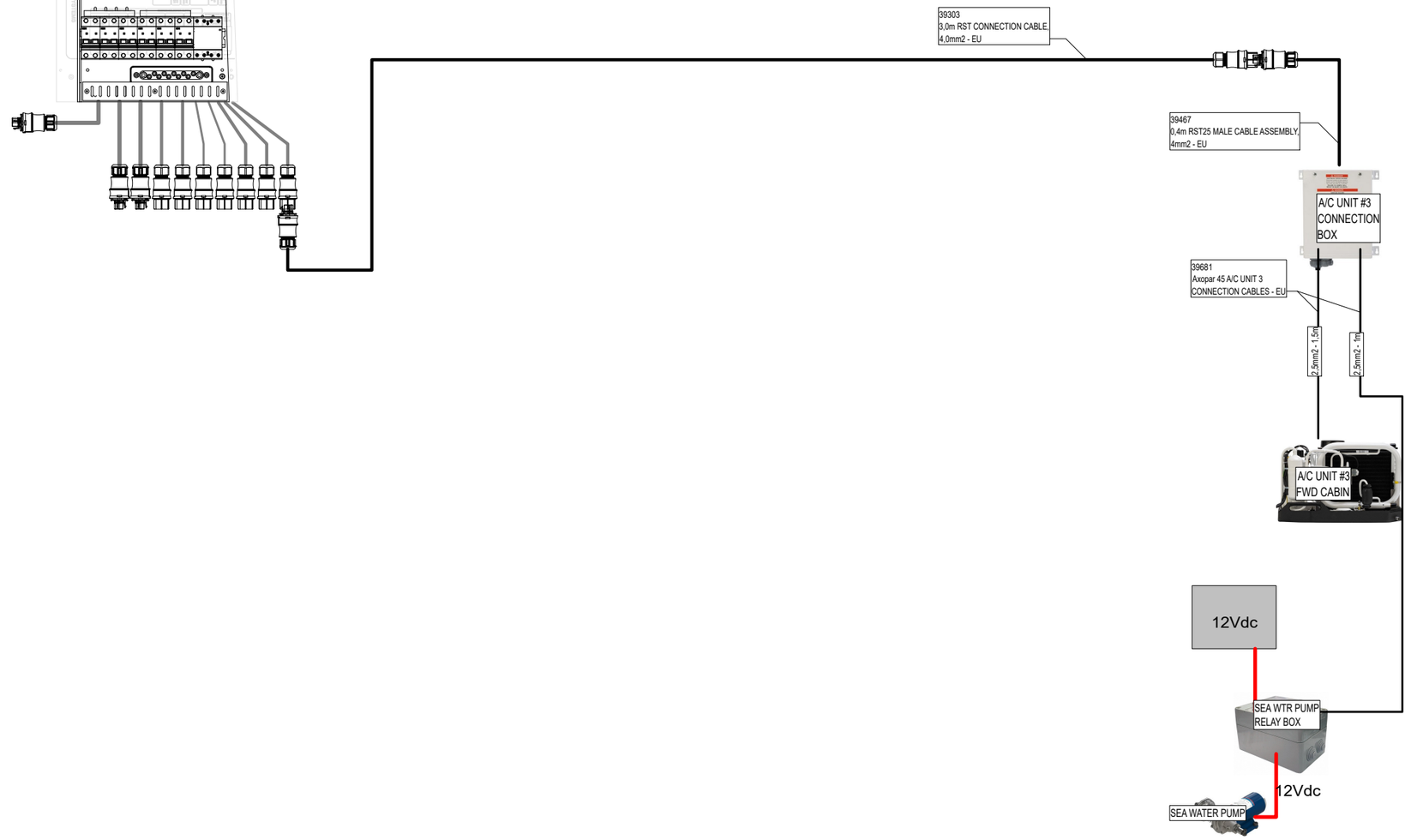

NOTE.
PACK ALL ITEMS TO SAME PACKAGE.

12.9.2023	TuM	B1: 2004274; INTRODUCED DRAWING.	Date 12.9.2023	NAVIX	Axopar		37089	
30.5.2024	TuM	C1: 2005065; NOT MODIFIED.	Drawing by TuM		Boat	Sub-product code	Product code	Project ID
			Sheet rev. 1		45	FRONT CABIN A/C CABLES - EU	HL	311/ 444
Date of modification	Modified by	Description	Project rev. C	Copyright by	Boat model	Title	Loc	Sheet

GENERAL LAYOUT

37090 Axopar 45 MAIN CABIN A/C CABLES - EU

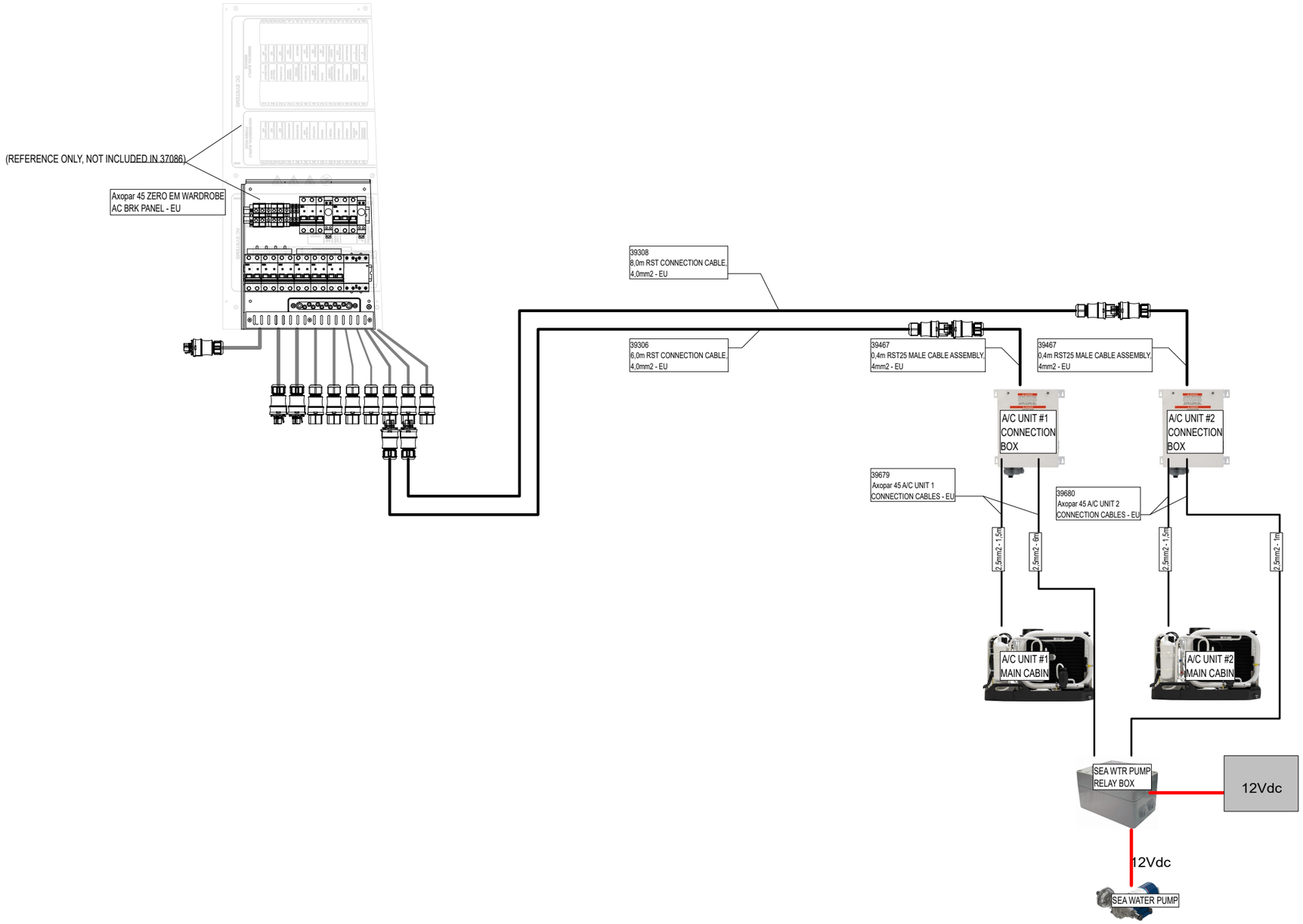

NOTE.
PACK ALL ITEMS TO SAME PACKAGE.

12.9.2023	TuM	B1: 2004274; INTRODUCED DRAWING.	Date 12.9.2023	NAVIX	Axopar		37090	
30.5.2024	TuM	C1: 2005065; NOT MODIFIED.	Drawing by TuM		Boat	Sub-product code	Product code	Project ID
			Sheet rev. 1		45	MAIN CABIN A/C CABLES - EU	HL	312 / 444
Date of modification	Modified by	Description	Project rev. C	Copyright by	Boat model	Title	Loc	Sheet

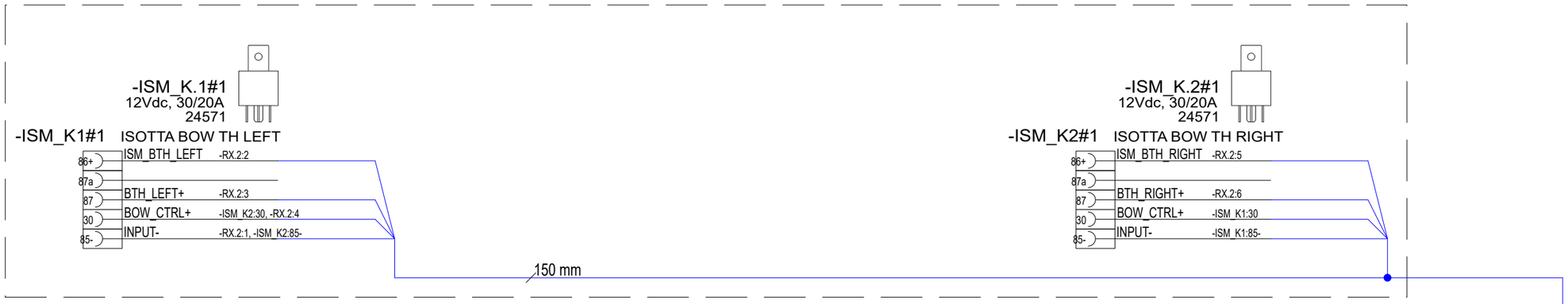

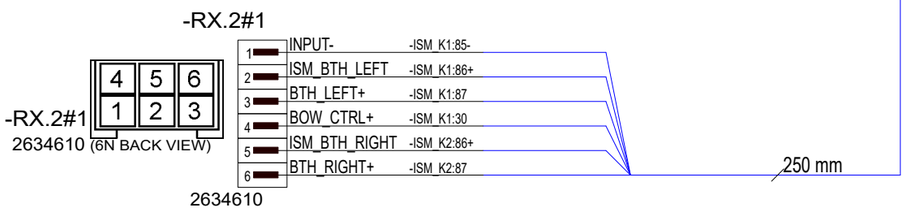

PIN ORDER

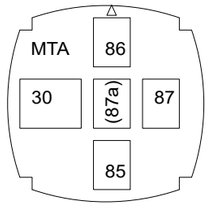

SECONDARY LOCK
SEEN FROM WIRING SIDE
(BACK VIEW)

INSTRUCTIONS FOR ATTACHING CABLES/ RELAYS TO RELAY HOLDER:

1. PULL SECONDARY LOCK OUT OF RELAY HOLDER APPROX 1cm WITH TOOL IF NEEDED (DO NOT PULL COMPLETELY OUT)
2. MOUNT WIRES
3. PUSH SECONDARY LOCK BACK IN
4. MOUNT RELAY TO RELAY HOLDER

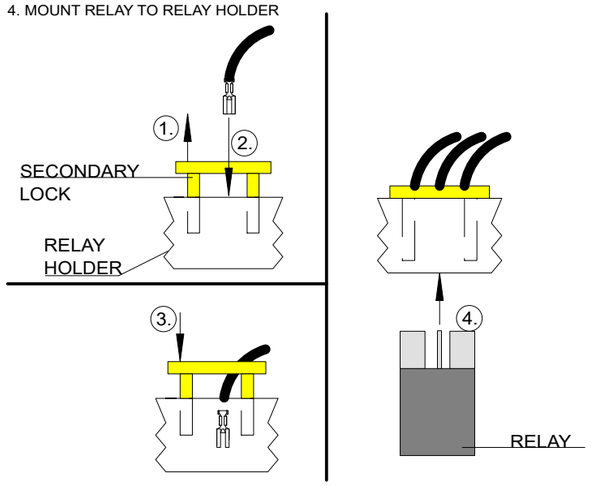

MTA RELAY HOLDER
ASSEMBLY/ LABEL INSTRUCTIONS

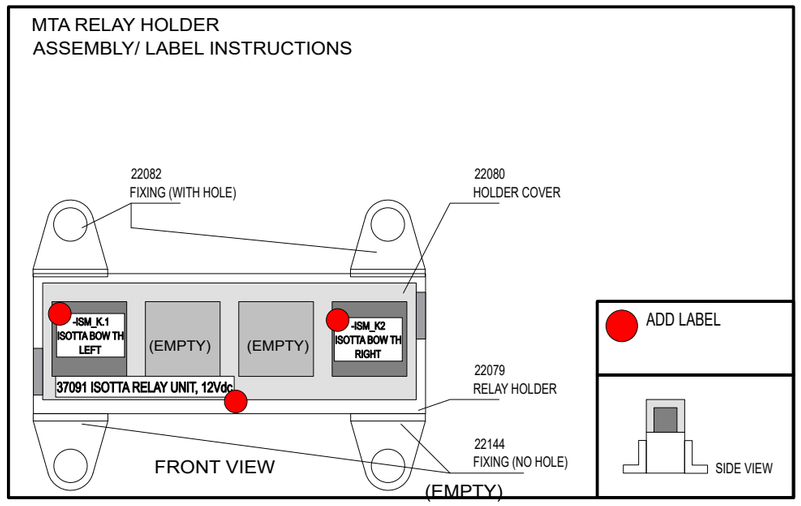

NOTICE!
VERIFY THAT ALL CABLES HAVE MARKINGS SHOWN IN EXAMPLE BELOW.

EXEMPTION:
ALL <500mm WIRES AND BLACK WIRES THIS MARKING IS NOT NEEDED.

EXAMPLE: RED 1,5mm2 WIRE MARKINGS.

Date of modification	Modified by	Description
7.7.2022	TuM	A1: 2003713; INTRODUCED DRAWING.
3.5.2023	VR	B2: 2004274; REDUCED NUMBER OF RELAYS
30.5.2024	TuM	C2: 2005065; NOT MODIFIED.

Date	7.7.2022
Drawing by	TuM
Sheet rev.	2
Project rev.	C

NAVIX
Copyright by

Axopar Boat		37091 Product code	Project ID
45 Boat model	ISOTTA RELAY UNIT Title	HL Loc	313 / 444 Sheet

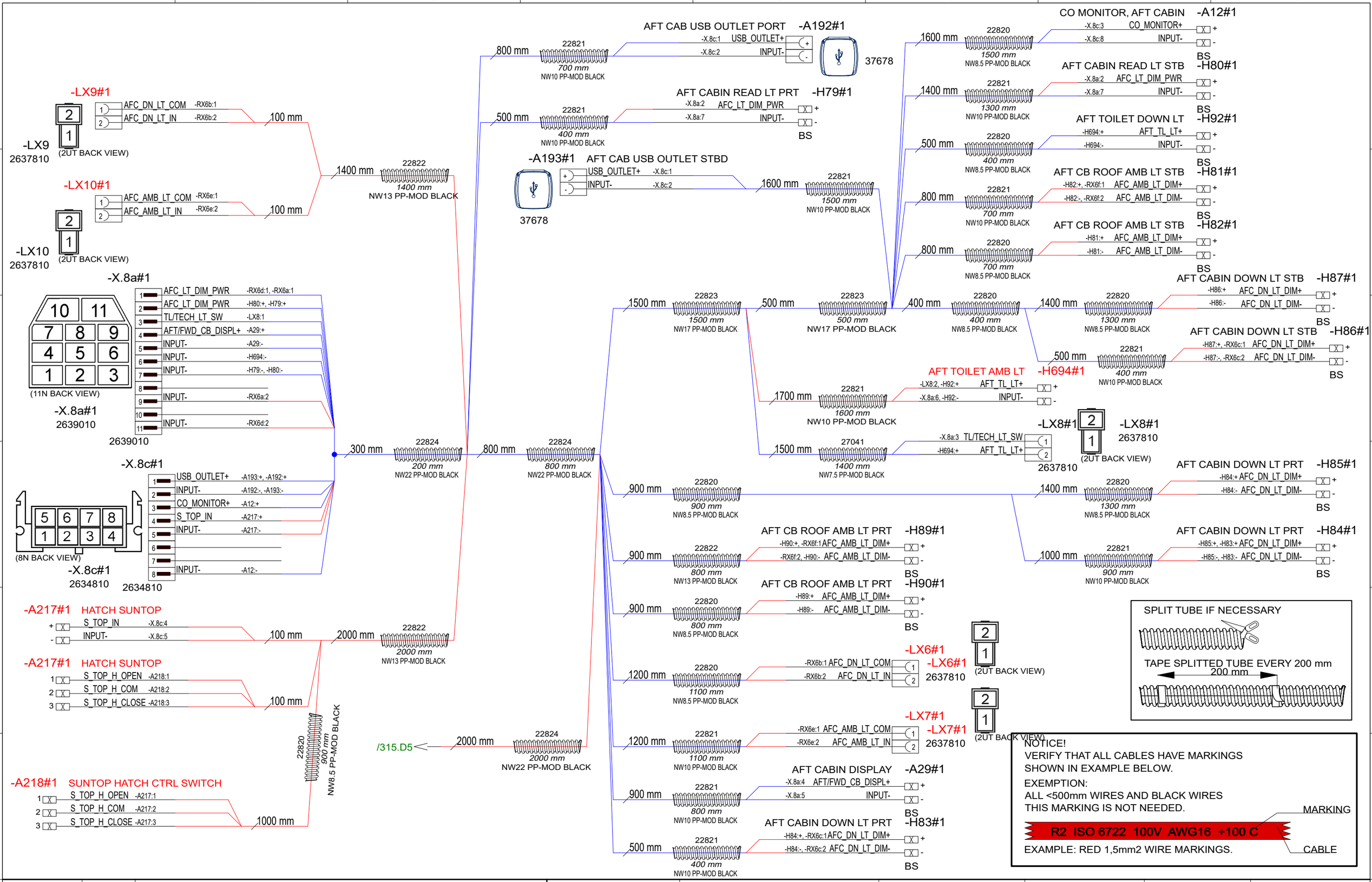

4.5.2023	RK	B1: 2004274; INTRODUCED DRAWING	Date 4.5.2023	NAVIX	Axopar		38348
5.3.2024	PF/TuM	C2: 2004890; X.8 moved, added suntop actuator, removed speaker cables. 2005043; Tubing added.	Drawing by TuM		Boat	Sub-product code	Product code
			Sheet rev. 2		45		Project ID
Date of modification	Modified by	Description	Project rev. C	Copyright by	Boat model	AFT CABIN ROOF LINER HARNESS	HL / Loc
						Title	314 / 444 Sheet

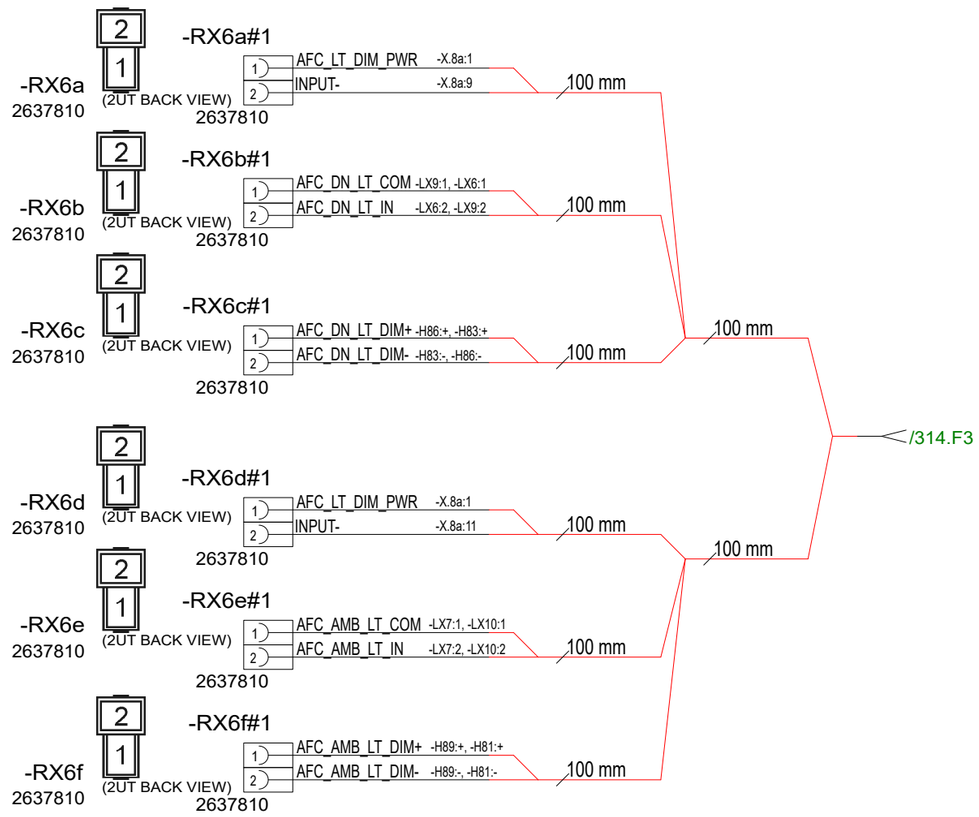

Date of modification	Modified by	Description
4.5.2023	RK	B1: 2004274; INTRODUCED DRAWING
8.11.2023	PF/TuM	C2: 2004890; X.8 moved, added suntop actuator. 2005043; Tubing added.

Date	4.5.2023
Drawing by	TuM
Sheet rev.	2
Project rev.	C

Copyright by

Axopar Boat		38348 Product code	Project ID
45 Boat model	AFT CABIN ROOF LINER HARNESS Title	HL Loc	315 / 444 Sheet

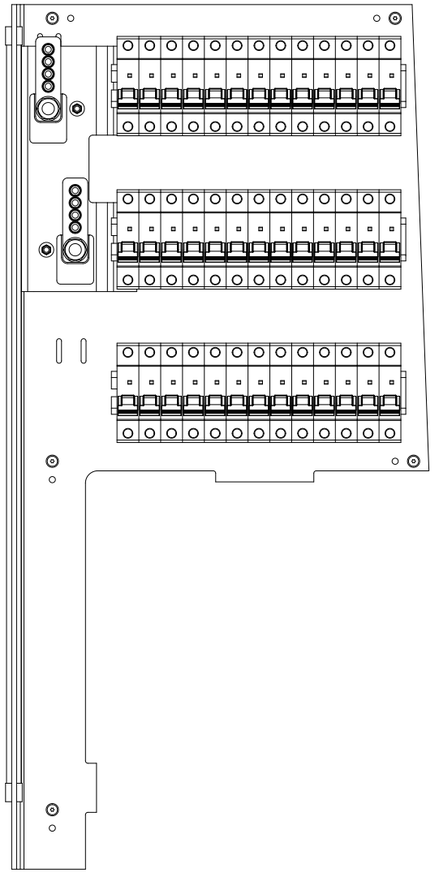

36414 Axopar 45 WARDROBE DC FUSE PANEL

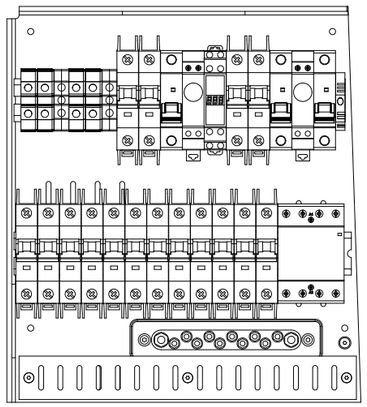

38353 Axopar 45 STANDARD WARDROBE AC FUSE PANEL - USA

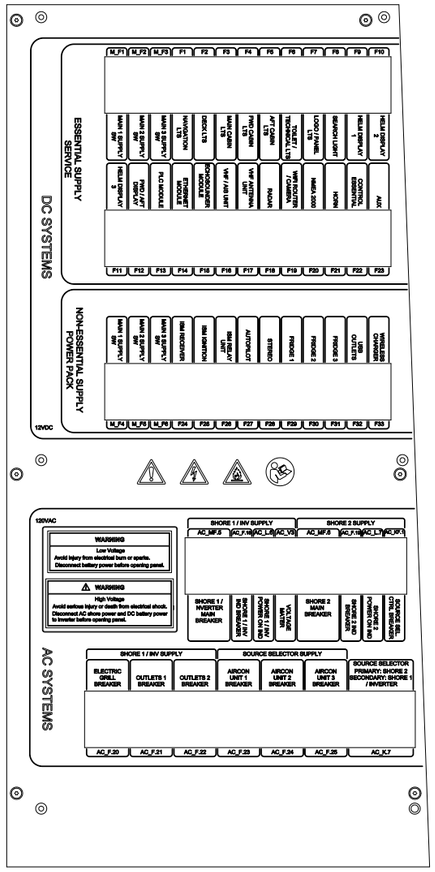

38351 Axopar 45 WARDROBE FUSE PANEL COVER, STANDARD - USA (WOC)

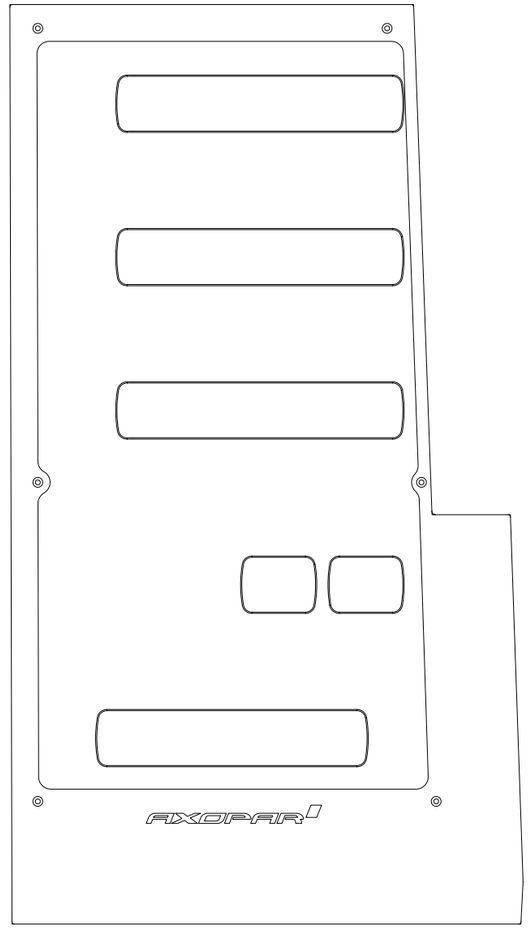

36453 AXOPAR_45_WARDROBE_FUSE_PANEL_WALL_V1

PACK ALL PRODUCTS TO SAME PACKAGE.

Date of modification	Modified by	Description						
30.5.2024	TuM	C3: 2005065; 38353 & 38351 UPDATED.	Date	24.3.2023	Copyright by NAVIX	Axopar		38349
24.3.2023	TuM	A1: 2004274; INTRODUCED DRAWING	Drawing by	TuM		Boat	Sub-product code	Product code / Project ID
5.6.2023	TuM	B2: 2004274; 36414 & 38351 UPDATED.	Sheet rev.	3		45	STANDARD WARDROBE FUSE PANEL - USA	HL
			Project rev.	C		Boat model	Title	Loc / 316 / 444 Sheet

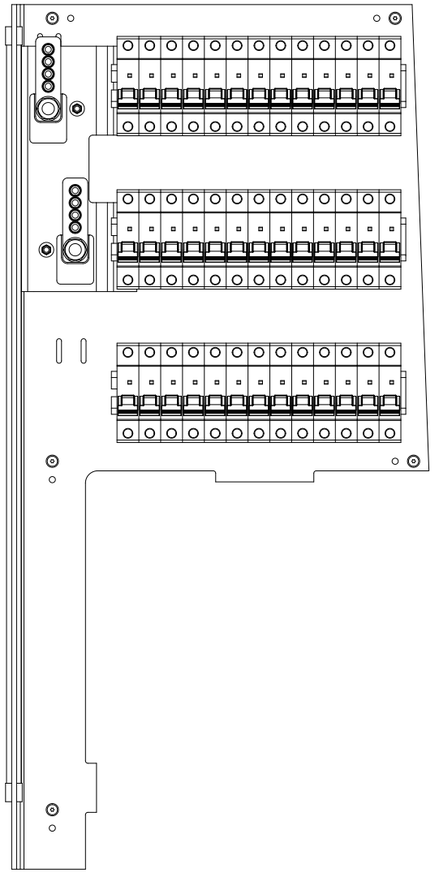

36414 Axopar 45 WARDROBE DC FUSE PANEL

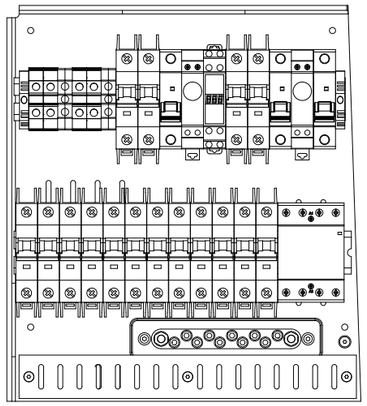

38358 Axopar 45 ZERO EM WARDROBE AC FUSE PANEL - USA

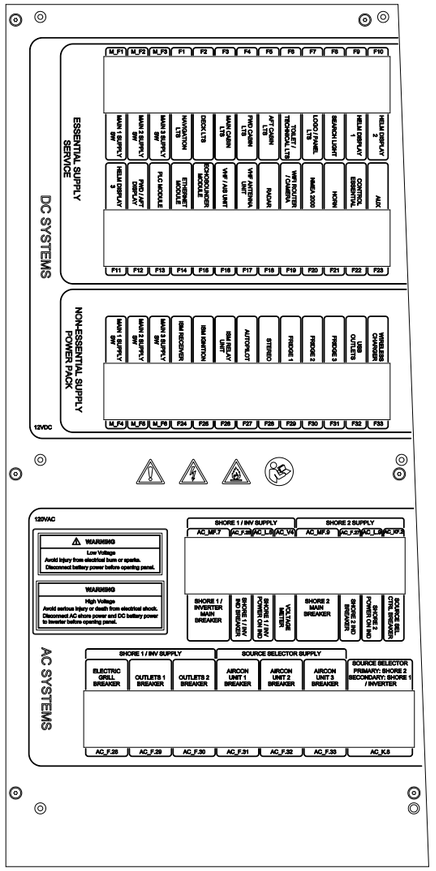

38483 Axopar 45 WARDROBE FUSE PANEL COVER, ZERO EM. - USA (WOC)

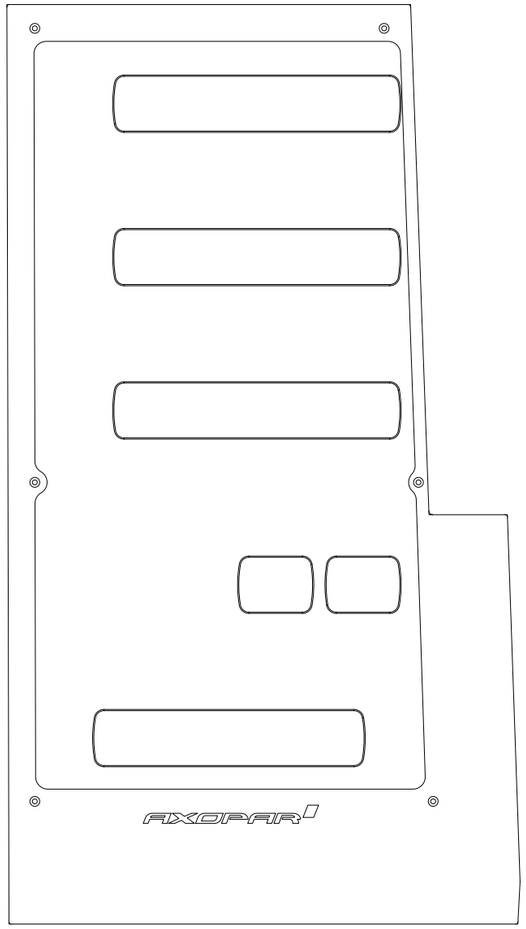

36453 AXOPAR_45_WARDROBE_FUSE_PANEL_WALL_V1

PACK ALL PRODUCTS TO SAME PACKAGE.

Date of modification	Modified by	Description						
30.5.2024	TuM	C3: 2005065; 38358 & 38483 UPDATED.	Date	30.3.2023	NAVIX	Axopar		38350	
30.3.2023	TuM	A1: 2004274; INTRODUCED DRAWING.	Drawing by	TuM		Boat	Sub-product code	Product code	Project ID
5.6.2023	TuM	B2: 2004274; 36414 & 38483 UPDATED.	Sheet rev.	3		45	ZERO EM. WARDROBE FUSE PANEL - USA	HL	317 / 444
			Project rev.	C	Copyright by	Boat model	Title	Loc	Sheet

GENERAL LAYOUT

38352 Axopar 45 BASIC 120VAC SYSTEM - USA

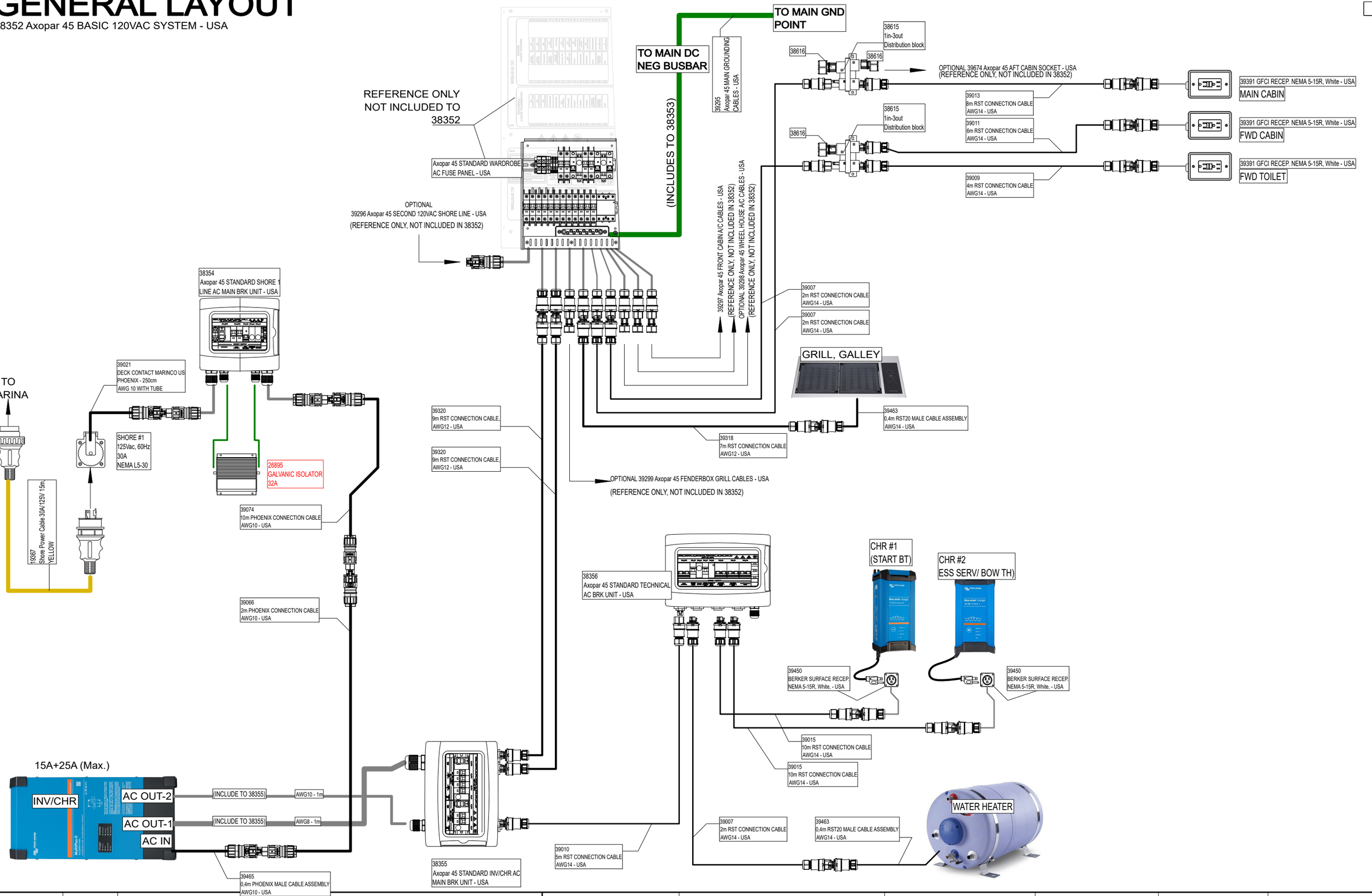

Date of modification	Modified by	Description
6.4.2023	TuM	A1: 2004274; INTRODUCED DRAWING.
5.9.2023	TuM	B2: 2004274; SYSTEM STRUCTURE ADDED.
28.5.2024	TuM	C3: 2005065: Galvanic isolator changed 30A -->32A.

Date	6.4.2023
Drawing by	TuM
Sheet rev.	3
Project rev.	C

NAVIX

Copyright by

Axopar		38352	
Boat	Sub-product code	Product code	Project ID
45	BASIC 120VAC SYSTEM - USA	HL	318 / 444
Boat model	Title	Loc	Sheet

GENERAL LAYOUT/ LABEL INSTALLATION

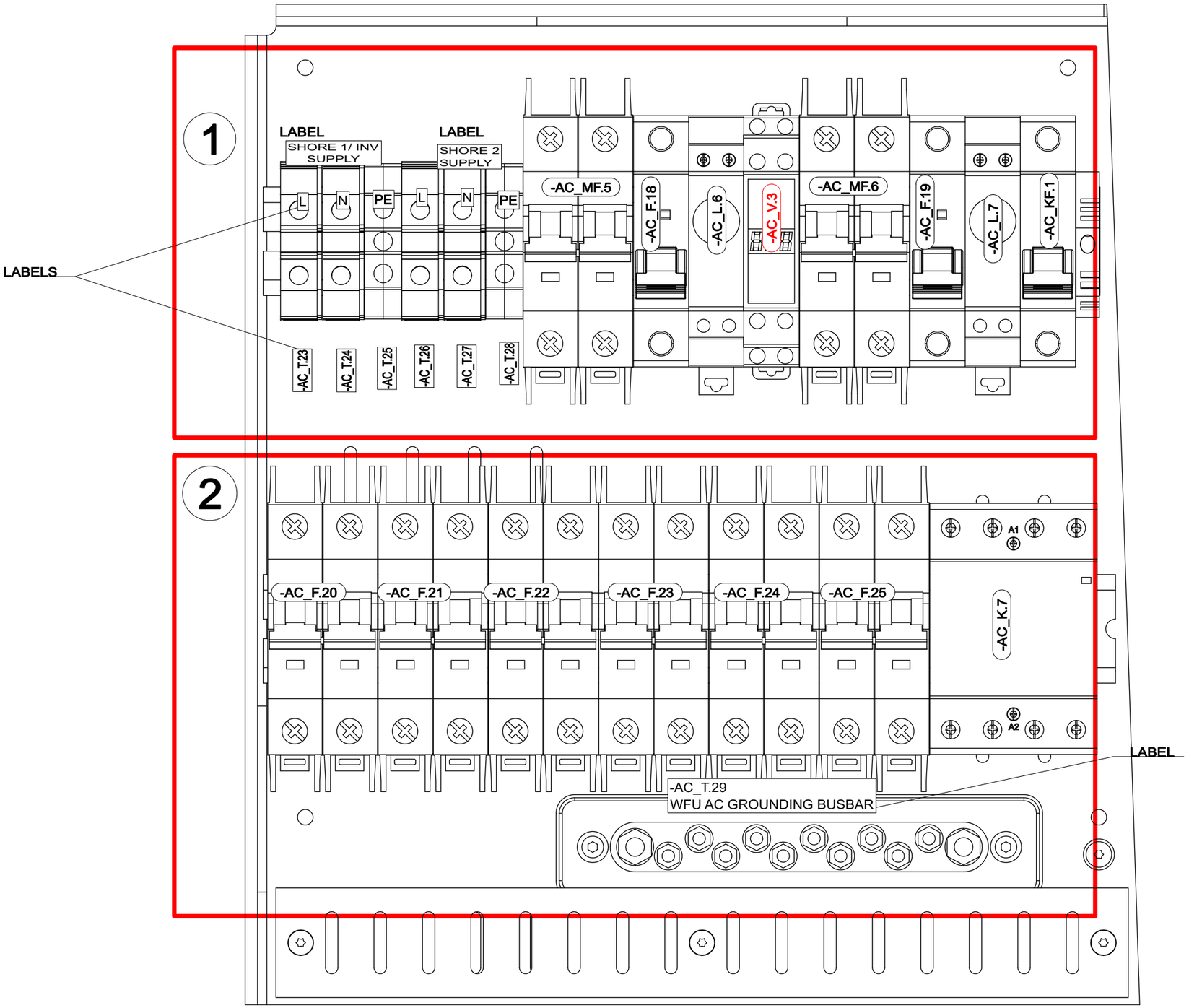

Date of modification	Modified by	Description
21.3.2023	TuM	A1: 2004274; INTRODUCED DRAWING.
23.8.2023	TuM/VR	B2: 2004274; e.g. ADDED CABLES
30.5.2024	TuM	C3: 2005065; Voltage meter AC_V3, Grounding cable added.

Date	21.3.2023
Drawing by	TuM
Sheet rev.	3
Project rev.	C

Copyright by

NAVIX

Axopar Boat	SEE EXP VIEW Sub-product code	38353 Product code	Project ID	
45 Boat model	STANDARD WARDROBE AC FUSE PANEL - USA Title	HL Loc	319 / 444 Sheet	

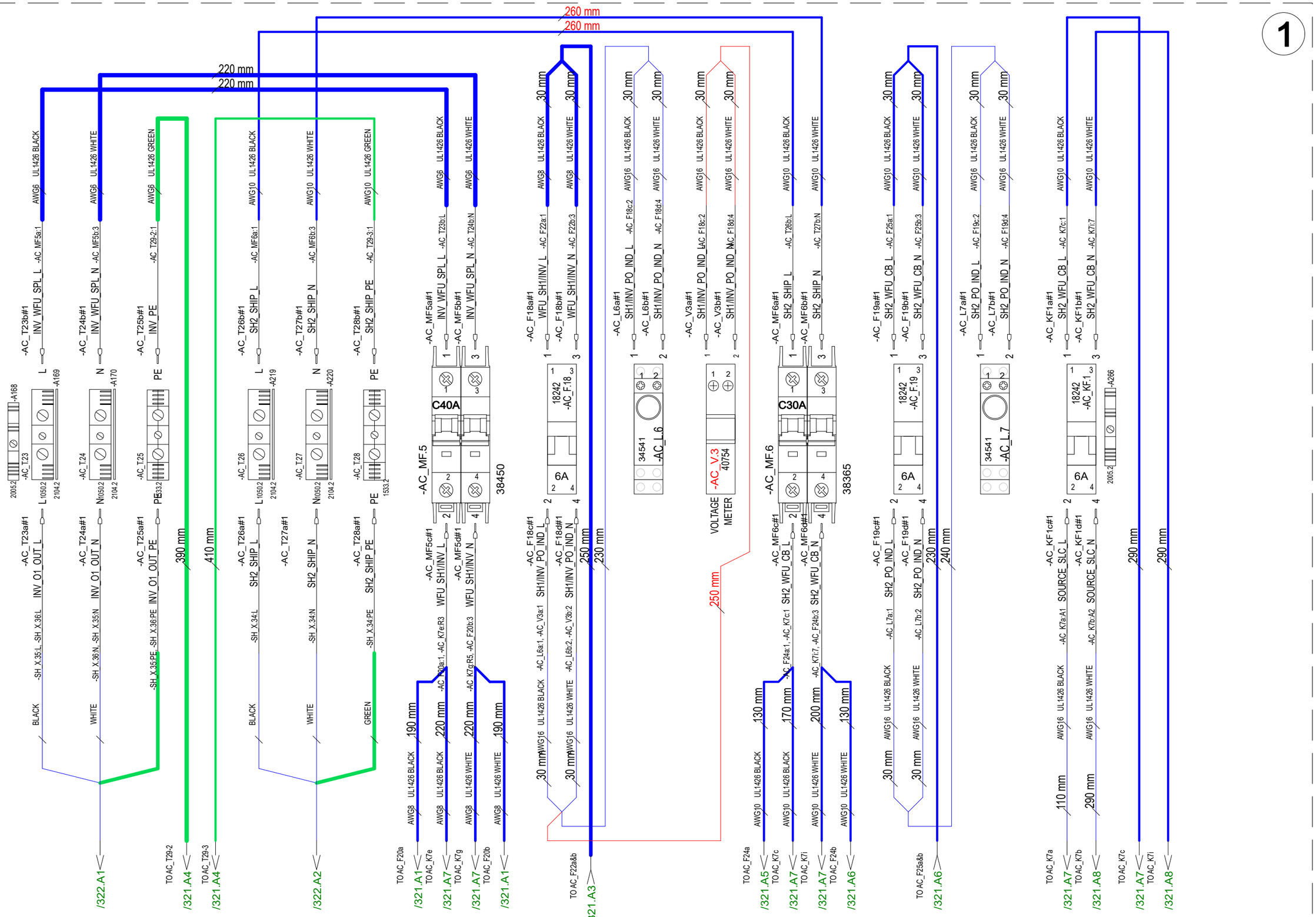

21.3.2023	TuM	A1: 2004274; INTRODUCED DRAWING.	Date	21.3.2023	Axopar	SEE EXP VIEW	38353	
23.8.2023	TuM/VR	B2: 2004274; e.g. ADDED CABLES	Drawing by	TuM	Boat	Sub-product code	Product code	Project ID
30.5.2024	TuM	C3: 2005065; Voltage meter AC_V3, Grounding cable added.	Sheet rev.	3	45	STANDARD WARDROBE	HL	320 / 444
Date of modification	Modified by	Description	Project rev.	C	Boat model	AC FUSE PANEL - USA	Loc	Sheet

NAVIX
Copyright by

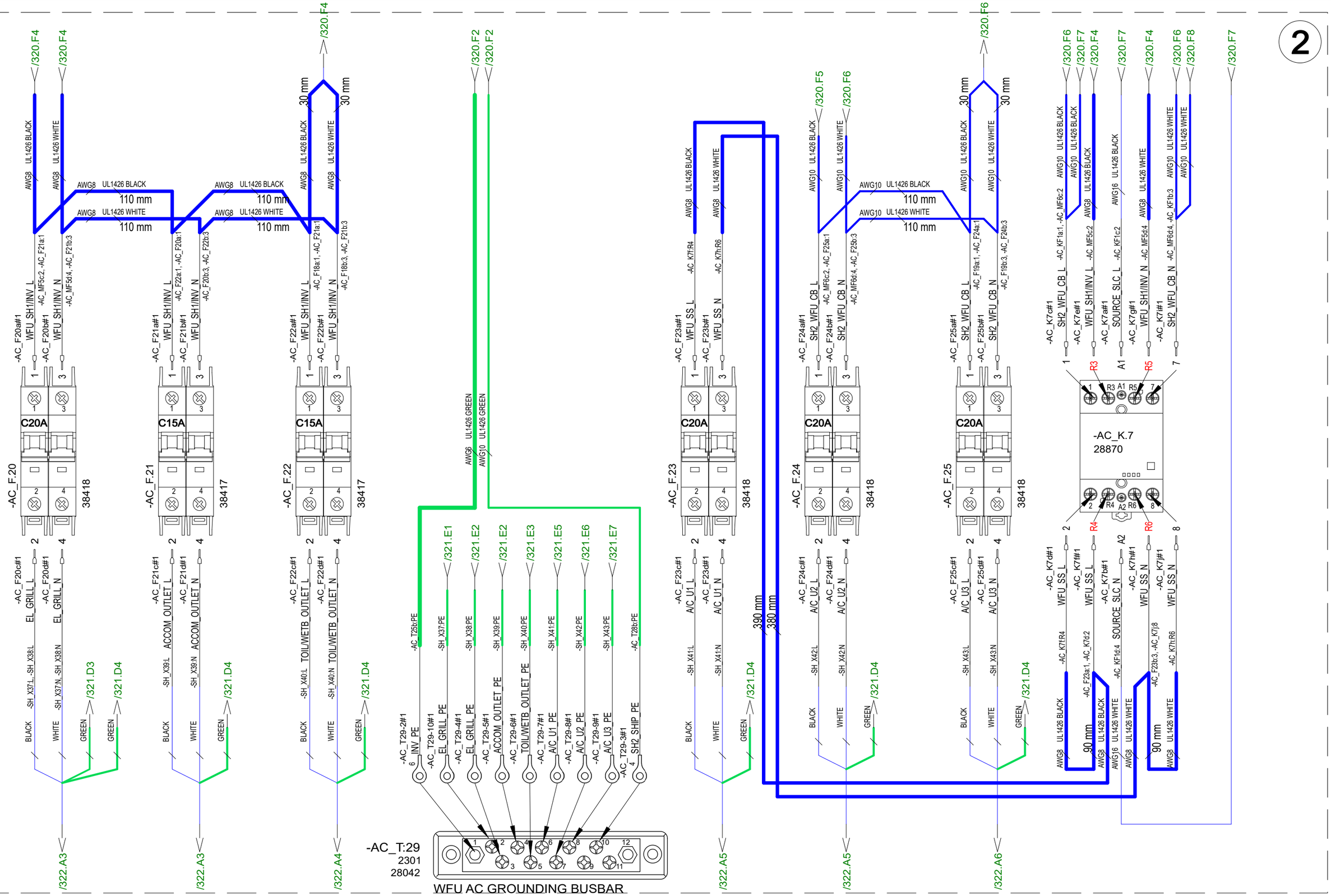

21.3.2023	TuM	A1: 2004274; INTRODUCED DRAWING.	Date	21.3.2023	NAVIX	Axopar	SEE EXP VIEW	38353	
23.8.2023	TuM/VR	B2: 2004274; e.g. ADDED CABLES	Drawing by	TuM		Boat	Sub-product code	Product code	Project ID
30.5.2024	TuM	C3: 2005065; Voltage meter AC_V3, Grounding cable added.	Sheet rev.	3		45	STANDARD WARDROBE	HL	
Date of modification	Modified by	Description	Project rev.	C	Copyright by	Boat model	AC FUSE PANEL - USA	Loc	321/ 444
							Title		Sheet

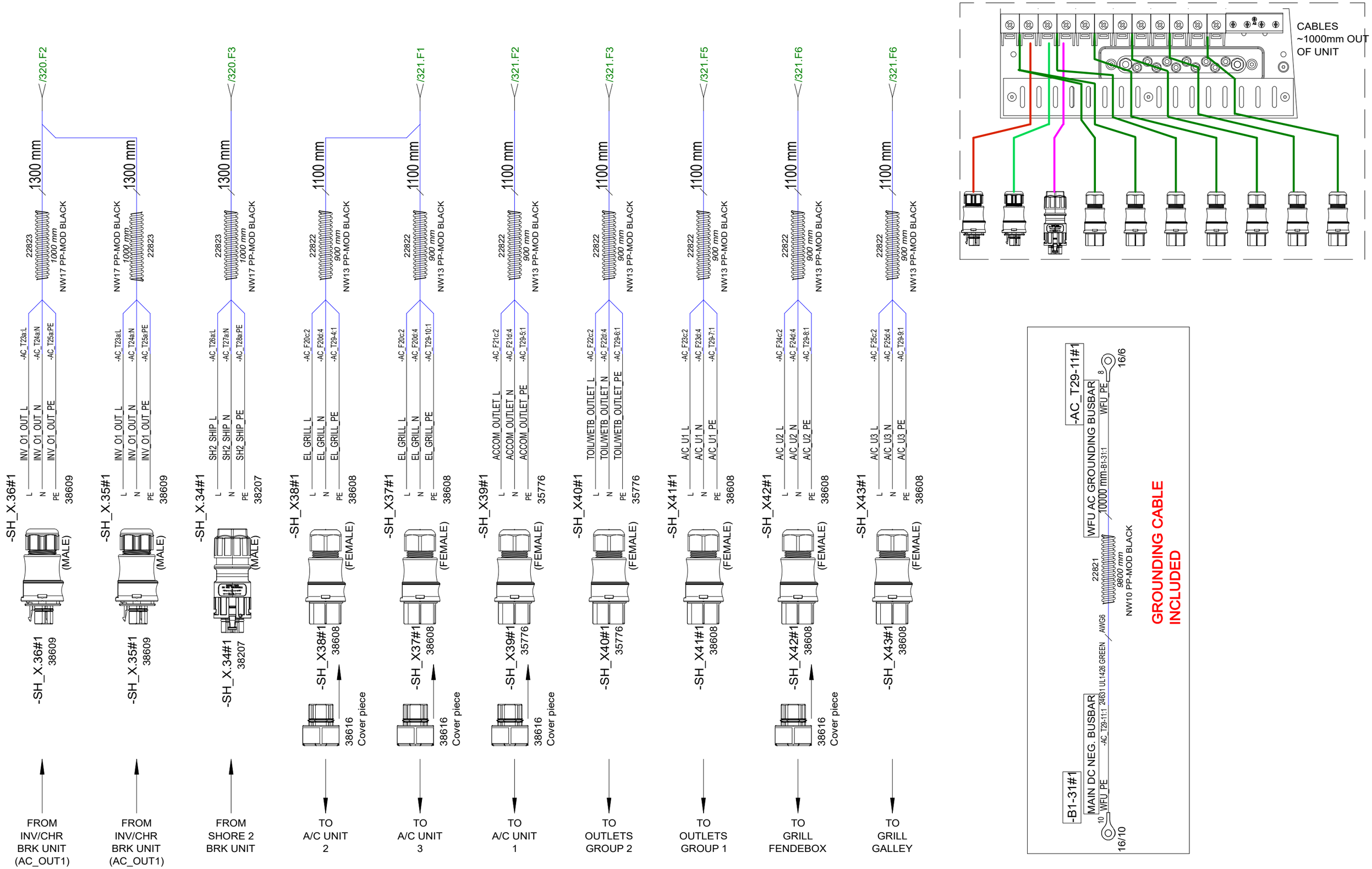

Date of modification	Modified by	Description
21.3.2023	TuM	A1: 2004274; INTRODUCED DRAWING.
23.8.2023	TuM/VR	B2: 2004274; e.g. ADDED CABLES
30.5.2024	TuM	C3: 2005065; Voltage meter AC_V3, Grounding cable added.

Date	22.8.2023
Drawing by	TuM
Sheet rev.	3
Project rev.	C

Copyright by

NAVIX

Axopar	SEE EXP-VIEW	38353	
Boat	Sub-product code	Product code	Project ID
45	STANDARD WARDROBE AC FUSE PANEL - USA	HL	322 / 444
Boat model	Title	Loc	Sheet

EXP VIEW GENERAL

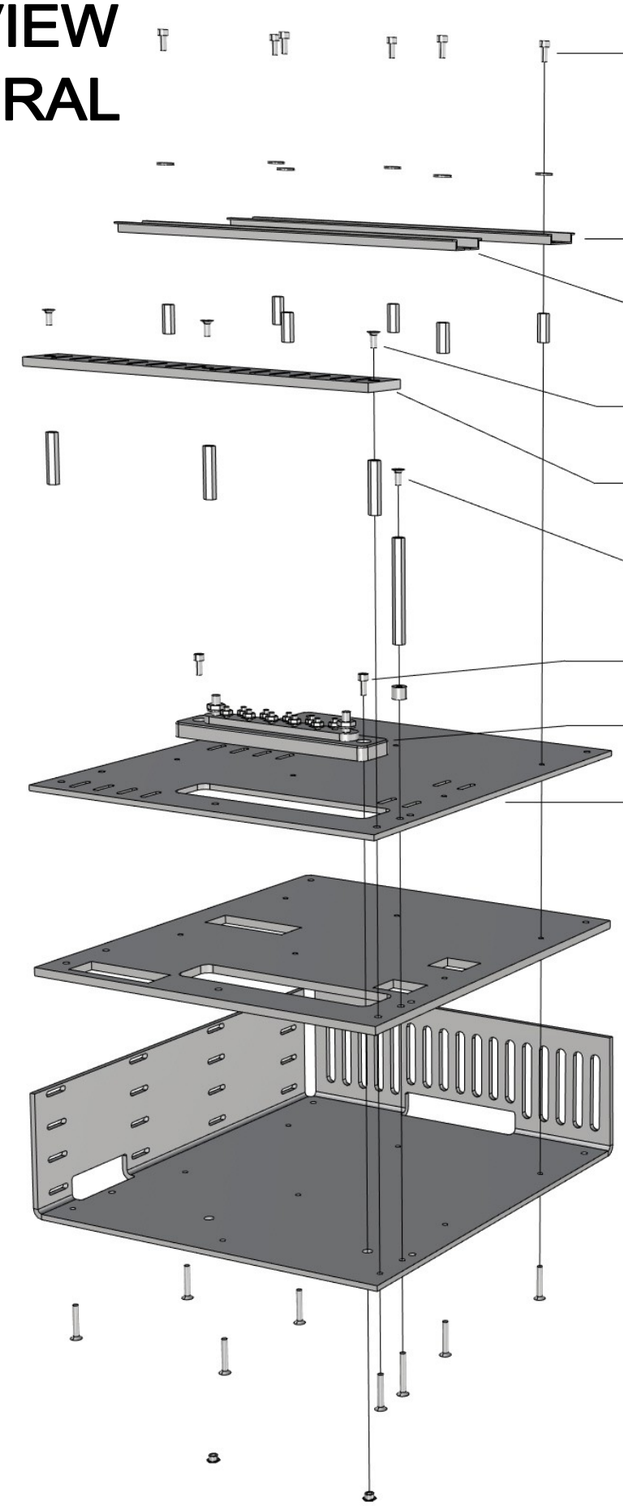

38353_AXOPAR_45_STANDARD_WARDROBE_AC_FUSE_PANEL_USA

1. 6PCS VMI30943 HEX SOCKET HEAD CAP SCREW M4X10 DIN912
 6PCS VMI30907 M4 WASHER WITH LARGE OUTSIDE DIAMETER 12MM DIN9021
 6PCS VMI32036 EXTENSION BOLT M4 L-20
 6PCS VMI30919 COUNTERSUNK HEAD SCREW HEX SOCKET M4X25 DIN7991

2. 1PCS DIN_RAIL_270mm

3. 1PCS DIN_RAIL_275mm

4. 3PCS VMI30914 COUNTERSUNK HEAD SCREW HEX SOCKET M4X10 DIN7991
 3PCS VMI32039 EXTENSION BOLT M4 L-35
 3PCS VMI30919 COUNTERSUNK HEAD SCREW HEX SOCKET M4X25 DIN7991

5. 1PC 36444_AXOPAR_45_ZERO_EM_WARDROBE_AC_BRK_PANEL_EU_RACK_V1

6. 1PCS 27022_BOLT_M4X10_HEX_COATED_SOFT_BLACK (TIGHTEN LOOSELY)
 1PCS VMI35429 EXTENSION BOLT M4 L-70
 1PCS 15569_NAVIX_LINE_8mm_SPACER
 1PCS VMI30920 COUNTERSUNK HEAD SCREW HEX SOCKET M4X30 DIN7991

7. 2PCS VMI30943 HEX SOCKET HEAD CAP SCREW M4X10 DIN912
 2PCS 9872 M4 X 4 ETSOS

8. 1PC 28042 - Busbar 10 Gang 150A - Blue Sea 2301

9. 1PC 36443_AXOPAR_45_ZERO_EM_WARDROBE_AC_BRK_PANEL_EU_TOP_V1

10. 1PC 36442_AXOPAR_45_ZERO_EM_WARDROBE_AC_BRK_PANEL_EU_MID_V1

11. 1PC 36441_AXOPAR_45_ZERO_EM_WARDROBE_AC_BRK_PANEL_EU_BACK_V1

17.02.2023 TS

Date of modification	Modified by	Description
21.3.2023	TuM	A1: 2004274; INTRODUCED DRAWING.
23.8.2023	TuM/VR	B2: 2004274; e.g. ADDED CABLES
30.5.2024	TuM	C3: 2005065; Voltage meter AC_V3, Grounding cable added.

Date	21.3.2023
Drawing by	TuM
Sheet rev.	3
Project rev.	C

Copyright by NAVIX

Axopar (Boat)	SEE EXP VIEW (Sub-product code)	38353 (Product code)	Project ID
45 (Boat model)	STANDARD WARDROBE AC FUSE PANEL - USA (Title)	HL (Loc)	323 / 444 (Sheet)

USA SPC INSPECTION SHEET

PRODUCT LABEL

* DDMMYY-RUNNING NUMBER (For example. 11th March 2019 made product has serial number 110319-01, next is 110319-02 etc.)

	SERIAL NUMBER*						
VISUAL/ MANUAL	1. PERFORM FULL SYSTEM TEST -LABEL IN PLACE						
	2. CORRECT COMPONENTS AND CONNECTIONS						
	3. GROUND CONNECTION IN AND OUT						
	4. RCBO AND CIRCUIT BREAKERS IN I-POSITION						
TESTER	5. ISOLATION RESISTANCE (mA) max **						
	6. GROUND CIRCUIT 10A (Ohm) max **						
	7. RCD TEST, (ms @30mA) max						
	8. POLARITY TEST, PASS or FAIL **						
115Vac VOLTAGE LIVE	9. FUNCTIONAL AND RCD*** TEST, PASS or FAIL						
	SERIAL NUMBER STICKER						
	DATE						
	TESTED BY						

Made according to CENELEC EN 50106:2008 WITH ADDITION OF (8) POLARITY TEST AND (9) 115Vac FUNCTIONAL AND RCD TEST

** (5) ISOLATION RESISTANCE, (6) GROUND CIRCUIT AND (8) POLARITY TEST SHOULD BE TESTED FOR EVERY IN AND OUT

*** (9) RDC TEST-BUTTON OPERATION VERIFICATION

LIMITS:

ISOLATING RESISTOR 1000V = <5mA

GROUND CIRCUIT 10A = <0,2 Ohm

RDC TEST, Time <100mS @30mA

REVISION B

Date of modification	Modified by	Description
21.3.2023	TuM	A1: 2004274; INTRODUCED DRAWING.
23.8.2023	TuM/VR	B2: 2004274; e.g. ADDED CABLES
30.5.2024	TuM	C3: 2005065; Voltage meter AC_V3, Grounding cable added.

Date	21.3.2023
Drawing by	TuM
Sheet rev.	3
Project rev.	C

Copyright by NAVIX

Axopar	SEE EXP VIEW	38353	
Boat	Sub-product code	Product code	Project ID
45	STANDARD WARDROBE	HL	324 / 444
Boat model	Title	Loc	Sheet

AC FUSE PANEL - USA

GENERAL LAYOUT/ LABEL INSTALLATION

WITHOUT COVER

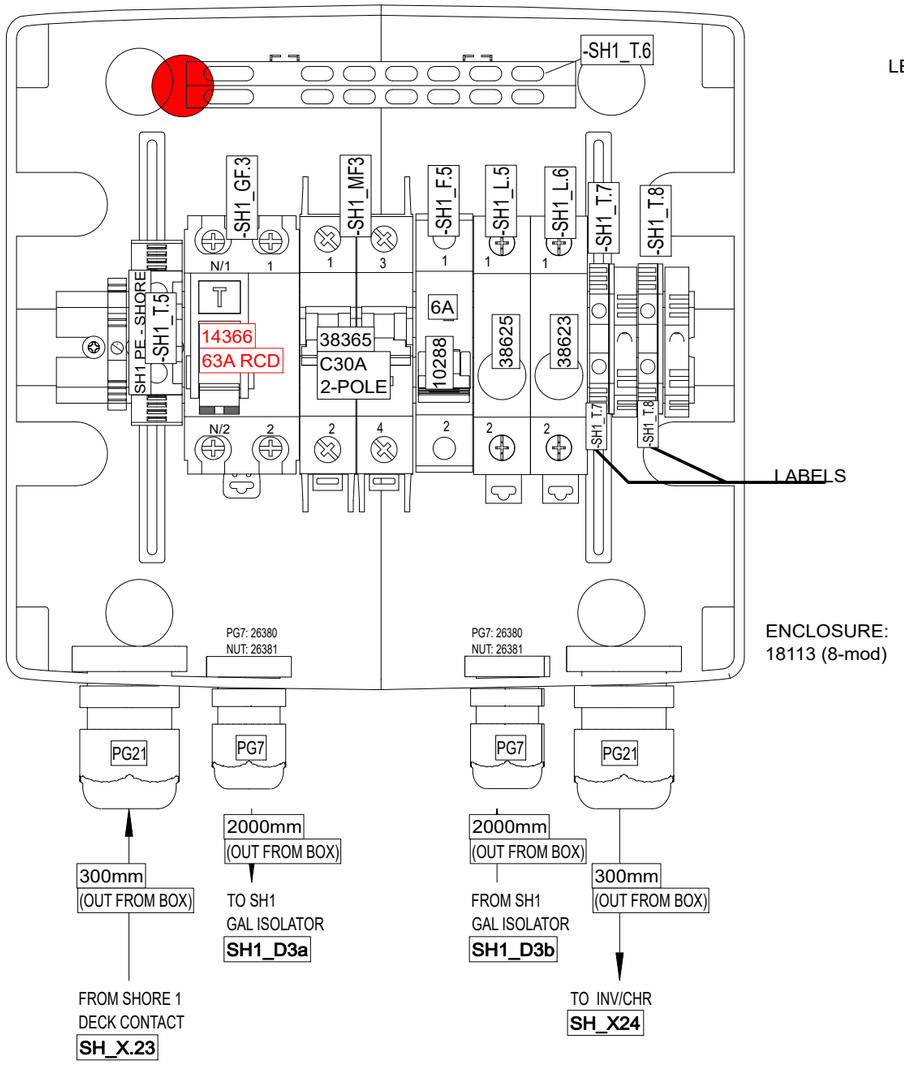

ENCLOSURE:
18113 (8-mod)

WITH COVER

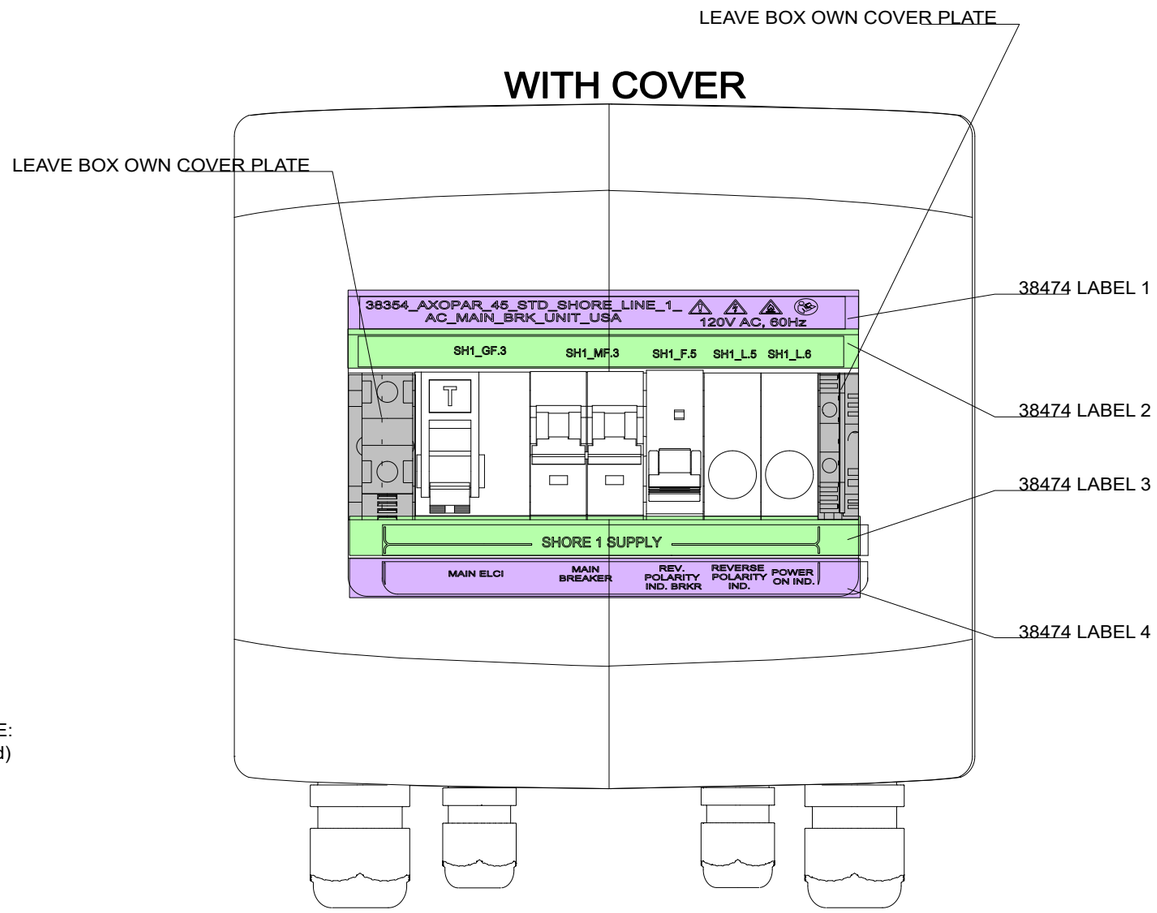

INCLUDED TO DELIVERY

1 x

34599_NAVIX_ABYC_INVERTER_WARNING_LABEL_V1

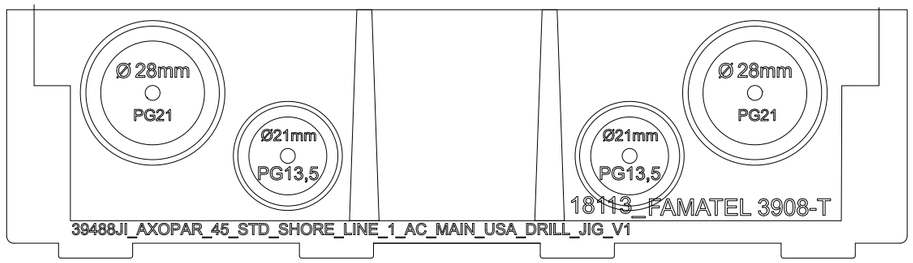

DRILL HOLES WITH 39473JI_V1 AND 39488JI_V1 AS GUIDE

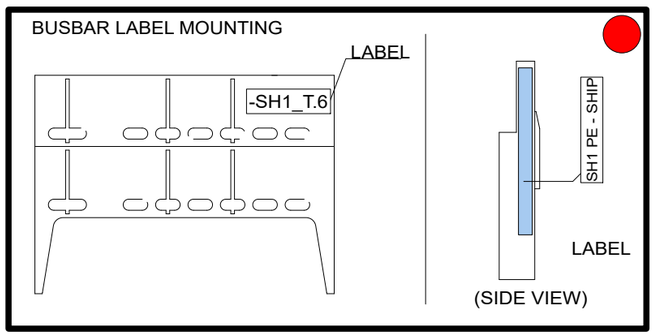

Date of modification	Modified by	Description
20.3.2023	TuM	A1: 2004274; INTRODUCED DRAWING.
23.8.2023	TuM/VR	B2: 2004274; ADDED CABLES, REMOVED SH1_F.6
9.11.2023	PF/TuM	C3: 2004890; Added end clamp, 2005065: SH1_GF3 TYPE CHANGED TO 14366 RCD.

Date	20.3.2023
Drawing by	TuM
Checked by	
Project rev.	C

NAVIX

Copyright by

Axopar Boat	38474 Sub-product code	38354 Product code	Project ID
45 Boat model	STANDARD SHORE 1 LINE AC MAIN BRK UNIT - USA Title	PL Loc	325 / 444 Sheet

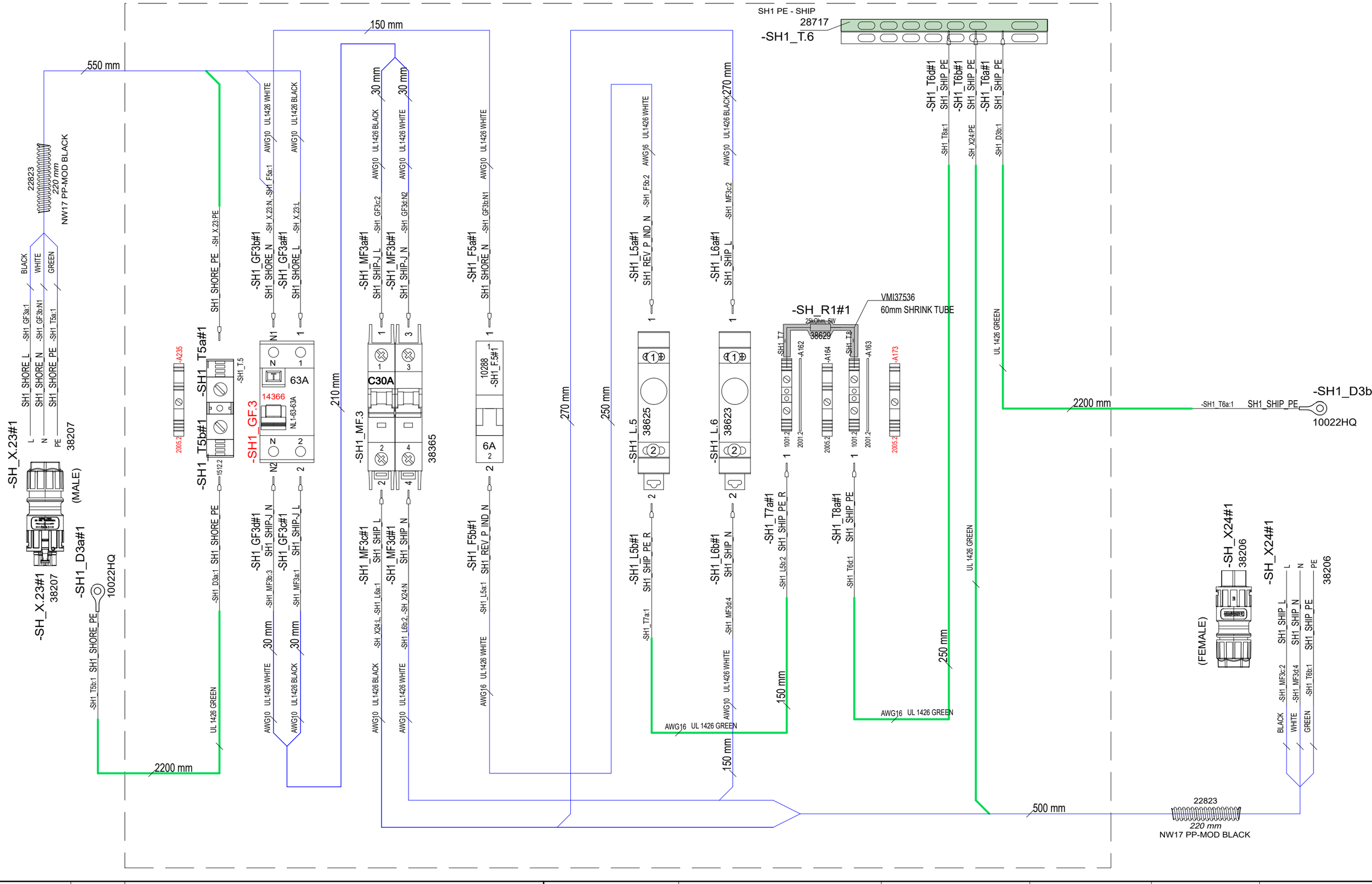

Date of modification	Modified by	Description
20.3.2023	TuM	A1: 2004274; INTRODUCED DRAWING.
23.8.2023	TuM/VR	B2: 2004274; ADDED CABLES, REMOVED SH1_F.6
9.11.2023	PF/TuM	C3: 2004890; Added end clamp, 2005065: SH1_GF3 TYPE CHANGED TO 14366 RCD.

Date 20.3.2023
Drawing by TuM
Checked
Project rev. C

NAVIX
Copyright by

Boat	Sub-product code	Product code	Project ID
Axopar	38474	38354	
Boat model	Title		Loc
45	STANDARD SHORE 1 LINE AC MAIN BRK UNIT - USA		

USA SPC INSPECTION SHEET

PRODUCT LABEL

* DDMMYY-RUNNING NUMBER (For example. 11th March 2019 made product has serial number 110319-01, next is 110319-02 etc.)

	SERIAL NUMBER*						
VISUAL/ MANUAL	1. PERFORM FULL SYSTEM TEST -LABEL IN PLACE						
	2. CORRECT COMPONENTS AND CONNECTIONS						
	3. GROUND CONNECTION IN AND OUT						
	4. RCBO AND CIRCUIT BREAKERS IN I-POSITION						
TESTER	5. ISOLATION RESISTANCE (mA) max **						
	6. GROUND CIRCUIT 10A (Ohm) max **						
	7. RCD TEST, (ms @30mA) max						
	8. POLARITY TEST, PASS or FAIL **						
115Vac VOLTAGE LIVE	9. FUNCTIONAL AND RCD*** TEST, PASS or FAIL						
	SERIAL NUMBER STICKER						
	DATE						
	TESTED BY						

Made according to CENELEC EN 50106:2008 WITH ADDITION OF (8) POLARITY TEST AND (9) 115Vac FUNCTIONAL AND RCD TEST

** (5) ISOLATION RESISTANCE, (6) GROUND CIRCUIT AND (8) POLARITY TEST SHOULD BE TESTED FOR EVERY IN AND OUT

*** (9) RDC TEST-BUTTON OPERATION VERIFICATION

LIMITS:

ISOLATING RESISTOR 1000V = <5mA

GROUND CIRCUIT 10A = <0,2 Ohm

RDC TEST, Time <100mS @30mA

REVISION B

Date of modification	Modified by	Description
20.3.2023	TuM	A1: 2004274; INTRODUCED DRAWING.
23.8.2023	TuM/VR	B2: 2004274; ADDED CABLES, REMOVED SH1_F.6
9.11.2023	PF/TuM	C3: 2004890; Added end clamp, 2005065: SH1_GF3 TYPE CHANGED TO 14366 RCD.

Date 20.3.2023
Drawing by TuM
Sheet qty 3
Project rev. C

Copyright by NAVIX

Axopar — Boat
38474 — Sub-product code
38354 — Product code
Project ID
45 — Boat model
STANDARD SHORE 1 LINE AC MAIN BRK UNIT - USA — Title
PL — Loc
327 / 444 — Sheet

GENERAL LAYOUT/ LABEL INSTALLATION

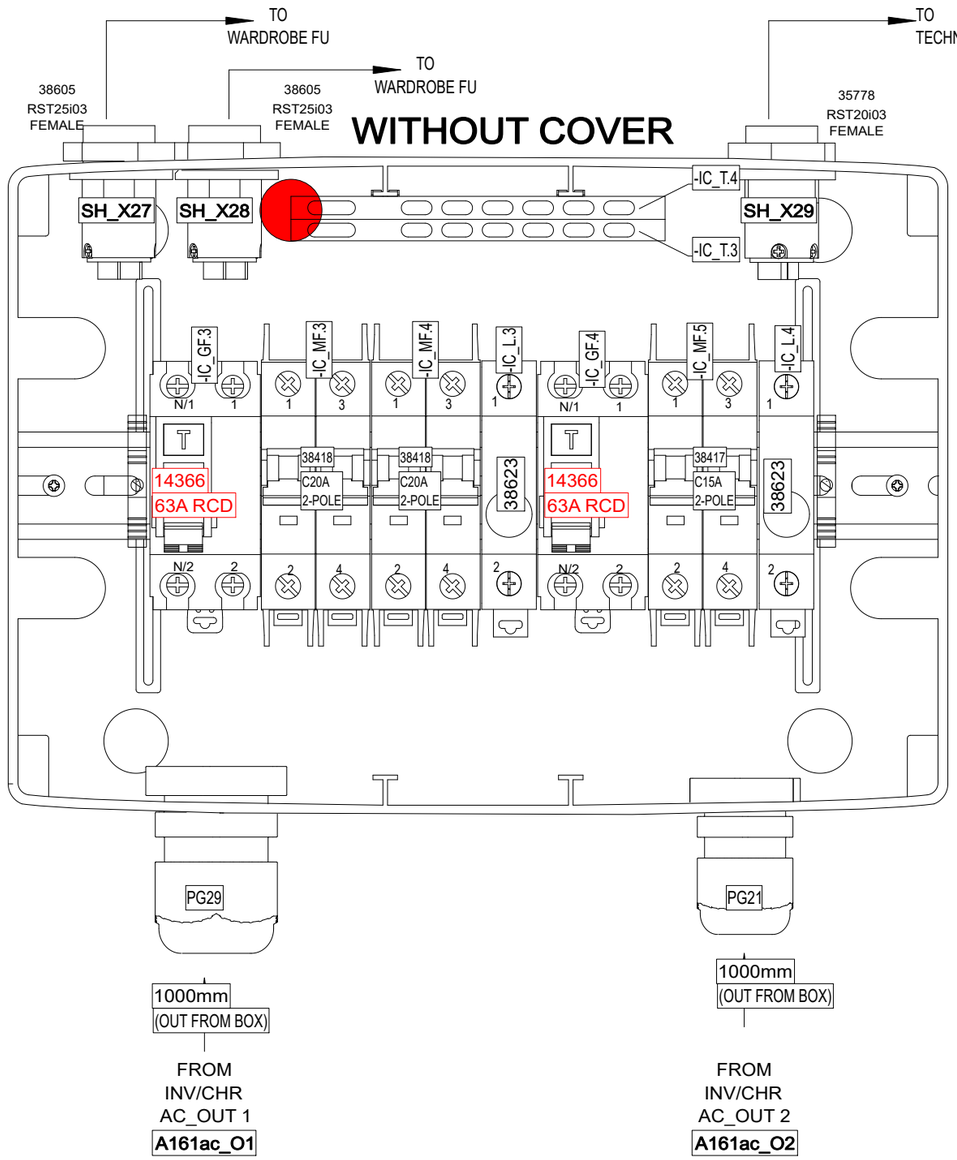

ENCLOSURE:
18114 (12-mod)

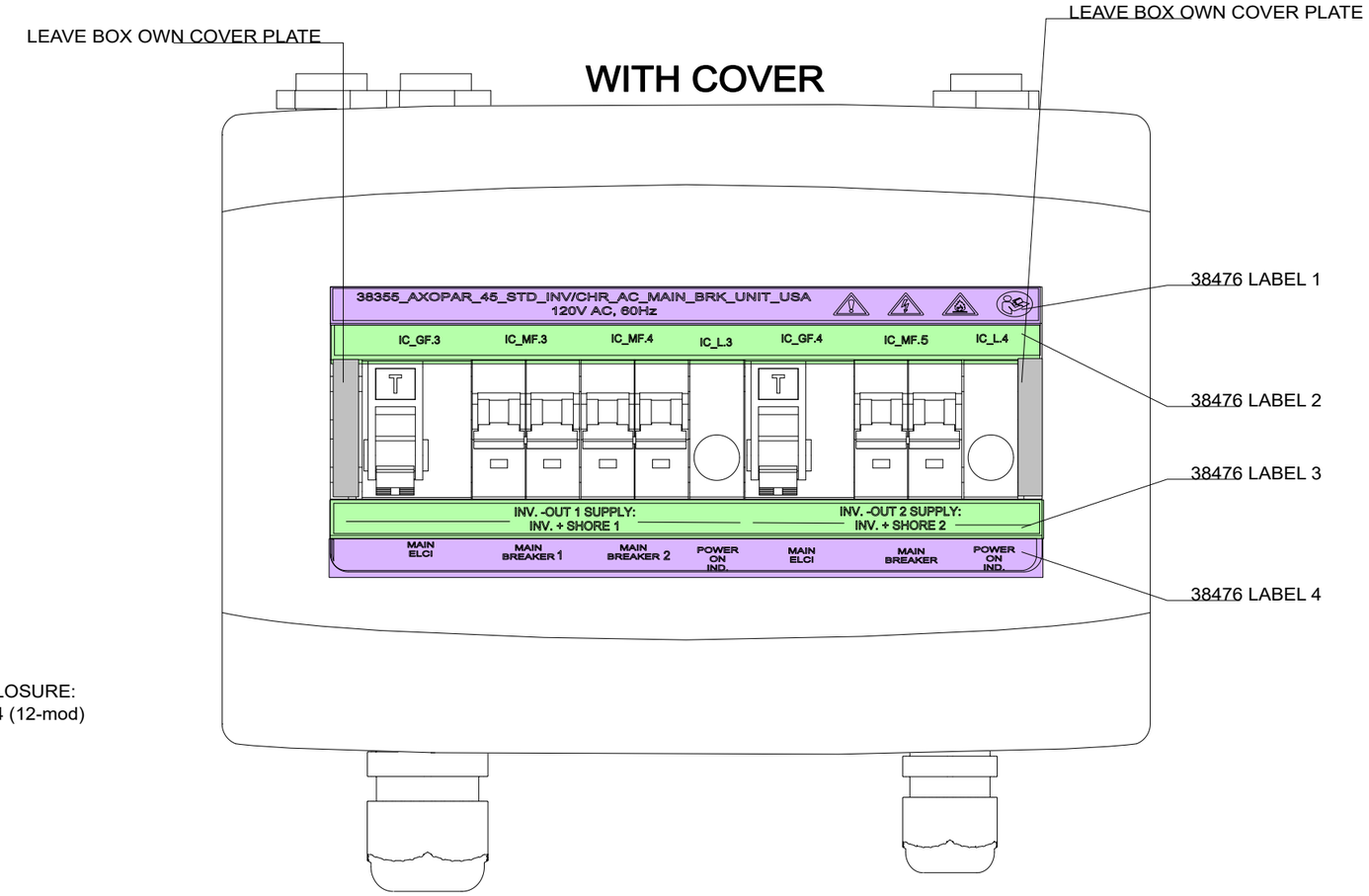

INCLUDED TO DELIVERY

1 x

⚠ WARNING

High Voltage

Avoid serious injury or death from electrical shock.
Disconnect AC shore power and DC battery power to inverter before opening panel.

34599_NAVIX_ABYC_INVERTER_CHARGER_WARNING_LABEL_V1

DRILL HOLES WITH 39478JI_V1 AND 39502JI_V1 AS GUIDE

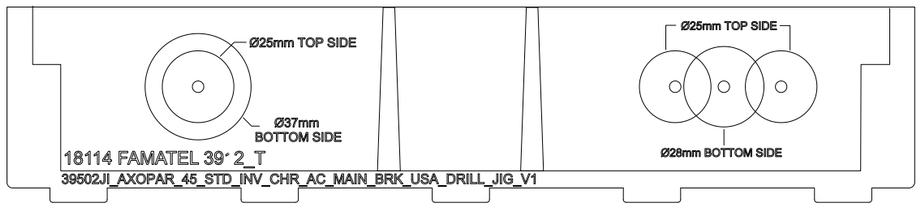

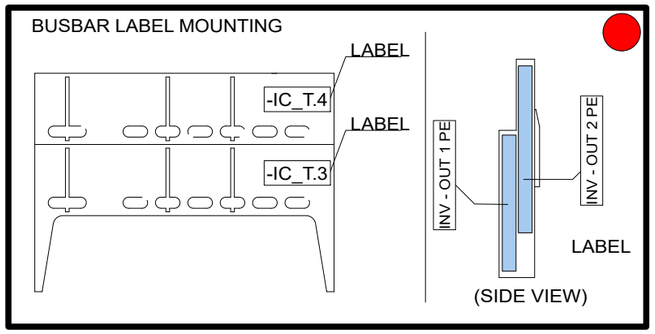

Date of modification	Modified by	Description
21.3.2023	TuM	A1: 2004274; INTRODUCED DRAWING.
28.8.2023	TuM/VR	B2: 2004274; ADDED CABLES
9.11.2023	PF/TuM	C3: 2004890; Added end clamps, 2005065: IC_GF3 & IC_GF4 TYPE CHANGED TO 14366 RCD.

Date	21.3.2023
Drawing by	TuM
Checked by	
Project rev.	C

NAVIX
Copyright by

Axopar	38476	38355		
Boat	Sub-product code	Product code	Project ID	
45	STANDARD INV/CHR AC MAIN BRK UNIT - USA		HL	328 / 444
Boat model	Title		Loc	Sheet

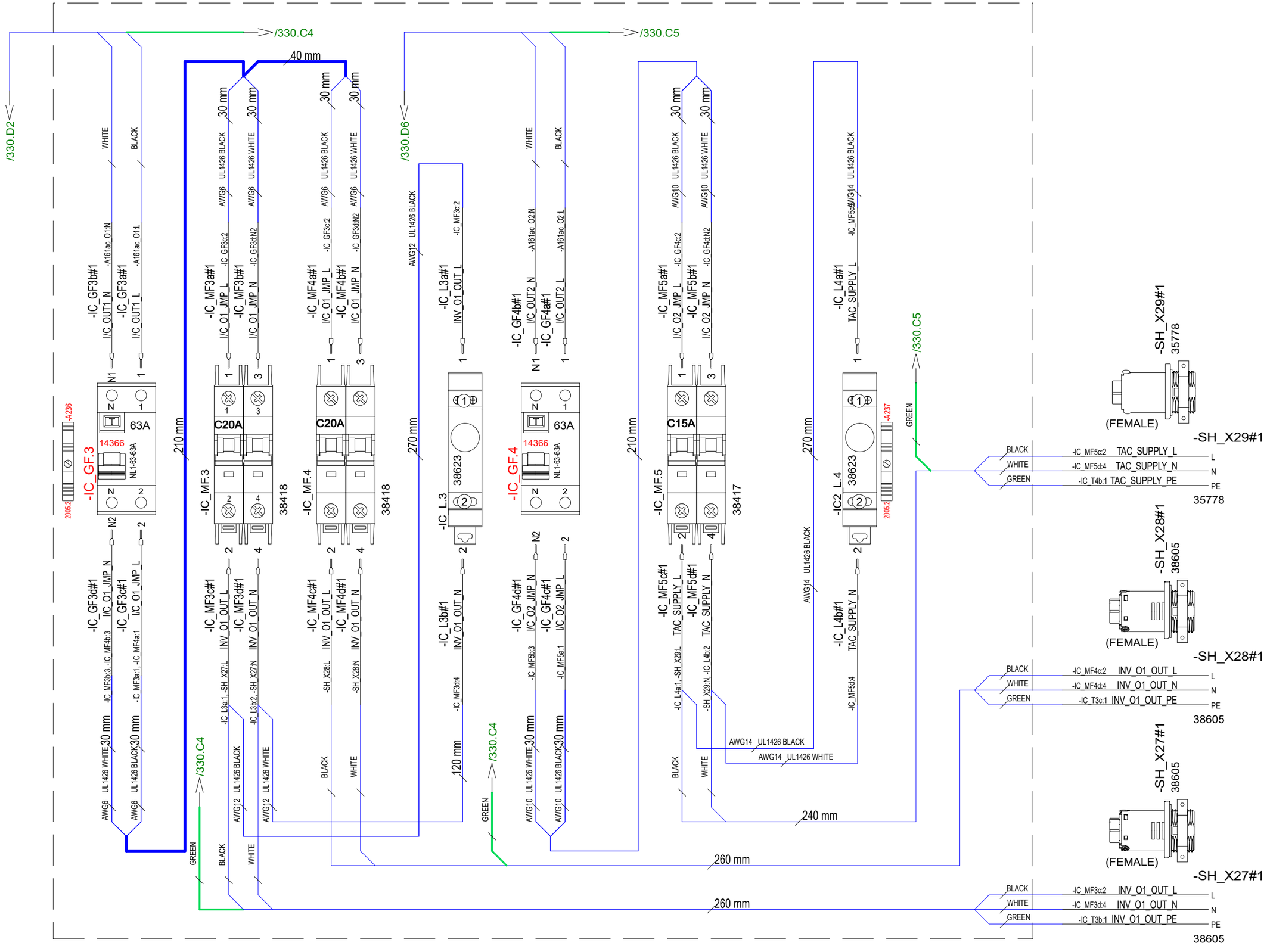

21.3.2023	TuM	A1: 2004274; INTRODUCED DRAWING.	Date	21.3.2023	NAVIX	Axopar	38476	38355	
28.8.2023	TuM/VR	B2: 2004274; ADDED CABLES	Drawing by	TuM		Boat	Sub-product code	Product code	Project ID
9.11.2023	PF/TuM	C3: 2004890; Added end clamps, 2005065: IC_GF3 & IC_GF4 TYPE CHANGED TO 14366 RCD.	Sheet rev.	3		45	STANDARD INV/CHR AC MAIN BRK UNIT - USA	HL	329 / 444
Date of modification	Modified by	Description	Project rev.	C	Copyright by	Boat model	Title	Loc	Sheet

ENCLOSURE TOP

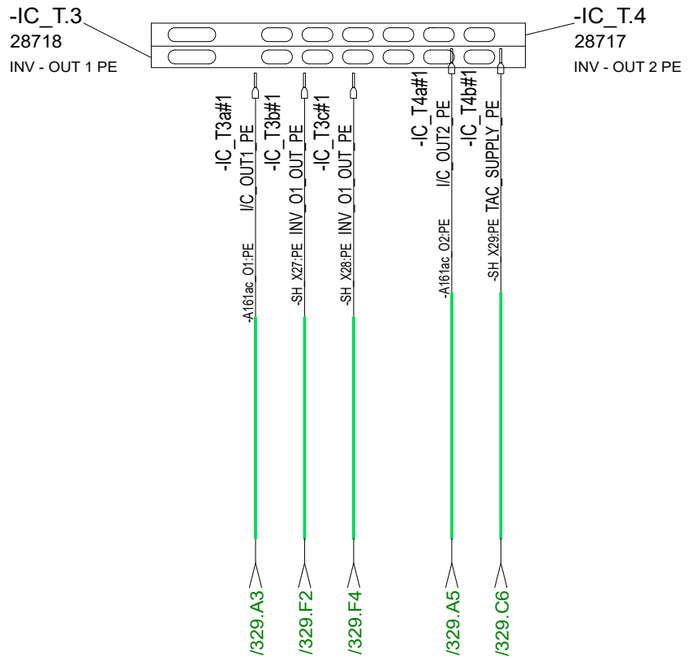

ENCLOSURE BOTTOM

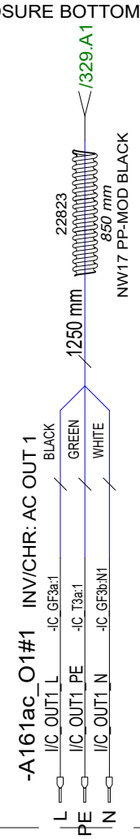

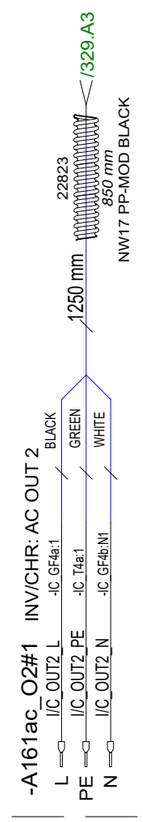

Date of modification	Modified by	Description						
21.3.2023	TuM	A1: 2004274; INTRODUCED DRAWING.	Date	21.3.2023	NAVIX	Axopar	38476	38355	
28.8.2023	TuM/VR	B2: 2004274; ADDED CABLES	Drawing by	TuM		Boat	Sub-product code	Product code	Project ID
9.11.2023	PF/TuM	C3: 2004890; Added end clamps, 2005065: IC_GF3 & IC_GF4 TYPE CHANGED TO 314366 RCD.	Sheet rev.	3		45	STANDARD INV/CHR AC MAIN BRK UNIT - USA	HL	330 / 444
			Project rev.	C	Copyright by	Boat model	Title	Loc	Sheet

USA SPC INSPECTION SHEET

PRODUCT LABEL

* DDMMYY-RUNNING NUMBER (For example. 11th March 2019 made product has serial number 110319-01, next is 110319-02 etc.)

	SERIAL NUMBER*						
VISUAL/ MANUAL	1. PERFORM FULL SYSTEM TEST -LABEL IN PLACE						
	2. CORRECT COMPONENTS AND CONNECTIONS						
	3. GROUND CONNECTION IN AND OUT						
	4. RCBO AND CIRCUIT BREAKERS IN I-POSITION						
TESTER	5. ISOLATION RESISTANCE (mA) max **						
	6. GROUND CIRCUIT 10A (Ohm) max **						
	7. RCD TEST, (ms @30mA) max						
	8. POLARITY TEST, PASS or FAIL **						
115Vac VOLTAGE LIVE	9. FUNCTIONAL AND RCD*** TEST, PASS or FAIL						
	SERIAL NUMBER STICKER						
	DATE						
	TESTED BY						

Made according to CENELEC EN 50106:2008 WITH ADDITION OF (8) POLARITY TEST AND (9) 115Vac FUNCTIONAL AND RCD TEST

** (5) ISOLATION RESISTANCE, (6) GROUND CIRCUIT AND (8) POLARITY TEST SHOULD BE TESTED FOR EVERY IN AND OUT

*** (9) RDC TEST-BUTTON OPERATION VERIFICATION

LIMITS:

ISOLATING RESISTOR 1000V = <5mA

GROUND CIRCUIT 10A = <0,2 Ohm

RDC TEST, Time <100mS @30mA

REVISION B

Date of modification	Modified by	Description
21.3.2023	TuM	A1: 2004274; INTRODUCED DRAWING.
28.8.2023	TuM/VR	B2: 2004274; ADDED CABLES
9.11.2023	PF/TuM	C3: 2004890; Added end clamps, 2005065: IC_GF3 & IC_GF4 TYPE CHANGED TO 314366 RCD.

Date	21.3.2023
Drawing by	TuM
Checked by	
Project rev.	C

Copyright by NAVIX

Axopar	38476	38355	
Boat	Sub-product code	Product code	Project ID
45	STANDARD INV/CHR AC MAIN BRK UNIT - USA	HL	331/ 444
Boat model	Title	Loc	Sheet

GENERAL LAYOUT/ LABEL INSTALLATION

WITHOUT COVER

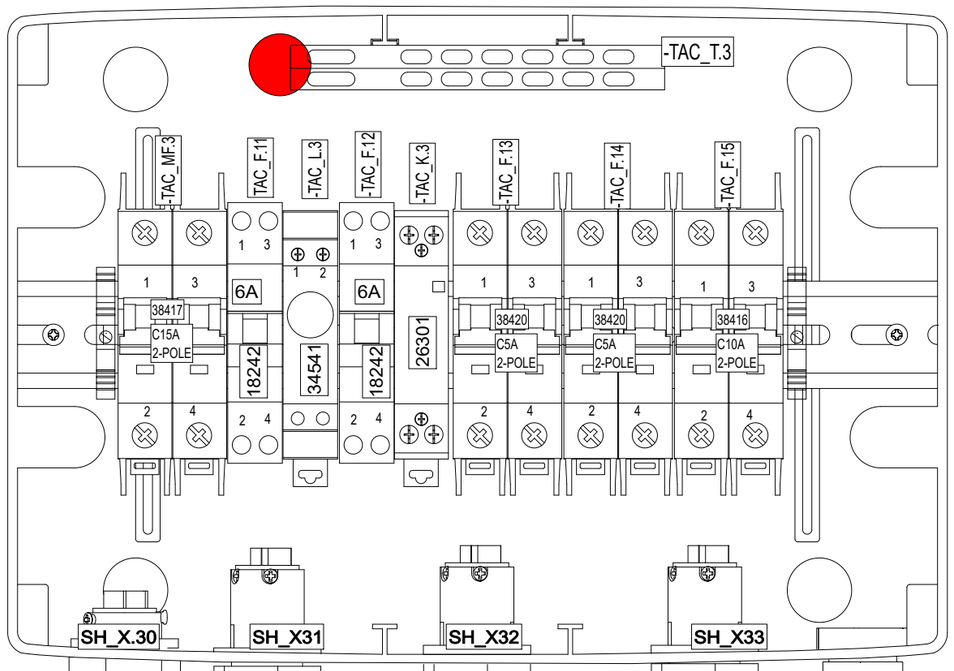

ENCLOSURE:
18114 (12-mod)

LABEL
12VDC
DC/DC CHARGER
CONTROL
(UNDER PG GLAND)

WITH COVER

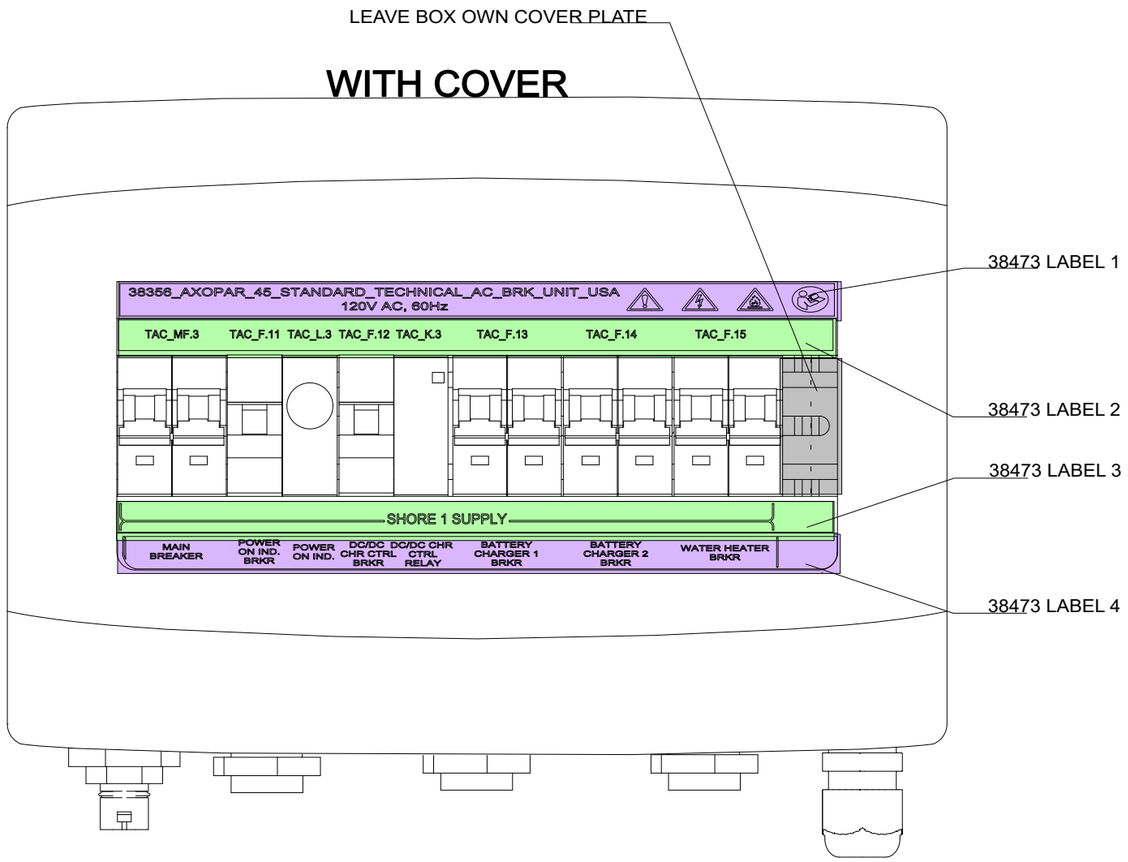

INCLUDED TO DELIVERY

1 x

34599_NAVIX_ABYC_INVERTER_CHARGER_WARNING_LABEL_V1

BUSBAR LABEL MOUNTING

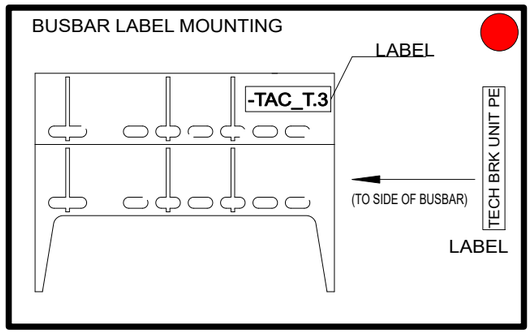

Date of modification	Modified by	Description		
21.3.2023	TuM	A1: 2004274; INTRODUCED DRAWING.	Date	21.3.2023
28.2.2023	TuM/VR	B2: 2004274; ADDED CABLES	Drawing by	TuM
9.11.2023	PF	C3: 2004890; Added end clamps	Sheet rev.	3
			Project rev.	C

Copyright by

NAVIX

Boat	Sub-product code	Product code	Project ID
Axopar	38473	38356	

Boat model	Title		Loc	Sheet
45	STANDARD TECHNICAL AC BRK UNIT - USA	HL		332 / 444

-SH_X.30#1

L TAC_SUPPLY_L -TAC_MF3a:1
N TAC_SUPPLY_N -TAC_MF3b:3
PE TAC_SUPPLY_PE -TAC_T3a:1

35779

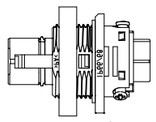

(MALE)

35779
-SH_X.30#1

/334.B3

UL1426 GREEN

250 mm
250 mm
250 mm

-TAC_MF3a#1 TAC_SUPPLY_L -SH_X.30:L UL1426 BLACK
-TAC_MF3b#1 TAC_SUPPLY_N -SH_X.30:N UL1426 WHITE

2005:2 -A238

-TAC_MF.3
C15A
38417

-TAC_MF3c#1 -TAC_F11a:1, -TAC_F13a:1 TAC_MAIN_L AWG12 UL1426 BLACK 30 mm
-TAC_MF3d#1 -TAC_F11b:3, -TAC_F13b:3 TAC_MAIN_N AWG12 UL1426 WHITE 30 mm

210 mm

-TAC_F11a#1 TAC_MAIN_L -TAC_MF3c:2 AWG12 UL1426 BLACK 30 mm
-TAC_F11b#1 TAC_MAIN_N -TAC_MF3d:4 AWG12 UL1426 WHITE 30 mm

18242
-TAC_F.11

6A

-TAC_F11c#1 -TAC_L3a:1 TAC_P_IND_L AWG16 UL1426 BLACK 30 mm
-TAC_F11d#1 -TAC_L3b:2 TAC_P_IND_N AWG16 UL1426 WHITE 30 mm

190 mm

-TAC_L3a#1 TAC_P_IND_L -TAC_F11c:2 AWG16 UL1426 BLACK 30 mm
-TAC_L3b#1 TAC_P_IND_N -TAC_F11d:4 AWG16 UL1426 WHITE 30 mm

34541
-TAC_L.3

-TAC_F12a#1 TAC_MAIN_L -TAC_F15a:1 AWG12 UL1426 BLACK 30 mm
-TAC_F12b#1 TAC_MAIN_N -TAC_F15b:3 AWG12 UL1426 WHITE 30 mm

18242
-TAC_F.12

6A

250 mm

-TAC_K3a#1 DC/DC_CH_CT_L -TAC_F12c:2 AWG16 UL1426 BLACK
-TAC_K3c#1 CHR_DISCNN_REL+ -TAC_X1-3dc:1 1.5 RED

-TAC_K.3
26301

-TAC_K3b#1 DC/DC_CH_CT_N -TAC_F12d:4 AWG16 UL1426 WHITE
-TAC_K3d#1 CHR_DISCNN+ -TAC_X1-3dc:2

120 mm

-TAC_F13a#1 TAC_MAIN_L -TAC_F14a:1, -TAC_MF3c:2 AWG12 UL1426 BLACK 30 mm
-TAC_F13b#1 TAC_MAIN_N -TAC_MF3d:4, -TAC_F14b:3 AWG12 UL1426 WHITE 30 mm

AWG12 UL1426 BLACK 110 mm
AWG12 UL1426 WHITE 110 mm

-TAC_F.13
C5A
38420

-TAC_F14a#1 TAC_MAIN_L -TAC_F13a:1, -TAC_F15a:1 AWG12 UL1426 BLACK 30 mm
-TAC_F14b#1 TAC_MAIN_N -TAC_F15b:3, -TAC_F13b:3 AWG12 UL1426 WHITE 30 mm

AWG12 UL1426 BLACK 110 mm
AWG12 UL1426 WHITE 110 mm

-TAC_F.14
C5A
38420

350 mm

-TAC_F15a#1 TAC_MAIN_L -TAC_F14a:1, -TAC_F12a:1 AWG12 UL1426 BLACK 30 mm
-TAC_F15b#1 TAC_MAIN_N -TAC_F12b:3, -TAC_F14b:3 AWG12 UL1426 WHITE 30 mm

-TAC_F.15
C10A
38416

2005:2 -A239

LABEL
12VDC

27041
320 mm
NW7.5 PP-MOD BLACK

-TAC_F13c#1 -SH_X31:L BATT_CHR_1_L
-TAC_F13d#1 -SH_X31:N BATT_CHR_1_N
/334.C3
/334.C3

-TAC_F14c#1 -SH_X32:L BATT_CHR_2_L
-TAC_F14d#1 -SH_X32:N BATT_CHR_2_N
/334.C4
/334.C4

-TAC_F15c#1 -SH_X33:L WATER_H_L
-TAC_F15d#1 -SH_X33:N WATER_H_N
/334.C6
/334.C6

-TAC_F12c#1 -TAC_K3a:A1 DC/DC_CH_CT_L AWG16 UL1426 BLACK
-TAC_F12d#1 -TAC_K3b:A2 DC/DC_CH_CT_N AWG16 UL1426 WHITE

-TAC_F11c#1 -TAC_L3a:1 TAC_P_IND_L AWG16 UL1426 BLACK 30 mm
-TAC_F11d#1 -TAC_L3b:2 TAC_P_IND_N AWG16 UL1426 WHITE 30 mm

-TAC_MF3c#1 -TAC_F11a:1, -TAC_F13a:1 TAC_MAIN_L AWG12 UL1426 BLACK 30 mm
-TAC_MF3d#1 -TAC_F11b:3, -TAC_F13b:3 TAC_MAIN_N AWG12 UL1426 WHITE 30 mm

100 mm

310 mm

1.5 RED -TAC_X1-3dc:1

27041
200 mm
NW7.5 PP-MOD BLACK

230 mm

12Vdc WIRING

80 mm

PG16

LABEL
12VDC

27041
350 mm
NW7.5 PP-MOD BLACK

300 mm

PG GLAND AND CONDUIT INSTALLATION

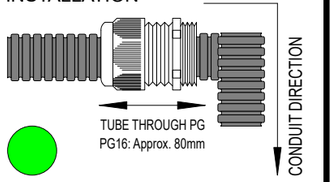

-TAC_X1-3dc#1
DT06-2S
10930002
WEDGELOCK: 10930102

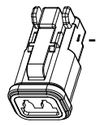

-TAC_X1-3dc#1

1 CHR_DISCNN_REL+ -TAC_K3c:3 1.5 RED
2 CHR_DISCNN+ -TAC_K3d:4 1.5 RED

DT06-2S

21.3.2023	TuM	A1: 2004274; INTRODUCED DRAWING.	Date	21.3.2023	Axopar	38473	38356	
28.2.2023	TuM/VR	B2: 2004274; ADDED CABLES	Drawing by	TuM	Boat	Sub-product code	Product code	Project ID
9.11.2023	PF	C3: 2004890; Added end clamps	Sheet rev.	3	45	STANDARD TECHNICAL	HL	333 / 444
Date of modification	Modified by	Description	Project rev.	C	Boat model	AC BRK UNIT - USA	Loc	Sheet

NAVIX
Copyright by
Title

ENCLOSURE TOP

ENCLOSURE BOTTOM

-TAC_T.3
28717
TECH BRK UNIT PE

-TAC_T3a#1
-SH_X30:PE TAC_SUPPLY_PE

-TAC_T3c#1
-SH_X31:PE BATT_CHR_1_PE

-TAC_T3d#1
-SH_X32:PE BATT_CHR_2_PE

-TAC_T3e#1
-SH_X33:PE WATER_H_PE

/333.A3

/333.E5 150 mm UL1426 BLACK -TAC_F13c:2 BATT_CHR_1_L L
/333.E5 150 mm UL1426 WHITE -TAC_F13d:4 BATT_CHR_1_N N
/333.E5 200 mm UL1426 GREEN -TAC_T3c:1 BATT_CHR_1_PE PE
-SH_X31#1 35778

/333.E6 100 mm UL1426 BLACK -TAC_F14c:2 BATT_CHR_2_L L
/333.E6 100 mm UL1426 WHITE -TAC_F14d:4 BATT_CHR_2_N N
/333.E6 180 mm UL1426 GREEN -TAC_T3d:1 BATT_CHR_2_PE PE
-SH_X32#1 35778

/333.E7 80 mm UL1426 BLACK -TAC_F15c:2 WATER_H_L L
/333.E7 80 mm UL1426 WHITE -TAC_F15d:4 WATER_H_N N
/333.E7 200 mm UL1426 GREEN -TAC_T3e:1 WATER_H_PE PE
-SH_X33#1 35778

-SH_X31#1
35778
(FEMALE)

-SH_X32#1
35778
(FEMALE)

-SH_X33#1
35778
(FEMALE)

21.3.2023	TuM	A1: 2004274; INTRODUCED DRAWING.	Date	21.3.2023	NAVIX	Axopar	38473	38356	
28.2.2023	TuM/VR	B2: 2004274; ADDED CABLES	Drawing by	TuM		Boat	Sub-product code	Product code	Project ID
9.11.2023	PF	C3: 2004890; Added end clamps	Sheet rev.	3		45	STANDARD TECHNICAL	HL	334 / 444
Date of modification	Modified by	Description	Project rev.	C	Copyright by	Boat model	AC BRK UNIT - USA Title	Loc	Sheet

USA SPC INSPECTION SHEET

PRODUCT LABEL

* DDMMYY-RUNNING NUMBER (For example. 11th March 2019 made product has serial number 110319-01, next is 110319-02 etc.)

	SERIAL NUMBER*						
VISUAL/ MANUAL	1. PERFORM FULL SYSTEM TEST -LABEL IN PLACE						
	2. CORRECT COMPONENTS AND CONNECTIONS						
	3. GROUND CONNECTION IN AND OUT						
	4. RCBO AND CIRCUIT BREAKERS IN I-POSITION						
TESTER	5. ISOLATION RESISTANCE (mA) max **						
	6. GROUND CIRCUIT 10A (Ohm) max **						
	7. RCD TEST, (ms @30mA) max						
	8. POLARITY TEST, PASS or FAIL **						
115Vac VOLTAGE LIVE	9. FUNCTIONAL AND RCD*** TEST, PASS or FAIL						
	SERIAL NUMBER STICKER						
	DATE						
	TESTED BY						

Made according to CENELEC EN 50106:2008 WITH ADDITION OF (8) POLARITY TEST AND (9) 115Vac FUNCTIONAL AND RCD TEST

** (5) ISOLATION RESISTANCE, (6) GROUND CIRCUIT AND (8) POLARITY TEST SHOULD BE TESTED FOR EVERY IN AND OUT

*** (9) RDC TEST-BUTTON OPERATION VERIFICATION

LIMITS:

ISOLATING RESISTOR 1000V = <5mA

GROUND CIRCUIT 10A = <0,2 Ohm

RDC TEST, Time <100mS @30mA

REVISION B

Date of modification	Modified by	Description
21.3.2023	TuM	A1: 2004274; INTRODUCED DRAWING.
28.2.2023	TuM/VR	B2: 2004274; ADDED CABLES
9.11.2023	PF	C3: 2004890; Added end clamps

Date	21.3.2023
Drawing by	TuM
Sheet rev.	3
Project rev.	C

Copyright by NAVIX

Axopar (Boat)	38473 (Sub-product code)	38356 (Product code)	Project ID
45 (Boat model)	STANDARD TECHNICAL AC BRK UNIT - USA (Title)	HL / Loc	335 / 444 (Sheet)

GENERAL LAYOUT

38357 Axopar 45 ZERO EMISSION 120VAC SYSTEM - USA

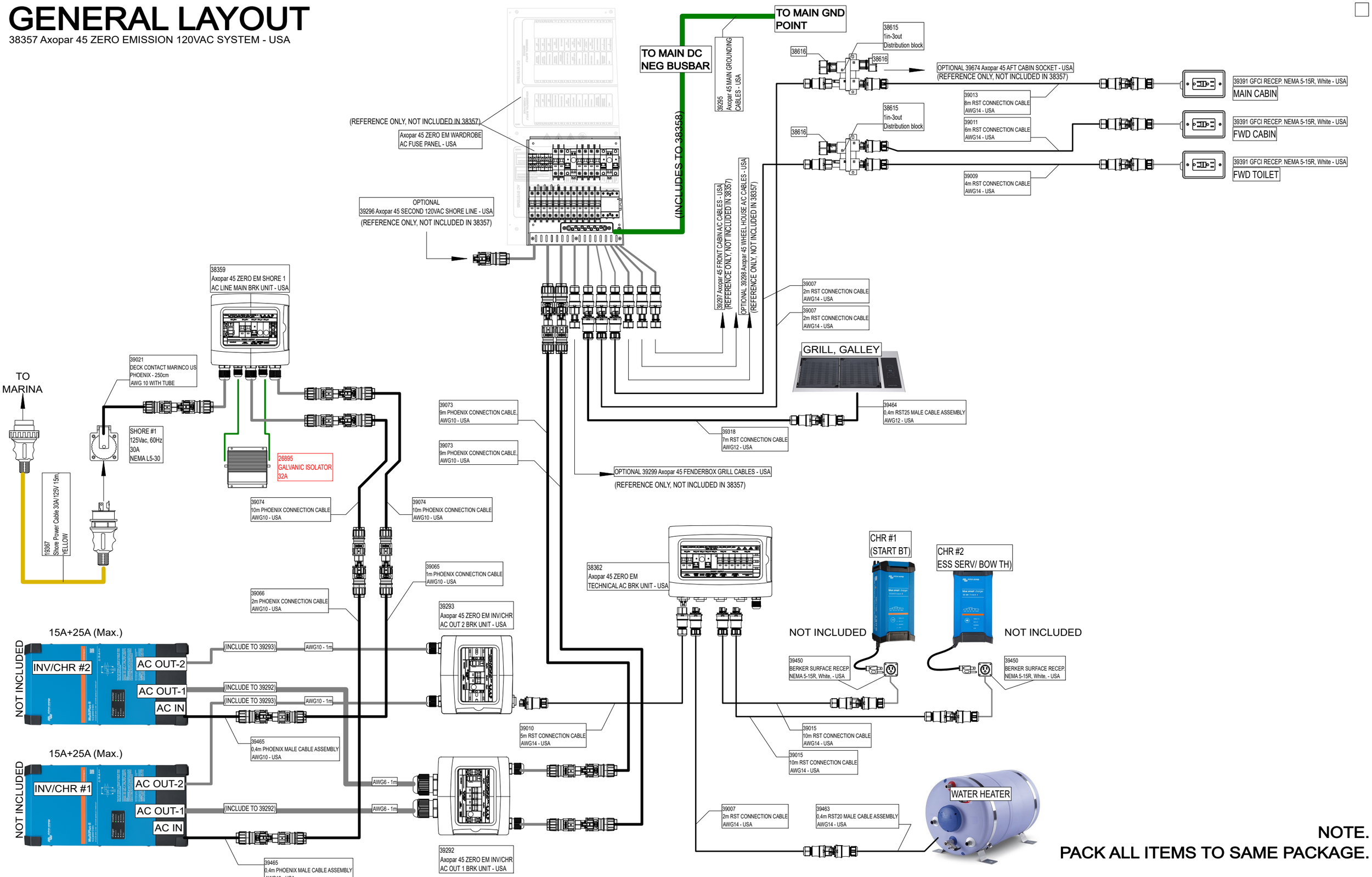

NOTE.
PACK ALL ITEMS TO SAME PACKAGE.

Date of modification	Modified by	Description
6.4.2023	TuM	A1: 2004274; INTRODUCED DRAWING.
21.8.2023	TuM	B2: 2004274; SYSTEM STRUCTURE ADDED
28.5.2024	TuM	C3: 2005065: Galvanic isolator changed 30A -->32A.

Date	21.8.2023
Drawing by	TuM
Sheet rev.	3
Project rev.	C

NAVIX

Copyright by

Axopar		38357	
Boat	Sub-product code	Product code	Project ID
45	ZERO EMISSION 120VAC SYSTEM - USA	HL	336 / 444
Boat model	Title	Loc	Sheet

GENERAL LAYOUT/ LABEL INSTALLATION

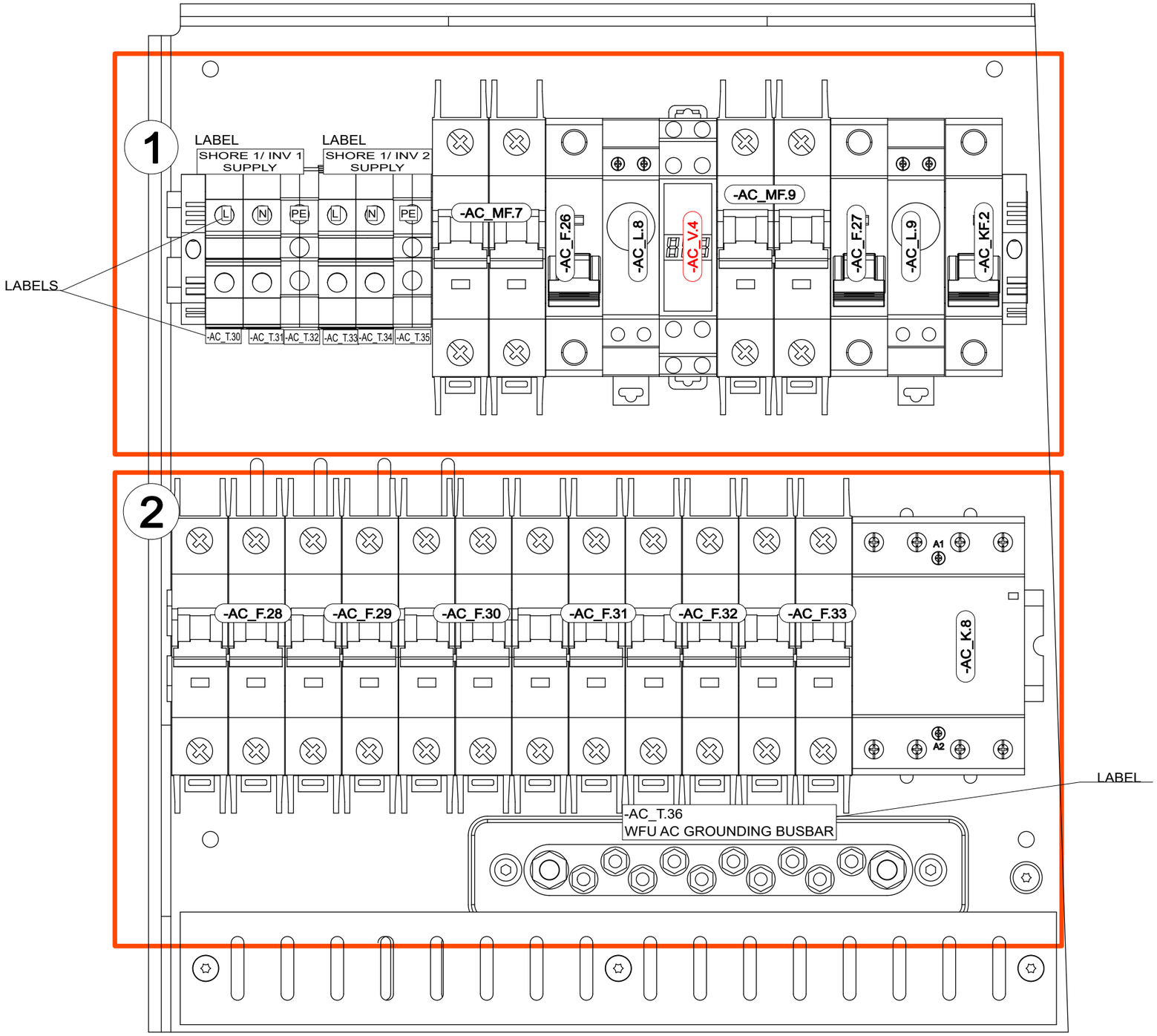

28.3.2023	TuM	A1: 2004274; INTRODUCED DRAWING.	Date 28.3.2023	NAVIX	Axopar	SEE EXP VIEW	38358	
14.8.2023	TuM/VR	B2: 2004274; ADDED CABLING	Drawing by TuM		Boat	Sub-product code	Product code	Project ID
30.5.2024	TuM	C3: 2005065; Voltage meter, AC_V4 added, MF_8 removed, contactor 40->63A, SH12INV FD wires AWG10->8	Sheet rev. 3		45	ZERO EM WARDROBE AC FUSE PANEL - USA	HL	337 / 444
Date of modification	Modified by	Description	Project rev. C	Copyright by	Boat model	Title	Loc	Sheet

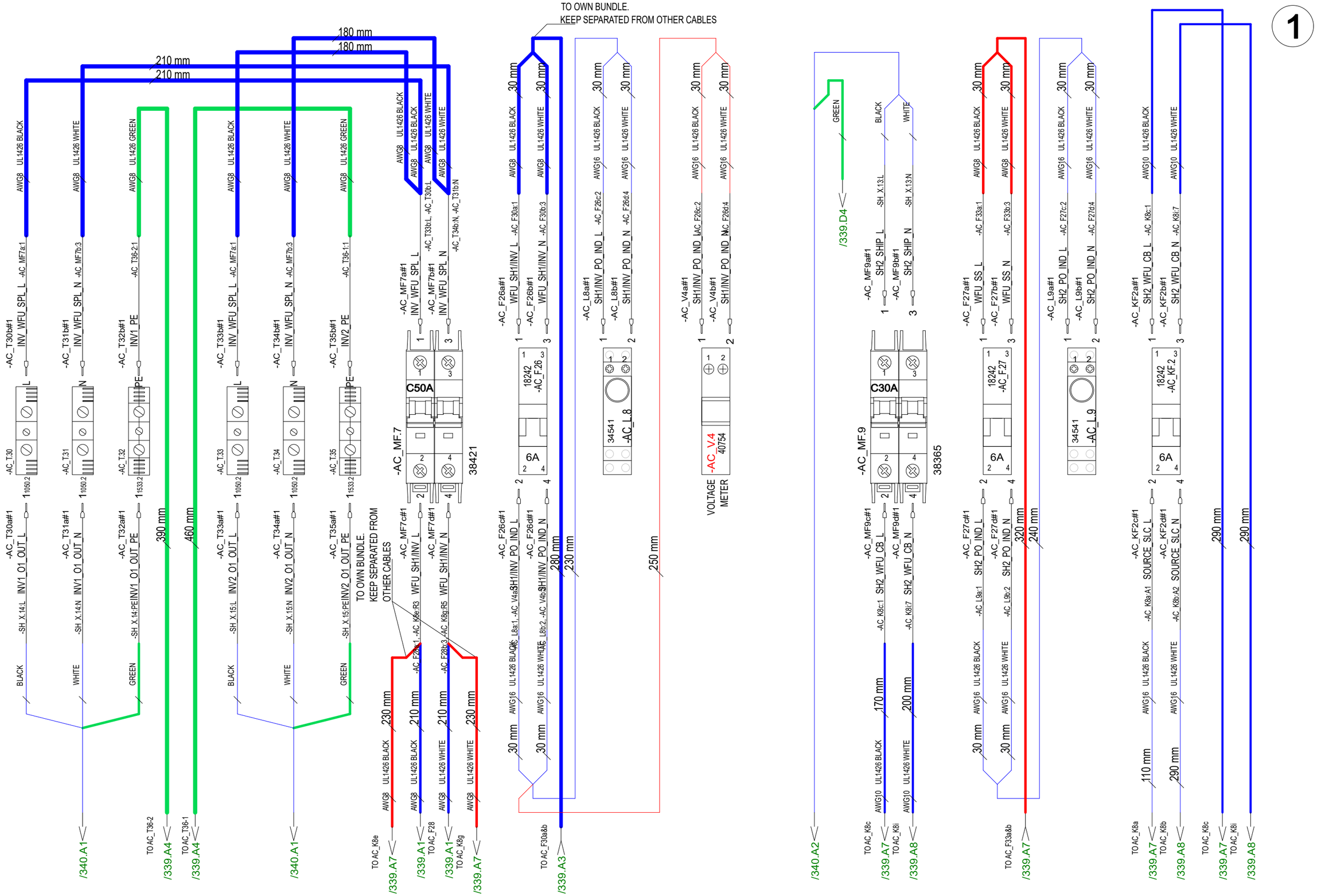

28.3.2023	TuM	A1: 2004274; INTRODUCED DRAWING.	Date	28.3.2023	NAVIX	Axopar	SEE EXP VIEW	38358	
14.8.2023	TuM/VR	B2: 2004274; ADDED CABLING	Drawing by	TuM		Boat	Sub-product code	Product code	Project ID
30.5.2024	TuM	C3: 2005065; Voltage meter, AC_V4 added, MF_8 removed, contactor 40->63A; SH1/INV FD wires AWG10->8	Checked by			45	ZERO EM WARDROBE AC FUSE PANEL - USA	HL	
Date of modification	Modified by	Description	Project rev.	C	Copyright by	Boat model	Title	Loc	338 / 444 Sheet

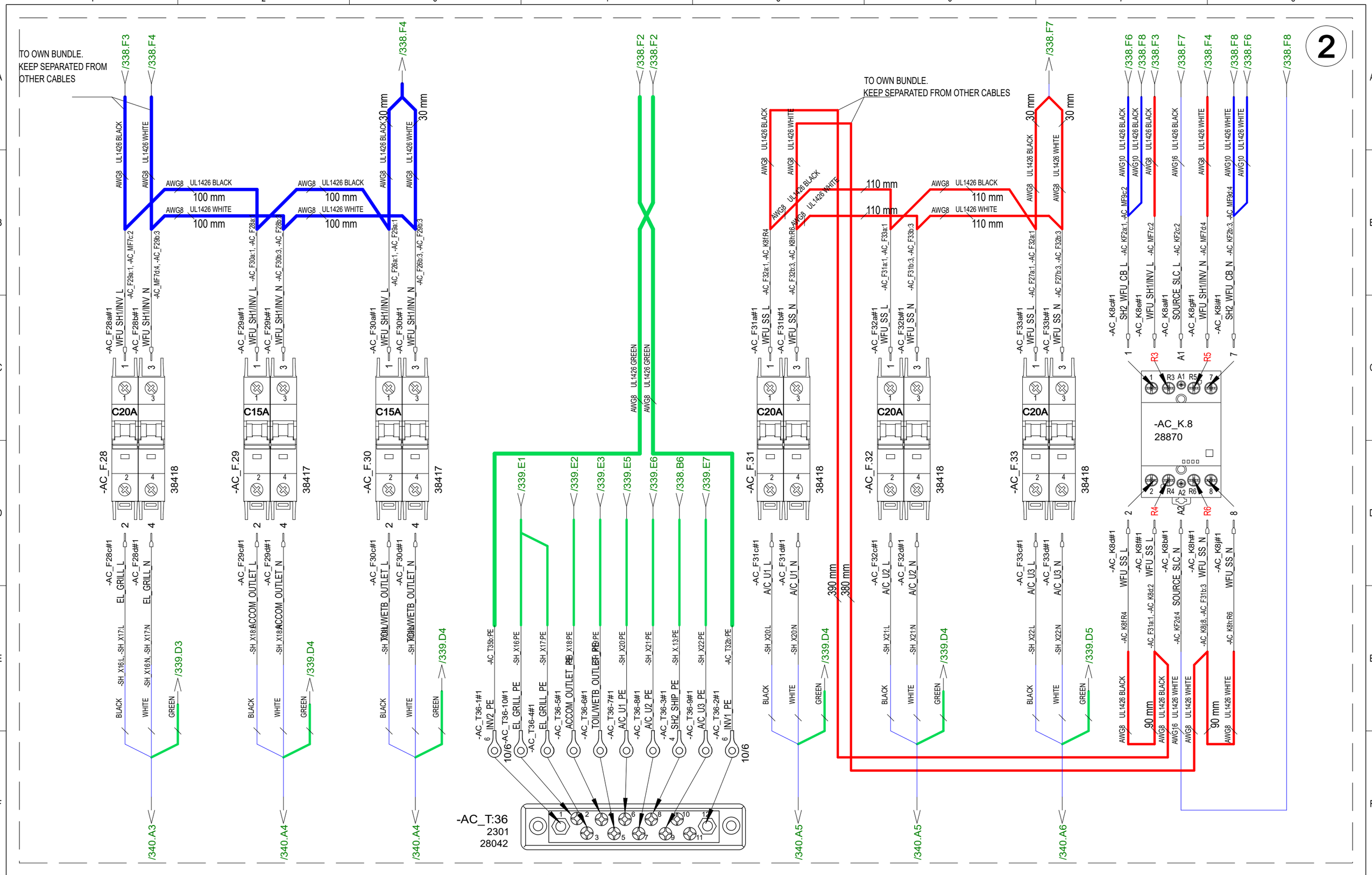

28.3.2023	TuM	A1: 2004274; INTRODUCED DRAWING.	Date 28.3.2023	NAVIX	Axopar	SEE EXP VIEW	38358
14.8.2023	TuM/VR	B2: 2004274; ADDED CABLING	Drawing by TuM		Boat	Sub-product code	Product code
30.5.2024	TuM	C3: 2005065; Voltage meter, AC_V4 added, MF_8 removed, contactor 40->63A; SH13INV FD wires AWG10->8	Sheet rev. 3		45	ZERO EM WARDROBE AC FUSE PANEL - USA	HL
Date of modification	Modified by	Description	Project rev. C	Copyright by	Boat model	Title	Loc

Project ID

339 / 444
Sheet

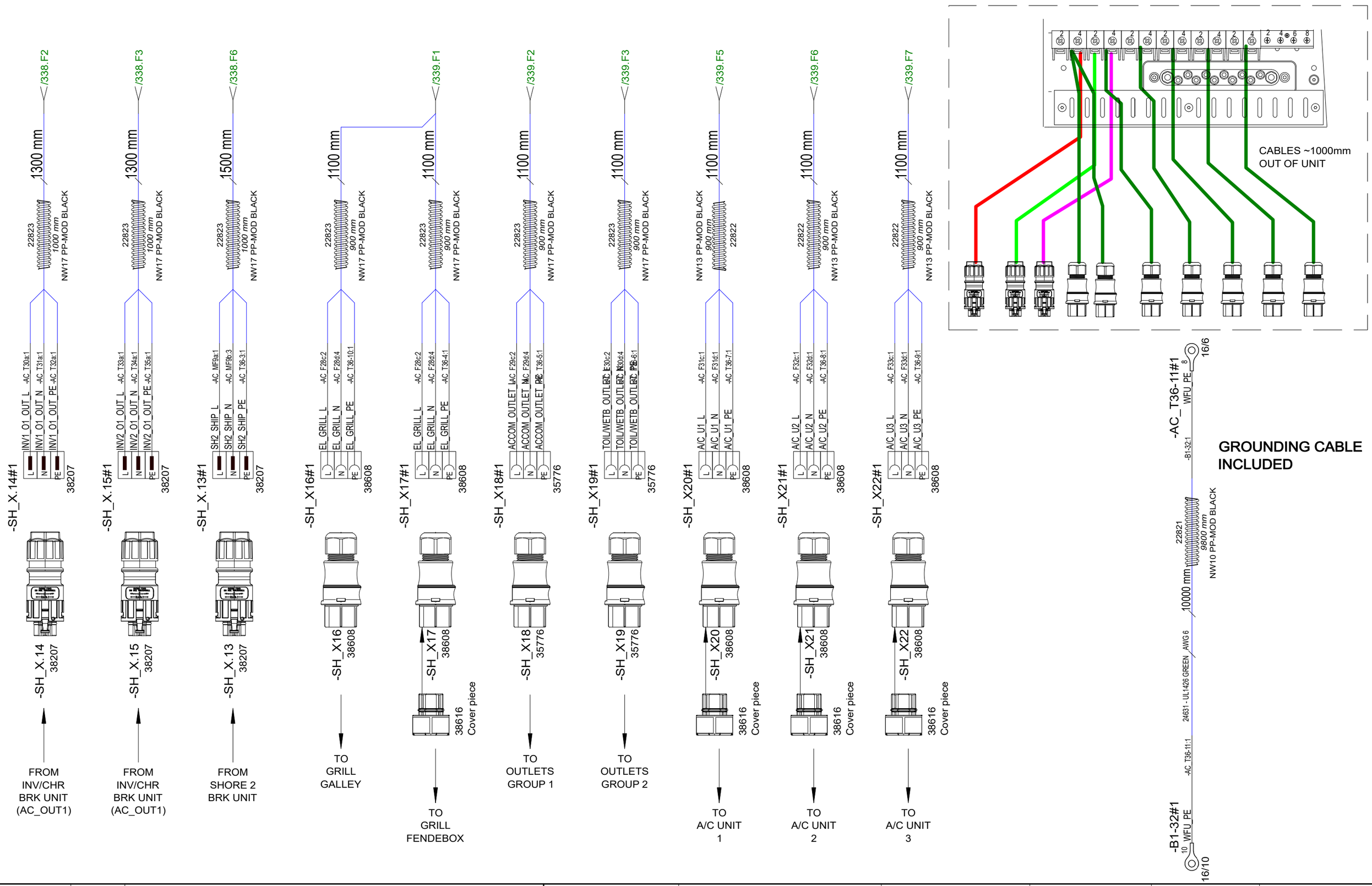

Date of modification	Modified by	Description
28.3.2023	TuM	A1: 2004274; INTRODUCED DRAWING.
14.8.2023	TuM/VR	B2: 2004274; ADDED CABLING
30.5.2024	TuM	C3: 2005065; Voltage meter, AC_V4 added, MF_8 removed, contactor 40->63A; SH12 INV FD wires AWG10->8

Date	10.8.2023
Drawing by	TuM
Checked by	JH
Project rev.	C

Copyright by NAVIX

Axopar	SEE EXP VIEW	38358	
Boat	Sub-product code	Product code	Project ID
45	ZERO EM WARDROBE AC FUSE PANEL - USA	HL	340 / 444
Boat model	Title	Loc	Sheet

EXP VIEW GENERAL

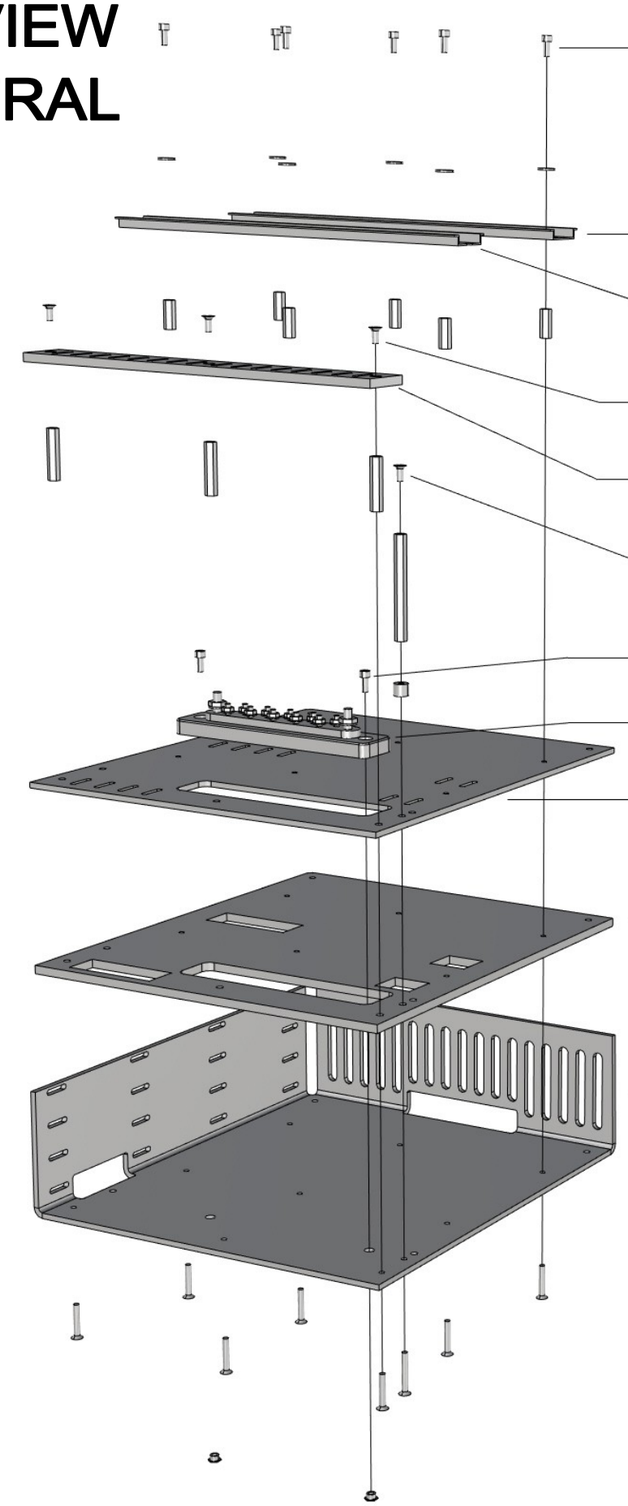

38358_AXOPAR_45_ZERO_EM_WARDROBE_AC_FUSE_PANEL_USA

1. 6PCS VMI30943 HEX SOCKET HEAD CAP SCREW M4X10 DIN912
 6PCS VMI30907 M4 WASHER WITH LARGE OUTSIDE DIAMETER 12MM DIN9021
 6PCS VMI32036 EXTENSION BOLT M4 L-20
 6PCS VMI30919 COUNTERSUNK HEAD SCREW HEX SOCKET M4X25 DIN7991

2. 1PCS DIN_RAIL_270mm

3. 1PCS DIN_RAIL_275mm

4. 3PCS VMI30914 COUNTERSUNK HEAD SCREW HEX SOCKET M4X10 DIN7991
 3PCS VMI32039 EXTENSION BOLT M4 L-35
 3PCS VMI30919 COUNTERSUNK HEAD SCREW HEX SOCKET M4X25 DIN7991

5. 1PC 36444_AXOPAR_45_ZERO_EM_WARDROBE_AC_BRK_PANEL_EU_RACK_V1

6. 1PCS 27022_BOLT_M4X10_HEX_COATED_SOFT_BLACK (TIGHTEN LOOSELY)
 1PCS VMI35429 EXTENSION BOLT M4 L-70
 1PCS 15569_NAVIX_LINE_8mm_SPACER
 1PCS VMI30920 COUNTERSUNK HEAD SCREW HEX SOCKET M4X30 DIN7991

7. 2PCS VMI30943 HEX SOCKET HEAD CAP SCREW M4X10 DIN912
 2PCS 9872 M4 X 4 ETSOS

8. 1PC 28042 - Busbar 10 Gang 150A - Blue Sea 2301

9. 1PC 36443_AXOPAR_45_ZERO_EM_WARDROBE_AC_BRK_PANEL_EU_TOP_V1

10. 1PC 36442_AXOPAR_45_ZERO_EM_WARDROBE_AC_BRK_PANEL_EU_MID_V1

11. 1PC 36441_AXOPAR_45_ZERO_EM_WARDROBE_AC_BRK_PANEL_EU_BACK_V1

01.03.2023 TS

Date of modification	Modified by	Description
28.3.2023	TuM	A1: 2004274; INTRODUCED DRAWING.
14.8.2023	TuM/VR	B2: 2004274; ADDED CABLING
30.5.2024	TuM	C3: 2005065; Voltage meter, AC_V4 added, MF_8 removed, contactor 40->63A, SH12NV FD wires AWG10->8

Date	28.3.2023
Drawing by	TuM
Sheet rev.	3
Project rev.	C

Copyright by NAVIX

Axopar Boat	SEE EXP VIEW Sub-product code	38358 Product code	Project ID
45 Boat model	ZERO EM WARDROBE AC FUSE PANEL - USA Title	HL Loc	341/ 444 Sheet

USA SPC INSPECTION SHEET

PRODUCT LABEL

* DDMMYY-RUNNING NUMBER (For example. 11th March 2019 made product has serial number 110319-01, next is 110319-02 etc.)

	SERIAL NUMBER*						
VISUAL/ MANUAL	1. PERFORM FULL SYSTEM TEST -LABEL IN PLACE						
	2. CORRECT COMPONENTS AND CONNECTIONS						
	3. GROUND CONNECTION IN AND OUT						
	4. RCBO AND CIRCUIT BREAKERS IN I-POSITION						
TESTER	5. ISOLATION RESISTANCE (mA) max **						
	6. GROUND CIRCUIT 10A (Ohm) max **						
	7. RCD TEST, (ms @30mA) max						
	8. POLARITY TEST, PASS or FAIL **						
115Vac VOLTAGE LIVE	9. FUNCTIONAL AND RCD*** TEST, PASS or FAIL						
	SERIAL NUMBER STICKER						
	DATE						
	TESTED BY						

Made according to CENELEC EN 50106:2008 WITH ADDITION OF (8) POLARITY TEST AND (9) 115Vac FUNCTIONAL AND RCD TEST

** (5) ISOLATION RESISTANCE, (6) GROUND CIRCUIT AND (8) POLARITY TEST SHOULD BE TESTED FOR EVERY IN AND OUT

*** (9) RDC TEST-BUTTON OPERATION VERIFICATION

LIMITS:
ISOLATING RESISTOR 1000V = <5mA
GROUND CIRCUIT 10A = <0,2 Ohm
RDC TEST, Time <100mS @30mA

REVISION B

Date of modification	Modified by	Description
28.3.2023	TuM	A1: 2004274; INTRODUCED DRAWING.
14.8.2023	TuM/VR	B2: 2004274; ADDED CABLING
30.5.2024	TuM	C3: 2005065; Voltage meter, AC_V4 added, MF_8 removed, contactor 40->63A, SH13NV FD wires AWG1[illegible]->8

Date 28.3.2023
Drawing by TuM
Checked
Project rev. C

Copyright by NAVIX

Axopar
Boat

45
Boat model

SEE EXP VIEW
Sub-product code

38358
Product code

Project ID

ZERO EM WARDROBE
AC FUSE PANEL - USA
Title

HL
Loc

342 / 444
Sheet

GENERAL LAYOUT/ LABEL INSTALLATION

WITHOUT COVER

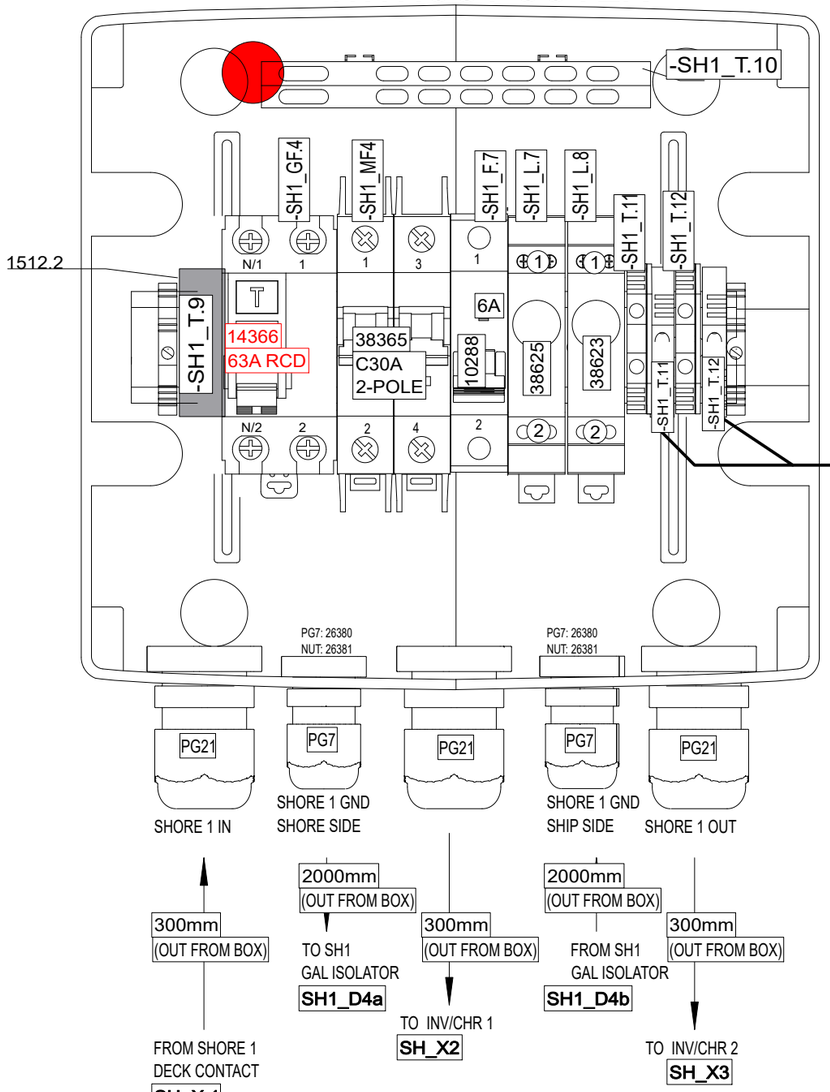

ENCLOSURE:
18113 (8-mod)

WITH COVER

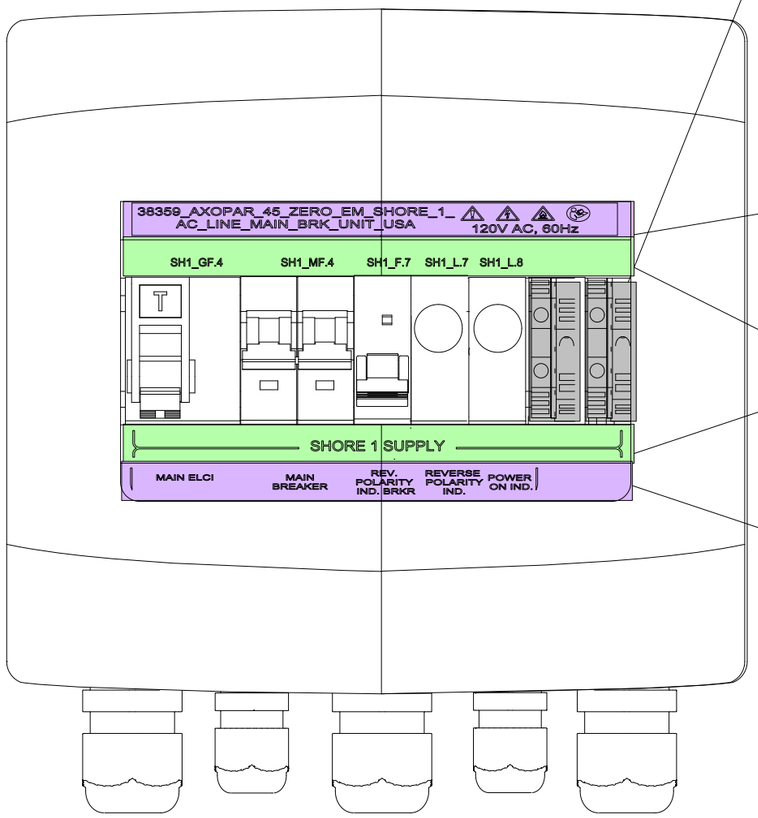

INCLUDED TO DELIVERY

1 x

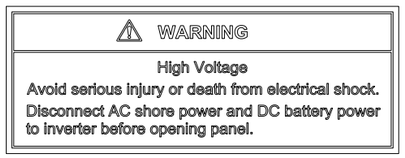

34599_NAVIX_ABYC_INVERTER_CHARGER_WARNING_LABEL_V1

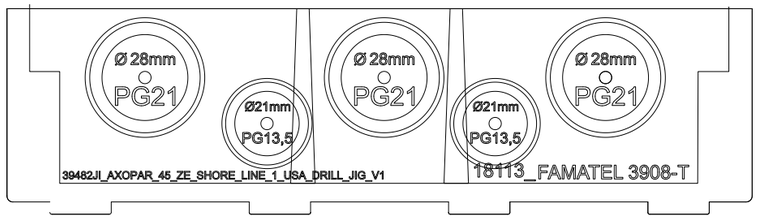

DRILL HOLES WITH 39473JI_V1 AND 39482JI_V1 AS GUIDE

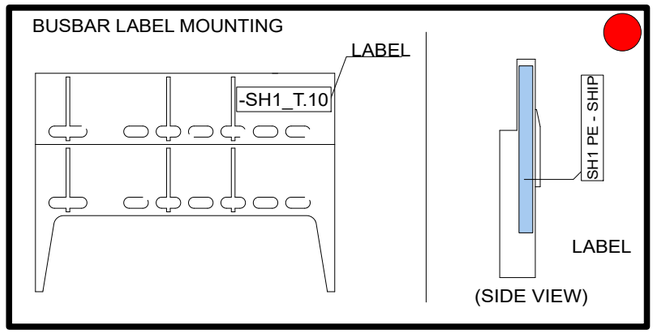

Date of modification	Modified by	Description
27.3.2023	TuM	A1: 2004274; INTRODUCED DRAWING.
14.8.2023	TuM/VR	B2: 2004274; REMOVED SH1_F.8, ADDED CABLES
9.11.2023	PF/TuM	C3: 2004890; Added end clamps, 2005065: SH1_GF4 TYPE CHANGED TO 14366 RCD.

Date	27.3.2023
Drawing by	TuM
Checked by	
Project rev.	C

NAVIX

Copyright by

Axopar	38545	38359	
Boat	Sub-product code	Product code	Project ID
45	ZERO EM SHORE 1 AC LINE MAIN BRK UNIT - USA	HL	343 / 444
Boat model	Title	Loc	Sheet

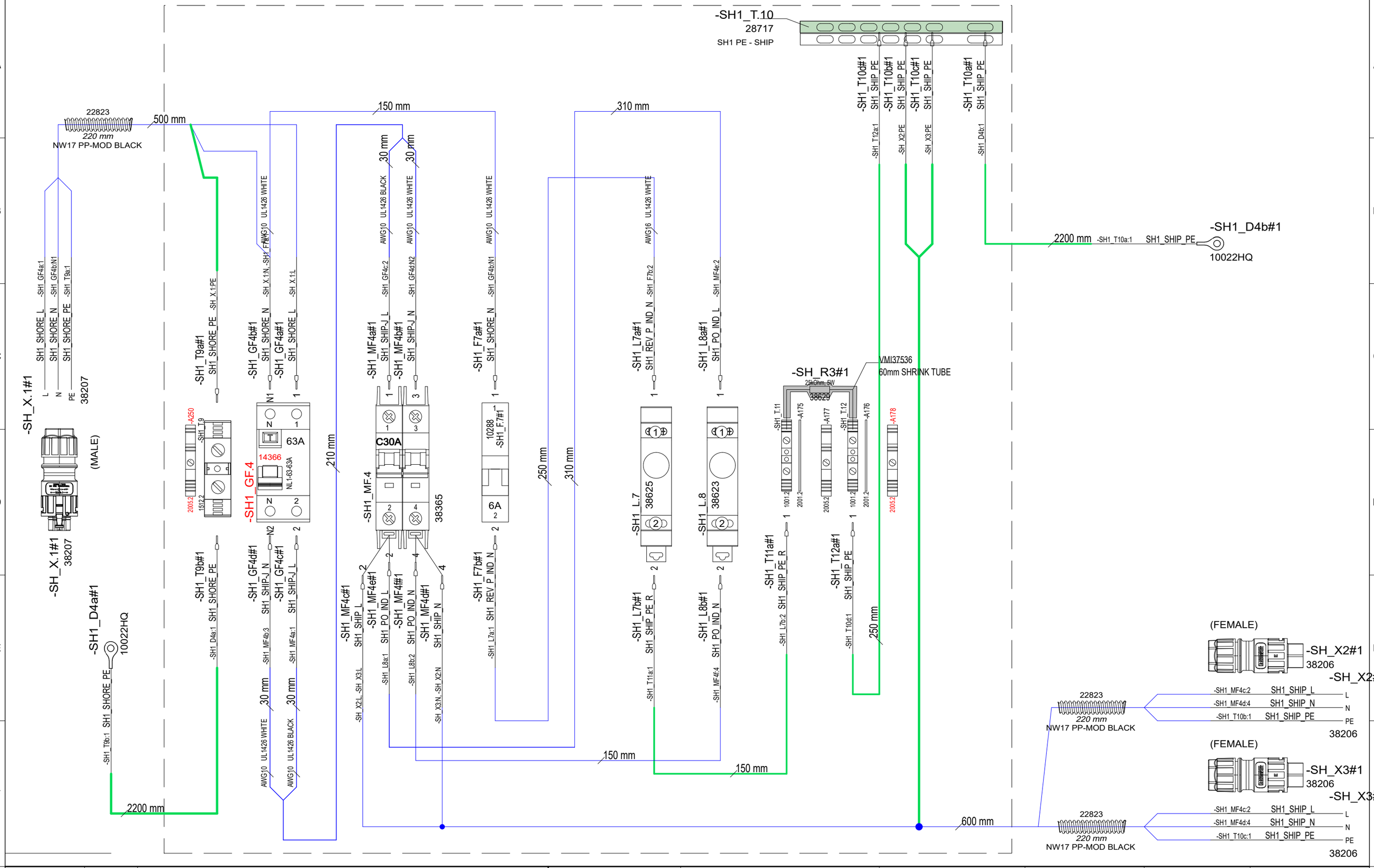

27.3.2023	TuM	A1: 2004274; INTRODUCED DRAWING.	Date 27.3.2023	NAVIX	Axopar	38545	38359
14.8.2023	TuM/VR	B2: 2004274; REMOVED SH1_F.8, ADDED CABLES	Drawing by TuM		Boat	Sub-product code	Product code
9.11.2023	PF/TuM	C3: 2004890; Added end clamps, 2005065: SH1_GF4 TYPE CHANGED TO 14366 RCD.	Sheet rev. 3		45	ZERO EM SHORE 1 AC LINE	Project ID
Date of modification	Modified by	Description	Project rev. C	Copyright by	Boat model	MAIN BRK UNIT - USA	HL
						Title	Loc

344 / 444
Sheet

USA SPC INSPECTION SHEET

PRODUCT LABEL

* DDMMYY-RUNNING NUMBER (For example. 11th March 2019 made product has serial number 110319-01, next is 110319-02 etc.)

	SERIAL NUMBER*						
VISUAL/ MANUAL	1. PERFORM FULL SYSTEM TEST -LABEL IN PLACE						
	2. CORRECT COMPONENTS AND CONNECTIONS						
	3. GROUND CONNECTION IN AND OUT						
	4. RCBO AND CIRCUIT BREAKERS IN I-POSITION						
TESTER	5. ISOLATION RESISTANCE (mA) max **						
	6. GROUND CIRCUIT 10A (Ohm) max **						
	7. RCD TEST, (ms @30mA) max						
	8. POLARITY TEST, PASS or FAIL **						
115Vac VOLTAGE LIVE	9. FUNCTIONAL AND RCD*** TEST, PASS or FAIL						
	SERIAL NUMBER STICKER						
	DATE						
	TESTED BY						

Made according to CENELEC EN 50106:2008 WITH ADDITION OF (8) POLARITY TEST AND (9) 115Vac FUNCTIONAL AND RCD TEST

** (5) ISOLATION RESISTANCE, (6) GROUND CIRCUIT AND (8) POLARITY TEST SHOULD BE TESTED FOR EVERY IN AND OUT

*** (9) RDC TEST-BUTTON OPERATION VERIFICATION

LIMITS:

ISOLATING RESISTOR 1000V = <5mA

GROUND CIRCUIT 10A = <0,2 Ohm

RDC TEST, Time <100mS @30mA

REVISION B

Date of modification	Modified by	Description
27.3.2023	TuM	A1: 2004274; INTRODUCED DRAWING.
14.8.2023	TuM/VR	B2: 2004274; REMOVED SH1_F.8, ADDED CABLES
9.11.2023	PF/TuM	C3: 2004890; Added end clamps, 2005065: SH1_GF4 TYPE CHANGED TO 14366 RCD.

Date	27.3.2023
Drawing by	TuM
Sheet size	A3
Project rev.	C

Copyright by NAVIX

Axopar	38545	38359	
Boat	Sub-product code	Product code	Project ID
45	ZERO EM SHORE 1 AC LINE MAIN BRK UNIT - USA	HL	345 / 444
Boat model	Title	Loc	Sheet

GENERAL LAYOUT/ LABEL INSTALLATION

WITHOUT COVER

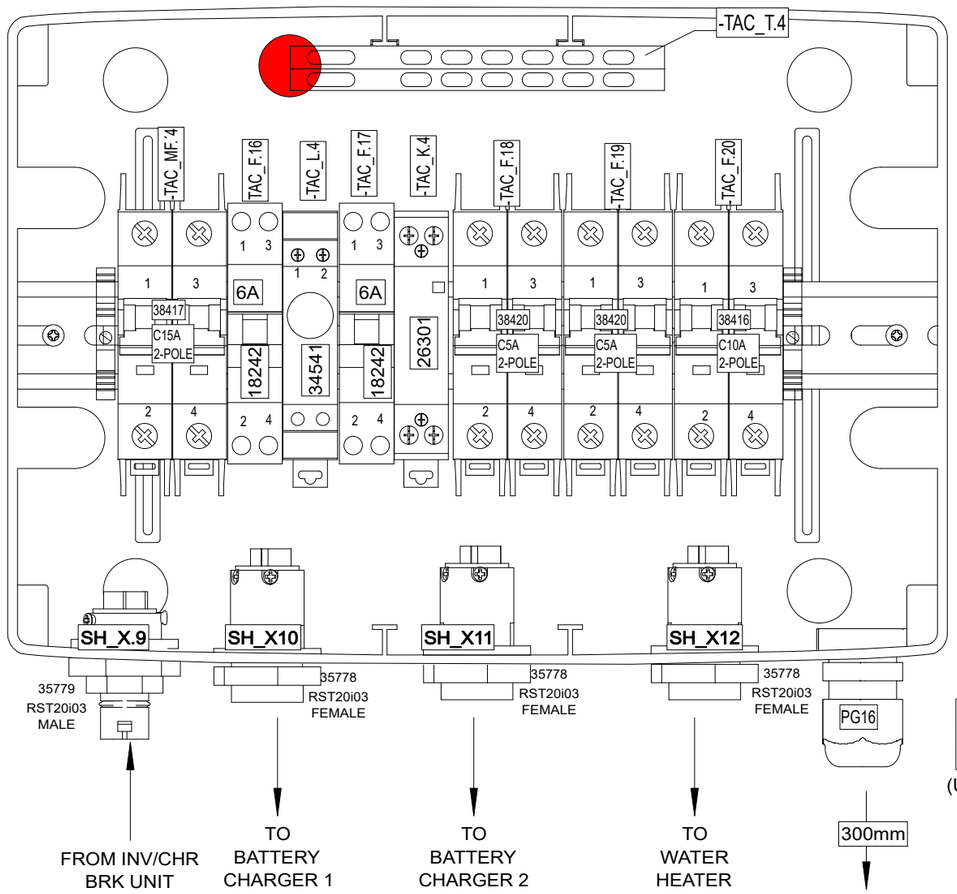

ENCLOSURE:
18114 (12-mod)

LABEL
12VDC
DC/DC CHARGER
CONTROL
(UNDER PG GLAND)

LEAVE BOX OWN COVER PLATE

WITH COVER

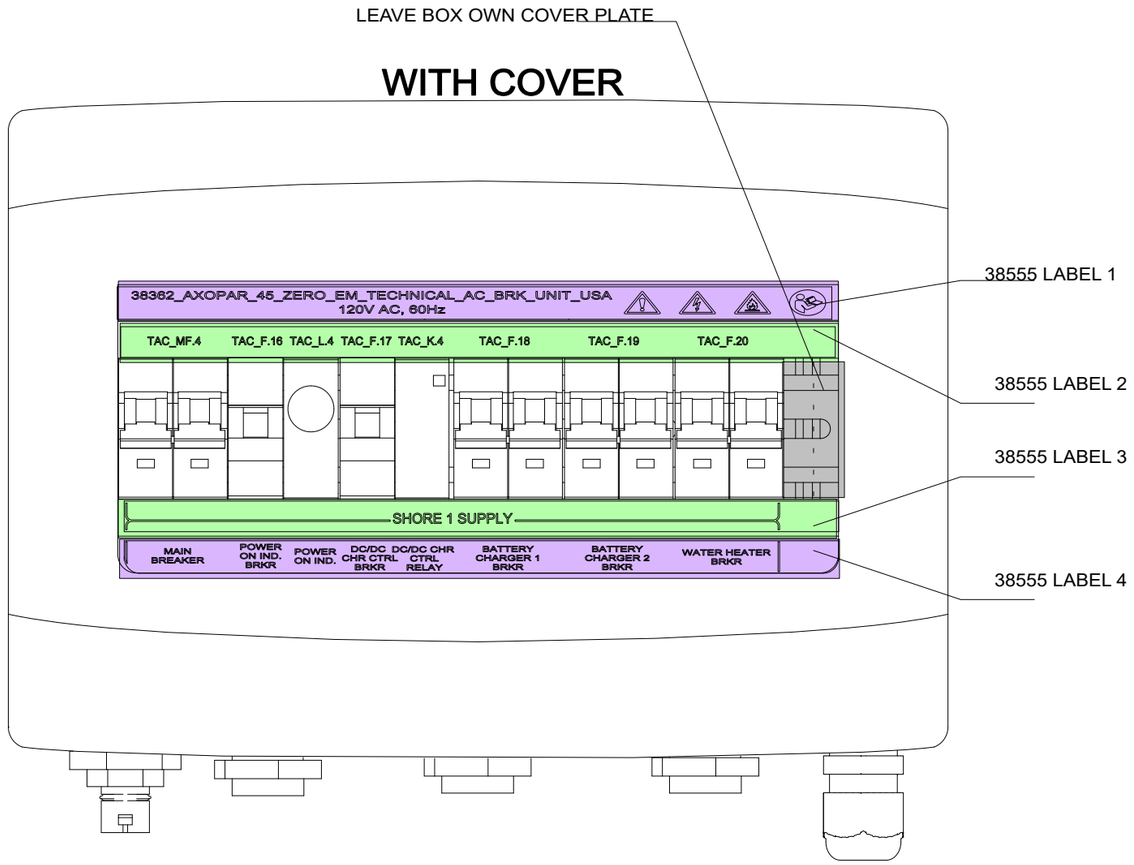

INCLUDED TO DELIVERY

1 x

⚠ WARNING

High Voltage

Avoid serious injury or death from electrical shock.
Disconnect AC shore power and DC battery power to inverter before opening panel.

34599_NAVIX_ABYC_INVERTER_CHARGER_WARNING_LABEL_V1

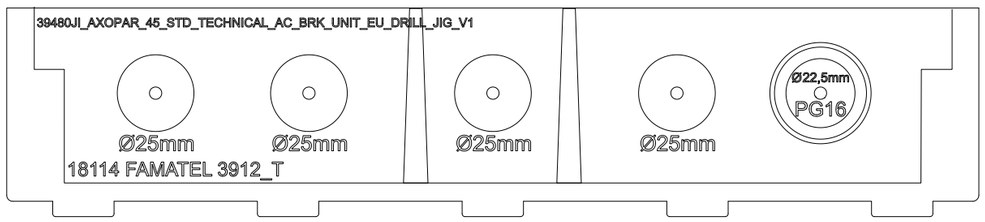

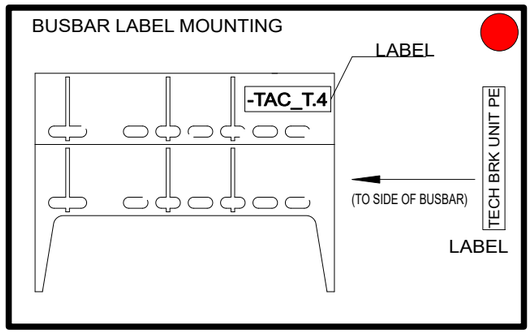

DRILL HOLES WITH 39478JI_V1 AND 39480JI_V1 AS GUIDE

Date of modification	Modified by	Description
28.3.2023	TuM	A1: 2004274; INTRODUCED DRAWING.
15.8.2023	TuM/VR	B2: 2004274; ADDED CABLING
9.11.2023	PF	C3: 2004890; Added end clamps

Date	28.3.2023
Drawing by	TuM
Sheet rev.	3
Project rev.	C

NAVIX

Copyright by

Axopar	38555	38362	
Boat	Sub-product code	Product code	Project ID
45	ZERO EM TECHNICAL AC BRK UNIT - USA	HL	346 / 444
Boat model	Title	Loc	Sheet

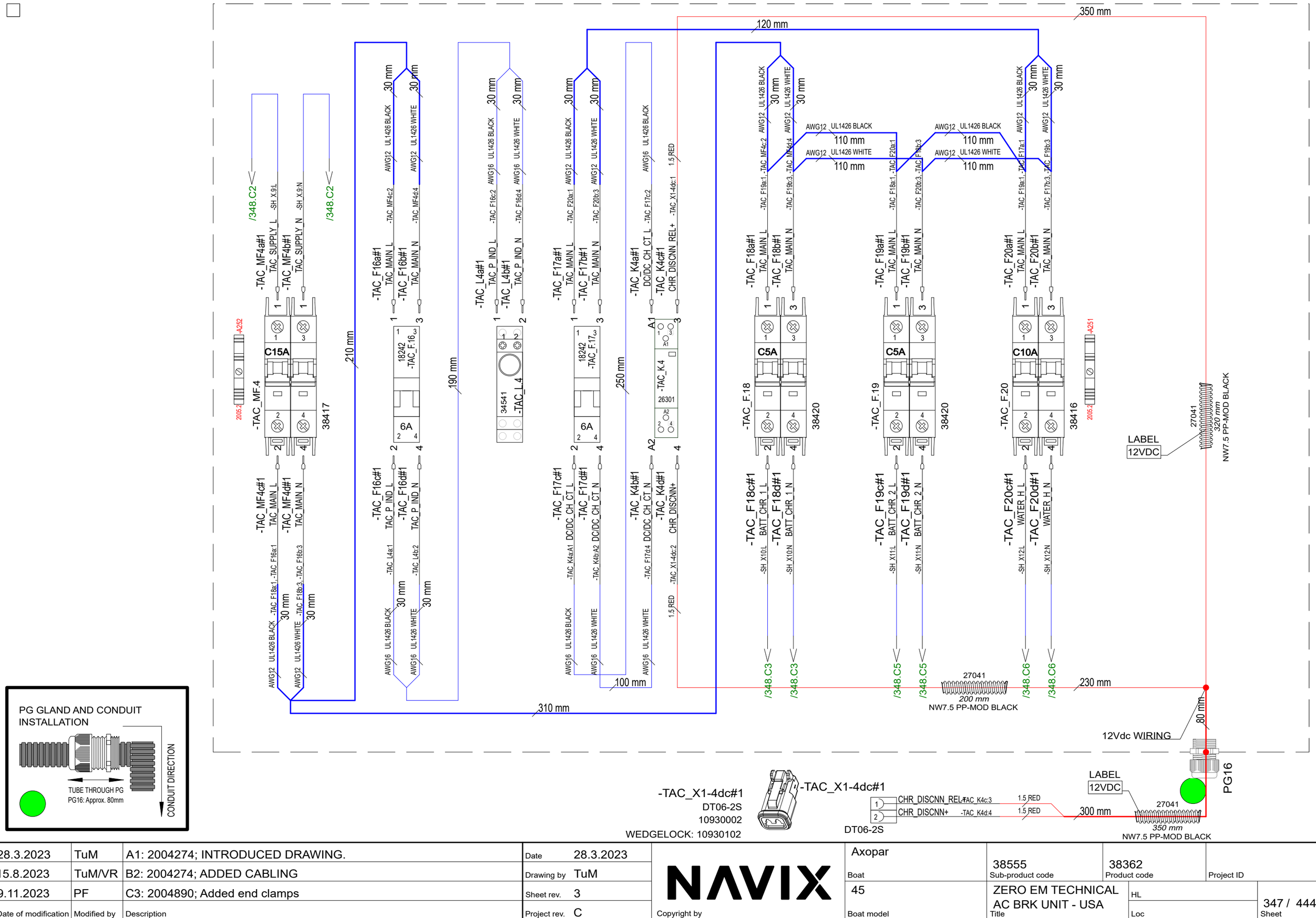

28.3.2023	TuM	A1: 2004274; INTRODUCED DRAWING.	Date	28.3.2023	NAVIX	Axopar	38555 / 38362 / Project ID
15.8.2023	TuM/VR	B2: 2004274; ADDED CABLING	Drawing by	TuM		Boat	Sub-product code / Product code
9.11.2023	PF	C3: 2004890; Added end clamps	Sheet rev.	3		45	ZERO EM TECHNICAL AC BRK UNIT - USA / HL
Date of modification	Modified by	Description	Project rev.	C	Copyright by	Boat model	Title / Loc / 347 / 444 Sheet

ENCLOSURE TOP

ENCLOSURE BOTTOM

TECH BRK UNIT PE
28717
-TAC_T.4

-TAC_T4a#1
-SH X.9:PE TAC_SUPPLY_PE

-TAC_T4c#1
-SH X10:PE BATT_CHR_1_PE

-TAC_T4d#1
-SH X11:PE BATT_CHR_2_PE

-TAC_T4e#1
-SH X12:PE WATER_H_PE

/347.B2 /347.B2
250 mm 250 mm 250 mm

/347.E5 /347.E5
130 mm 130 mm 230 mm

/347.E6 /347.E6
90 mm 90 mm 180 mm

/347.E7 /347.E7
80 mm 80 mm 200 mm

-SH_X.9
35779

-SH_X.9#1
-TAC MF4a:1 TAC_SUPPLY_L
-TAC MF4b:1 TAC_SUPPLY_N
-TAC T4a:1 TAC_SUPPLY_PE
L N PE
35779

-SH_X10#1
35778

-SH_X10#1
-TAC F18c:2 BATT_CHR_1_L
-TAC F18d:4 BATT_CHR_1_N
-TAC T4c:1 BATT_CHR_1_PE
L N PE
35778

-SH_X11#1
35778

-SH_X11#1
-TAC F19c:2 BATT_CHR_2_L
-TAC F19d:4 BATT_CHR_2_N
-TAC T4d:1 BATT_CHR_2_PE
L N PE
35778

-SH_X12
35778

-SH_X12#1
-TAC F20c:2 WATER_H_L
-TAC F20d:4 WATER_H_N
-TAC T4e:1 WATER_H_PE
L N PE
35778

			Date	15.8.2023	NAVIX	Axopar			
15.8.2023	TuM/VR	B2: 2004274; ADDED CABLING	Drawing by	TuM		Boat	38555 Sub-product code	38362 Product code	Project ID
9.11.2023	PF	C3: 2004890; Added end clamps	Sheet rev.	3		45	ZERO EM TECHNICAL AC BRK UNIT - USA	HL	348 / 444
Date of modification	Modified by	Description	Project rev.	C	Copyright by	Boat model	Title	Loc	Sheet

USA SPC INSPECTION SHEET

PRODUCT LABEL

* DDMMYY-RUNNING NUMBER (For example. 11th March 2019 made product has serial number 110319-01, next is 110319-02 etc.)

	SERIAL NUMBER*						
VISUAL/ MANUAL	1. PERFORM FULL SYSTEM TEST -LABEL IN PLACE						
	2. CORRECT COMPONENTS AND CONNECTIONS						
	3. GROUND CONNECTION IN AND OUT						
	4. RCBO AND CIRCUIT BREAKERS IN I-POSITION						
TESTER	5. ISOLATION RESISTANCE (mA) max **						
	6. GROUND CIRCUIT 10A (Ohm) max **						
	7. RCD TEST, (ms @30mA) max						
	8. POLARITY TEST, PASS or FAIL **						
115Vac VOLTAGE LIVE	9. FUNCTIONAL AND RCD*** TEST, PASS or FAIL						
	SERIAL NUMBER STICKER						
	DATE						
	TESTED BY						

Made according to CENELEC EN 50106:2008 WITH ADDITION OF (8) POLARITY TEST AND (9) 115Vac FUNCTIONAL AND RCD TEST

** (5) ISOLATION RESISTANCE, (6) GROUND CIRCUIT AND (8) POLARITY TEST SHOULD BE TESTED FOR EVERY IN AND OUT

*** (9) RDC TEST-BUTTON OPERATION VERIFICATION

LIMITS:

ISOLATING RESISTOR 1000V = <5mA

GROUND CIRCUIT 10A = <0,2 Ohm

RDC TEST, Time <100mS @30mA

REVISION B

Date of modification	Modified by	Description
28.3.2023	TuM	A1: 2004274; INTRODUCED DRAWING.
15.8.2023	TuM/VR	B2: 2004274; ADDED CABLING
9.11.2023	PF	C3: 2004890; Added end clamps

Date	28.3.2023
Drawing by	TuM
Sheet rev.	3
Project rev.	C

Copyright by NAVIX

Axopar (Boat)	38555 (Sub-product code)	38362 (Product code)	Project ID
45 (Boat model)	ZERO EM TECHNICAL AC BRK UNIT - USA (Title)	HL (Loc)	349 / 444 (Sheet)

GENERAL LAYOUT/ LABEL INSTALLATION

WITHOUT COVER

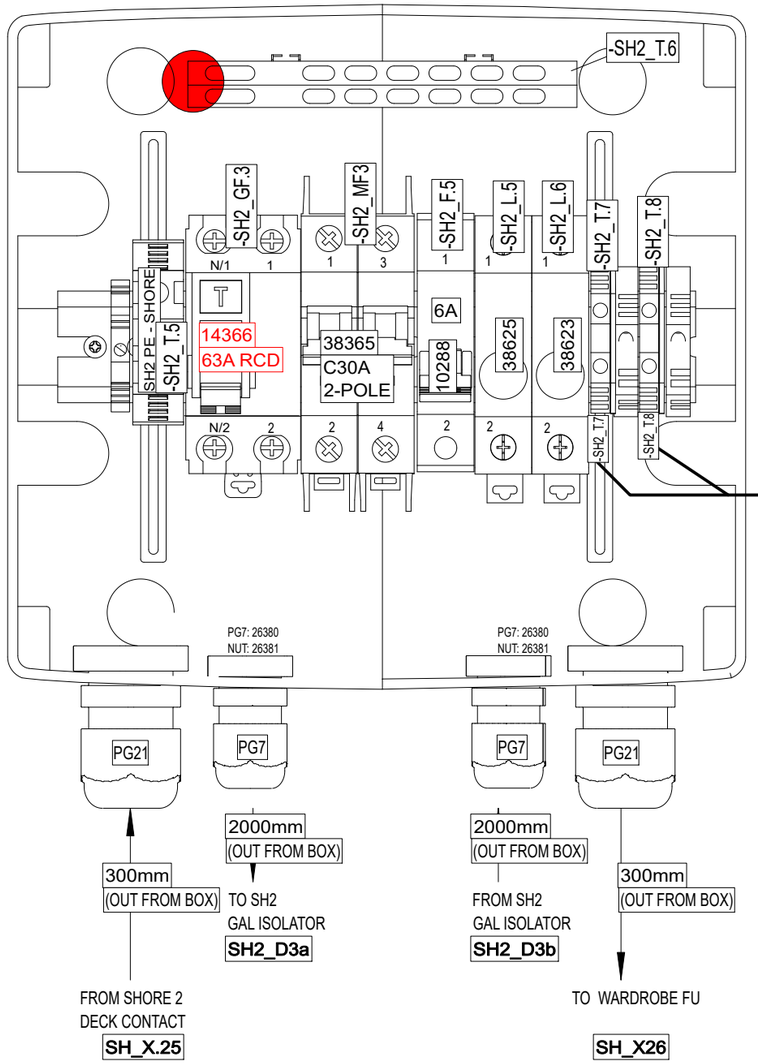

LABELS

ENCLOSURE:
18113 (8-mod)

WITH COVER

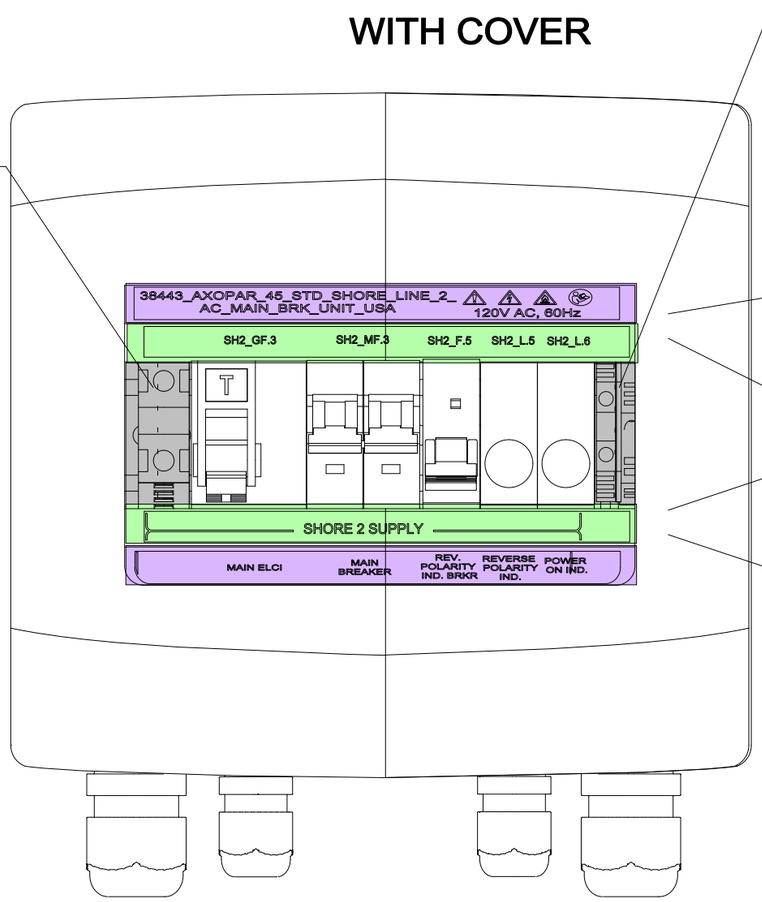

INCLUDED TO DELIVERY

1 x

⚠ WARNING

High Voltage
Avoid serious injury or death from electrical shock.
Disconnect AC shore power and DC battery power to inverter before opening panel.

34599_NAVIX_ABYC_INVERTER_CHARGER_WARNING_LABEL_V1

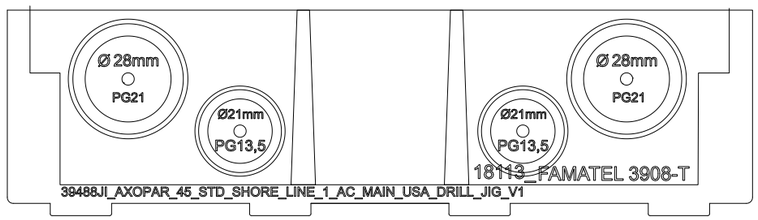

DRILL HOLES WITH 39473JI_V1 AND 39488JI_V1 AS GUIDE

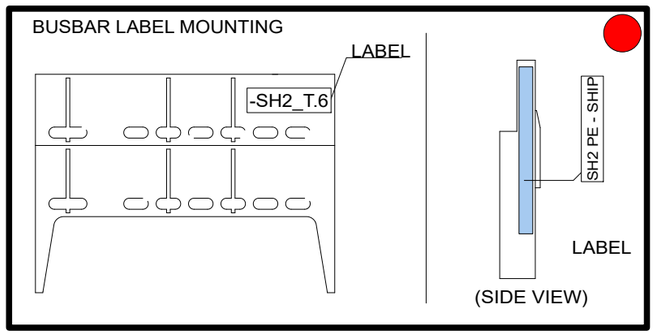

Date of modification	Modified by	Description
20.3.2023	TuM	A1: 2004274; INTRODUCED DRAWING.
24.8.2023	TuM/VR	B2: 2004274; e.g. ADDED CABLES
9.11.2023	PF/TuM	C3: 2004890; Added end clamps: 2005065: SH2_GF3 TYPE CHANGED TO 14366 RCD.

Date	20.3.2023
Drawing by	TuM
Sheet rev.	B
Project rev.	C

NAVIX

Copyright by

Axopar	38475	38443	
Boat	Sub-product code	Product code	Project ID
45	STANDARD SHORE 2 LINE AC MAIN BRK UNIT - USA		
Boat model	Title	Loc	Sheet 350 / 444

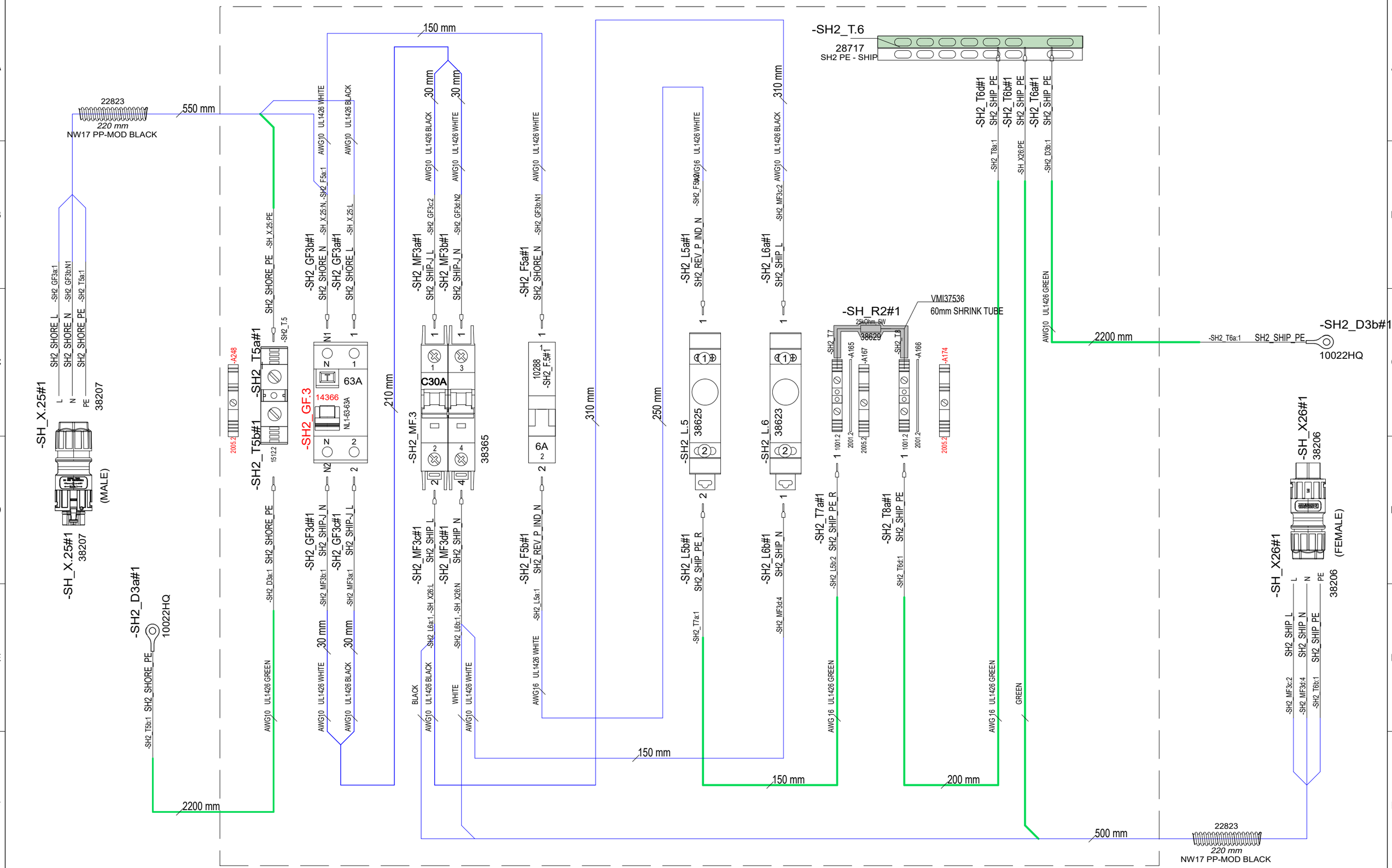

Date of modification	Modified by	Description
20.3.2023	TuM	A1: 2004274; INTRODUCED DRAWING.
24.8.2023	TuM/VR	B2: 2004274; e.g. ADDED CABLES
9.11.2023	PF/TuM	C3: 2004890; Added end clamps: 2005065: SH2_GF3 TYPE CHANGED TO 14366 RCD.

Date	20.3.2023
Drawing by	TuM
Checked by	
Project rev.	C

Copyright by NAVIX

Boat	Axopar		
Boat model	45		
Sub-product code	38475	Product code	38443
Title	STANDARD SHORE 2 LINE AC MAIN BRK UNIT - USA	Loc	
Project ID		Sheet	351/ 444

USA SPC INSPECTION SHEET

PRODUCT LABEL

* DDMMYY-RUNNING NUMBER (For example. 11th March 2019 made product has serial number 110319-01, next is 110319-02 etc.)

	SERIAL NUMBER*						
VISUAL/ MANUAL	1. PERFORM FULL SYSTEM TEST -LABEL IN PLACE						
	2. CORRECT COMPONENTS AND CONNECTIONS						
	3. GROUND CONNECTION IN AND OUT						
	4. RCBO AND CIRCUIT BREAKERS IN I-POSITION						
TESTER	5. ISOLATION RESISTANCE (mA) max **						
	6. GROUND CIRCUIT 10A (Ohm) max **						
	7. RCD TEST, (ms @30mA) max						
	8. POLARITY TEST, PASS or FAIL **						
115Vac VOLTAGE LIVE	9. FUNCTIONAL AND RCD*** TEST, PASS or FAIL						
	SERIAL NUMBER STICKER						
	DATE						
	TESTED BY						

Made according to CENELEC EN 50106:2008 WITH ADDITION OF (8) POLARITY TEST AND (9) 115Vac FUNCTIONAL AND RCD TEST

** (5) ISOLATION RESISTANCE, (6) GROUND CIRCUIT AND (8) POLARITY TEST SHOULD BE TESTED FOR EVERY IN AND OUT

*** (9) RDC TEST-BUTTON OPERATION VERIFICATION

LIMITS:

ISOLATING RESISTOR 1000V = <5mA

GROUND CIRCUIT 10A = <0,2 Ohm

RDC TEST, Time <100mS @30mA

REVISION B

Date of modification	Modified by	Description
20.3.2023	TuM	A1: 2004274; INTRODUCED DRAWING.
24.8.2023	TuM/VR	B2: 2004274; e.g. ADDED CABLES
9.11.2023	PF/TuM	C3: 2004890; Added end clamps: 2005065: SH2_GF3 TYPE CHANGED TO 14366 RCD.

Date	20.3.2023
Drawing by	TuM
Sheet rev.	B
Project rev.	C

Copyright by NAVIX

Axopar	38475	38443	
Boat	Sub-product code	Product code	Project ID
45	STANDARD SHORE 2 LINE AC MAIN BRK UNIT - USA		
Boat model	Title	Loc	352 / 444 Sheet

GENERAL LAYOUT/ LABEL INSTALLATION

WITHOUT COVER

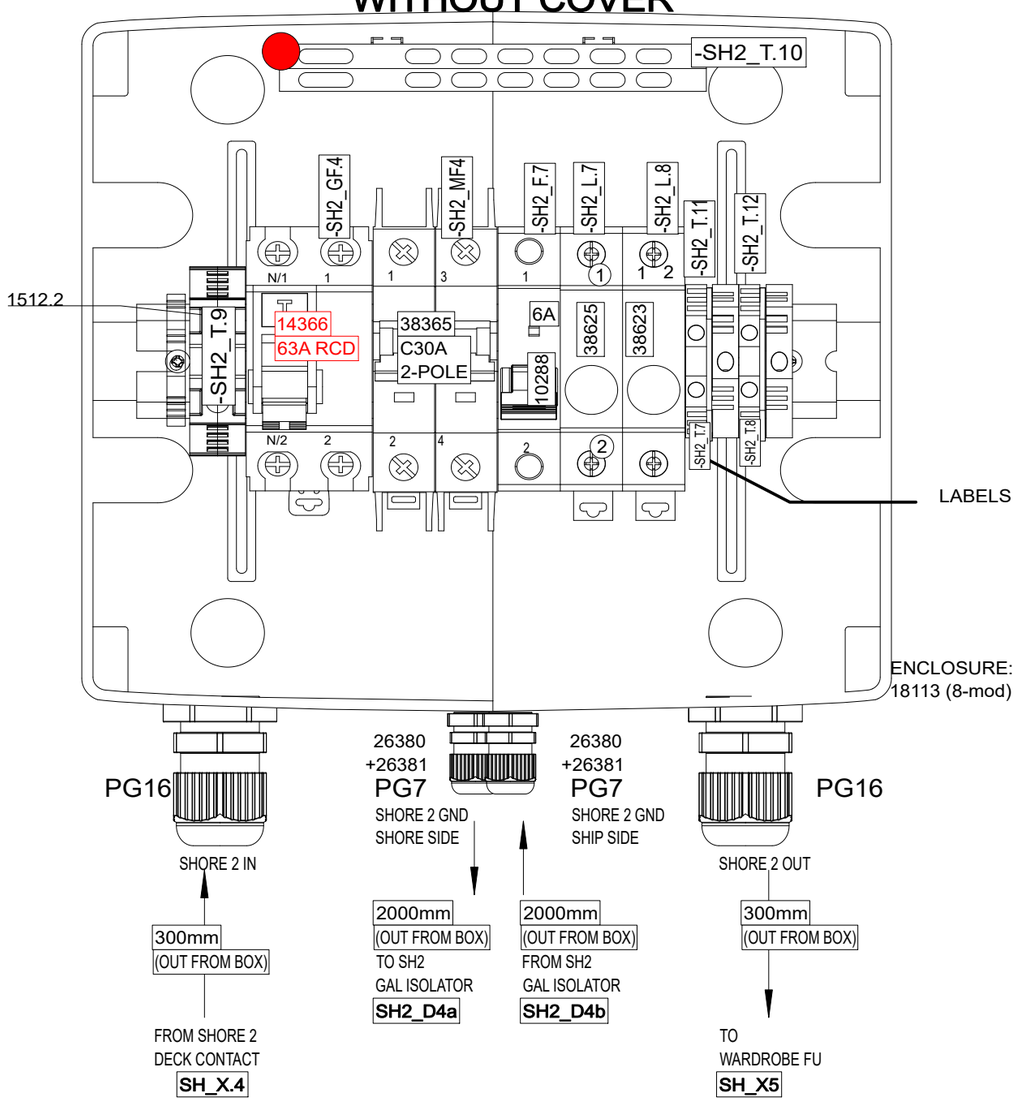

WITH COVER

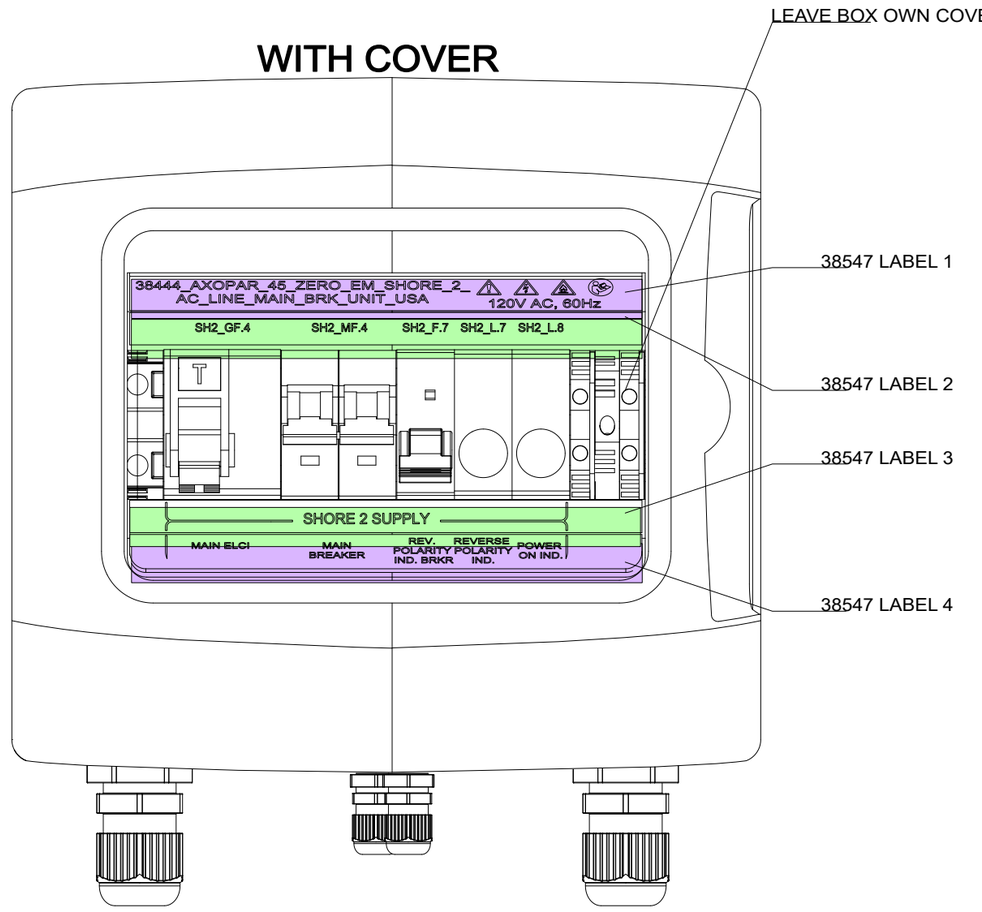

INCLUDED TO DELIVERY

1 x

34599_NAVIX_ABYC_INVERTER_CHARGER_WARNING_LABEL_V1

BUSBAR LABEL MOUNTING

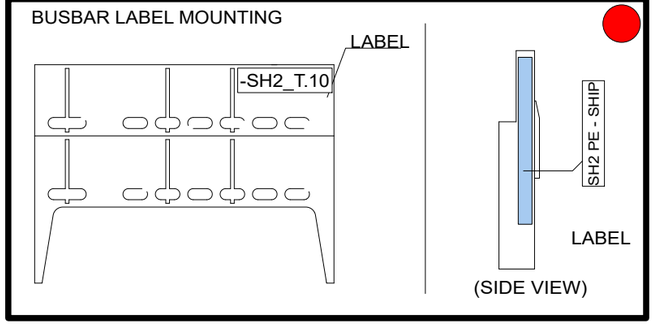

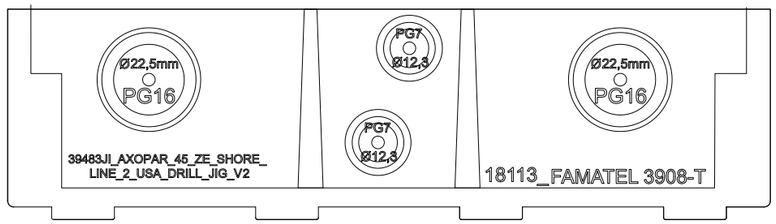

DRILL HOLES WITH 39473JI_V1 AND 39483JI_V2 AS GUIDE

Date of modification	Modified by	Description
28.3.2023	TuM	A1: 2004274; INTRODUCED DRAWING.
15.8.2023	TuM/VR	B2: 2004274; ADDED CABLING
9.11.2023	PF/TuM	C3: 2004890; Added end clamps, 2005065: SH2_GF4 TYPE CHANGED TO 14366 RCD.

Date	28.3.2023
Drawing by	TuM
Sheet size	A3
Project rev.	C

NAVIX

Copyright by

Axopar	38547	38444	
Boat	Sub-product code	Product code	Project ID
45	ZERO EM SHORE 2 AC LINE MAIN BRK UNIT - USA	HL	353 / 444
Boat model	Title	Loc	Sheet

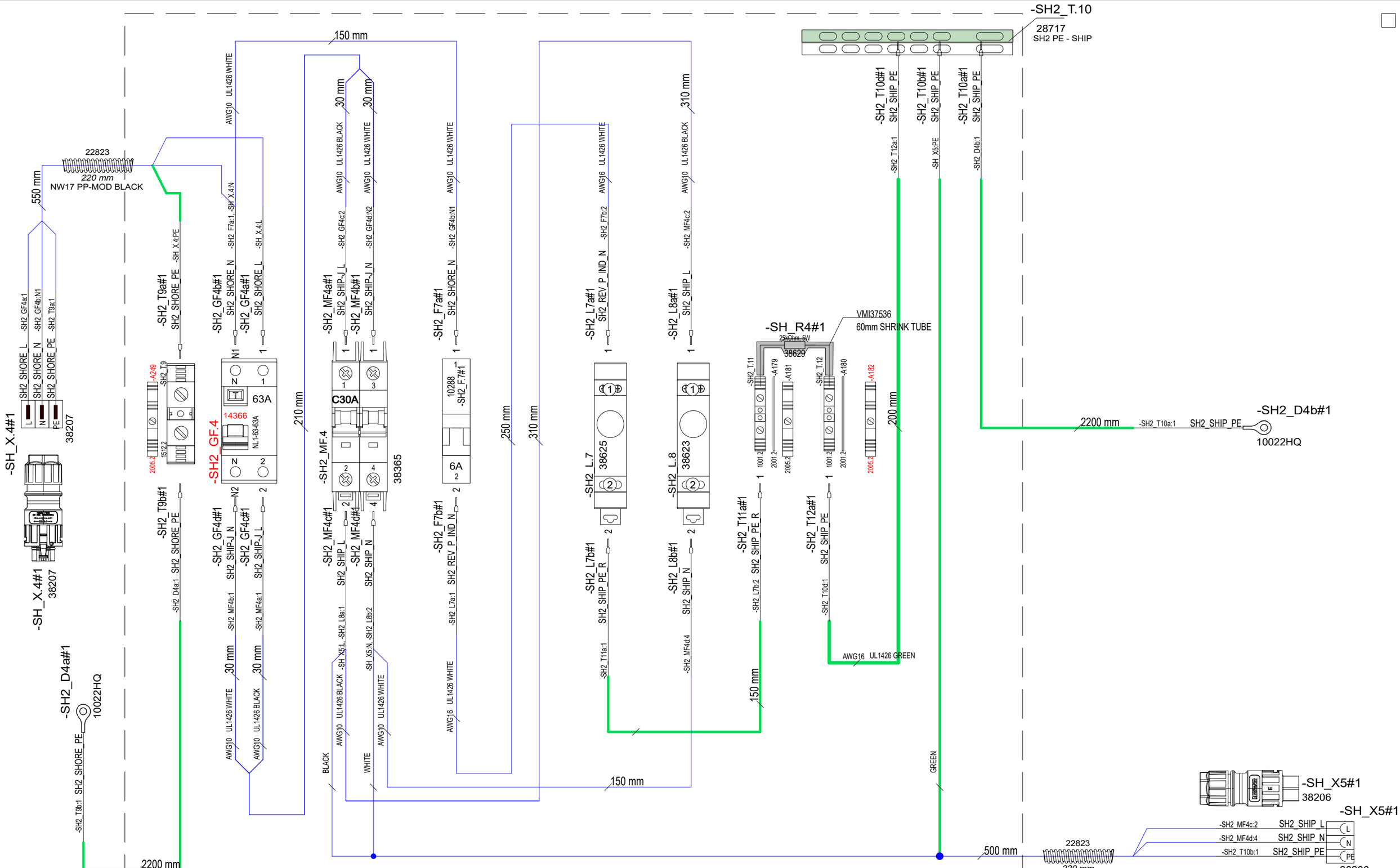

Date of modification	Modified by	Description						
28.3.2023	TuM	A1: 2004274; INTRODUCED DRAWING.	Date	28.3.2023	NAVIX	Axopar	38547	38444	
15.8.2023	TuM/VR	B2: 2004274; ADDED CABLING	Drawing by	TuM		Boat	Sub-product code	Product code	Project ID
9.11.2023	PF/TuM	C3: 2004890; Added end clamps, 2005065: SH2_GF4 TYPE CHANGED TO 14366 PCD.	Sheet size	A3		45	ZERO EM SHORE 2 AC LINE MAIN BRK UNIT - USA		
			Project rev.	C	Copyright by	Boat model	Title	Loc	354 / 444 Sheet

USA SPC INSPECTION SHEET

PRODUCT LABEL

* DDMMYY-RUNNING NUMBER (For example. 11th March 2019 made product has serial number 110319-01, next is 110319-02 etc.)

	SERIAL NUMBER*						
VISUAL/ MANUAL	1. PERFORM FULL SYSTEM TEST -LABEL IN PLACE						
	2. CORRECT COMPONENTS AND CONNECTIONS						
	3. GROUND CONNECTION IN AND OUT						
	4. RCBO AND CIRCUIT BREAKERS IN I-POSITION						
TESTER	5. ISOLATION RESISTANCE (mA) max **						
	6. GROUND CIRCUIT 10A (Ohm) max **						
	7. RCD TEST, (ms @30mA) max						
	8. POLARITY TEST, PASS or FAIL **						
115Vac VOLTAGE LIVE	9. FUNCTIONAL AND RCD*** TEST, PASS or FAIL						
	SERIAL NUMBER STICKER						
	DATE						
	TESTED BY						

Made according to CENELEC EN 50106:2008 WITH ADDITION OF (8) POLARITY TEST AND (9) 115Vac FUNCTIONAL AND RCD TEST

** (5) ISOLATION RESISTANCE, (6) GROUND CIRCUIT AND (8) POLARITY TEST SHOULD BE TESTED FOR EVERY IN AND OUT

*** (9) RDC TEST-BUTTON OPERATION VERIFICATION

LIMITS:

ISOLATING RESISTOR 1000V = <5mA

GROUND CIRCUIT 10A = <0,2 Ohm

RDC TEST, Time <100mS @30mA

REVISION B

Date of modification	Modified by	Description
28.3.2023	TuM	A1: 2004274; INTRODUCED DRAWING.
15.8.2023	TuM/VR	B2: 2004274; ADDED CABLING
9.11.2023	PF/TuM	C3: 2004890; Added end clamps, 2005065: SH2_GF4 TYPE CHANGED TO 14366 RCD.

Date	28.3.2023
Drawing by	TuM
Sheet size	A3
Project rev.	C

Copyright by NAVIX

Axopar Boat	38547 Sub-product code	38444 Product code	Project ID
45 Boat model	ZERO EM SHORE 2 AC LINE MAIN BRK UNIT - USA Title	HL Loc	355 / 444 Sheet

HARNESS GENERAL LAYOUT

NOTICE!
THIS PAGE SHOWS ONLY GENERAL LAYOUT OF HARNESS.
MORE DETAILED DRAWINGS ARE SEEN IN FOLLOWED PAGES.

NUMBER INSIDE CIRCLE, FOR IN AREA SHOWS PAGE WHERE ACTUAL DRAWING INCLUDES.

FOR EXAMPLE:

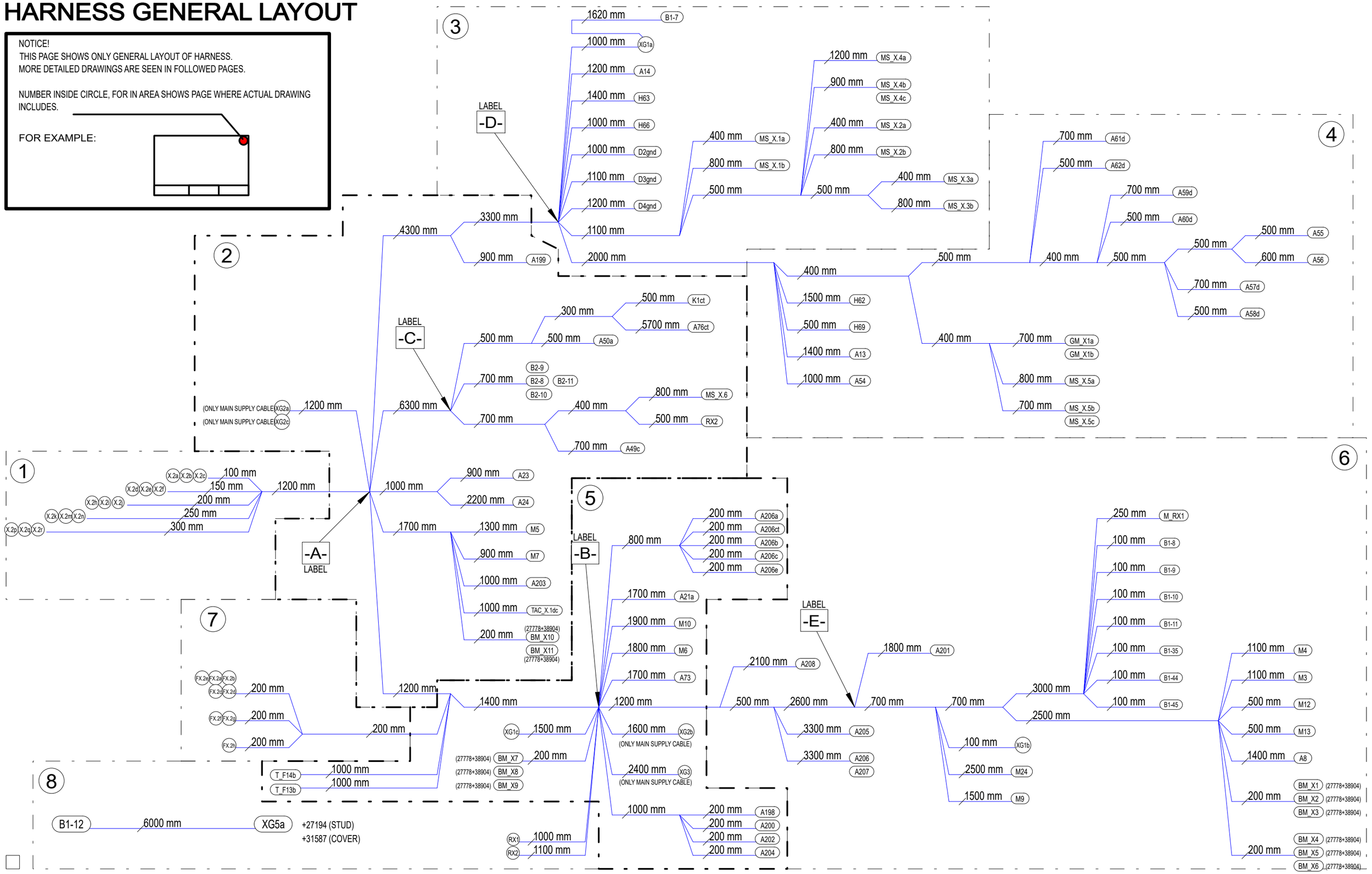

Date of modification	Modified by	Description
22.5.2023	PF	B1: 2004274; INTRODUCED DRAWING.
7.11.2023	PF/TuM	C2: 2004890; A203 wiring, lengths, X.2s added; 2005043 Tubes; 2005065; BMS UPDATE.

Date	22.5.2023
Drawing by	TuM
Sheet rev.	2
Project rev.	C

NAVIX
Copyright by

Axopar		38775	
Boat	Sub-product code	Product code	Project ID
45	HULL HARNESS	HL	356 / 444
Boat model	Title	Loc	Sheet

ASSEMBLY DETAILS

NOTICE!
VERIFY THAT ALL CABLES HAVE MARKINGS
SHOWN IN EXAMPLE BELOW.

EXEMPTION:
ALL <500mm WIRES AND BLACK WIRES
THIS MARKING IS NOT NEEDED.

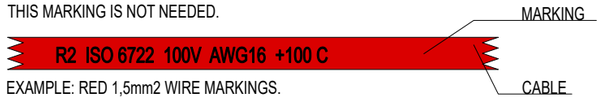

EXAMPLE: RED 1,5mm2 WIRE MARKINGS.

SPLIT TUBE IF NECESSARY

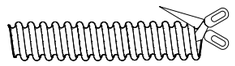

TAPE SPLITTED TUBE EVERY 200 mm

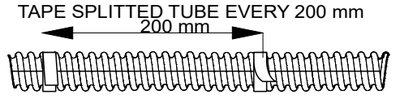

NOTICE!
BATTERY CABLES NEED TO ADD MARKINGS
SHOWN IN EXAMPLE BELOW. PRINTED EVERY 120mm.

EXEMPTION:
ALL BLACK WIRES
THIS MARKING IS NOT NEEDED.

EXAMPLE: RED 16mm2 WIRE MARKINGS.

MARKING SHOWN ABOVE ONLY TO CABLES LISTED BELOW.

LOOK FOR EQUIVALENT AWG SIZE FOR mm2
AND ADD THIS TO CABLE MARKINGS.

FOR EXAMPLE:
CABLE SIZE IS 25mm2 --> MARKING AWG3.

EQUIVALENCY:

mm2		AWG
10 mm2	=	AWG8
16 mm2	=	AWG6
25 mm2	=	AWG3
35 mm2	=	AWG2

NOTICE!
BATTERY CABLES NEED TO ADD MARKINGS
SHOWN IN EXAMPLE BELOW. PRINTED EVERY 120mm.

EXEMPTION:
ALL BLACK WIRES
THIS MARKING IS NOT NEEDED.

EXAMPLE: RED 50mm2 WIRE MARKINGS.

MARKING SHOWN ABOVE ONLY TO CABLES LISTED BELOW.

LOOK FOR EQUIVALENT AWG SIZE FOR mm2
AND ADD THIS TO CABLE MARKINGS.

FOR EXAMPLE:
CABLE SIZE IS 70mm2 --> MARKING AWG2/0.

EQUIVALENCY:

mm2		AWG
50 mm2	=	AWG0
70 mm2	=	AWG2/0
95 mm2	=	AWG3/0
120 mm2	=	250 kcmil

NOTICE!
INSTALL CABLES TO DEVICE SO THAT
LARGEST TERMINALS ARE CLOSEST
TO DEVICES CONDUCTIVE AREA.

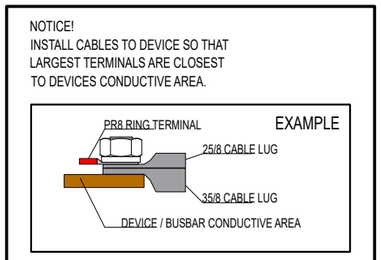

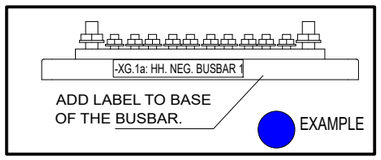

NOTICE! CABLES WITH STICKER
IN MARKED PLACES.

FOR EXAMPLE

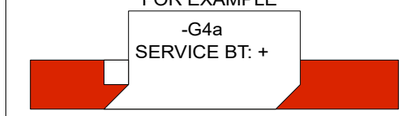

Date of modification	Modified by	Description
29.5.2023	TuM	B1: 2004274; INTRODUCE DRAWGING.
7.11.2023	PF/TuM	C2: 2004890; A203 wiring, lengths, X.2s added; 2005043 Tubes; 2005065; BMS UPDATE.

Date 29.5.2023
Drawing by TuM
Sheet rev. 2
Project rev. C

Copyright by NAVIX

Boat: Axopar
Boat model: 45
Sub-product code:
Product code: 38775
Project ID:
Title: HULL HARNESS
HL
Loc
Sheet: 357 / 444

1

-X.2a#1
2634410 (4N BACK VIEW)
1 PT_E_MS_C_YEL -MS_X.1a:4
2 PT_E_MS_C_RED -MS_X.1b:3
3 PT_E_MS_C_BRN -MS_X.1a:3
4 PT_E_MS_C_ORG -MS_X.1a:6
2634410

-X.2b#1
2634410 (4N BACK VIEW)
1 MD_E_MS_C_YEL -MS_X.2a:4
2 MD_E_MS_C_RED -MS_X.2b:3
3 MD_E_MS_C_BRN -MS_X.2a:3
4 MD_E_MS_C_ORG -MS_X.2a:6
2634410

-X.2c#1
2634410 (4N BACK VIEW)
1 SB_E_MS_C_YEL -MS_X.3a:4
2 SB_E_MS_C_RED -MS_X.3b:3
3 SB_E_MS_C_BRN -MS_X.3a:3
4 SB_E_MS_C_ORG -MS_X.3a:6
2634410

100 mm

-X.2h#1
-X.2h#1
2639010 (11N BACK VIEW)
1 NAV_LT_SW -RX3a:3
2 NAV_LT_SW -RX3b:3
3 ANCH_LT_REL -RX3b:1
4 NAV_LT_REL -RX3a:1
5 NAV_LT+ -RX3a:8
6 ANCH_LT+ -RX3b:5
7 NAV_LT+ -RX3a:4
8 NAV_LT+ -RX3a:5
9 NAV_LT+ -RX3a:6
10 NAV_LT+ -RX3a:7
11 ANCH_LT+ -RX3b:4
2639010

200 mm

-X.2i#1
-X.2i#1
2639010 (11N BACK VIEW)
1 DECK_LT+ -RX1b:3
2 DECK_LT+ -RX1b:4
3 DECK_LT+ -RX1b:5
4 DECK_LT+ -RX1b:6
5 DECK_LT+ -RX1b:7
6 DECK_LT+ -RX1b:8
7 DECK_LT+ -RX1b:9
8
9 MC_DN_LT_IN -RX4b:2
10 MC_LT_DIM_PWR -RX4g:1, -RX4d:1
11 UW_LT_REL -RX1d:3
2639010

-X.2j#1
-X.2j#1
2639010 (11N BACK VIEW)
1 MC_DN_LT_DIM+ -RX4c:1, -X.2q:10
2 MC_DN_LT_DIM- -RX4c:2, -X.2v:8
3 MC_AMB4_LT_DIM- -RX4i:2
4 MC_AMB4_LT_DIM+ -RX4i:1
5 MC_AMB5_LT_DIM+ -RX4i:3
6 TL/TECH_LT_SW -H66:+
7 FWD_TL_FAN_REL+ -RX1f:3
8 LOGO_LT_SW -RX1a:1
9 DECK_LT_REL -RX1a:3
10 LOGO_LT+ -RX1a:2
11 CONTROL_NES+ -FX.2g:3
2639010

-X.2d#1 -X.2d#1
2634410 (4N BACK VIEW)
1 SERV_MS_C_YEL -MS_X.4a:4
2 SERV_MS_C_RED -MS_X.4b:3
3 SERV_MS_C_BRN -MS_X.4a:3
4 SERV_MS_C_ORG -MS_X.4a:6
2634410

-X.2e#1 -X.2e#1
2634410 (4N BACK VIEW)
1 PP/SR_MS_C_YEL -MS_X.5a:4
2 PP/SR_MS_C_RED -MS_X.5b:3
3 PP/SR_MS_C_BRN -MS_X.5a:3
4 PP/SR_MS_C_ORG -MS_X.5a:6
2634410

-X.2f#1 -X.2f#1
2634410 (4N BACK VIEW)
1 HA_B_MS_C_YEL -MS_X.6a:4
2 HA_B_MS_C_RED -MS_X.6b:3
3 HA_B_MS_C_BRN -MS_X.6a:3
4 HA_B_MS_C_ORG -MS_X.6a:6
2634410

150 mm

-X.2k#1
-X.2k#1
2639010 (11N BACK VIEW)
1 DECK_LT_SW -RX1b:1
2 DECK_LT_REL -RX1b:10
3 DECK_LT+ -RX1b:5
4 ISM_BTH_LEFT -RX2:2
5 ISM_BTH_RIGHT -RX2:5
6 CONTROL_NES+ -FX.2g:4
7 STB_TRIM+ -A13:1
8 STB_TRIM- -A13:2
9 PORT_TRIM+ -A14:1
10 PORT_TRIM- -A14:2
11 DECK_LT+ -RX1b:2
2639010

-X.2m#1
-X.2m#1
2639010 (11N BACK VIEW)
1 CO_MONITOR+ -FX.2e:3
2 CO_MONITOR+ -FX.2e:4
3 TOILET_FAN+ -RX1f:2
4 BLACK_W_P_SW -FX.2f:7
5 BLACK_W_P+ -M7:+
6 DECK_W_PUMP+ -FX.2g:1
7 SW_PMP_1_REL -FX.2f:10
8 SW_PMP_1+ -M12:+
9 MERC_AUX_REL+ -FX.2h:3
10 ROOF_H_FWD+ -FX.2f:4
11 ROOF_H_AFT+ -FX.2f:5
2639010

250 mm

-X.2n#1
-X.2n#1
2634610 (6N BACK VIEW)
1 HORN_REL -RX3c:1
2 HORN_SW -RX3c:3
3 HORN_SW -RX3c:5
4 HORN+ -RX3c:4
5 HORN+ -RX3c:6
6 W_WASH+ -A206e:W
2634610

-X.2s#1
-X.2s#1
2634610 (6N BACK VIEW)
-RX3g:1 NAV_ON/OFF_REL+ 1
-RX3g:2 NAV_ON/OFF_REL+ 2
-FX.2h:4 S_TOP_IN 3
-RX4f:1 MC_AMB1_LT_DIM+ 4
-RX4f:3 MC_AMB2_LT_DIM+ 5
-RX4f:5 MC_AMB3_LT_DIM+ 6

-X.2t#1
-X.2t#1
2634610 (6N BACK VIEW)
-RX3h:1 HELM_DISPLAY_1_SW 1
-RX3h:2 HELM_DISPLAY_1+ 2
-RX3h:3 HELM_DISPLAY_2_SW 3
-RX3h:4 HELM_DISPLAY_2+ 4
-RX3h:5 HELM_DISPLAY_3+ 5
-RX3h:6 HELM_DISPLAY_3+ 6
2634610

-X.2u#1
-X.2u#1
2634610 (6N BACK VIEW)
-RX3i:1 RADAR_SW 1
-RX3i:2 RADAR+ 2
-RX3i:3 ETHERNET_MOD+ 3
-RX3i:4 ETHERNET_MOD+ 4
-RX3i:5 WIFI/CAMERAS+ 5
-RX3i:6 WIFI/CAMERAS+ 6
2634610

350 mm

1200 mm
22467
1200 mm
NW50 PP-MOD BLACK
TO 2
/359.C1

400 mm

300 mm

-X.2p#1
-X.2p#1
2634810 (8N BACK VIEW)
-FX.2a:1 AFT_BLG_1_S/A 1
-FX.2a:1 AFT_BLG_1_S/A 2
-RX3d:1 AFT_BLG_REL 3
-RX3d:8 AFT_BLG_1_M+ 4
-FX.2b:1 AFT_BLG_2_S/A 5
-RX4i:4 MC_AMB5_LT_DIM- 6
-RX3e:1 AFT_BLG_REL 7
-RX3e:8 AFT_BLG_2_M+ 8
2634810

-X.2q#1
-X.2q#1
2639010 (11N BACK VIEW)
-FX.2d:1 FORE_BLG_S/A 1
-FX.2d:1 FORE_BLG_S/A 2
-RX3f:1 FORE_BLG_REL 3
-RX3f:8 FORE_BLG_M+ 4
-A8:- BLG_ALRM_AFT+ 5
-FX.2e:1 BLG_WATER_L_SW 6
-A73:- BLG_ALRM_FWD+ 7
-FX.2f:11 SW_PMP_2_REL 8
-M13:+ SW_PMP_2+ 9
-X.2j:1 MC_DN_LT_DIM+ 10
-RX5d:3, -RX5d:1 FC_LT_DIM_PWR 11
2639010

-X.2r#1
-X.2r#1
2634810 (8N BACK VIEW)
-FX.2g:4 CONTROL_NES+ 1
-RX1e:3 WIPER_REL 2
-A206ct:4, -RX1e:1 WIP_COM 3
-A206ct:2 WIP_MODE 4
-A206b:F WIP_PRT_F+ 5
-A206b:P WIP_PRT_P+ 6
-A206c:F WIP_STB_F+ 7
-A206c:P WIP_STB_P+ 8
2634810

-X.2v#1 -X.2v#1
2639010 (11N BACK VIEW)
-RX4f:2 MC_AMB1_LT_DIM- 1
-RX4f:4 MC_AMB2_LT_DIM- 2
-RX4f:6 MC_AMB3_LT_DIM- 3
-RX4a:2, -RX4a:1 MC_LT_DIM_PWR 4
-RX4b:1 MC_DN_LT_COM 5
-RX4b:3 HELM_LT_COM 6
-RX4b:4 HELM_LT_IN 7
-X.2j:2 MC_DN_LT_DIM- 8
-RX4c:3 HELM_LT_DIM+ 9
-RX4c:4 HELM_LT_DIM- 10
-RX5a:1 FC_LT_DIM_PWR 11
2639010

-X.2w#1
-X.2w#1
2639010 (11N BACK VIEW)
-RX4h:1, -RX4e:1 MC_AMB_LT_COM 1
-RX4h:2, -RX4e:2 MC_AMB_LT_IN 2
-RX5b:1 FC_DN_LT_COM 3
-RX5b:2 FC_DN_LT_IN 4
-RX5c:1 FC_DN_LT_DIM+ 5
-RX5c:2 FC_DN_LT_DIM- 6
-RX5e:1 FC_AMB_LT_COM 7
-RX5e:2 FC_AMB_LT_IN 8
9
10
11
2639010

-X.2x#1
-X.2x#1
2634610 (6N BACK VIEW)
-RX5f:1 FC_AMB1_LT_DIM+ 1
-RX5f:3 FC_AMB2_LT_DIM+ 2
-RX5f:5 FC_AMB3_LT_DIM+ 3
-RX5f:6 FC_AMB3_LT_DIM- 4
-RX5f:4 FC_AMB2_LT_DIM- 5
-RX5f:2 FC_AMB1_LT_DIM- 6
2634610

Date of modification	Modified by	Description
29.5.2023	PF	B1: 2004274; INTRODUCED DRAWING.
7.11.2023	PF/TuM	C2: 2004890; A203 wiring, lengths, X.2s added; 2005043 Tubes; 2005065; BMS UPDATE.

Date	12.3.2024
Drawing by	TuM
Sheet rev.	2
Project rev.	C

Copyright by NAVIX

Axopar		38775	
Boat	Sub-product code	Product code	Project ID
45	HULL HARNESS	HL	358 / 444
Boat model	Title	Loc	Sheet

2

TO 3
/360.D1

3300 mm 22824 3300 mm NW22 PP-MOD BLACK

4300 mm 22825 4300 mm NW26 PP-MOD BLACK

900 mm 22820 800 mm NW8.5 PP-MOD BLACK

FW. TANK PRT LVL SENDER -A199#1
-A198:1 FW_PORT_SNS+ 1
-A198:2 FW_PORT_SNS- 2

HEATER 1 -A23#1
-FX.2h:1 HEATER 1
-FX.2g:2 HEATER_C 2
-XG1c-7:1 INPUT- 3
4
2635410
4 3 2 1 -A23#1 2635410 (4U BACK VIEW)

900 mm 22822 800 mm NW13 PP-MOD BLACK

1000 mm 22823 1000 mm NW17 PP-MOD BLACK

HEATER 2 -A24#1
-FX.2h:2 HEATER 1
-FX.2g:2 HEATER_C 2
-XG1c-8:1 INPUT- 3
4
2635410
4 3 2 1 -A24#1 2635410 (4U BACK VIEW)

2200 mm 22822 2100 mm NW13 PP-MOD BLACK

-XG2c-1#1 DH. NEG. BUSBAR 3
INPUT- -B1-44:1 200 mm
50/6

-XG2a-1#1 DH. AFT NEG. BUSBAR
INPUT- -B1-10:1 200 mm
50/6

1000 mm 41108 1000 mm NW37 PP-MOD BLACK

TO 1
/358.C7

LABEL -C-

LABEL -A-

-TAC_X.1dc
DT04-2P
16461
16467 W2P

-TAC_X.1dc#1
1 BMS_ATC+ -LX_A3a:4
2 CHR_DISCNN+ -A62d:H
DT04-2P

1000 mm 22820 900 mm NW8.5 PP-MOD BLACK

-M5#1 MID BILGE PUMP
+ MID_BLG_M+ -BM_X10
- INPUT- -BM_X11

1300 mm 22822 1200 mm NW13 PP-MOD BLACK

-M7#1 BLACK WATER PUMP
+ BLACK_W_P+ -X.2m:5
- INPUT- -XG1c-17:1

900 mm 22822 800 mm NW13 PP-MOD BLACK

-A203#1 BW. TANK LEVEL SENSOR
1 INPUT- -A202:1
2 BLACK_W_P_SW -A202:2
3 BW_SIGNAL -A202:3

1000 mm 22821 900 mm NW10 PP-MOD BLACK

1700 mm 22824 1700 mm NW22 PP-MOD BLACK

-BM_X.10
-BM_X10#1 FORE BILGE P MAN
MID_BLG_M+ -FX.2c:1
MID_BLG_M+ -M5:+
MID_BLG_M+ -FX.2c:2
27778
38904 (gel box)
200 mm

-BM_X.11
-BM_X11#1 FORE BILGE P NEG
INPUT- -XG1c-14:1
INPUT- -M5:-
INPUT- -XG1c-15:1
27778
38904 (gel box)

6300 mm 22823 6300 mm NW17 PP-MOD BLACK

500 mm 22822 500 mm NW13 PP-MOD BLACK

700 mm 22823 700 mm NW17 PP-MOD BLACK

1200 mm 22467 1200 mm NW50 PP-MOD BLACK

TO 5
/362.D1

BOW W.CTRL BOX: POWER -A50a#1
-MS_X.6c:2 BOW_CTRL+ +
-B2-11:1 INPUT- -

500 mm 22822 400 mm NW13 PP-MOD BLACK

BOW WINCH C-TOR: CTRL -K1ct#1
-A76ct:A3 AFT_WINCH_A3 A3
-B2-10:1 INPUT- C
-A76ct:A2 AFT_WINCH_A2 A2

500 mm 22821 400 mm NW10 PP-MOD BLACK

300 mm 22821 300 mm NW10 PP-MOD BLACK

BOW WINCH SWP-A76ct#1
-K1ct:A3 AFT_WINCH_A3 A3
-FX.2g:3 CONTROL_NES+ COM+
-K1ct:A2 AFT_WINCH_A2 A2

5700 mm 22821 5600 mm NW10 PP-MOD BLACK

BOW TH RELAY SIGNAL -A49ct#1
-RX2:3 BTH_LEFT+ LEFT
-RX2:6 BTH_RIGHT+ RIGHT

700 mm 22820 600 mm NW8.5 PP-MOD BLACK

-RX2#1
-B2-8:1 INPUT- 1
-X.2k:4 ISM_BTH_LEFT 2
-A49ct:LEFT BTH_LEFT+ 3
-MS_X.6c:3 BOW_CTRL+ 4
-X.2k:5 ISM_BTH_RIGHT 5
-A49ct:RIGHT BTH_RIGHT+ 6
-RX2#1 2635610
6 5 4 3 2 1 (6U BACK VIEW)

500 mm 22822 400 mm NW13 PP-MOD BLACK

HEAVY AUX BOW MS CTRL-MS_X.6a#1
-B2-9:1 INPUT- 1
-MS_X.6b:2 MS_EL_FD_HA_B+ 2
-X.2f:3 HA_B_MS_C_BRN 3
-X.2f:1 HA_B_MS_C_YEL 4
(SEAL PLUG) 5
-X.2f:4 HA_B_MS_C_ORG 6
SEAL PLUG: 25957 RED
DTM04-6P
-MS_X.6a DTM04-6P 33003 33004 WM-6P

400 mm 22823 400 mm NW17 PP-MOD BLACK

800 mm 22823 700 mm NW17 PP-MOD BLACK

700 mm 22822 500 mm NW13 PP-MOD BLACK

BOW DC NEG. BUSBAR
-RX2:1 INPUT- B2-8#1
-MS_X.6a:1 INPUT- B2-9#1
-K1ct:C INPUT- B2-10#1
-A50a:- INPUT- B2-11#1

HEAVY AUX BOW MS CTRL-MS_X.6b#1
(SEAL PLUG) 1
-MS_X.6a:2 MS_EL_FD_HA_B+ 2
-X.2f:2 HA_B_MS_C_RED 3
(SEAL PLUG) 4
SEAL PLUG: 10930900 WHITE, 114017
DT044P-E004
-MS_X.6b DT044P-E004 14048 14051 W4P

-MS_X.6c#1
-M_RX1:AUX BOW_BT_VOLT+ 1
-A50a:+ BOW_CTRL+ 2
-RX2:4 BOW_CTRL+ 3
2634310
1 2 3 -MS_X.6c#1 2634310 (3NT BACK VIEW)

22.5.2023	PF	B1: 2004274; INTRODUCED DRAWING.	Date	22.5.2023	NAVIX	Axopar	
7.11.2023	PF/TuM	C2: 2004890; A203 wiring, lengths, X.2s added; 2005043 Tubes; 2005065; BMS UPDATE.	Drawing by	PF		Boat	Sub-product code: 38775 Product code; Project ID
			Sheet rev.	2		45 Boat model	HULL HARNESS Title; HL Loc; 359 / 444 Sheet
Date of modification	Modified by	Description	Project rev.	C	Copyright by		

MAIN DC NEG. BUSBAR -B1-7#1
-XG1a-1:1 INPUT- 10
50/10

1620 mm 22823 1500 mm NW17 PP-MOD BLACK

1000 mm 22824 1000 mm NW22 PP-MOD BLACK

1200 mm 22821 1100 mm NW10 PP-MOD BLACK

1400 mm 22822 1300 mm NW13 PP-MOD BLACK

1000 mm 22822 900 mm NW13 PP-MOD BLACK

1000 mm 21693 900 mm NW4.5 PP-MOD BLACK

1100 mm 21693 1000 mm NW4.5 PP-MOD BLACK

1200 mm 21693 1100 mm NW4.5 PP-MOD BLACK

1100 mm 22824 1100 mm NW22 PP-MOD BLACK

2000 mm 22824 2000 mm NW22 PP-MOD BLACK

LABEL
-D-

TO 2
/359.A5

170 mm -SBP_A2c:GND INPUT- -XG1a-18#1
150 mm -MS_X.1a:1 INPUT- -XG1a-2#1
150 mm -MS_X.2a:1 INPUT- -XG1a-3#1
130 mm -MS_X.3a:1 INPUT- -XG1a-4#1
130 mm -MS_X.5a:1 INPUT- -XG1a-5#1
110 mm -MS_X.4a:1 INPUT- -XG1a-6#1
110 mm -SBP_A3c:GND INPUT- -XG1a-7#1
90 mm -A54:- INPUT- -XG1a-8#1
90 mm -A55:- INPUT- -XG1a-9#1
30 mm -B1-7:1 INPUT- -XG1a-1#1
50/6
90 mm -D2gnd:1 INPUT- -XG1a-11#1
110 mm -D3gnd:1 INPUT- -XG1a-12#1
110 mm -D4gnd:1 INPUT- -XG1a-13#1
130 mm -H66:- INPUT- -XG1a-14#1
130 mm -H62:- INPUT- -XG1a-15#1
150 mm -H63:- INPUT- -XG1a-16#1
150 mm -SBP_A1c:GND INPUT- -XG1a-17#1

HH. NEG. BUSBAR 1 -XG1a-1#1

LABEL:
-XG.1a: HH. NEG. BUSBAR 1
(TO THE BASE OF BUSBAR BASE)

-XG.1a
2301
28042

TRIM TAB PORT -A14#1
-X.2k:9 PORT_TRIM+ 1
-X.2k:10 PORT_TRIM- 2
DT06-2S
-A14
DT06-2S
10930002
10930102 W2S

UW LIGHT PORT -H63#1
-RX1d:2 PRT_UW_LT+ X +
-XG1a-16:1 INPUT- X -
BS

STORAGE ROOM LT -H66#1
-X.2j:6, -H69:+ TL/TECH_LT_SW X +
-H69:-, -XG1a-14:1 INPUT- X -
BS

PORT ENG. A. ISL: GND -D2gnd#1
-XG1a-11:1 INPUT- 1
RSB 7901

MID ENG. A. ISL: GND -D3gnd#1
-XG1a-12:1 INPUT- 1
RSB 7901

STBD ENG. A. ISL: GND -D4gnd#1
-XG1a-13:1 INPUT- 1
RSB 7901

-MS_X.1b#1 PORT MS CTRL
-MS_X.1b DT044P-E004 14048 14051 W4P
1 (SEAL PLUG)
2 MS_EL_FD_PT+ -MS_X.1a:2
3 PT_E_MS_C_RED -X.2a:2
4 (SEAL PLUG)
DT044P-E004
SEAL PLUG: 10930900 WHITE, 114017

800 mm 22820 700 mm NW8.5 PP-MOD BLACK

2000 mm 22824 2000 mm NW22 PP-MOD BLACK /361.C1

500 mm 22823 500 mm NW17 PP-MOD BLACK

400 mm 22822 300 mm NW13 PP-MOD BLACK

PORT MS CTRL -MS_X.1a#1
-XG1a-2:1 INPUT- 1
-MS_X.1b:2 MS_EL_FD_PT+ 2
-X.2a:3 PT_E_MS_C_BRN 3
-X.2a:1 PT_E_MS_C_YEL 4
(SEAL PLUG) 5
-X.2a:4 PT_E_MS_C_ORG 6
SEAL PLUG: 25957 RED
DTM04-6P
-MS_X.1a DTM04-6P 33003 33004 WM-6P

500 mm 22822 500 mm NW13 PP-MOD BLACK

1200 mm 22822 1100 mm NW13 PP-MOD BLACK

900 mm 22821 800 mm NW10 PP-MOD BLACK

400 mm 22822 300 mm NW13 PP-MOD BLACK

800 mm 22820 700 mm NW8.5 PP-MOD BLACK

SERVICE CTRL -MS_X.4a#1
-XG1a-6:1 INPUT- 1
-MS_X.4b:2 MS_EL_FD_SERV+ 2
-X.2d:3 SERV_MS_C_BRN 3
-X.2d:1 SERV_MS_C_YEL 4
(SEAL PLUG) 5
-X.2d:4 SERV_MS_C_ORG 6
SEAL PLUG: 25957 RED
DTM04-6P
-MS_X.4a DTM04-6P 33003 33004 WM-6P

SERVICE CTRL -MS_X.4b#1
(SEAL PLUG) 1
-MS_X.4a:2 MS_EL_FD_SERV+ 2
-X.2d:2 SERV_MS_C_RED 3
(SEAL PLUG) 4
SEAL PLUG: 10930900 WHITE, 114017
DT044P-E004
-MS_X.4b DT044P-E004 14048 14051 W4P

MIDMS CTRL -MS_X.2a#1
-XG1a-3:1 INPUT- 1
-MS_X.2b:2 MS_EL_FD_MD+ 2
-X.2b:3 MD_E_MS_C_BRN 3
-X.2b:1 MD_E_MS_C_YEL 4
(SEAL PLUG) 5
-X.2b:4 MD_E_MS_C_ORG 6
SEAL PLUG: 25957 RED
DTM04-6P
-MS_X.2a DTM04-6P 33003 33004 WM-6P

MID MS CTRL -MS_X.2b#1
(SEAL PLUG) 1
-MS_X.2a:2 MS_EL_FD_MD+ 2
-X.2b:2 MD_E_MS_C_RED 3
(SEAL PLUG) 4
DT044P-E004
SEAL PLUG: 10930900 WHITE, 114017
-MS_X.2b DT044P-E004 14048 14051 W4P

STBD MS CTRL -MS_X.3a#1
-XG1a-4:1 INPUT- 1
-MS_X.3b:2 MS_EL_FD_SB+ 2
-X.2c:3 SB_E_MS_C_BRN 3
-X.2c:1 SB_E_MS_C_YEL 4
(SEAL PLUG) 5
-X.2c:4 SB_E_MS_C_ORG 6
SEAL PLUG: 25957 RED
DTM04-6P
-MS_X.3a DTM04-6P 33003 33004 WM-6P

STBD MS CTRL -MS_X.3b#1
(SEAL PLUG) 1
-MS_X.3a:2 MS_EL_FD_SB+ 2
-X.2c:2 SB_E_MS_C_RED 3
(SEAL PLUG) 4
SEAL PLUG: 10930900 WHITE, 114017
DT044P-E004
-MS_X.3b DT044P-E004 14048 14051 W4P

-MS_X.4c-2, REMOVED

22.5.2023	PF	B1: 2004274; INTRODUCED DRAWING.	Date 22.5.2023	NAVIX	Axopar		38775
7.11.2023	PF/TuM	C2: 2004890; A203 wiring, lengths, X.2s added; 2005043 Tubes; 2005065; BMS UPDATE.	Drawing by PF		Boat	Sub-product code	Product code / Project ID
			Sheet rev. 2		45	HULL HARNESS	HL
Date of modification	Modified by	Description	Project rev. C	Copyright by	Boat model	Title	Loc / 360 / 444 Sheet

2

/360.F2

1400 mm — 22821 — 1300 mm — NW10 PP-MOD BLACK

TRIM TAB STBD -A13#1
-X.2k:7 STB_TRIM+ 1
-X.2k:8 STB_TRIM- 2
DT06-2S
-A13#1
DT06-2S
10930002
10930102 W2S

1000 mm — 22822 — 900 mm — NW13 PP-MOD BLACK

AFT STORAGE ROOM OUTLET -A54#1
-MS_X.5c:1 STRG_R_OUTLET+ +
-XG1a-8:1 INPUT- -
MARINE 12V
-A.54#1
AS212

400 mm — 22823 — 400 mm — NW17 PP-MOD BLACK

1500 mm — 22822 — 1400 mm — NW13 PP-MOD BLACK

UW LIGHT STB -H62#1
-RX1d:5 STB_UW_LT+ X +
-XG1a-15:1 INPUT- X -

500 mm — 22820 — 400 mm — NW8.5 PP-MOD BLACK

STORAGE ROOM LT -H69#1
-H66:+ TL/TECH_LT_SW X +
-H66:- INPUT- X -

500 mm — 22822 — 500 mm — NW13 PP-MOD BLACK

400 mm — 22823 — 400 mm — NW17 PP-MOD BLACK

-LX_F.2#1
-LX_F2a#1 1A 24254 -LX_F2b#1
HOLDER: 12136

-LX_F.1#1
-LX_F1a#1 1A 24254 -LX_F1b#1
HOLDER: 12136

-LX_A3a#1 Lynx Smart BMS M-CONN
1 BMS_AUX+ -LX_F2a, -LX_F1a 1.5 RED_FUSE_WIRE
2
3 BMS_ATC_IN -LX_F1b 1.5 RED_FUSE_WIRE
4 BMS_ATC+ -TAC_X.1dc:1
5 BMS_ATD_IN -LX_F2b 1.5 RED_FUSE_WIRE
6 BMS_ATD+ -SBP_A1c:REM-H
7
8
9
10
11
12
13
(ASSEMBLERS MAY IGNORE EMPTY PINS)

1000 mm — 22821 — 800 mm — NW10 PP-MOD BLACK

300 mm — 22822 — 300 mm — NW13 PP-MOD BLACK

600 mm — 22821 — 600 mm — NW10 PP-MOD BLACK

600 mm — 22821 — 600 mm — NW10 PP-MOD BLACK

600 mm — 22821 — 600 mm — NW10 PP-MOD BLACK

800 mm — 22822 — 700 mm — NW13 PP-MOD BLACK

700 mm — 22822 — 600 mm — NW13 PP-MOD BLACK

700 mm — 22820 — 600 mm — NW8.5 PP-MOD BLACK
DC-DC CHARGER 5 -A61d#1
-A60d:H, -A62d:H CHR_DISCNN+ H
L
(ASSEMBLERS MAY IGNORE EMPTY PINS)

500 mm — 22820 — 400 mm — NW8.5 PP-MOD BLACK
DC-DC CHARGER 6 -A62d#1
-A61d:H, -TAC_X.1dc:2 CHR_DISCNN+ H
L
(ASSEMBLERS MAY IGNORE EMPTY PINS)

400 mm — 22822 — 400 mm — NW13 PP-MOD BLACK

700 mm — 22820 — 600 mm — NW8.5 PP-MOD BLACK
DC-DC CHARGER 3 -A59d#1
-A58d:H, -A60d:H CHR_DISCNN+ H
L
(ASSEMBLERS MAY IGNORE EMPTY PINS)

500 mm — 22820 — 400 mm — NW8.5 PP-MOD BLACK
DC-DC CHARGER 4 -A60d#1
-A59d:H, -A61d:H CHR_DISCNN+ H
L
(ASSEMBLERS MAY IGNORE EMPTY PINS)

400 mm — 22822 — 400 mm — NW13 PP-MOD BLACK

SBP DIRECT SPLY: CONTROL -SBP_A1c#1
-LX_A3a:6, -SBP_A2c:REM-H BMS_ATD+ REM-H
REM-L
ALARM
-XG1a-17:1 INPUT- GND
PROG
(ASSEMBLERS MAY IGNORE EMPTY PINS)

SBP DIRECT SPLY: CONTROL -SBP_A2c#1
-SBP_A3c:REM-H, -SBP_A1c:REM-H BMS_ATD+ REM-H
REM-L
ALARM
-XG1a-18:1 INPUT- GND
PROG
(ASSEMBLERS MAY IGNORE EMPTY PINS)

SBP DIRECT SPLY: CONTROL -SBP_A3c#1
-SBP_A2c:REM-H BMS_ATD+ REM-H
REM-L
ALARM
-XG1a-7:1 INPUT- GND
PROG
(ASSEMBLERS MAY IGNORE EMPTY PINS)

POWER PACK MS CTRL -MS_X.5a#1
-XG1a-5:1 INPUT- 1
-MS_X.5b:2 MS_EL_FD_PWRP+ 2
-X.2e:3 PP/SR_MS_C_BRN 3
-X.2e:1 PP/SR_MS_C_YEL 4
(SEAL PLUG) 5
-X.2e:4 PP/SR_MS_C_ORG 6
SEAL PLUG: 25957 RED
DTM04-6P
-MS_X.5a
DTM04-6P
33003
33004 WM-6P

POWER PACK MS CTRL -MS_X.5b#1
(SEAL PLUG) 1
-MS_X.5a:2 MS_EL_FD_PWRP+ 2
-X.2e:2 PP/SR_MS_C_RED 3
(SEAL PLUG) 4
SEAL PLUG: 10930900 WHITE, 114017
DT044P-E004
-MS_X.5b
DT044P-E004
14048
14051 W4P

-MS_X.5c#1
-A54:+ STRG_R_OUTLET+ 1
2634110
1 (1N BACK VIEW)
-MS_X.5c
2634110

1000 mm — 22820 — 900 mm — NW8.5 PP-MOD BLACK
(VICTRON CERBO GX)
EL SYSTEM DISPLAY -A55#1
-FX.2e:5 EL_SYS_DISPL+ +
-XG1a-9:1 INPUT- -

700 mm — 21693 — 600 mm — NW4.5 PP-MOD BLACK
DC-DC CHARGER 1 -A57d#1
-A58d:H CHR_DISCNN+ H
L
(ASSEMBLERS MAY IGNORE EMPTY PINS)

500 mm — 22820 — 400 mm — NW8.5 PP-MOD BLACK
DC-DC CHARGER 2 -A58d#1
-A57d:H, -A59d:H CHR_DISCNN+ H
L
(ASSEMBLERS MAY IGNORE EMPTY PINS)

Date of modification	Modified by	Description						
22.5.2023	PF	B1: 2004274; INTRODUCED DRAWING.	Date	22.5.2023	NAVIX	Axopar		38775	
7.11.2023	PF/TuM	C2: 2004890; A203 wiring, lengths, X.2s added; 2005043 Tubes; 2005065; BMS UPDATE.	Drawing by	PF		Boat	Sub-product code	Product code	Project ID
			Sheet rev.	2		45	HULL HARNESS	HL	361/ 444
			Project rev.	C	Copyright by	Boat model	Title	Loc	Sheet

Copyright by

5

-A206a#1 WIPER C.BOX-1: POWER
+ WIPER+ -FX.2f:3
- INPUT- -XG1c-16:1
200 mm

-A206ct#1 WIPER C.BOX-1: CONTROL
-A206ct 8885 5557-04R
(MINI-FIT JR 4U BACK VIEW)
5557-04R
1 WIP_ON/OFF -RX1e:2
2 WIP_MODE -X.2r:4
3
4 WIP_COM -X.2r:3
200 mm

-A206e#1 WIPER C.BOX-1: WASHER
W W_WASH+ -X.2n:6
200 mm

-A206b#1 WIPER C.BOX-1: W1, PRT SD
P WIP_PRT_P+ -X.2r:6
F WIP_PRT_F+ -X.2r:5
200 mm

-A206c#1 WIPER C.BOX-1: W1, PRT MD
P WIP_STB_P+ -X.2r:8
F WIP_STB_F+ -X.2r:7
200 mm

800 mm
22823
800 mm
NW17 PP-MOD BLACK

-T_F13b#1 TOILET FWD
FWD_TOILET_R_BOX+ -A21a:+
1000 mm
22822
900 mm
NW13 PP-MOD BLACK

TO 7
/365.D8

TO 2
/359.F4

1400 mm
22467
1400 mm
NW50 PP-MOD BLACK

LABEL
-B-

-XG2b-1#1 DH. NEG. BUSBAR 2
INPUT- -B1-11:1
50/6
1600 mm
22823
1500 mm
NW17 PP-MOD BLACK

-XG3-1#1 CH. NEG. BUSBAR
INPUT- -B1-35:1
50/6
2400 mm
22823
2300 mm
NW17 PP-MOD BLACK

-BM_X.9
27778
38904 (gel box)
-BM_X9#1 FORE BILGE P NEG
INPUT- -XG1c-9:1
INPUT- -M6:-
INPUT- -XG1c-10:1
200 mm

-BM_X.8
27778
38904 (gel box)
-BM_X8#1 FORE BILGE P AUTO
FORE_BLG_S/A -FX.2d:4
FORE_BLG_S/A -M6:AUTO
FORE_BLG_S/A -FX.2d:5

-BM_X.7
27778
38904 (gel box)
-BM_X7#1 FORE BILGE P MAN
FORE_BLG_M+ -RX3f:5
FORE_BLG_M+ -M6:MAN
FORE_BLG_M+ -RX3f:6

LABEL ON TOP OF GELBOX

1500 mm
41107
1500 mm
NW29 PP-MOD BLACK

500 mm
22467
500 mm
NW50 PP-MOD BLACK

1000 mm
22823
1000 mm
NW17 PP-MOD BLACK

FWD TOILET: POWER -A21a#1
1700 mm
22824
1600 mm
NW22 PP-MOD BLACK
-T_F13b:1 FWD_TOILET_R_BOX+ +
-XG1c-6:1 INPUT- -

FWD SUMP PUMP -M10#1
1900 mm
22821
1800 mm
NW10 PP-MOD BLACK
-FX.2f:9 SUMP_PUMP+ +
-XG1b-11:1 INPUT- -

FORE BILGE PUMP -M6#1
1800 mm
22823
1700 mm
NW17 PP-MOD BLACK
-BM_X7 FORE_BLG_M+ MAN
-BM_X8 FORE_BLG_S/A AUTO
-BM_X9 INPUT- -

WATER LVL DIGI. SW. FWD -A73#1
1700 mm
22821
1600 mm
NW10 PP-MOD BLACK
-FX.2e:2 BLG_WATER_L_SW +
-X.2q:7 BLG_ALRM_FWD+ -

170 mm -RX3g:4 INPUT- -XG1c-20#1
150 mm -RX3a:2 INPUT- -XG1c-2#1
-RX3b:2 INPUT- -XG1c-3#1
130 mm -RX1g:1 INPUT- -XG1c-4#1
-RX3c:2 INPUT- -XG1c-5#1
110 mm -A21a:- INPUT- -XG1c-6#1
-A23:3 INPUT- -XG1c-7#1
90 mm -A24:3 INPUT- -XG1c-8#1
-BM_X9 INPUT- -XG1c-9#1
HH. NEG. BUSBAR 3 -XG1c-1#1
30 mm -B1-9:1 INPUT-
50/6
90 mm -BM_X9 INPUT- -XG1c-10#1
-RX3d:2 INPUT- -XG1c-11#1
110 mm -RX3e:2 INPUT- -XG1c-12#1
-RX3f:2 INPUT- -XG1c-13#1
130 mm -BM_X11 INPUT- -XG1c-14#1
-BM_X11 INPUT- -XG1c-15#1
150 mm -A206a:- INPUT- -XG1c-16#1
-M7:- INPUT- -XG1c-17#1
170 mm -A202:1 INPUT- -XG1c-18#1
-RX3g:3 INPUT- -XG1c-19#1

-XG.1c
2301
28042
1 2 4 6 8 10 12
3 5 7 9 11

LABEL:
-XG.1c: HH. NEG. BUSBAR 3
(TO THE BASE OF BUSBAR BASE)

FW. TANK PRT LVL SENSOR -A198#1
200 mm
-A199:1 FW_PORT_SNS+ 1
-A199:2 FW_PORT_SNS- 2

FW. TANK STB LVL SENSOR -A200#1
200 mm
-A201:1 FW_STBD_SNS+ 1
-A201:2 FW_STBD_SNS- 2

BW. TANK LEVEL SENSOR -A202#1
200 mm
-A203:1, -XG1c-18:1 INPUT- 1
-FX.2f:7, -A203:2 BLACK_W_P_SW 2
-A203:3 BW_SIGNAL 3

FUEL TANK LEVEL SENSOR -A204#1
200 mm
-A205:1 FUEL_SNS+ 1
-A205:2 FUEL_SNS- 2

700 mm
22467
700 mm
NW50 PP-MOD BLACK
TO 6
/363.C1

900 mm
41107
900 mm
NW29 PP-MOD BLACK
/366.A5
TO 9

900 mm
22825
800 mm
NW26 PP-MOD BLACK
/364.A2
TO 8

900 mm
41107
800 mm
NW29 PP-MOD BLACK
/364.B5
TO 8

900 mm
22825
900 mm
NW26 PP-MOD BLACK
/366.A3
TO 9

900 mm
22825
900 mm
NW26 PP-MOD BLACK
/366.A6
TO 9

22.5.2023	PF	B1: 2004274; INTRODUCED DRAWING.	Date	22.5.2023	NAVIX	Axopar		38775
7.11.2023	PF/TuM	C2: 2004890; A203 wiring, lengths, X.2s added; 2005043 Tubes; 2005065; BMS UPDATE.	Drawing by	PF		Boat	Sub-product code	Product code / Project ID
			Sheet rev.	2		45	HULL HARNESS	HL
Date of modification	Modified by	Description	Project rev.	C	Copyright by	Boat model	Title	Loc / 362 / 444 Sheet

6

-XG.1b
2301
28042

-XG1b-3#1 INPUT- -M9:- 150 mm
-XG1b-4#1 INPUT- -M24:-
-XG1b-5#1 INPUT- -M12:- 130 mm
-XG1b-6#1 INPUT- -M13:-
-XG1b-7#1 INPUT- -BM_X3 110 mm
-XG1b-8#1 INPUT- -BM_X3
-XG1b-1#1 HH. NEG. BUSBAR 2
6 INPUT- -B1-8:1 30 mm 100 mm
50/6
-XG1b-9#1 INPUT- -BM_X6
-XG1b-10#1 INPUT- -BM_X6 90 mm
-XG1b-11#1 INPUT- -M10:- 110 mm

LABEL:
-XG.1b: HH. NEG. BUSBAR 2
(TO THE BASE OF BUSBAR BASE)

LABEL
-E-

TO 5
/362.E8

500 mm 22467 500 mm NW50 PP-MOD BLACK
2600 mm 22467 2600 mm NW50 PP-MOD BLACK
700 mm 22467 700 mm NW50 PP-MOD BLACK
700 mm 22467 700 mm NW50 PP-MOD BLACK

3000 mm 22467 2700 mm NW50 PP-MOD BLACK
2500 mm 22825 2500 mm NW26 PP-MOD BLACK

MAIN DC NEG SHUNT -M_RX1#1
250 mm -MS_X.6c:1 BOW_BT_VOLT+ AUX

MAIN DC NEG. BUSBAR -B1-8#1
100 mm -XG1b-1:1 INPUT- 1 50/10

MAIN DC NEG. BUSBAR -B1-9#1
100 mm -XG1c-1:1 INPUT- 1 50/10

MAIN DC NEG. BUSBAR -B1-10#1
100 mm -XG2a-1:1 INPUT- 1 50/10

MAIN DC NEG. BUSBAR -B1-11#1
100 mm -XG2b-1:1 INPUT- 1 50/10

MAIN DC NEG. BUSBAR -B1-35#1
100 mm -XG3-1:1 INPUT- 1 50/10

MAIN DC NEG. BUSBAR -B1-44#1
100 mm -XG2c-1:1 INPUT- 1 50/10

MAIN DC NEG. BUSBAR -B1-45#1
100 mm -A206:1 FUEL_TANK_GND 1 10024HQ

MAIN DC NEG. BUSBAR -B1-46#1
100 mm -XG1d-1:1 INPUT- 10 25/10

AFT SUMP PUMP -M24#1
2500 mm 22821 2400 mm NW10 PP-MOD BLACK
-FX.2f:9 SUMP_PUMP+ +
-XG1b-4:1 INPUT- -

FRESH WATER PUMP -M9#1
1500 mm 22822 1400 mm NW13 PP-MOD BLACK
-FX.2f:8 FW_PUMP+ +
-XG1b-3:1 INPUT- -

FW. TANK STB LVL SENDER -A201#1
1800 mm 22820 1700 mm NW8.5 PP-MOD BLACK
-A200:1 FW_STBD_SNS+ 1
-A200:2 FW_STBD_SNS- 2

FUEL TANK LEVEL SENDER -A205#1
3300 mm 22820 3200 mm NW8.5 PP-MOD BLACK
-A204:1 FUEL_SNS+ 1
-A204:2 FUEL_SNS- 2

FUEL TANK GND -A206#1
3300 mm 22822 3200 mm NW13 PP-MOD BLACK
-B1-45:1 FUEL_TANK_GND 1 KR4

FUEL TANK GND -A207#1
-A208:1 FUEL_TANK_GND 1 KR4

FUEL FILL GND -A208#1
2100 mm 27041 2000 mm NW7.5 PP-MOD BLACK
-A207:1 FUEL_TANK_GND 1 KR4

1100 mm 22822 1000 mm NW13 PP-MOD BLACK
AFT BILGE PUMP 2 -M4#1
-BM_X4 AFT_BLG_2_M+ MAN
-BM_X5 AFT_BLG_2_S/A AUTO
-BM_X6 INPUT- -

1100 mm 22822 1000 mm NW13 PP-MOD BLACK
AFT BILGE PUMP 1 -M3#1
-BM_X1 AFT_BLG_1_M+ MAN
-BM_X2 AFT_BLG_1_S/A AUTO
-BM_X3 INPUT- -

500 mm 22822 400 mm NW13 PP-MOD BLACK
SEA WATER PUMP 1 -M12#1
-X.2m:8 SW_PMP_1+ +
-XG1b-5:1 INPUT- -

500 mm 22822 400 mm NW13 PP-MOD BLACK
SEA WATER PUMP 2 -M13#1
-X.2q:9 SW_PMP_2+ +
-XG1b-6:1 INPUT- -

1400 mm 22821 1300 mm NW10 PP-MOD BLACK
WATER LVL DIGI. SW. AFT -A8#1
-FX.2e:1 BLG_WATER_L_SW +
-X.2q:5 BLG_ALRM_AFT+ -

AFT BILGE P 1 MAN -BM_X1#1
-RX3d:5 AFT_BLG_1_M+
-M3:MAN AFT_BLG_1_M+
-RX3d:6 AFT_BLG_1_M+
-BM_X.1 27778 38904 (gel box)

200 mm
AFT BILGE P 1 AUTO -BM_X2#1
-FX.2a:4 AFT_BLG_1_S/A
-M3:AUTO AFT_BLG_1_S/A
-FX.2a:5 AFT_BLG_1_S/A
-BM_X.2 27778 38904 (gel box)

AFT BILGE P 1 NEG -BM_X3#1
-XG1b-7:1 INPUT-
-M3:- INPUT-
-XG1b-8:1 INPUT-
-BM_X.3 27778 38904 (gel box)

AFT BILGE P 2 MAN -BM_X4#1
-RX3e:5 AFT_BLG_2_M+
-M4:MAN AFT_BLG_2_M+
-RX3e:6 AFT_BLG_2_M+
-BM_X.4 27778 38904 (gel box)

200 mm
AFT BILGE P 2 AUTO -BM_X5#1
-FX.2b:4 AFT_BLG_2_S/A
-M4:AUTO AFT_BLG_2_S/A
-FX.2b:5 AFT_BLG_2_S/A
-BM_X.5 27778 38904 (gel box)

AFT BILGE P 2 NEG -BM_X6#1
-XG1b-9:1 INPUT-
-M4:- INPUT-
-XG1b-10:1 INPUT-
-BM_X.6 27778 38904 (gel box)

LABEL ON TOP OF GELBOX

22.5.2023	PF	B1: 2004274; INTRODUCED DRAWING.	Date 22.5.2023	NAVIX	Axopar		38775
7.11.2023	PF/TuM	C2: 2004890; A203 wiring, lengths, X.2s added; 2005043 Tubes; 2005065; BMS UPDATE.	Drawing by PF		Boat	Sub-product code	Product code / Project ID
			Sheet rev. 2		45	HULL HARNESS	HL / 363 / 444
Date of modification	Modified by	Description	Project rev. C	Copyright by	Boat model	Title	Loc / Sheet

8

TO 5 /362.E7

200 mm 200 mm

-RX1a#1 2635310
LOGO_LT_SW -X.2i:8
LOGO_LT+ -X.2i:10
DECK_LT_REL -X.2i:9

-RX1b#1 2635310 / 2638010
DECK_LT_SW -X.2k:1
DECK_LT+ -X.2k:11
DECK_LT+ -X.2i:1
DECK_LT+ -X.2i:2
DECK_LT+ -X.2i:3, -X.2k:3
DECK_LT+ -X.2i:4
DECK_LT+ -X.2i:5
DECK_LT+ -X.2i:6
DECK_LT+ -X.2i:7
DECK_LT_REL -X.2k:2

-RX1d#1 2635610
PRT_UW_LT_SW -FX.2f:1
PRT_UW_LT+ -H63:+
UW_LT_REL -X.2i:11
STB_UW_LT_SW -FX.2f:2
STB_UW_LT+ -H62:+

-RX1e#1 2635310
WIP_COM -X.2r:3
WIP_ON/OFF -A206ct:1
WIPER_REL -X.2r:2

-RX1f#1 2635310
TOILET_FAN_SW -FX.2f:6
TOILET_FAN+ -X.2m:3
FWD_TL_FAN_REL+ -X.2j:7

-RX1g#1 2635110
INPUT- -XG1c-4:1

-RX1a 2635310 (3UT BACK VIEW)
-RX1b 2638010 (11U BACK VIEW)
-RX1d 2635610 (6U BACK VIEW)
-RX1e 2635310 (3UT BACK VIEW)
-RX1f 2635310 (3UT BACK VIEW)
-RX1g 2635110 (1U BACK VIEW)

TO 5 /362.F7

200 mm 200 mm

-RX3a#1 2635810
NAV_LT_REL -X.2h:4
INPUT- -XG1c-2:1
NAV_LT_SW -X.2h:1
NAV_LT+ -X.2h:7
NAV_LT+ -X.2h:8
NAV_LT+ -X.2h:9
NAV_LT+ -X.2h:10
NAV_LT+ -X.2h:5

-RX3b#1 2635610
ANCH_LT_REL -X.2h:3
INPUT- -XG1c-3:1
NAV_LT_SW -X.2h:2
ANCH_LT+ -X.2h:11
ANCH_LT+ -X.2h:6

-RX3c#1 2635610
HORN_REL -X.2h:1
INPUT- -XG1c-5:1
HORN_SW -X.2n:2
HORN+ -X.2n:4
HORN_SW -X.2n:3
HORN+ -X.2n:5

-RX3d#1 2635810
AFT_BLG_REL -X.2p:3
INPUT- -XG1c-11:1
AFT_BLG_1_S/A -FX.2a:2
AFT_BLG_1_S/A -FX.2a:3
AFT_BLG_1_M+ -BM_X1
AFT_BLG_1_M+ -BM_X1
AFT_BLG_1_M+ -X.2p:4

-RX3e#1 2635810
AFT_BLG_REL -X.2p:7
INPUT- -XG1c-12:1
AFT_BLG_2_S/A -FX.2b:2
AFT_BLG_2_S/A -FX.2b:3
AFT_BLG_2_M+ -BM_X4
AFT_BLG_2_M+ -BM_X4
AFT_BLG_2_M+ -X.2p:8

-RX3f#1 2635810
FORE_BLG_REL -X.2q:3
INPUT- -XG1c-13:1
FORE_BLG_S/A -FX.2d:2
FORE_BLG_S/A -FX.2d:3
FORE_BLG_M+ -BM_X7
FORE_BLG_M+ -BM_X7
FORE_BLG_M+ -X.2q:4

-RX3g#1 2635410
NAV_ON/OFF_REL+ -X.2s:1
NAV_ON/OFF_REL+ -X.2s:2
INPUT- -XG1c-19:1
INPUT- -XG1c-20:1

-RX3h#1 2635610
HELM_DISPLAY_1_SW -X.2t:1
HELM_DISPLAY_1+ -X.2t:2
HELM_DISPLAY_2_SW -X.2t:3
HELM_DISPLAY_2+ -X.2t:4
HELM_DISPLAY_3+ -X.2t:5
HELM_DISPLAY_3+ -X.2t:6

-RX3i#1 2635610
RADAR_SW -X.2u:1
RADAR+ -X.2u:2
ETHERNET_MOD+ -X.2u:3
ETHERNET_MOD+ -X.2u:4
WIFI/CAMERAS+ -X.2u:5
WIFI/CAMERAS+ -X.2u:6

-RX3a 2635810 (8U BACK VIEW)
-RX3b 2635610 (6U BACK VIEW)
-RX3c 2635610 (6U BACK VIEW)
-RX3d 2635810 (8U BACK VIEW)
-RX3e 2635810 (8U BACK VIEW)
-RX3f 2635810 (8U BACK VIEW)
-RX3g#1 2635410 (4U BACK VIEW)
-RX3h#1 2635610 (6U BACK VIEW)
-RX3i#1 2635610 (6U BACK VIEW)

-B1-12#1 MAIN DC NEG. BUSBAR
10 INPUT- -XG5a:1
50/10
6000 mm
22823
5900 mm
NW17 PP-MOD BLACK
ROOF H. NEG. CONNECTION -B1-12:1 INPUT-
-XG5a#1 8
50/8
-XG.5
27194
ROOF H. NEG. CONNECTION
+31587 (=COVER)

LABEL:
-XG.5
(TO THE STUD BASE)

-RX1c removed

Date of modification	Modified by	Description
22.5.2023	PF	B1: 2004274; INTRODUCED DRAWING.
7.11.2023	PF/TuM	C2: 2004890; A203 wiring, lengths, X.2s added; 2005043 Tubes; 2005065; BMS UPDATE.

Date	22.5.2023
Drawing by	PF
Sheet rev.	2
Project rev.	C

NAVIX
Copyright by

Axopar		38775	
Boat	Sub-product code	Product code	Project ID
45	HULL HARNESS	HL	364 / 444
Boat model	Title	Loc	Sheet

7

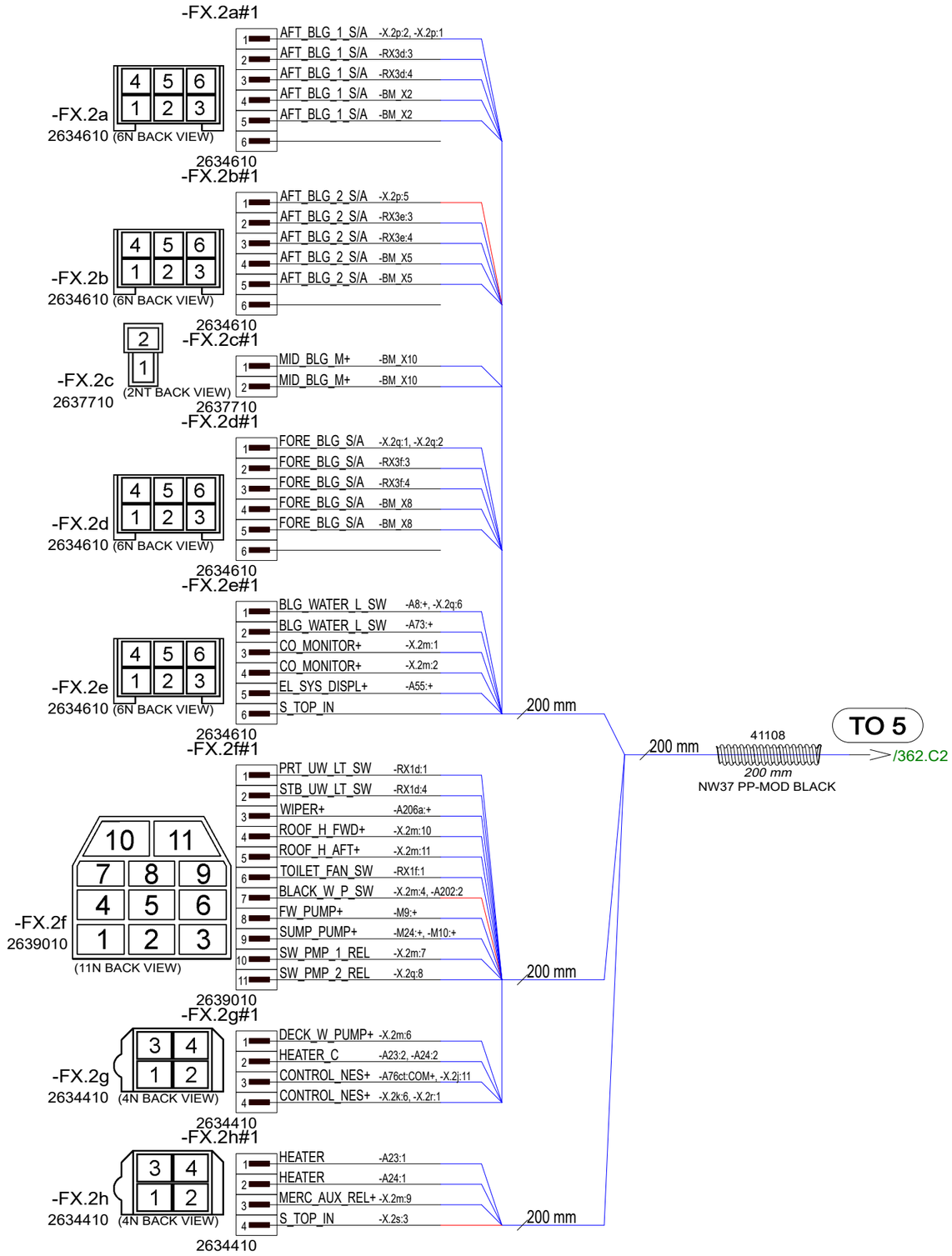

14.3.2024	PF	B1: 2004274; INTRODUCED DRAWING.	Date	13.3.2024	NAVIX	Axopar		38775	
13.3.2024	PF/TuM	C2: 2004890; A203 wiring, lengths, X.2s added; 2005043 Tubes; 2005065; BMS UPDATE.	Drawing by	PF		Boat	Sub-product code	Product code	Project ID
			Sheet rev.	2		45	HULL HARNESS	HL	365 / 444
Date of modification	Modified by	Description	Project rev.	C	Copyright by	Boat model	Title	Loc	Sheet

9

TO 5 /362.F7

-RX4a#1
-RX4a 2635410 (4U BACK VIEW)
1 MC_LT_DIM_PWR -X.2v:4
2 MC_LT_DIM_PWR -X.2v:4
3 INPUT- -XG1d-2:1
4 INPUT- -XG1d-3:1
2635410
100 mm

-RX4b#1
-RX4b 2635410 (4U BACK VIEW)
1 MC_DN_LT_COM -X.2v:5
2 MC_DN_LT_IN -X.2i:9
3 HELM_LT_COM -X.2v:6
4 HELM_LT_IN -X.2v:7
2635410
100 mm

200 mm

-RX4c#1
-RX4c 2635410 (4U BACK VIEW)
1 MC_DN_LT_DIM+ -X.2j:1
2 MC_DN_LT_DIM- -X.2j:2
3 HELM_LT_DIM+ -X.2v:9
4 HELM_LT_DIM- -X.2v:10
2635410
100 mm

-RX4d#1
-RX4d 2637810 (2UT BACK VIEW)
1 MC_LT_DIM_PWR -X.2i:10
2 INPUT- -XG1d-4:1
2637810
100 mm

-RX4e#1
-RX4e 2637810 (2UT BACK VIEW)
1 MC_AMB_LT_COM -X.2w:1
2 MC_AMB_LT_IN -X.2w:2
2637810
100 mm

200 mm

-RX4f#1
-RX4f 2635610 (6U BACK VIEW)
1 MC_AMB1_LT_DIM+ -X.2s:4
2 MC_AMB1_LT_DIM- -X.2v:1
3 MC_AMB2_LT_DIM+ -X.2s:5
4 MC_AMB2_LT_DIM- -X.2v:2
5 MC_AMB3_LT_DIM+ -X.2s:6
6 MC_AMB3_LT_DIM- -X.2v:3
2635610
100 mm

-RX4g#1
-RX4g 2637810 (2UT BACK VIEW)
1 MC_LT_DIM_PWR -X.2i:10
2 INPUT- -XG1d-5:1
2637810
100 mm

-RX4h#1
-RX4h 2637810 (2UT BACK VIEW)
1 MC_AMB_LT_COM -X.2w:1
2 MC_AMB_LT_IN -X.2w:2
2637810
100 mm

200 mm

-RX4i#1
-RX4i#1 2635410 (4U BACK VIEW)
1 MC_AMB4_LT_DIM+ -X.2j:4
2 MC_AMB4_LT_DIM- -X.2j:3
3 MC_AMB5_LT_DIM+ -X.2j:5
4 MC_AMB5_LT_DIM- -X.2p:6
2635410
100 mm

/362.E7

/362.F7 TO 5

200 mm

100 mm -X.2v:11 FC_LT_DIM_PWR
-XG1d-6:1 INPUT-
-RX5a#1
-RX5a 2637810 (2UT BACK VIEW)
2637810

100 mm -X.2w:3 FC_DN_LT_COM
-X.2w:4 FC_DN_LT_IN
-RX5b#1
-RX5b 2637810 (2UT BACK VIEW)
2637810

100 mm -X.2w:5 FC_DN_LT_DIM+
-X.2w:6 FC_DN_LT_DIM-
-RX5c#1
-RX5c 2637810 (2UT BACK VIEW)
2637810

200 mm

100 mm -X.2q:11 FC_LT_DIM_PWR
-XG1d-7:1 INPUT-
-X.2q:11 FC_LT_DIM_PWR
-XG1d-8:1 INPUT-
-RX5d#1
-RX5d 2635410 (4U BACK VIEW)
2635410

100 mm -X.2w:7 FC_AMB_LT_COM
-X.2w:8 FC_AMB_LT_IN
-RX5e#1
-RX5e 2637810 (2UT BACK VIEW)
2637810

-RX5f#1
-X.2x:1 FC_AMB1_LT_DIM+
-X.2x:6 FC_AMB1_LT_DIM-
-X.2x:2 FC_AMB2_LT_DIM+
-X.2x:5 FC_AMB2_LT_DIM-
-X.2x:3 FC_AMB3_LT_DIM+
-X.2x:4 FC_AMB3_LT_DIM-
-RX5f 2635610 (6U BACK VIEW)
2635610
100 mm

130 mm -RX4d:2 INPUT- -XG1d-4#1
110 mm -RX4a:4 INPUT- -XG1d-3#1
90 mm -RX4a:3 INPUT- -XG1d-2#1
HH. NEG. BUSBAR 4 -XG1d-1#1
30 mm -B1-46:1 INPUT-
25/6
90 mm -RX4g:2 INPUT- -XG1d-5#1
110 mm -RX5a:2 INPUT- -XG1d-6#1
130 mm -RX5d:2 INPUT- -XG1d-7#1
150 mm -RX5d:4 INPUT- -XG1d-8#1

-XG:1d
2301
28042

LABEL:
-XG.1d: HH. NEG. BUSBAR 4
(TO THE BASE OF BUSBAR BASE)

22.5.2023	PF	B1: 2004274; INTRODUCED DRAWING.	Date	7.6.2024	NAVIX.	Axopar		38775	
7.11.2023	PF/TuM	C2: 2004890; A203 wiring, lengths, X.2s added; 2005043 Tubes; 2005065; BMS UPDATE.	Drawing by	PF		Boat	Sub-product code	Product code	Project ID
			Sheet rev.	2		45	HULL HARNESS	HL	
Date of modification	Modified by	Description	Project rev.	C	Copyright by	Boat model	Title	Loc	366 / 444 Sheet

NOTICE!
VERIFY THAT ALL CABLES HAVE MARKINGS
SHOWN IN EXAMPLE BELOW.

EXEMPTION:
ALL <500mm WIRES AND BLACK WIRES
THIS MARKING IS NOT NEEDED.

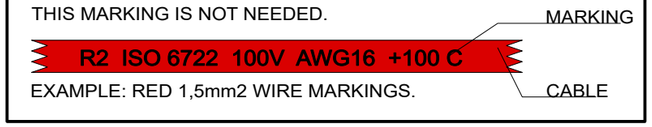

EXAMPLE: RED 1,5mm2 WIRE MARKINGS.

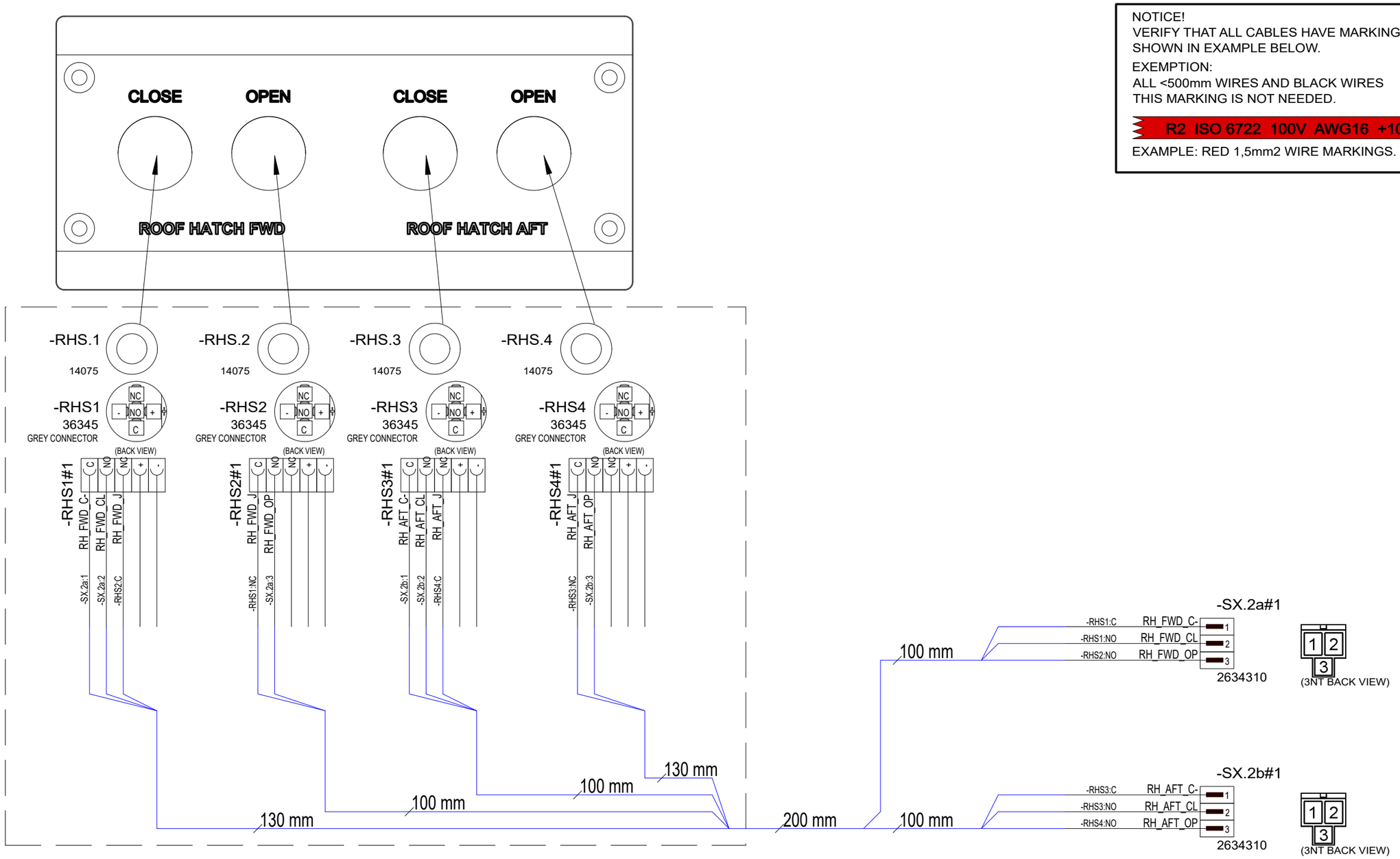

Date of modification	Modified by	Description
3.5.2023	VR	B1: 2004274; INTRODUCED DRAWINGS
31.5.2024	TuM	C1: 2005065; NOT MODIFIED.

Date	3.5.2023
Drawing by	TuM
Sheet rev.	1
Project rev.	C

Copyright by

Axopar Boat	38915 Sub-product code	38776 Product code	Project ID
45 Boat model	ROOF HATCH CTRL SWITCH PANEL Title	HL Loc	367 / 444 Sheet

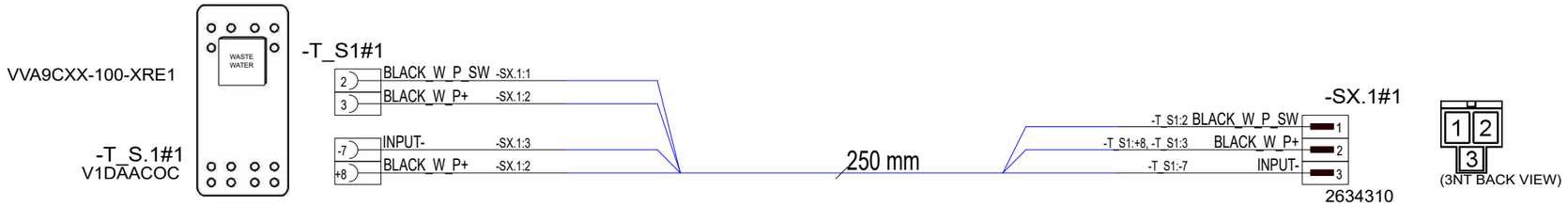

3.5.2023	VR	B1: 2004274; INTRODUCED DRAWINGS	Date 3.5.2023	NAVIX	Axopar		38777	
31.5.2024	TuM	C1: 2005065; NOT MODIFIED.	Drawing by TuM		Boat	Sub-product code	Product code	Project ID
			Sheet rev. 1		45	BLACK WATER PUMP SWITCH	HL	368 / 444
Date of modification	Modified by	Description	Project rev. C	Copyright by	Boat model	Title	Loc	Sheet

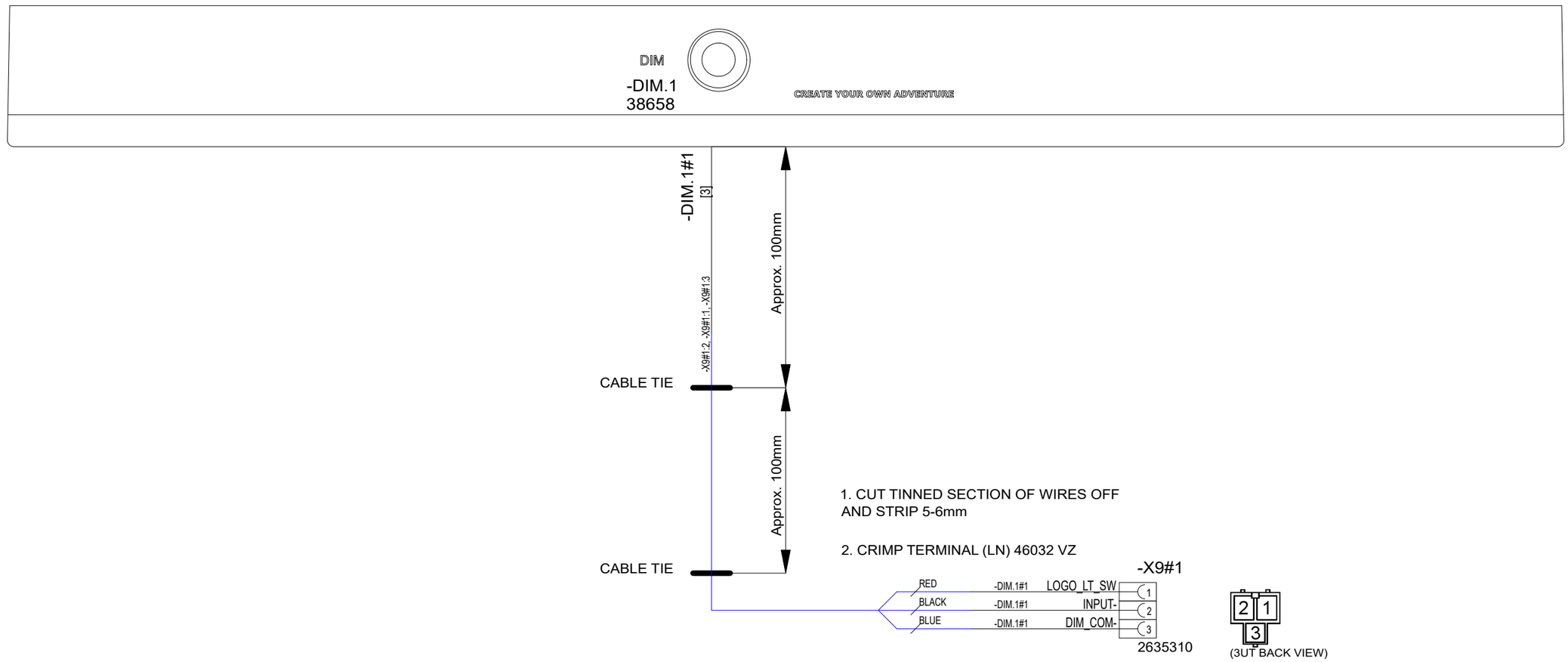

3.5.2023	VR	B1: 2004274; INTRODUCED DRAWINGS	Date 2.5.2023	NAVIX	Axopar	36104	38886	
30.5.2024	TuM	C1: 2005065; NOT MODIFIED.	Drawing by TuM		Boat	Sub-product code	Product code	Project ID
			Sheet rev. 1		45	LOWER COVER PANEL THROTTLE	HL	369 / 444
Date of modification	Modified by	Description	Project rev. C	Copyright by	Boat model	Title	Loc	Sheet

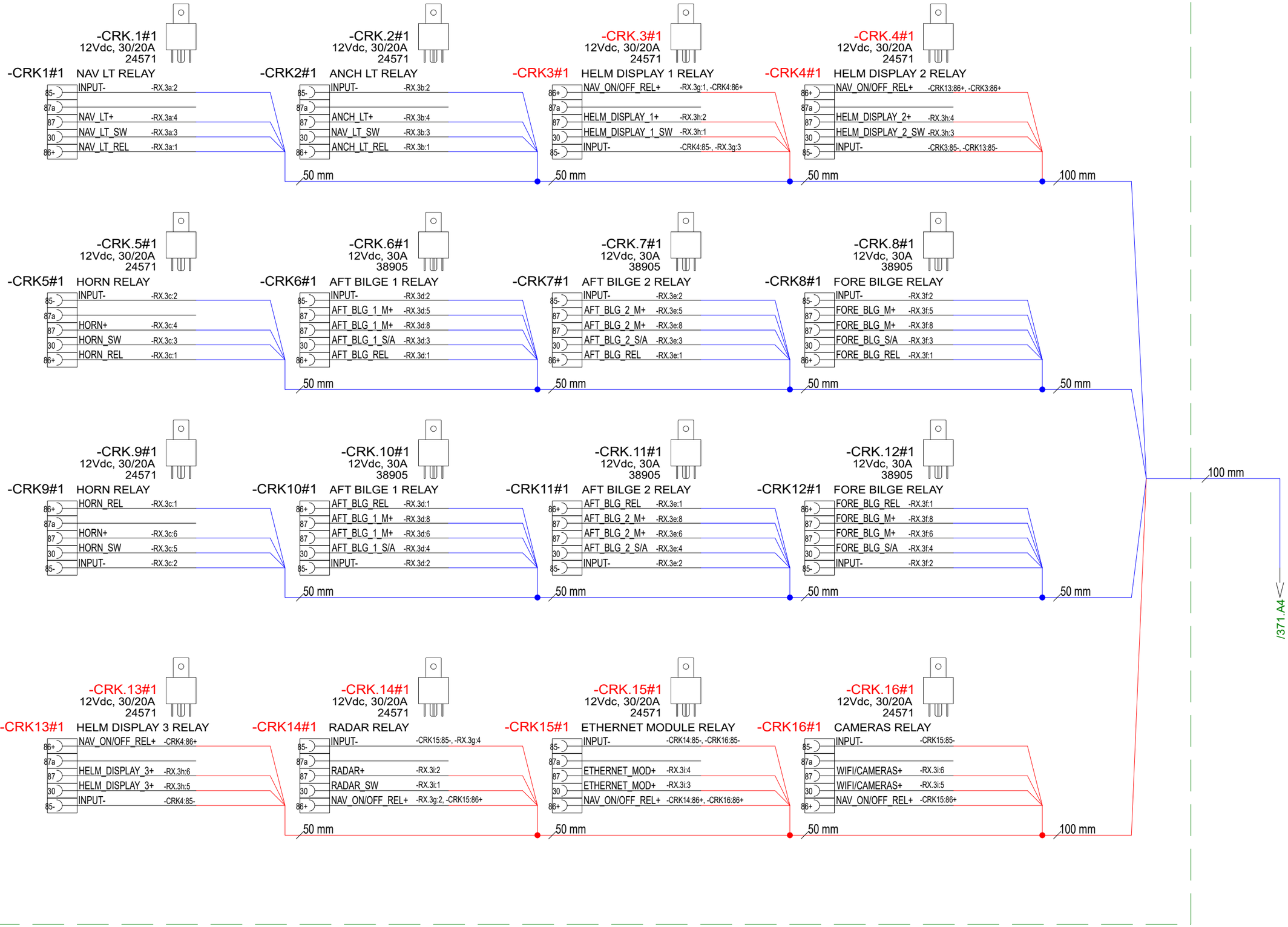

Date of modification	Modified by	Description
2.5.2023	VR	B1: 2004274; INTRODUCED DRAWINGS
27.5.2024	TuM	C2: 2005065: RELAYS RENAMED TO CRK.XX, NAVIG. ON/OFF RELAYS ADDED.

Date	2.5.2023
Drawing by	TuM
Sheet rev.	2
Project rev.	C

Copyright by

Axopar		38903	
Boat	Sub-product code	Product code	Project ID
45	RELAY UNIT - CRITICAL EQ	HL	370 / 444
Boat model	Title	Loc	Sheet

NOTICE!
VERIFY THAT ALL CABLES HAVE MARKINGS
SHOWN IN EXAMPLE BELOW.

EXEMPTION:
ALL <500mm WIRES AND BLACK WIRES
THIS MARKING IS NOT NEEDED.

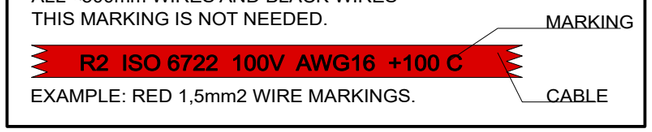

EXAMPLE: RED 1,5mm2 WIRE MARKINGS.

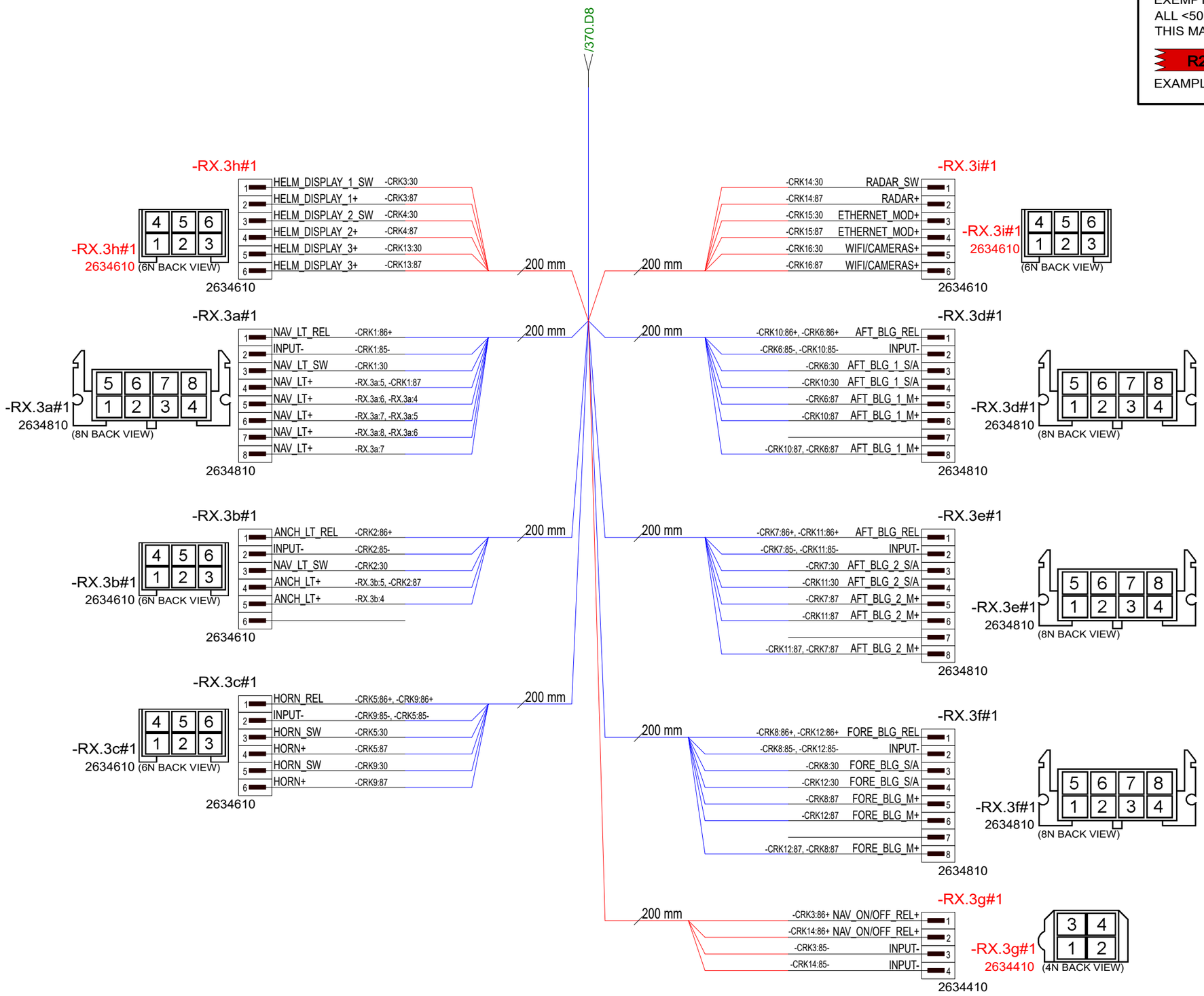

2.5.2023	VR	B1: 2004274; INTRODUCED DRAWINGS	Date	2.5.2023		Axopar		38903	
27.5.2024	TuM	C2: 2005065: RELAYS RENAMED TO CRK.XX, NAVIG. ON/OFF RELAYS ADDED.	Drawing by	TuM		Boat	Sub-product code	Product code	Project ID
			Sheet rev.	2	NAVIX	45	RELAY UNIT - CRITICAL EQ	HL	371/ 444
Date of modification	Modified by	Description	Project rev.	C	Copyright by	Boat model	Title	Loc	Sheet

INSTRUCTIONS FOR ATTACHING CABLES/ RELAYS
TO RELAY HOLDER:

1. PULL SECONDARY LOCK OUT OF RELAY HOLDER
   APPROX 1cm WITH TOOL IF NEEDED
   (DO NOT PULL COMPLETELY OUT)
2. MOUNT WIRES
3. PUSH SECONDARY LOCK BACK IN
4. MOUNT RELAY TO RELAY HOLDER

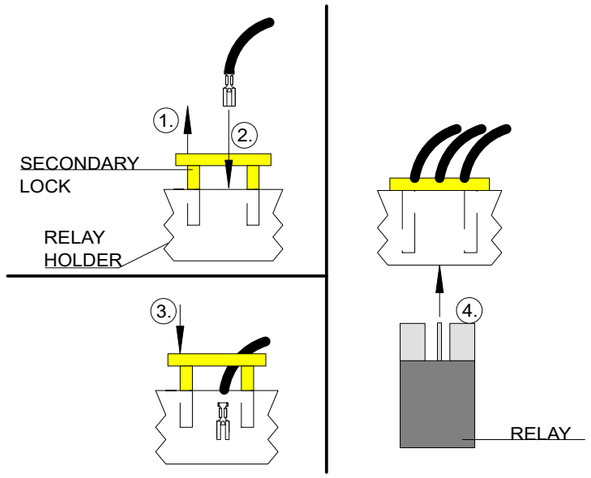

PIN ORDER

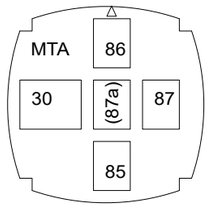

SECONDARY LOCK

SEEN FROM
WIRING SIDE
(BACK VIEW)

RELAY HOLDER PARTS:

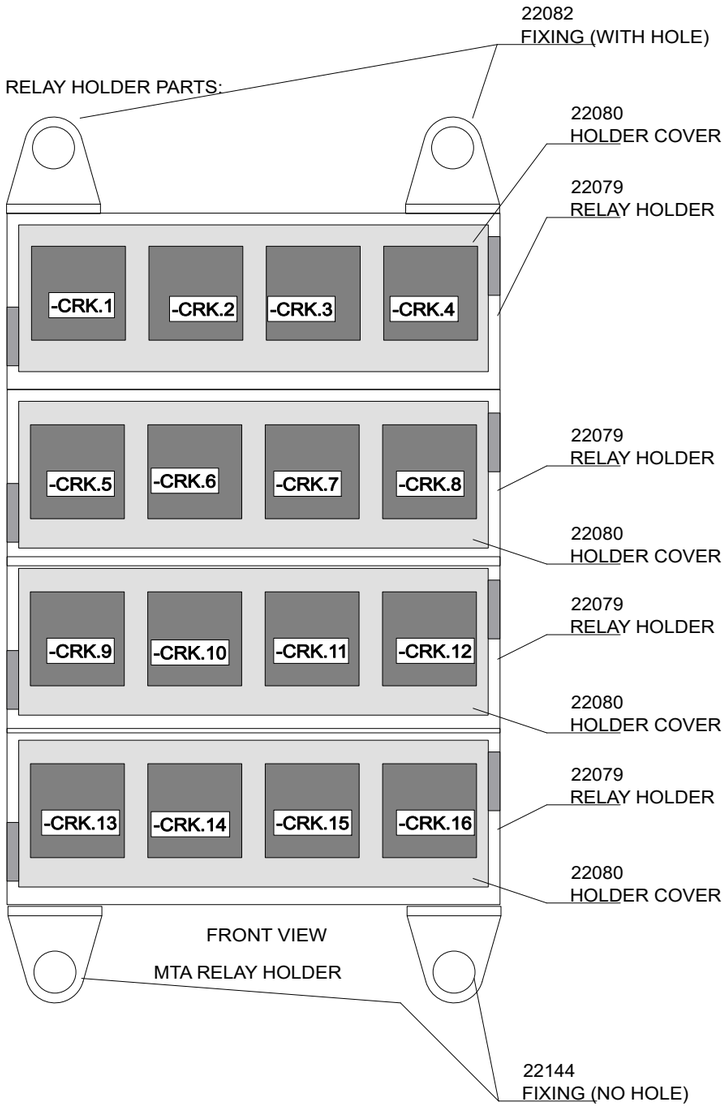

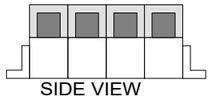

SIDE VIEW

NOTICE!
ATTACH FOUR 22079
RELAY HOLDERS
TOGETHER.

LABEL INSTRUCTIONS

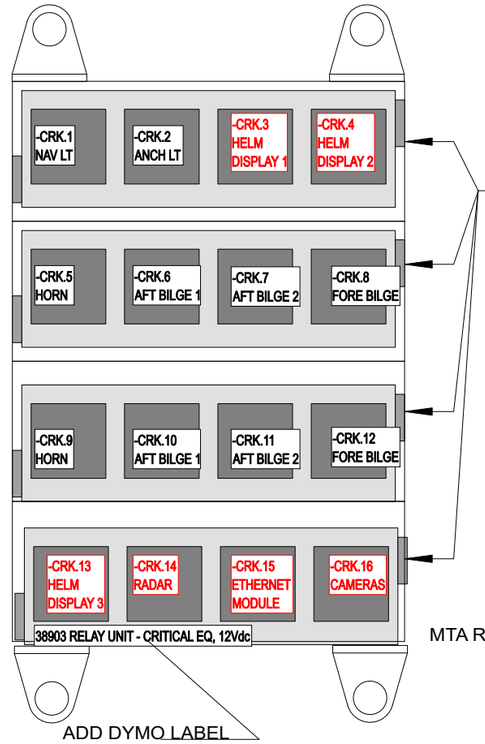

ADD DYMO LABELS TO
RELAY HOLDER COVERS.
FOLLOW EXAMPLE ON LEFT.
LEAVE "RELAY" -WORD FROM
LABEL.

MTA RELAY HOLDER

Date of modification	Modified by	Description
2.5.2023	VR	B1: 2004274; INTRODUCED DRAWINGS
27.5.2024	TuM	C2: 2005065: RELAYS RENAMED TO CRK.XX, NAVIG. ON/OFF RELAYS ADDED.

Date	2.5.2023
Drawing by	TuM
Sheet rev.	2
Project rev.	C

Copyright by

NAVIX

Axopar Boat		38903 Product code		Project ID
45 Boat model	RELAY UNIT - CRITICAL EQ Title		HL Loc	372 / 444 Sheet

NOTICE! CABLES WITH STICKER

FOR EXAMPLE

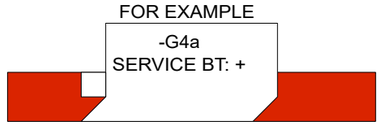

NOTICE!
BATTERY CABLES NEED TO ADD MARKINGS
SHOWN IN EXAMPLE BELOW. PRINTED EVERY 120mm.

EXEMPTION:
ALL BLACK WIRES
THIS MARKING IS NOT NEEDED.

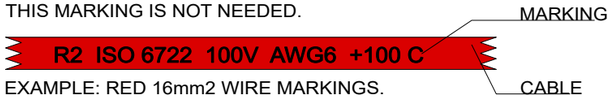

EXAMPLE: RED 16mm2 WIRE MARKINGS.

MARKING SHOWN ABOVE ONLY TO CABLES LISTED BELOW.

LOOK FOR EQUIVALENT AWG SIZE FOR mm2
AND ADD THIS TO CABLE MARKINGS.

FOR EXAMPLE:
CABLE SIZE IS 25mm2 --> MARKING AWG3.

EQUIVALENCY:

mm2		AWG
10 mm2	=	AWG8
16 mm2	=	AWG6
25 mm2	=	AWG3
35 mm2	=	AWG2

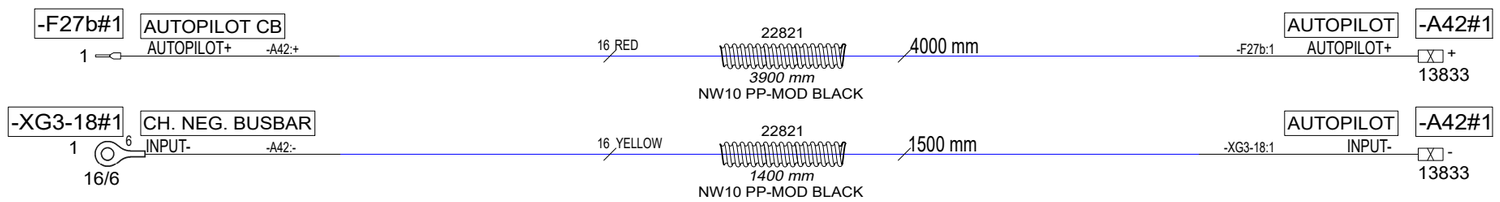

Date of modification	Modified by	Description
29.5.2023	TuM	B1: 2004271; INTRODUCED DRAWING.
18.3.2024	TuM	C2: 2005043; Tubes added.

Date	29.5.2023
Drawing by	TuM
Sheet rev.	2
Project rev.	C

Copyright by

NAVIX

Axopar		39288	
Boat	Sub-product code	Product code	Project ID
45	AUTOPILOT CABLES	HL	373 / 444
Boat model	Title	Loc	Sheet

NOTICE! CABLES WITH STICKER

FOR EXAMPLE

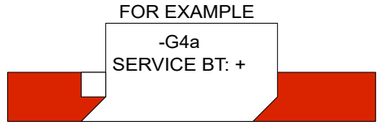

NOTICE!
BATTERY CABLES NEED TO ADD MARKINGS
SHOWN IN EXAMPLE BELOW. PRINTED EVERY 120mm.

EXEMPTION:
ALL BLACK WIRES
THIS MARKING IS NOT NEEDED.

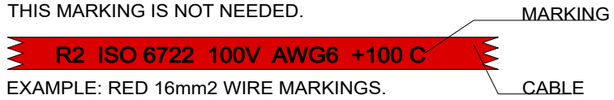

EXAMPLE: RED 16mm2 WIRE MARKINGS.

MARKING SHOWN ABOVE ONLY TO CABLES LISTED BELOW.

	EQUIVALENCY: mm2		AWG
LOOK FOR EQUIVALENT AWG SIZE FOR mm2 AND ADD THIS TO CABLE MARKINGS.	10 mm2	=	AWG8
	16 mm2	=	AWG6
FOR EXAMPLE:	25 mm2	=	AWG3
CABLE SIZE IS 25mm2 --> MARKING AWG3.	35 mm2	=	AWG2

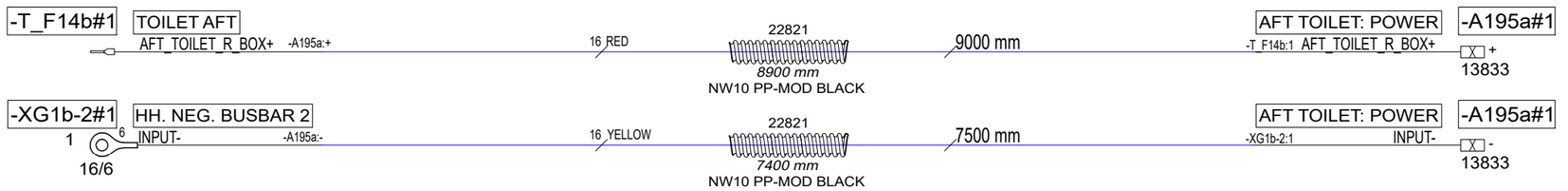

Date of modification	Modified by	Description
29.5.2023	TuM	B1: 2004274; INTRODUCED DRAWING.
18.3.2024	TuM	C2: 2005043; Tubes added.

Date 29.5.2023
Drawing by TuM
Sheet rev. 2
Project rev. C

Copyright by NAVIX

Boat: Axopar
Boat model: 45
Sub-product code:
Product code: 39289
Project ID:
Title: AFT TOILET CABLES
HL:
Loc:
Sheet: 374 / 444

GENERAL LAYOUT/ LABEL INSTALLATION

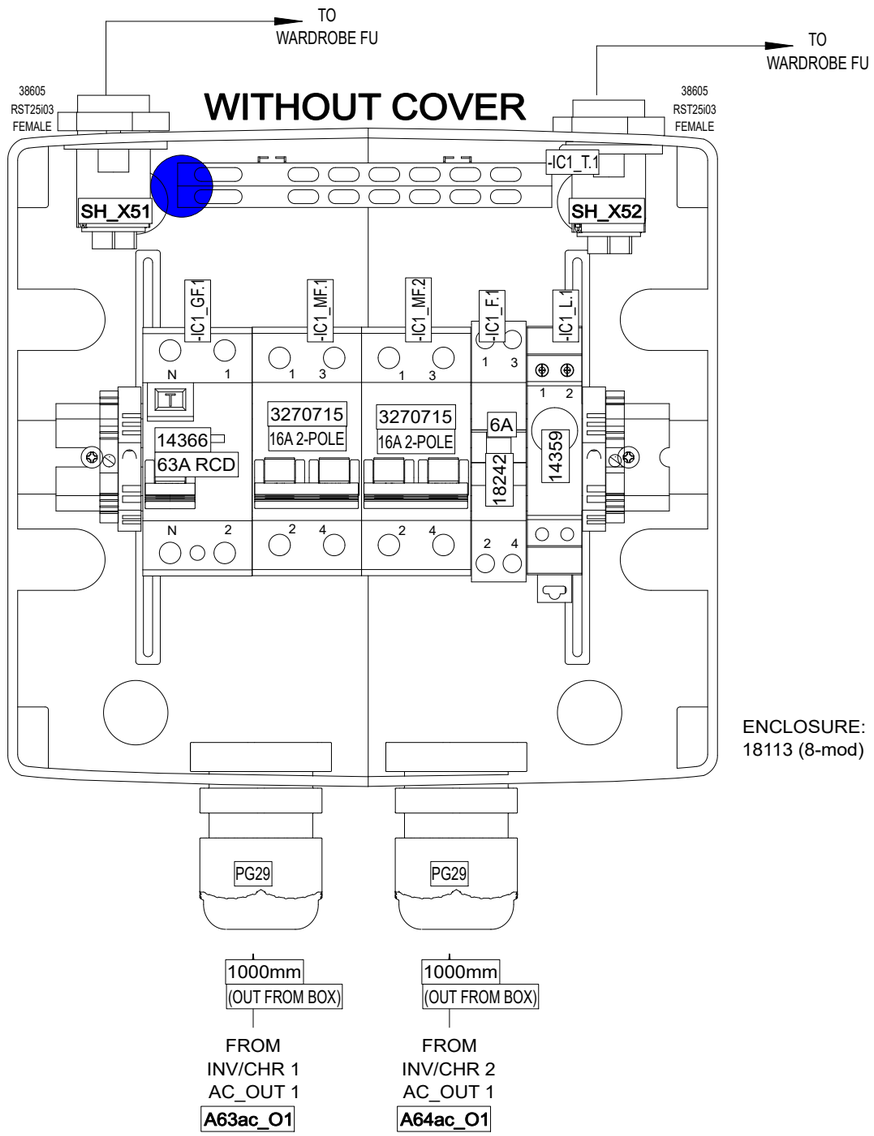

ENCLOSURE:
18113 (8-mod)

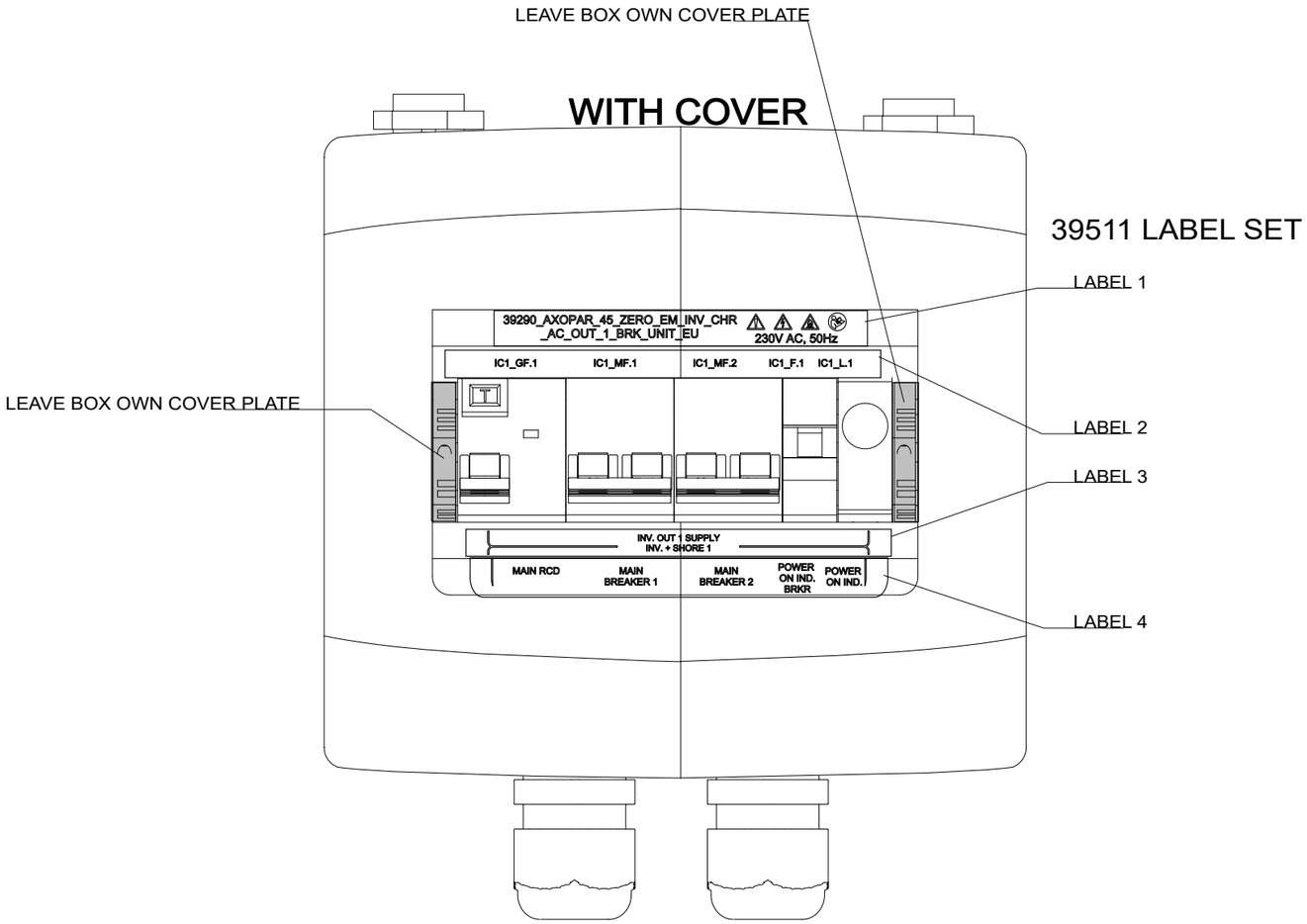

39511 LABEL SET

LABEL 1

LABEL 2

LABEL 3

LABEL 4

INCLUDED TO DELIVERY

1 x

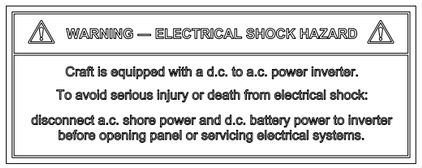

35106_NAVIX_ISO_INVERTER_CHARGER_WARNING_LABEL_V1

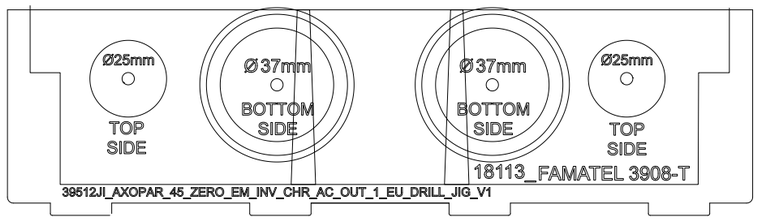

DRILL HOLES WITH 39473JI_V1 AND 39512JI_V1 AS GUIDE

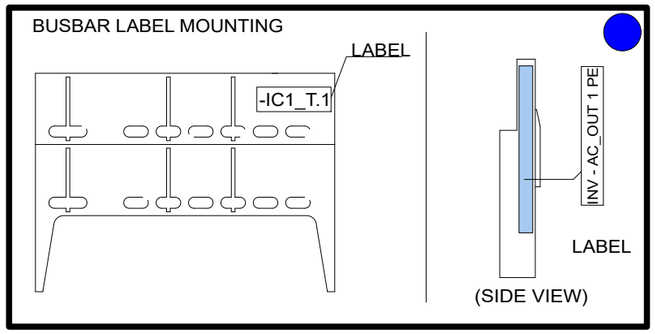

8.3.2022	VR	B1: 2004274; INTRODUCED DRAWING.	Date 8.3.2022	NAVIX	Axopar	39511	39290	Project ID
9.11.2023	PF	C2: 2004890; End clamps added	Drawing by TuM		Boat	Sub-product code	Product code	
			Sheet rev. 2		45	ZERO EM INV/CHR AC OUT 1 BRK UNIT - EU		375 / 444
Date of modification	Modified by	Description	Project rev. C	Copyright by	Boat model	Title	HL Loc	Sheet

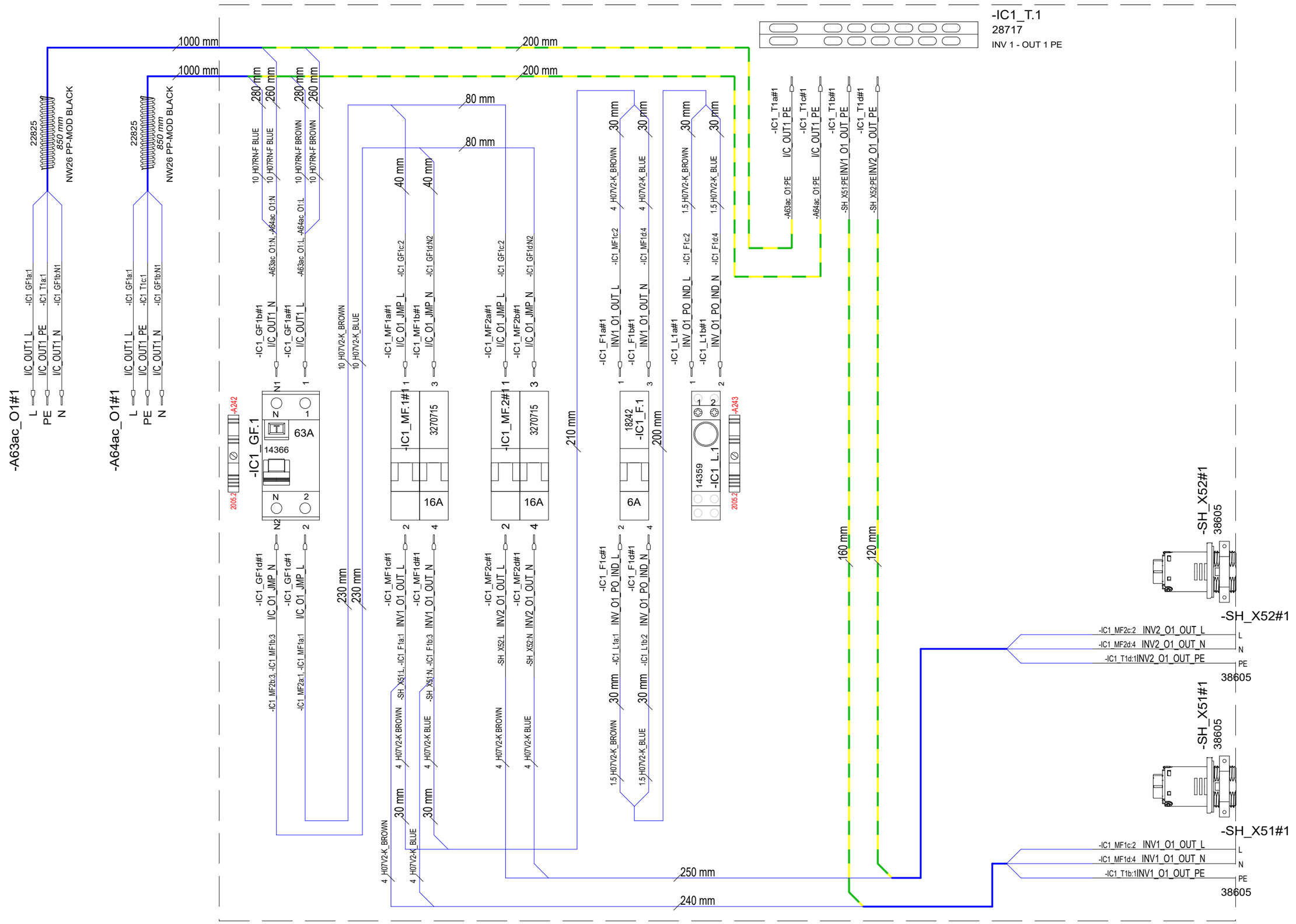

8.3.2022	VR	B1: 2004274; INTRODUCED DRAWING.	Date	8.3.2022		Axopar			
9.11.2023	PF	C2: 2004890; End clamps added	Drawing by	TuM	NAVIX	Boat	39511 Sub-product code	39290 Product code	Project ID
			Sheet rev.	2		45	ZERO EM INV/CHR AC OUT 1 BRK UNIT - EU		
Date of modification	Modified by	Description	Project rev.	C	Copyright by	Boat model	Title	HL Loc	376 / 444 Sheet

SPC TARKASTUSPÖYTÄKIRJA
SPC INSPECTION SHEET

TUOTE TARRA /
PRODUCT LABEL

* PPKKVV-JÄRJESTYSNUMERO / DDMMYY-RUNNING NUMBER (Esim. 11. maaliskuuta 2013 tehty tuote on sarjanumeroltaan 110313-01, seuraava on 110313-02 jne.)

SARJANUMERO* / SERIAL NUMBER*						
JOHDOT KIINNI OIKEIN / CORRECT CONNECTIONS						
MAADOITUS TULEVAT JA LÄHTEVÄT / GROUND CONNECTION IN AND OUT						
VVS JA TOTSIT I-ASENNOSSA / RCBO AND CIRCUIT BREAKERS IN I-POSITION						
ERISTYSVASTUS (mA) max lukema ** / ISOLATION RESISTOR (mA) max **						
MAAPIIRI 10A (Ohm) max lukema ** / GROUND CIRCUIT 10A (Ohm) max **						
TOIMINNALLINEN JA VVS TESTAUS / FUNCTIONAL AND RCBO TEST						
SARJANUMERO TARRA / SERIAL NUMBER STICKER						
PVM / DATE						
TESTASI / TESTED BY						

Tehty CENELEC EN 50106 mukaan / Made according to CENELEC EN 50106

**ERISTYSVASTUS JA MAAPIIRI TESTATTAVA JOKAISEEN SISÄÄNTULOON JA ULOSMENOON / ISOLATION RESISTOR AND GROUND CIRCUIT SHOULD BE TESTED FOR EVERY IN AND OUT

RAJA-ARVOT / LIMITS:

ERISTYSVASTUS / ISOLATING RESISTOR 1000V = <20mA

MAAPIIRI / GROUND CIRCUIT 10A = <0,2 Ohm

Date of modification	Modified by	Description
8.3.2022	VR	B1: 2004274; INTRODUCED DRAWING.
9.11.2023	PF	C2: 2004890; End clamps added

Date	8.3.2022
Drawing by	TuM
Sheet rev.	2
Project rev.	C

Copyright by

NAVIX

Axopar	39511	39290	
Boat	Sub-product code	Product code	Project ID
45	ZERO EM INV/CHR AC OUT 1 BRK UNIT - EU		
Boat model	Title	HL Loc	377 / 444 Sheet

GENERAL LAYOUT/ LABEL INSTALLATION

WITHOUT COVER

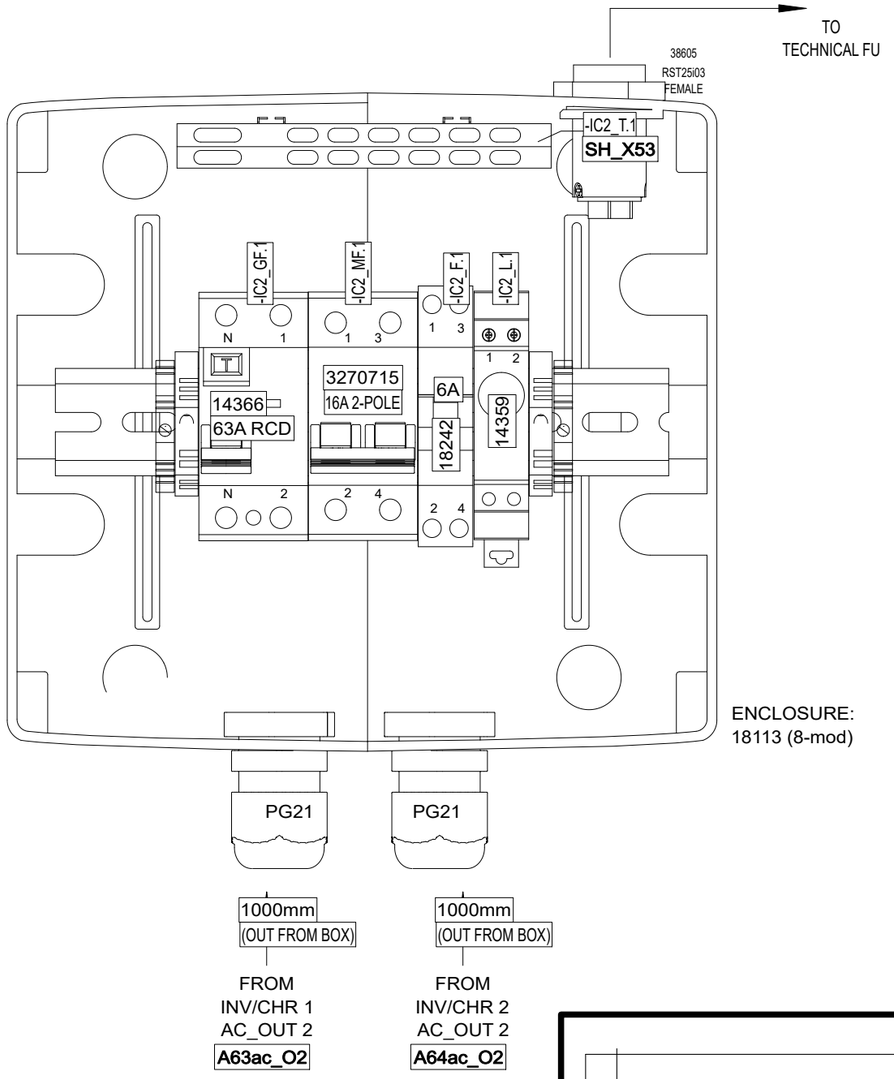

ENCLOSURE:
18113 (8-mod)

WITH COVER

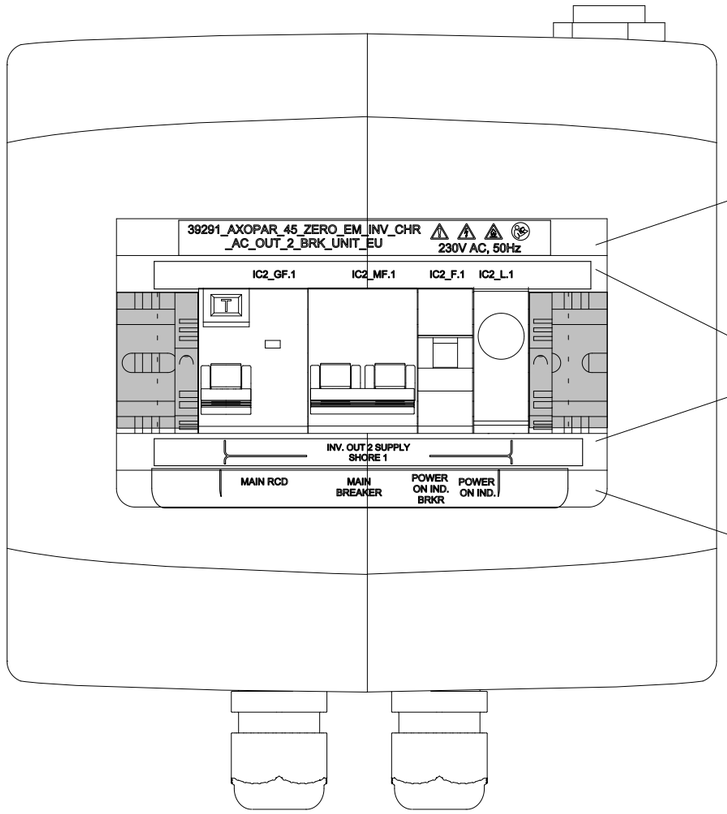

39514 LABEL SET

XXXXX LABEL 1

XXXXX LABEL 2

XXXXX LABEL 3

XXXXX LABEL 4

INCLUDED TO DELIVERY

1 x

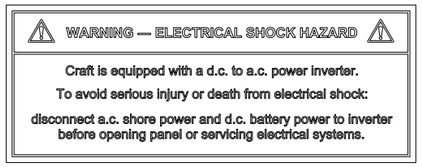

35106_NAVIX_ISO_INVERTER_CHARGER_WARNING_LABEL_V1

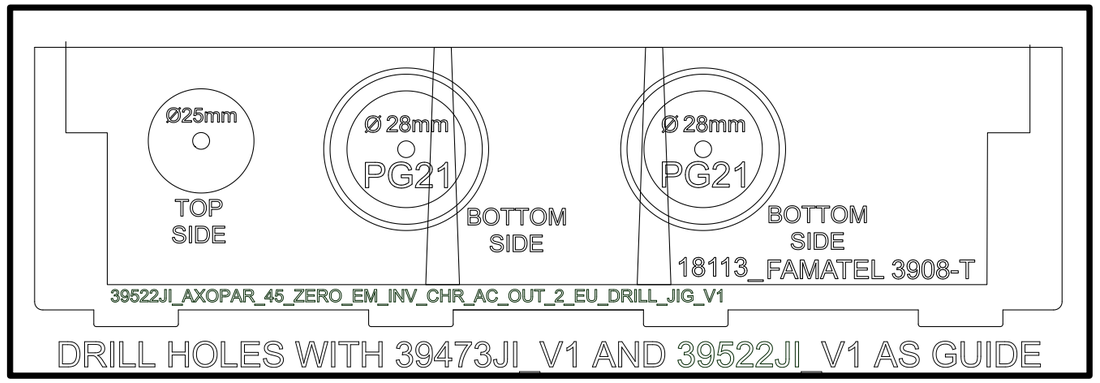

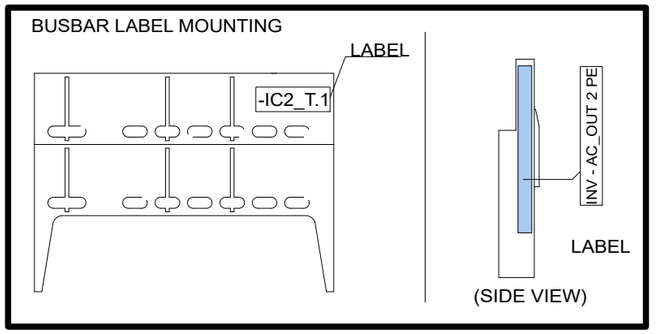

9.3.2022	Tum/VR	B1: 2004274; INTRODUCED DRAWING.	Date	8.3.2022	NAVIX	Axopar	39514	39291	
9.11.2023	PF	C2: 2004890; End clamps added	Drawing by	TuM		Boat	Sub-product code	Product code	Project ID
			Sheet rev.	2		45	ZERO EM INV/CHR AC OUT 2 BRK UNIT - EU	HL	378 / 444
Date of modification	Modified by	Description	Project rev.	C	Copyright by	Boat model	Title	Loc	Sheet

-IC2_T.2
28717
INV 2 - OUT 2 PE

-A63ac_O2#1
-A64ac_O2#1
22824
NW22 PP-MOD BLACK
850 mm
1000 mm
4 H07RN-F BROWN
4 H07RN-F YELLOW/GREEN
4 H07RN-F BLUE
I/C_OUT2_L
I/C_OUT2_PE
I/C_OUT2_N
-IC2_GF1a:1
-IC2_T1a:1
-IC2_GF1b:N1
-IC2_T1c:1
280 mm
260 mm
-A63ac_O2:N
-A64ac_O2:N
-A63ac_O2:L
-A64ac_O2:L
-IC2_GF1b#1
-IC2_GF1a#1
-IC2_GF.1
63A
14366
-A244
2065.2
270 mm
-IC2_MF1a#1
-IC2_MF1b#1
-IC2_MF.1#1
3270715
16A
-IC2_O2_JMP_L
-IC2_O2_JMP_N
-IC2_GF1c:2
-IC2_GF1d:N2
-IC2_F1a#1
-IC2_F1b#1
18242
-IC2_F.1
6A
TAC_SUPPLY_L
TAC_SUPPLY_N
-IC2_MF1c:2
-IC2_MF1d:4
1.5 H07V2-K BLUE
1.5 H07V2-K BROWN
200 mm
-IC2_L1a#1
-IC2_L1b#1
-IC2_L.1
14359
-A245
INV_O2_PO_IND_L
INV_O2_PO_IND_N
-IC2_F1c:2
-IC2_F1d:4
30 mm
1.5 H07V2-K_BROWN
1.5 H07V2-K_BLUE
-IC2_T1a#1
-IC2_T1c#1
-IC2_T1b#1
-A63ac_O2:PE
-A64ac_O2:PE
-SH_X53:PE
I/C_OUT2_PE
TAC_SUPPLY_PE
-IC2_F1c#1
-IC2_F1d#1
-IC2_MF1c#1
-IC2_MF1d#1
-IC2_F1a:1
-SH_X53:L
-SH_X53:N
-IC2_F1b:1
250 mm
120 mm
-SH_X53#1
38605
4 H07V2-K BROWN
4 H07V2-K BLUE
4 H07V2-K YELLOW/GREEN
-IC2_MF1c:2
-IC2_MF1d:4
-IC2_T1b:1
L
N
PE

9.3.2022	Tum/VR	B1: 2004274; INTRODUCED DRAWING.	Date	8.3.2022	NAVIX	Axopar	39514	39291	
9.11.2023	PF	C2: 2004890; End clamps added	Drawing by	TuM		Boat	Sub-product code	Product code	Project ID
			Sheet rev.	2		45	ZERO EM INV/CHR AC OUT 2 BRK UNIT - EU	HL	379 / 444
Date of modification	Modified by	Description	Project rev.	C	Copyright by	Boat model	Title	Loc	Sheet

SPC TARKASTUSPÖYTÄKIRJA
SPC INSPECTION SHEET

TUOTE TARRA /
PRODUCT LABEL

* PPKKVV-JÄRJESTYSNUMERO / DDMMYY-RUNNING NUMBER (Esim. 11. maaliskuuta 2013 tehty tuote on sarjanumeroltaan 110313-01, seuraava on 110313-02 jne.)

SARJANUMERO* / SERIAL NUMBER*						
JOHDOT KIINNI OIKEIN / CORRECT CONNECTIONS						
MAADOITUS TULEVAT JA LÄHTEVÄT / GROUND CONNECTION IN AND OUT						
VVS JA TOTSIT I-ASENNOSSA / RCBO AND CIRCUIT BREAKERS IN I-POSITION						
ERISTYSVASTUS (mA) max lukema ** / ISOLATION RESISTOR (mA) max **						
MAAPIIRI 10A (Ohm) max lukema ** / GROUND CIRCUIT 10A (Ohm) max **						
TOIMINNALLINEN JA VVS TESTAUS / FUNCTIONAL AND RCBO TEST						
SARJANUMERO TARRA / SERIAL NUMBER STICKER						
PVM / DATE						
TESTASI / TESTED BY						

Tehty CENELEC EN 50106 mukaan / Made according to CENELEC EN 50106

**ERISTYSVASTUS JA MAAPIIRI TESTATTAVA JOKAISEEN SISÄÄNTULOON JA ULOSMENOON / ISOLATION RESISTOR AND GROUND CIRCUIT SHOULD BE TESTED FOR EVERY IN AND OUT

RAJA-ARVOT / LIMITS:

ERISTYSVASTUS / ISOLATING RESISTOR 1000V = <20mA

MAAPIIRI / GROUND CIRCUIT 10A = <0,2 Ohm

Date of modification	Modified by	Description
9.3.2022	Tum/VR	B1: 2004274; INTRODUCED DRAWING.
9.11.2023	PF	C2: 2004890; End clamps added

Date	8.3.2022
Drawing by	TuM
Sheet rev.	2
Project rev.	C

Copyright by NAVIX

Axopar Boat	39514 Sub-product code	39291 Product code	Project ID
45 Boat model	ZERO EM INV/CHR AC OUT 2 BRK UNIT - EU Title	HL Loc	380 / 444 Sheet

GENERAL LAYOUT/ LABEL INSTALLATION

39292 Axopar 45 ZERO EM INV/CHR AC OUT 1 BRK UNIT - USA

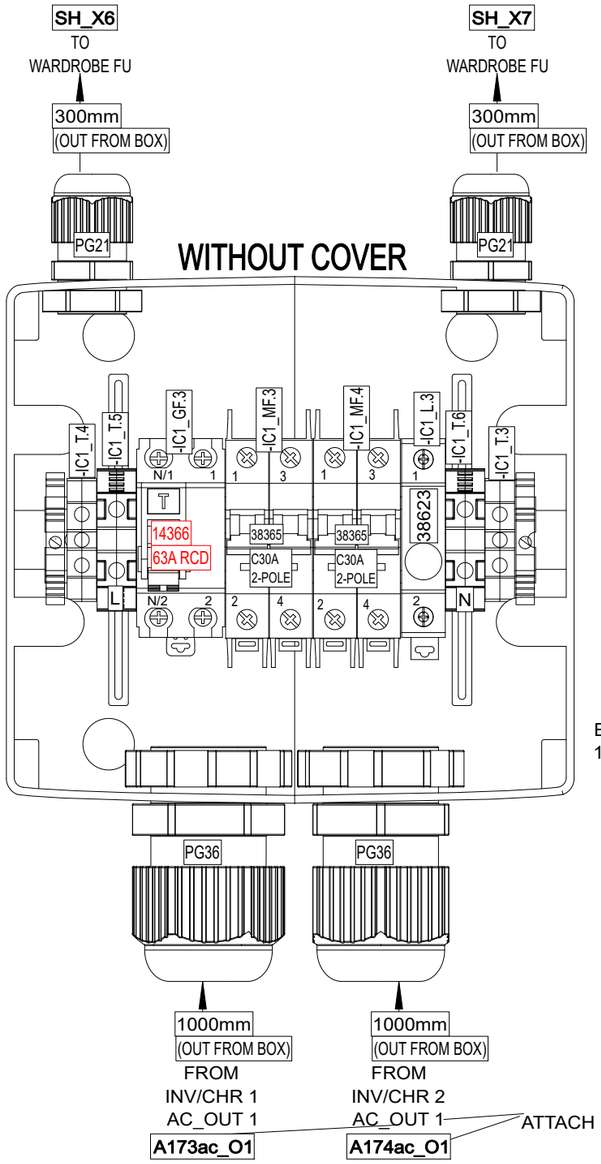

ENCLOSURE:
18113 (8-mod)

ATTACH LABEL TO THE END OF THE CABLE

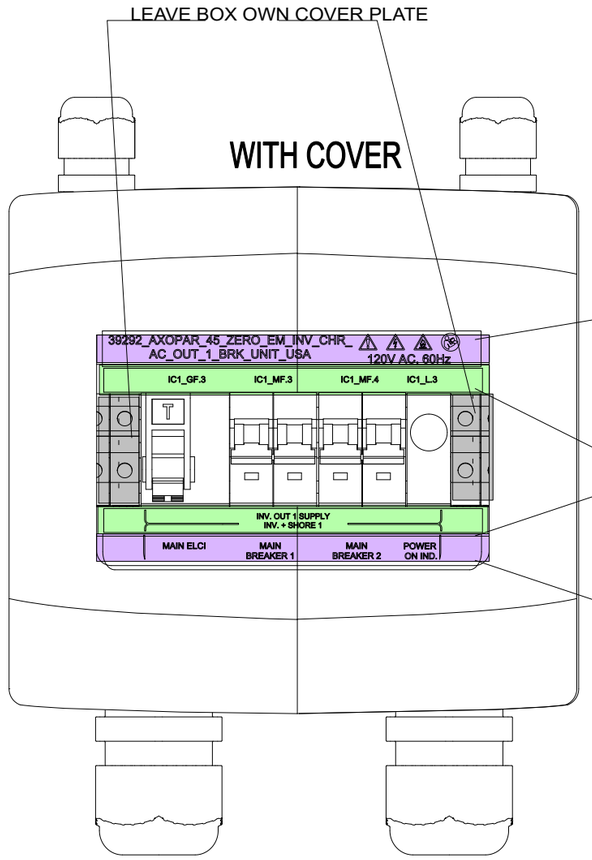

39485_AXOPAR_45_ZERO_EM_INV_CHR_AC
_OUT_1_USA_LAB_SET_V1

LABEL 1

LABEL 2

LABEL 3

LABEL 4

INCLUDED TO DELIVERY

1 x

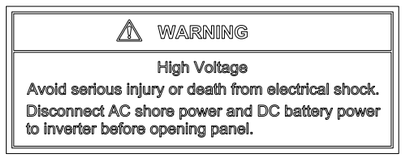

34599_NAVIX_ABYC_INVERTER_CHARGER_WARNING_LABEL_V1

FOR HOLE DRILLING USE 39484JI_AXOPAR_45_ZERO_EM_INV_CHR_AC_OUT_1_USA_DRILL_JIG_V1

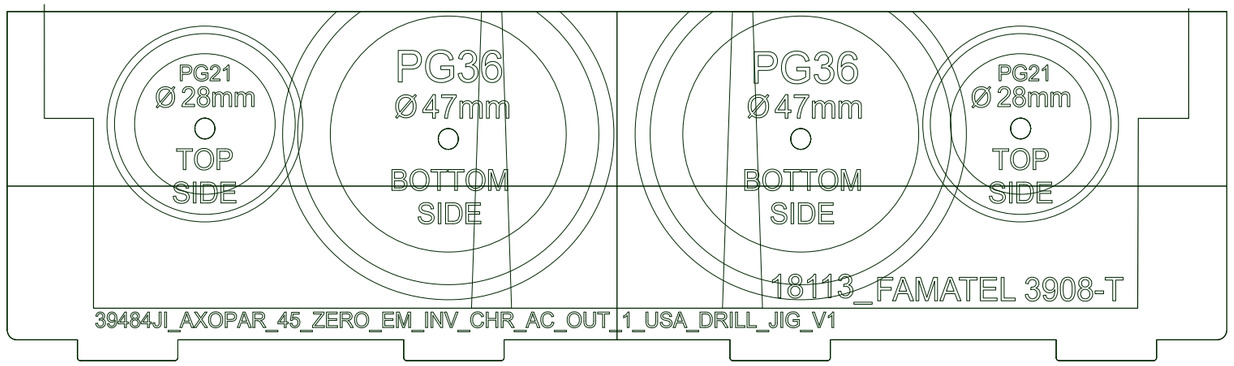

Date of modification	Modified by	Description
21.8.2023	TuM/VR	B1: 2004274; INTRODUCED DRAWING, e.g. ADDED CABLES
9.11.2023	PF/TuM	C2: 2004890; End clamps added, 2005065: IC1_GF3 TYPE CHANGED TO 14366 RCD

Date 28.3.2023
Drawing by TUM
Sheet rev. 2
Project rev. C

NAVIX
Copyright by

Boat	Sub-product code	Product code	Project ID
Axopar		39292	
45	ZERO EM INV/CHR AC OUT 1 BRK UNIT - USA		
Boat model	Title	Loc	Sheet
		HL	381/ 444

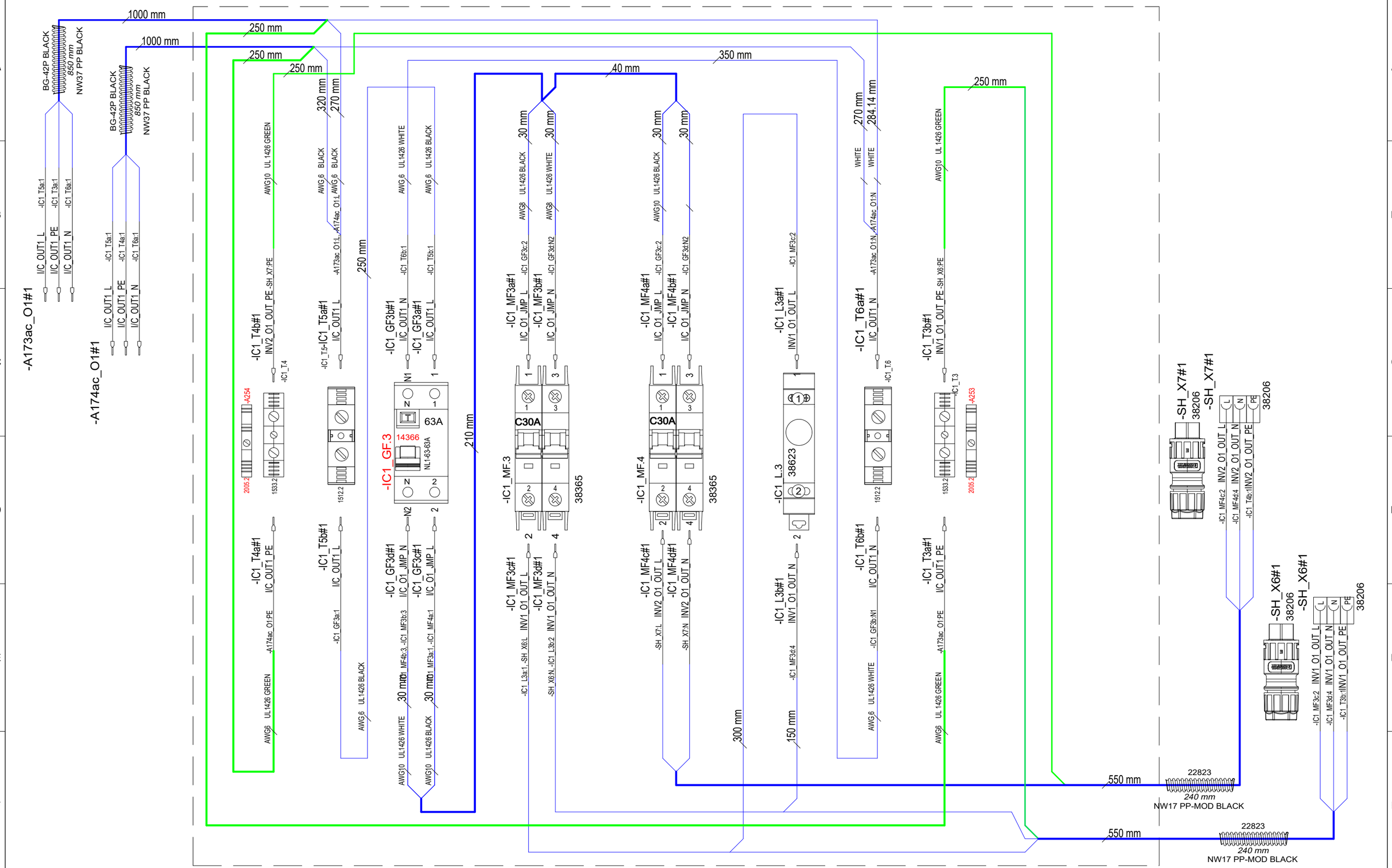

21.8.2023	TuM/VR	B1: 2004274; INTRODUCED DRAWING, e.g. ADDED CABLES	Date	28.3.2023	NAVIX	Axopar	
9.11.2023	PF/TuM	C2: 2004890; End clamps added, 2005065: IC1_GF3 TYPE CHANGED TO 14366 RCDM	Drawing by	TuM		Boat	Sub-product code / Product code / Project ID
			Sheet rev.	2		45	39292
Date of modification	Modified by	Description	Project rev.	C	Copyright by	Boat model	Title: ZERO EM INV/CHR AC OUT 1 BRK UNIT - USA
							Loc: HL / Sheet: 382 / 444

USA SPC INSPECTION SHEET

PRODUCT LABEL

* DDMMYY-RUNNING NUMBER (For example. 11th March 2019 made product has serial number 110319-01, next is 110319-02 etc.)

	SERIAL NUMBER*						
VISUAL/ MANUAL	1. PERFORM FULL SYSTEM TEST -LABEL IN PLACE						
	2. CORRECT COMPONENTS AND CONNECTIONS						
	3. GROUND CONNECTION IN AND OUT						
	4. RCBO AND CIRCUIT BREAKERS IN I-POSITION						
TESTER	5. ISOLATION RESISTANCE (mA) max **						
	6. GROUND CIRCUIT 10A (Ohm) max **						
	7. RCD TEST, (ms @30mA) max						
	8. POLARITY TEST, PASS or FAIL **						
115Vac VOLTAGE LIVE	9. FUNCTIONAL AND RCD*** TEST, PASS or FAIL						
	SERIAL NUMBER STICKER						
	DATE						
	TESTED BY						

Made according to CENELEC EN 50106:2008 WITH ADDITION OF (8) POLARITY TEST AND (9) 115Vac FUNCTIONAL AND RCD TEST

** (5) ISOLATION RESISTANCE, (6) GROUND CIRCUIT AND (8) POLARITY TEST SHOULD BE TESTED FOR EVERY IN AND OUT

*** (9) RDC TEST-BUTTON OPERATION VERIFICATION

LIMITS:

ISOLATING RESISTOR 1000V = <5mA

GROUND CIRCUIT 10A = <0,2 Ohm

RDC TEST, Time <100mS @30mA

REVISION B

Date of modification	Modified by	Description
21.8.2023	TuM/VR	B1: 2004274; INTRODUCED DRAWING, e.g. ADDED CABLES
9.11.2023	PF/TuM	C2: 2004890; End clamps added, 2005065: IC1_GF3 TYPE CHANGED TO 14366 RDM

Date 28.3.2023

Drawing by TUM

Sheet rev. 2

Project rev. C

Copyright by NAVIX

Boat: Axopar

Boat model: 45

Sub-product code:

Product code: 39292

Project ID:

Title: ZERO EM INV/CHR AC OUT 1 BRK UNIT - USA

Loc: HL

GENERAL LAYOUT/ LABEL INSTALLATION

39293 Axopar 45 ZERO EM INV/CHR AC OUT 2 BRK UNIT - USA

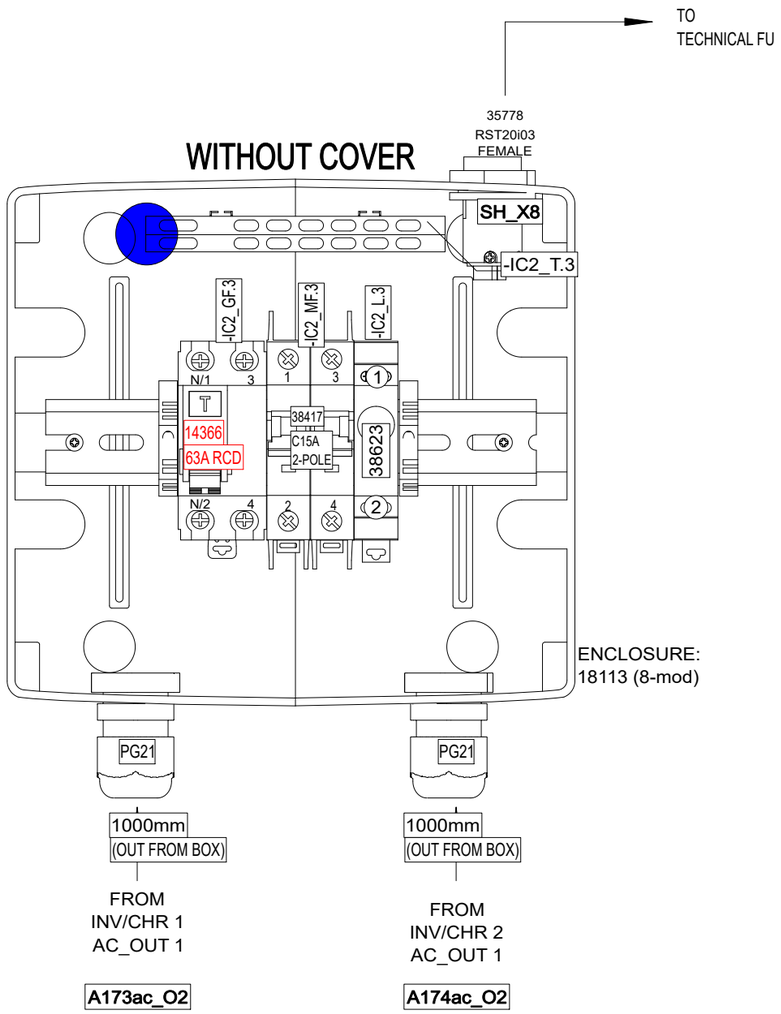

ENCLOSURE:
18113 (8-mod)

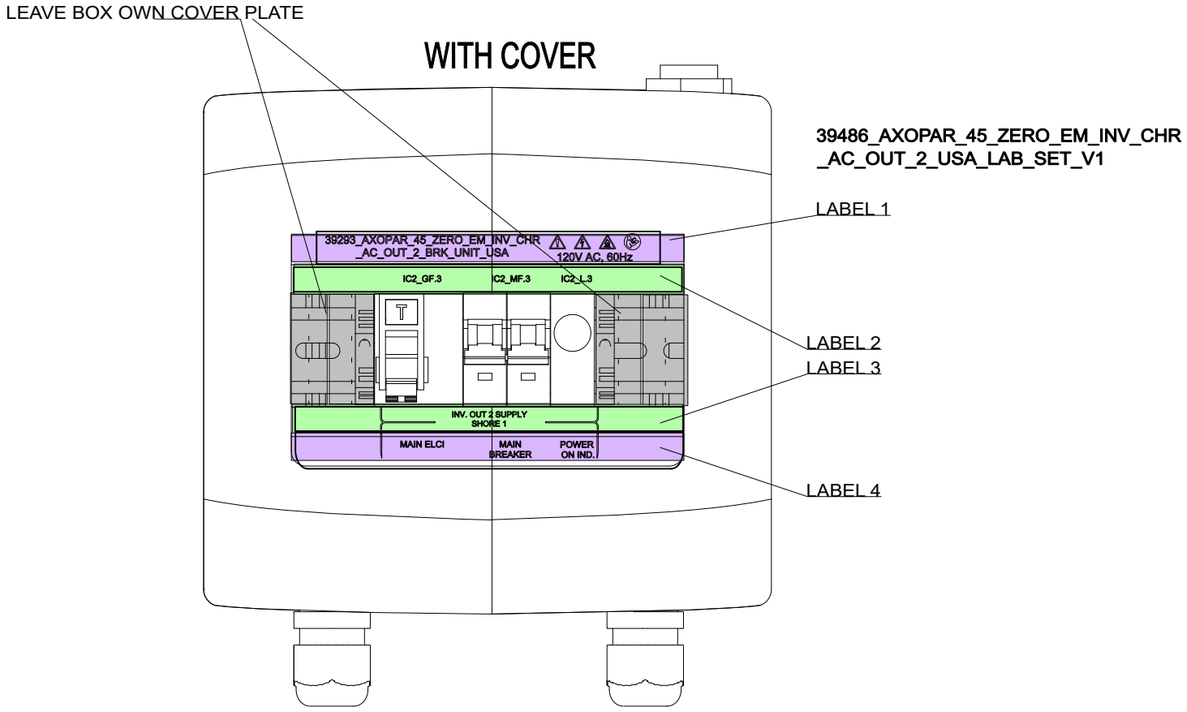

INCLUDED TO DELIVERY

1 x

⚠ WARNING

High Voltage

Avoid serious injury or death from electrical shock.
Disconnect AC shore power and DC battery power to inverter before opening panel.

34599_NAVIX_ABYC_INVERTER_CHARGER_WARNING_LABEL_V1

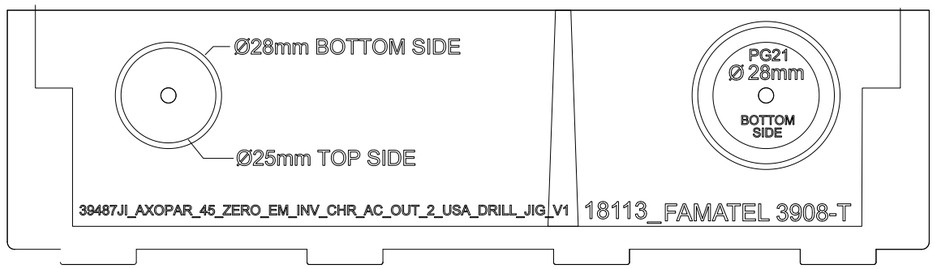

DRILL HOLES WITH 39473JI_V1 AND 39487JI_V1 AS GUIDE

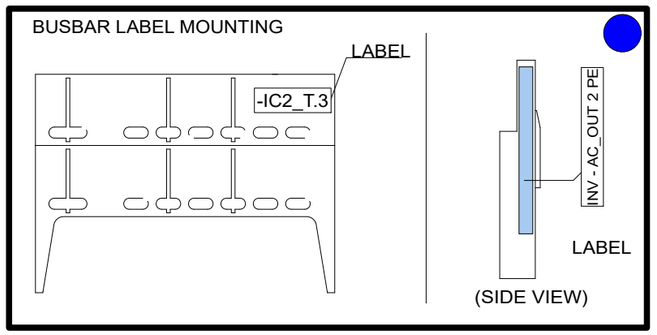

			Date 17.8.2023	NAVIX	Axopar		
21.8.2023	TuM/VR	B1: 2004274; INTRODUCED DRAWING, e.g. ADDED CABLES	Drawing by TuM		Boat	Sub-product code 39293 Product code	Project ID
30.5.2024	TuM	C2: 2005065: IC1_GF3 TYPE CHANGED TO 14366 RCD.	Sheet rev. 2		45	ZERO EM INV/CHR 2 AC MAIN BRK UNIT - USA	HL
Date of modification	Modified by	Description	Project rev. C	Copyright by	Boat model	Title	Loc / Sheet 384 / 444

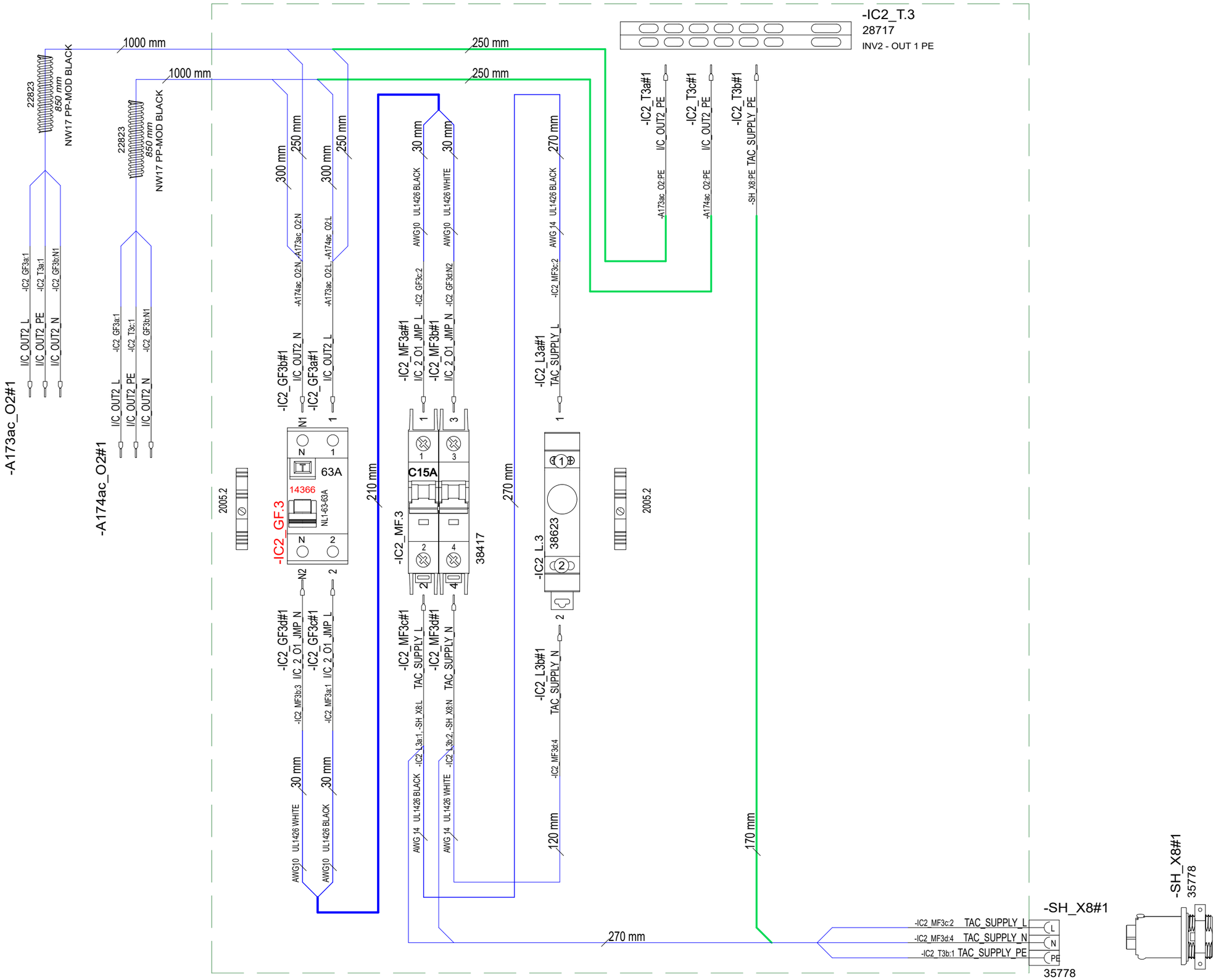

			Date 28.3.2023	NAVIX	Axopar		
21.8.2023	TuM/VR	B1: 2004274; INTRODUCED DRAWING, e.g. ADDED CABLES	Drawing by TuM		Boat	38564 Sub-product code	39293 Product code	Project ID
30.5.2024	TuM	C2: 2005065: IC1_GF3 TYPE CHANGED TO 14366 RCD.	Sheet rev. 2		45	ZERO EM INV/CHR 2	HL	385 / 444
Date of modification	Modified by	Description	Project rev. C	Copyright by	Boat model	AC MAIN BRK UNIT - USA Title	Loc	Sheet

USA SPC INSPECTION SHEET

PRODUCT LABEL

* DDMMYY-RUNNING NUMBER (For example. 11th March 2019 made product has serial number 110319-01, next is 110319-02 etc.)

	SERIAL NUMBER*						
VISUAL/ MANUAL	1. PERFORM FULL SYSTEM TEST -LABEL IN PLACE						
	2. CORRECT COMPONENTS AND CONNECTIONS						
	3. GROUND CONNECTION IN AND OUT						
	4. RCBO AND CIRCUIT BREAKERS IN I-POSITION						
TESTER	5. ISOLATION RESISTANCE (mA) max **						
	6. GROUND CIRCUIT 10A (Ohm) max **						
	7. RCD TEST, (ms @30mA) max						
	8. POLARITY TEST, PASS or FAIL **						
115Vac VOLTAGE LIVE	9. FUNCTIONAL AND RCD*** TEST, PASS or FAIL						
	SERIAL NUMBER STICKER						
	DATE						
	TESTED BY						

Made according to CENELEC EN 50106:2008 WITH ADDITION OF (8) POLARITY TEST AND (9) 115Vac FUNCTIONAL AND RCD TEST

** (5) ISOLATION RESISTANCE, (6) GROUND CIRCUIT AND (8) POLARITY TEST SHOULD BE TESTED FOR EVERY IN AND OUT

*** (9) RDC TEST-BUTTON OPERATION VERIFICATION

LIMITS:

ISOLATING RESISTOR 1000V = <5mA

GROUND CIRCUIT 10A = <0,2 Ohm

RDC TEST, Time <100mS @30mA

REVISION B

Date of modification	Modified by	Description
21.8.2023	TuM/VR	B1: 2004274; INTRODUCED DRAWING, e.g. ADDED CABLES
30.5.2024	TuM	C2: 2005065: IC1_GF3 TYPE CHANGED TO 14366 RCD.

Date	18.8.2023
Drawing by	TuM
Sheet rev.	2
Project rev.	C

NAVIX

Copyright by

Boat: Axopar	Sub-product code	Product code: 39293	Project ID
Boat model: 45	Title: ZERO EM INV/CHR 2 AC MAIN BRK UNIT - USA	Loc: HL	Sheet: 386 / 444

GENERAL LAYOUT

39294 Axopar 45 FENDERBOX GRILL CABLES - EU

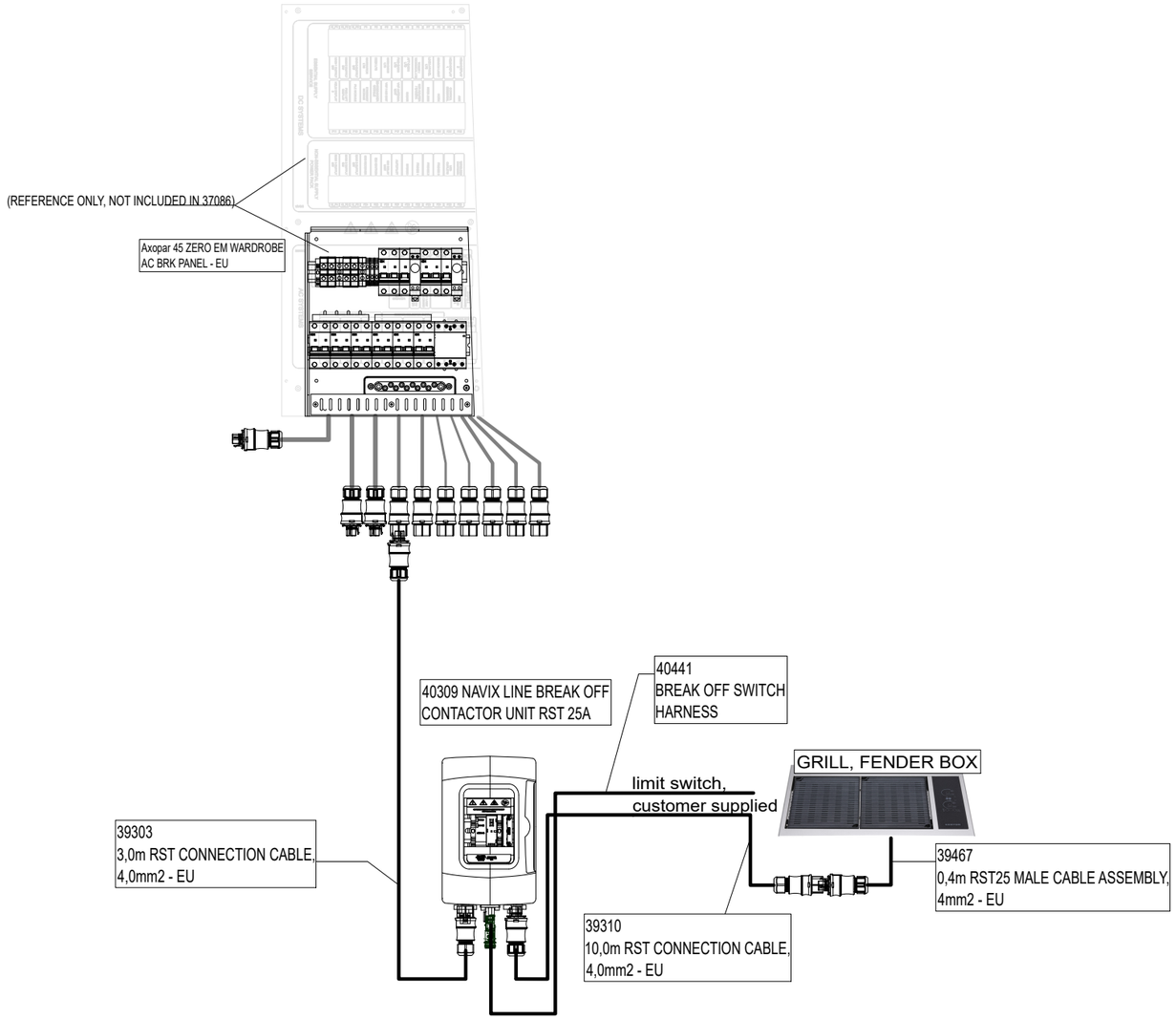

NOTE.
PACK ALL ITEMS TO SAME PACKAGE.

Date of modification	Modified by	Description
12.9.2023	TuM	B1: 2004274; INTRODUCED DRAWING.
5.12.2023	PF	C2: 2004890; Changed break off switch to contactor/switch combination

Date	12.9.2023
Drawing by	TuM
Sheet rev.	2
Project rev.	C

Copyright by

Axopar (Boat)		39294 (Product code)	(Project ID)
45 (Boat model)	FENDERBOX GRILL CABLES - EU (Title)	HL (Loc)	387 / 444 (Sheet)

NOTICE! CABLES WITH STICKER

FOR EXAMPLE

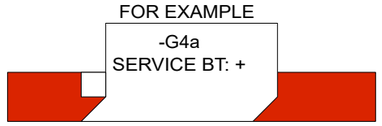

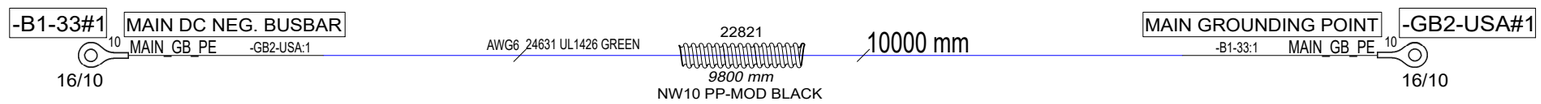

30.5.2024	TuM	C1: 2005065; NOT MODIFIED.	Date 21.8.2023		Axopar		39295	
			Drawing by TuM		Boat	Sub-product code	Product code	Project ID
21.8.2023	TuM	B1: 2004274; INRODUCED DRAWING.	Sheet rev. 1		45	MAIN GROUNDING CABLES - USA	HE	388 / 444
Date of modification	Modified by	Description	Project rev. C	Copyright by	Boat model	Title	Loc	Sheet

GENERAL LAYOUT

39296 Axopar 45 ZERO EM SECOND 120VAC SHORE LINE - USA

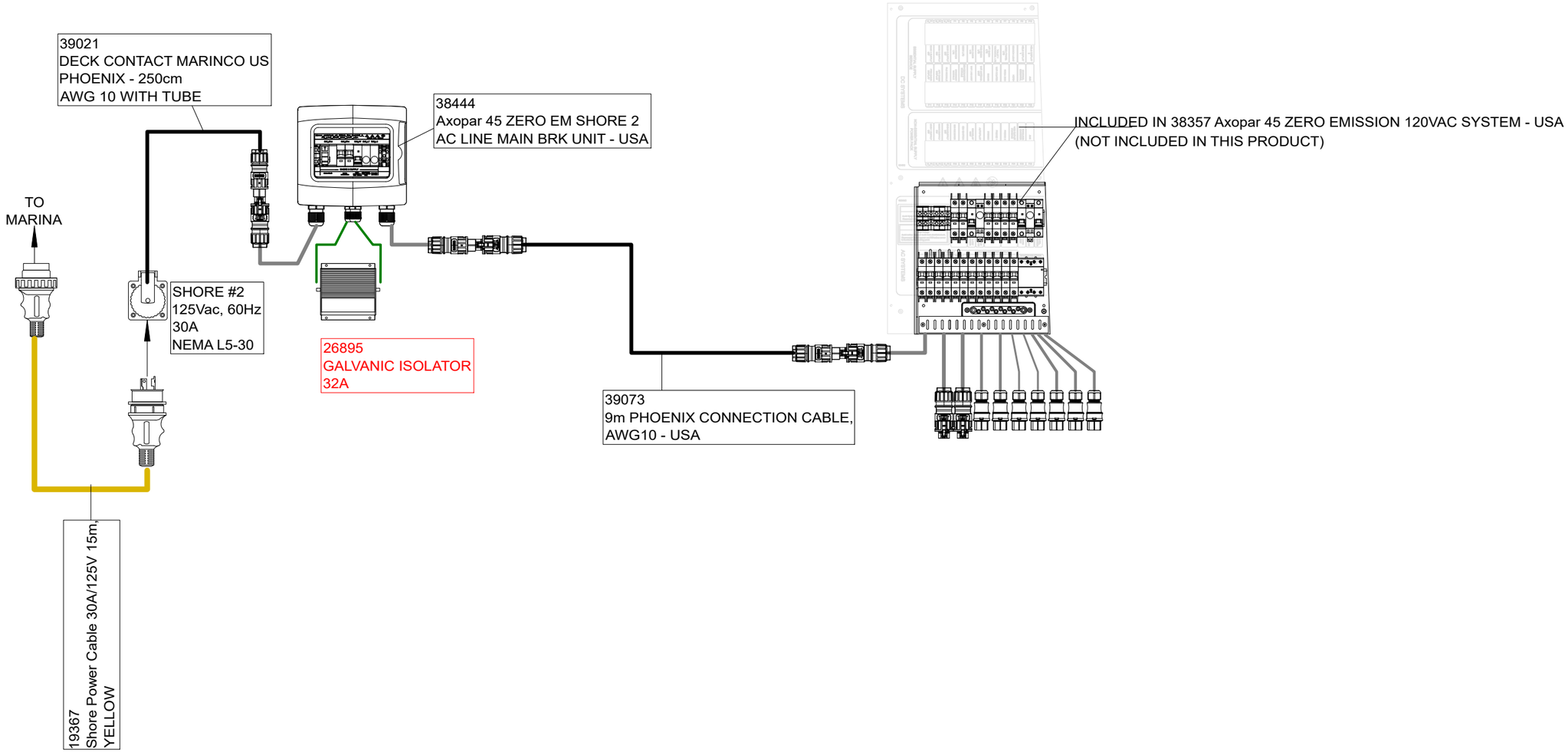

NOTE.
PACK ALL ITEMS TO SAME PACKAGE.

Date of modification	Modified by	Description
21.8.2023	TuM	B1: 2004274; INTRODUCED DRAWING
28.5.2024	TuM	C2: 2005065: Galvanic isolator changed 30A -->32A.

Date	21.8.2023
Drawing by	TuM
Sheet rev.	2
Project rev.	C

Copyright by

NAVIX

Axopar		39296	
Boat	Sub-product code	Product code	Project ID
45	ZERO EM SECOND 120VAC SHORE LINE - USA	HL	389 / 444
Boat model	Title	Loc	Sheet

GENERAL LAYOUT

39297 Axopar 45 FRONT CABIN A/C CABLES - USA

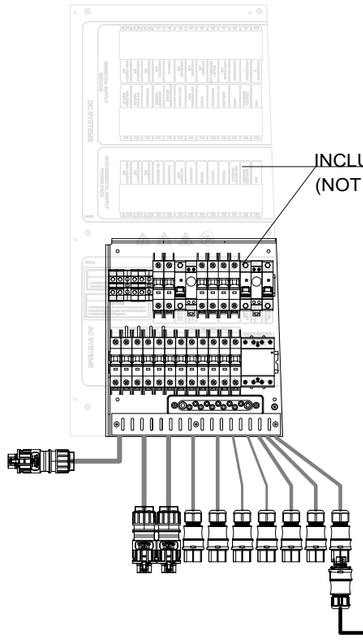

INCLUDED IN 38357 Axopar 45 ZERO EMISSION 120VAC SYSTEM - USA
(NOT INCLUDED IN THIS PRODUCT)

39314
3m RST CONNECTION CABLE
AWG12 - USA

39464
0,4m RST25 MALE CABLE ASSEMBLY
AWG12 - USA

A/C UNIT #3
CONNECTION
BOX

39684
Axopar 45 A/C UNIT 3
CONNECTION CABLES - USA

AWG14 - 1,5m

AWG14 - 1m

A/C UNIT #3
FWD CABIN

12Vdc

SEA WTR PUMP
RELAY BOX

12Vdc

SEA WATER PUMP

NOTE.
PACK ALL ITEMS TO SAME PACKAGE.

30.5.2024	TuM	C1: 2005065; NOT MODIFIED.	Date	21.8.2023	NAVIX	Axopar		39297	
			Drawing by	TuM		Boat	Sub-product code	Product code	Project ID
21.8.2023	TuM	B1: 2004274; INTRODUCED DRAWING.	Sheet rev.	1		45	FRONT CABIN A/C CABLES - USA		
Date of modification	Modified by	Description	Project rev.	C	Copyright by	Boat model	Title	Loc	390 / 444 Sheet

GENERAL LAYOUT

39298 Axopar 45 WHEEL HOUSE A/C CABLES - USA

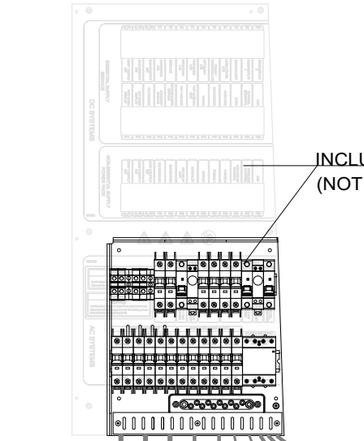

INCLUDED IN 38357 Axopar 45 ZERO EMISSION 120VAC SYSTEM - USA
(NOT INCLUDED IN THIS PRODUCT)

39319
8m RST CONNECTION CABLE
AWG12 - USA

39464
0,4m RST25 MALE CABLE ASSEMBLY
AWG12 - USA

39464
0,4m RST25 MALE CABLE ASSEMBLY
AWG12 - USA

A/C UNIT #1
CONNECTION
BOX

A/C UNIT #2
CONNECTION
BOX

39682
Axopar 45 A/C UNIT 1
CONNECTION CABLES - USA

39683
Axopar 45 A/C UNIT 2
CONNECTION CABLES - USA

AWG14 - 1,5m

AWG14 - 6m

AWG14 - 1,5m

AWG14 - 1m

39317
6m RST CONNECTION CABLE
AWG12 - USA

A/C UNIT #1
MAIN CABIN

A/C UNIT #2
MAIN CABIN

SEA WTR PUMP
RELAY BOX

12Vdc

12Vdc

SEA WATER PUMP

NOTE.
PACK ALL ITEMS TO SAME PACKAGE.

30.5.2024	TuM	C1: 2005065; NOT MODIFIED.	Date	21.8.2023	NAVIX	Axopar		39298	
			Drawing by	TuM		Boat	Sub-product code	Product code	Project ID
21.8.2023	TuM	B1: 2004274; INTRODUCED DRAWING.	Sheet rev.	1		45	WHEEL HOUSE A/C CABLES - USA	HL	391/ 444
Date of modification	Modified by	Description	Project rev.	C	Copyright by	Boat model	Title	Loc	Sheet

GENERAL LAYOUT

39299 Axopar 45 FENDERBOX GRILL CABLES - USA

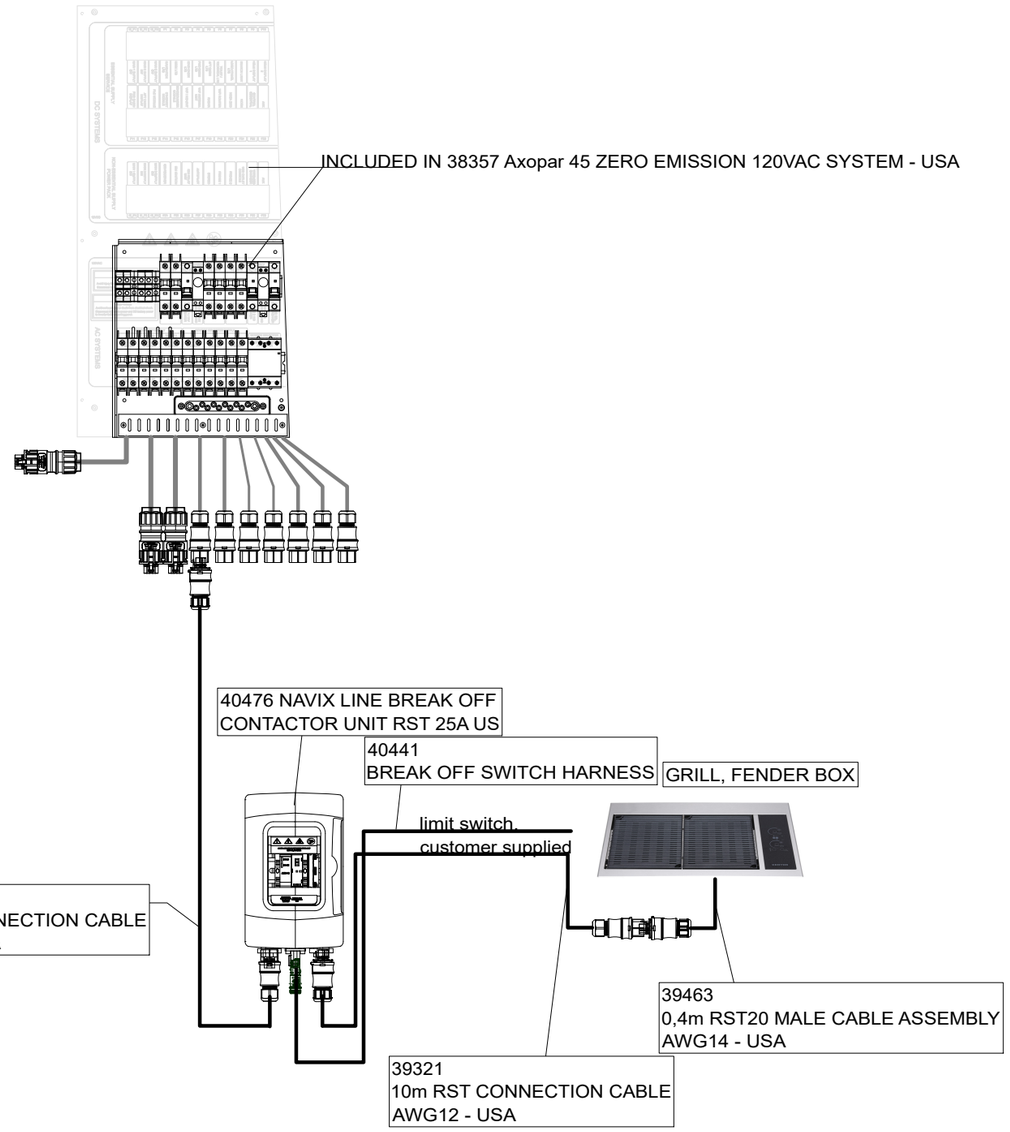

NOTE.
PACK ALL ITEMS TO SAME PACKAGE.

5.12.2023	PF	C2: 2004890; Changed break off switch to contactor/switch combination	Date	21.8.2023	NAVIX	Axopar		39299	
			Drawing by	TuM		Boat	Sub-product code	Product code	Project ID
21.8.2023	TuM	B1: 2004274; INTRODUCED DRAWING.	Sheet rev.	2		45	FENDERBOX GRILL CABLES - USA	HL	392 / 444
Date of modification	Modified by	Description	Project rev.	C	Copyright by	Boat model	Title	Loc	Sheet

GENERAL LAYOUT/ LABEL INSTALLATION

39406 Axopar 45 STANDARD SHORE LINE 1 AC MAIN BRK UNIT - EU

WITHOUT COVER

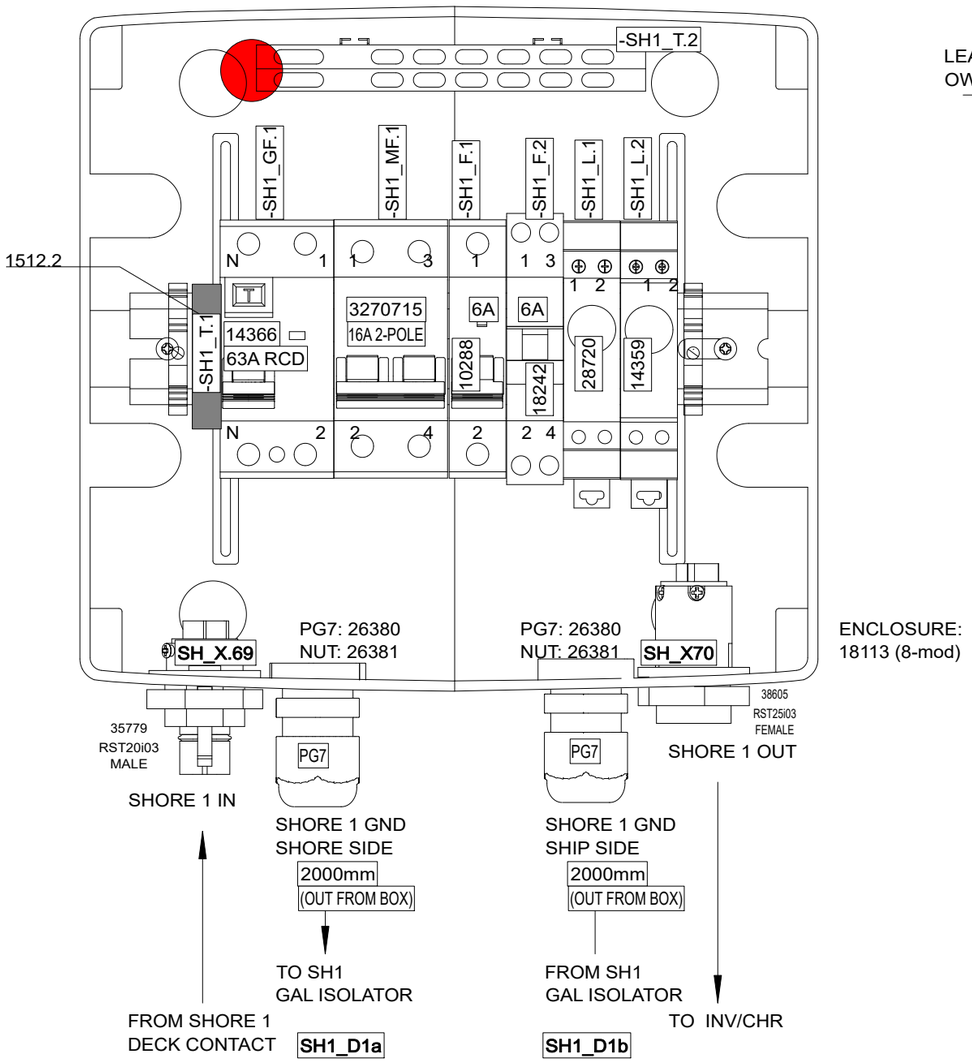

ENCLOSURE:
18113 (8-mod)

WITH COVER

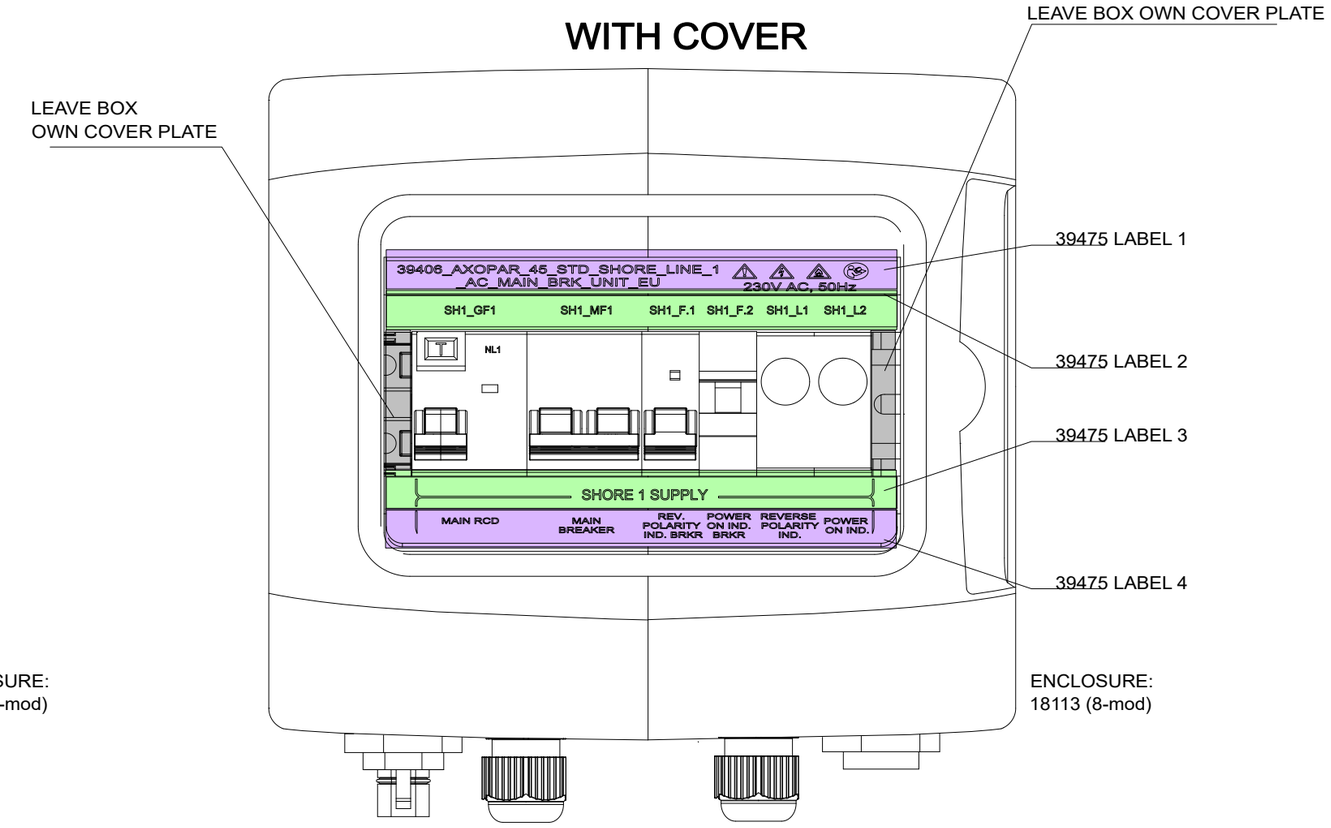

ENCLOSURE:
18113 (8-mod)

INCLUDED TO DELIVERY

1 x

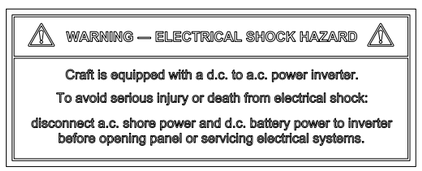

35106_NAVIX_ISO_INVERTER_CHARGER_WARNING_LABEL_V1

BUSBAR LABEL MOUNTING

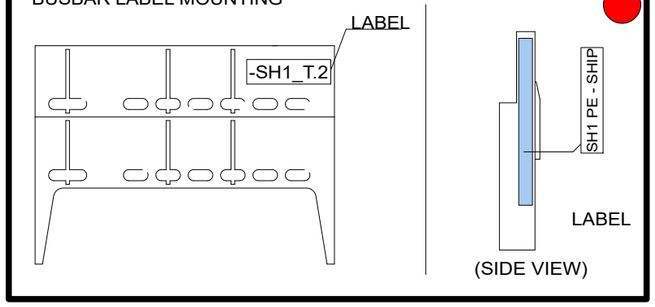

DRILL HOLES TO 18113 WITH 39473JI_V1 AND 39474JI_V1 AS GUIDE

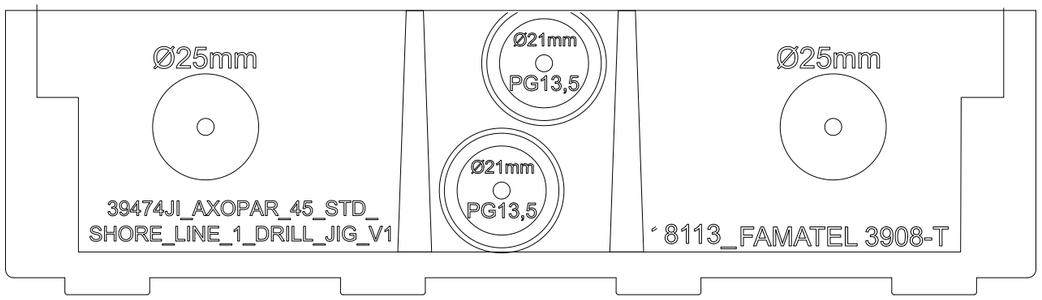

Date of modification	Modified by	Description
7.9.2023	SP	B1: 2004274; INTRODUCED DRAWING.
9.11.2023	PF	C2: 2004890; End clamps added

Date	7.9.2023
Drawing by	SP
Sheet rev.	2
Project rev.	C

Copyright by NAVIX

Axopar		39406	
Boat	Sub-product code	Product code	Project ID
45	STD SHORE LINE 1	HL	
Boat model	Title	Loc	393 / 444 Sheet
	AC MAIN BRK UNIT - EU		

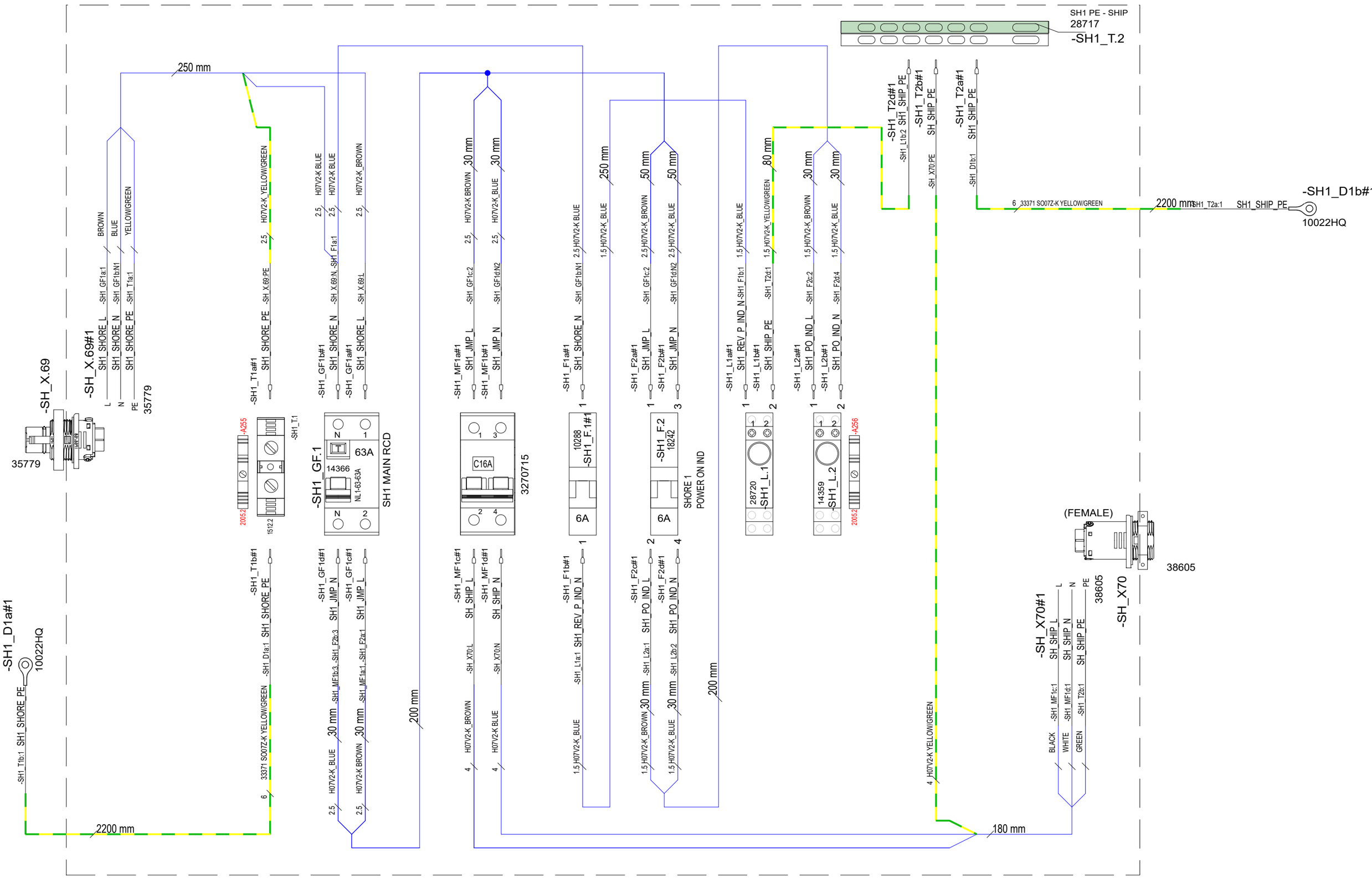

7.9.2023	SP	B1: 2004274; INTRODUCED DRAWING.	Date	7.9.2023	NAVIX	Axopar		39406	
9.11.2023	PF	C2: 2004890; End clamps added	Drawing by	SP		Boat	Sub-product code	Product code	Project ID
			Sheet rev.	2		45	STD SHORE LINE 1	HL	394 / 444
Date of modification	Modified by	Description	Project rev.	C	Copyright by	Boat model	AC MAIN BRK UNIT - EU	Loc	Sheet
							Title		

SPC TARKASTUSPÖYTÄKIRJA
SPC INSPECTION SHEET

TUOTE TARRA /
PRODUCT LABEL

* PPKKVV-JÄRJESTYSNUMERO / DDMMYY-RUNNING NUMBER (Esim. 11. maaliskuuta 2013 tehty tuote on sarjanumeroltaan 110313-01, seuraava on 110313-02 jne.)

SARJANUMERO* / SERIAL NUMBER*						
JOHDOT KIINNI OIKEIN / CORRECT CONNECTIONS						
MAADOITUS TULEVAT JA LÄHTEVÄT / GROUND CONNECTION IN AND OUT						
VVS JA TOTSIT I-ASENNOSSA / RCBO AND CIRCUIT BREAKERS IN I-POSITION						
ERISTYSVASTUS (mA) max lukema ** / ISOLATION RESISTOR (mA) max **						
MAAPIIRI 10A (Ohm) max lukema ** / GROUND CIRCUIT 10A (Ohm) max **						
TOIMINNALLINEN JA VVS TESTAUS / FUNCTIONAL AND RCBO TEST						
SARJANUMERO TARRA / SERIAL NUMBER STICKER						
PVM / DATE						
TESTASI / TESTED BY						

Tehty CENELEC EN 50106 mukaan / Made according to CENELEC EN 50106

**ERISTYSVASTUS JA MAAPIIRI TESTATTAVA JOKAISEEN SISÄÄNTULOON JA ULOSMENOON / ISOLATION RESISTOR AND GROUND CIRCUIT SHOULD BE TESTED FOR EVERY IN AND OUT

RAJA-ARVOT / LIMITS:

ERISTYSVASTUS / ISOLATING RESISTOR 1000V = <20mA

MAAPIIRI / GROUND CIRCUIT 10A = <0,2 Ohm

Date of modification	Modified by	Description
7.9.2023	SP	B1: 2004274; INTRODUCED DRAWING.
9.11.2023	PF	C2: 2004890; End clamps added

Date	7.9.2023
Drawing by	SP
Sheet rev.	2
Project rev.	C

Copyright by NAVIX

Axopar Boat		39406 Product code	Project ID
45 Boat model	STD SHORE LINE 1 AC MAIN BRK UNIT - EU Title	HL Loc	395 / 444 Sheet

GENERAL LAYOUT/ LABEL INSTALLATION

39407 Axopar 45 STANDARD SHORE LINE 2 AC MAIN BRK UNIT - EU

WITHOUT COVER

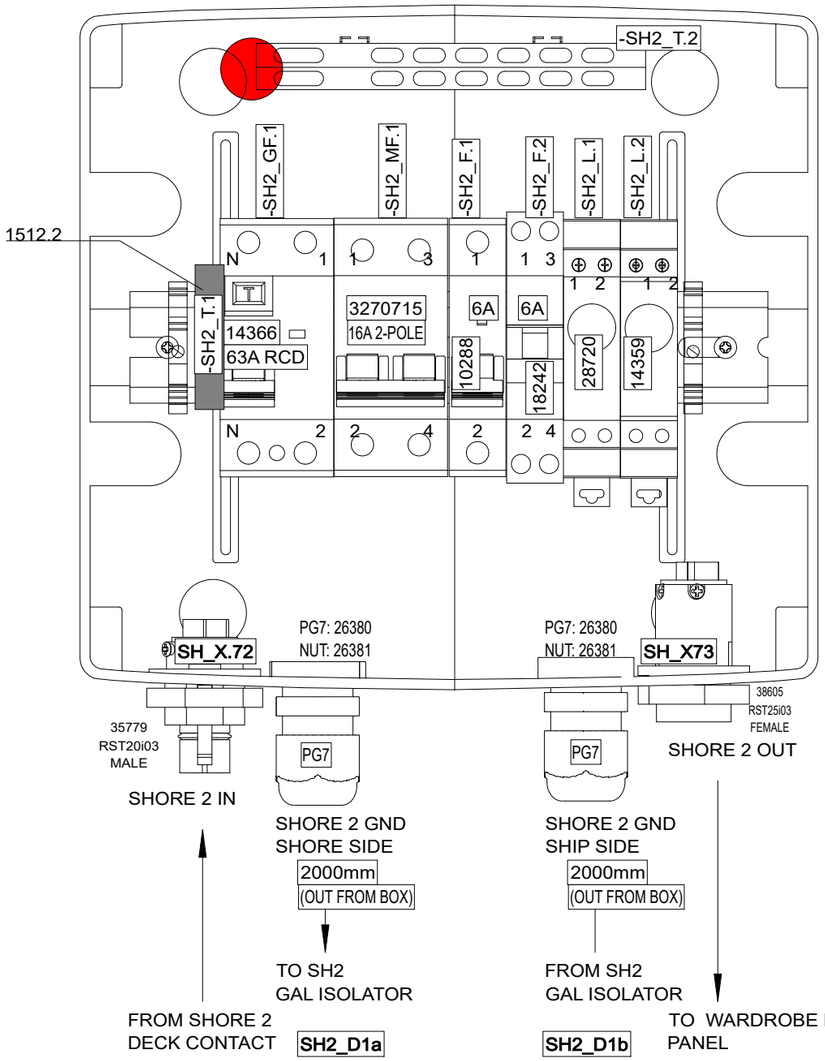

ENCLOSURE:
18113 (8-mod)

WITH COVER

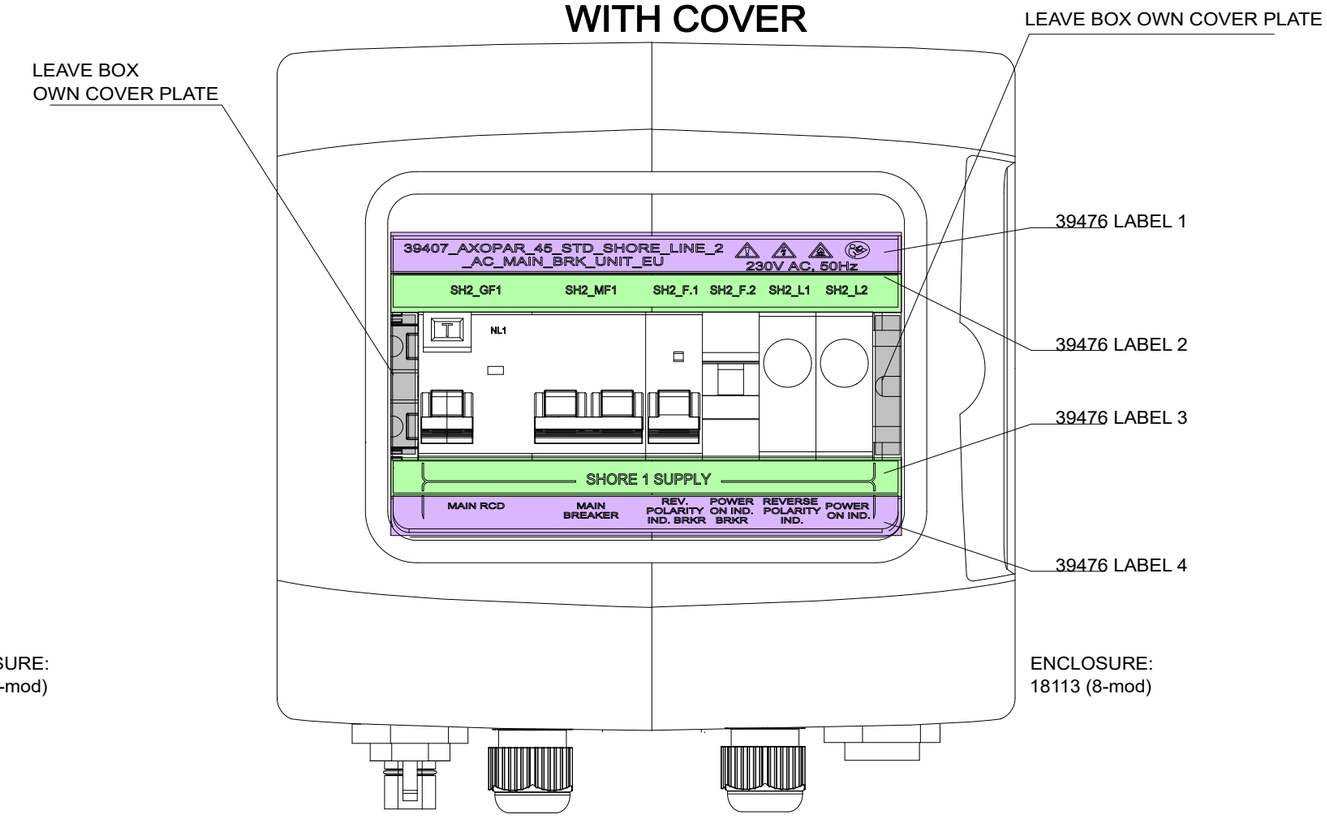

ENCLOSURE:
18113 (8-mod)

INCLUDED TO DELIVERY

1 x

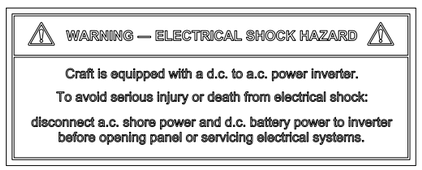

35106_NAVIX_ISO_INVERTER_CHARGER_WARNING_LABEL_V1

BUSBAR LABEL MOUNTING

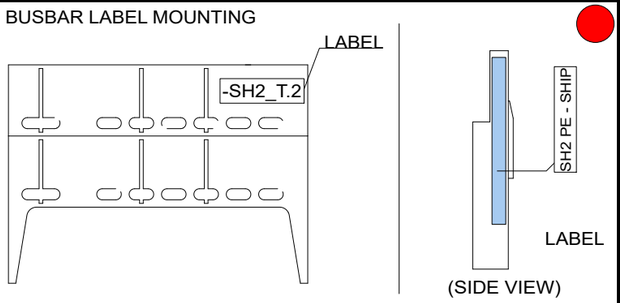

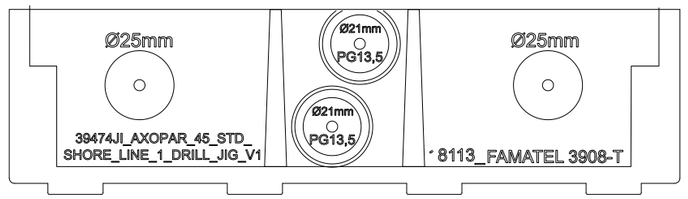

DRILL HOLES TO 18113 WITH 39473JI_V1 AND 39474JI_V1 AS GUIDE

Date of modification	Modified by	Description
7.9.2023	SP	B1: 2004274; INTRODUCED DRAWING.
9.11.2023	PF	C2: 2004890; End clamps added

Date	7.9.2023
Drawing by	SP
Sheet rev.	2
Project rev.	C

NAVIX

Copyright by

Axopar Boat		39407 Product code	Project ID
45 Boat model	STD SHORE LINE 2 AC MAIN BRK UNIT - EU Title	HL Loc	396 / 444 Sheet

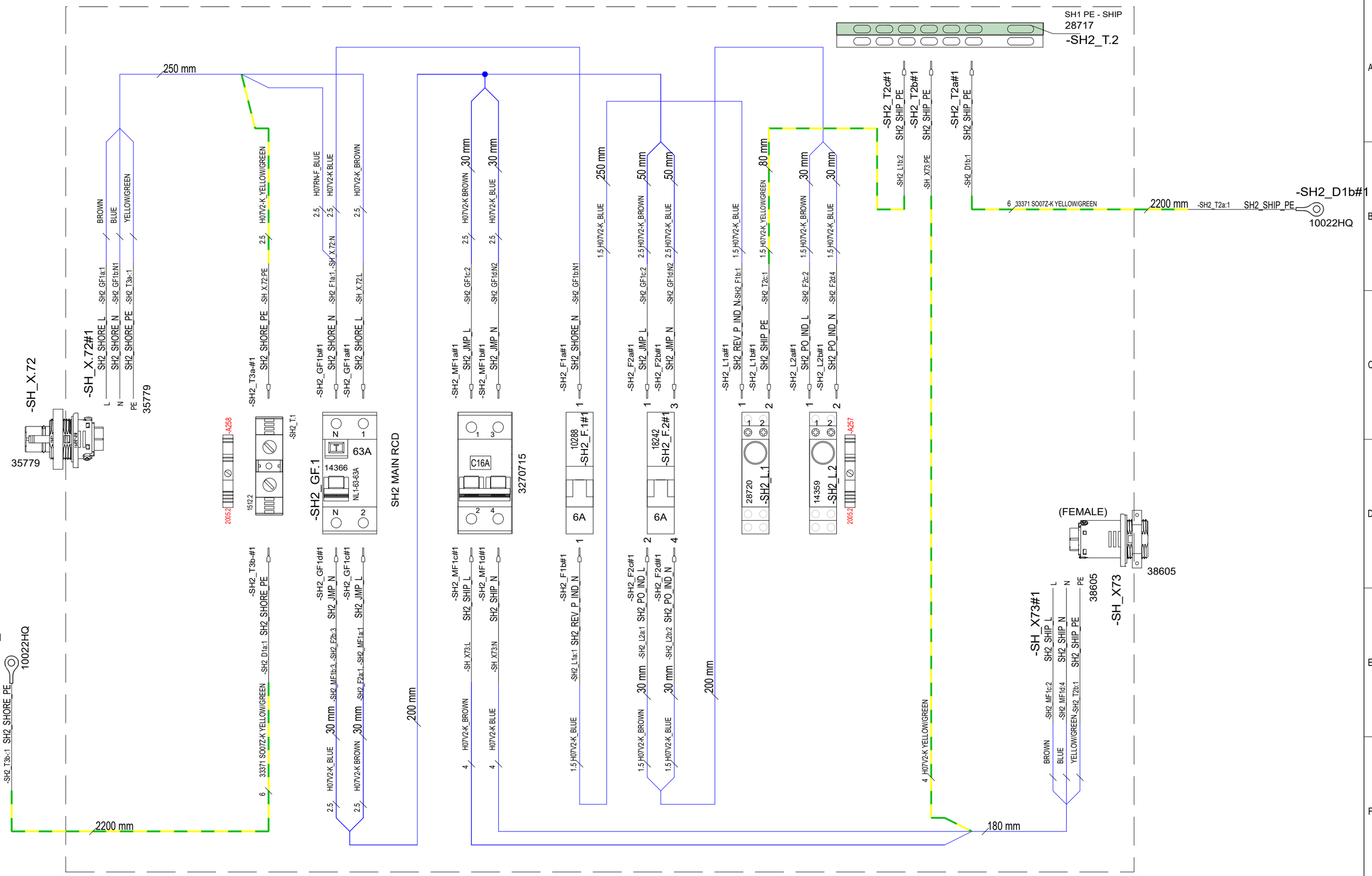

7.9.2023	SP	B1: 2004274; INTRODUCED DRAWING.	Date	7.9.2023	NAVIX	Axopar		39407	
9.11.2023	PF	C2: 2004890; End clamps added	Drawing by	SP		Boat	Sub-product code	Product code	Project ID
			Sheet rev.	2		45	STD SHORE LINE 2	HL	397 / 444
Date of modification	Modified by	Description	Project rev.	C	Copyright by	Boat model	AC MAIN BRK UNIT - EU Title	Loc	Sheet

SPC TARKASTUSPÖYTÄKIRJA
SPC INSPECTION SHEET

TUOTE TARRA /
PRODUCT LABEL

* PPKKVV-JÄRJESTYSNUMERO / DDMMYY-RUNNING NUMBER (Esim. 11. maaliskuuta 2013 tehty tuote on sarjanumeroltaan 110313-01, seuraava on 110313-02 jne.)

SARJANUMERO* / SERIAL NUMBER*						
JOHDOT KIINNI OIKEIN / CORRECT CONNECTIONS						
MAADOITUS TULEVAT JA LÄHTEVÄT / GROUND CONNECTION IN AND OUT						
VVS JA TOTSIT I-ASENNOSSA / RCBO AND CIRCUIT BREAKERS IN I-POSITION						
ERISTYSVASTUS (mA) max lukema ** / ISOLATION RESISTOR (mA) max **						
MAAPIIRI 10A (Ohm) max lukema ** / GROUND CIRCUIT 10A (Ohm) max **						
TOIMINNALLINEN JA VVS TESTAUS / FUNCTIONAL AND RCBO TEST						
SARJANUMERO TARRA / SERIAL NUMBER STICKER						
PVM / DATE						
TESTASI / TESTED BY						

Tehty CENELEC EN 50106 mukaan / Made according to CENELEC EN 50106

**ERISTYSVASTUS JA MAAPIIRI TESTATTAVA JOKAISEEN SISÄÄNTULOON JA ULOSMENOON / ISOLATION RESISTOR AND GROUND CIRCUIT SHOULD BE TESTED FOR EVERY IN AND OUT

RAJA-ARVOT / LIMITS:

ERISTYSVASTUS / ISOLATING RESISTOR 1000V = <20mA

MAAPIIRI / GROUND CIRCUIT 10A = <0,2 Ohm

Date of modification	Modified by	Description
7.9.2023	SP	B1: 2004274; INTRODUCED DRAWING.
9.11.2023	PF	C2: 2004890; End clamps added

Date 7.9.2023
Drawing by SP
Sheet rev. 2
Project rev. C

Copyright by NAVIX

Boat: Axopar
Boat model: 45
Sub-product code:
Product code: 39407
Project ID:
Title: STD SHORE LINE 2 AC MAIN BRK UNIT - EU
HL:
Loc:
Sheet: 398 / 444

GENERAL LAYOUT/ LABEL INSTALLATION

WITHOUT COVER

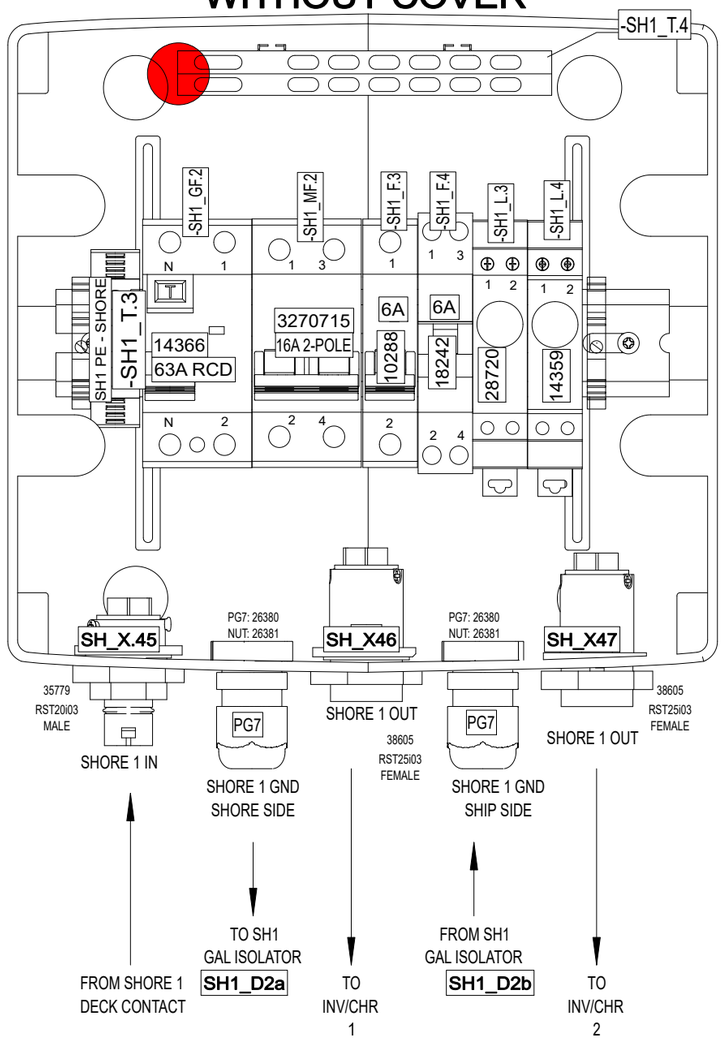

ENCLOSURE:
18113 (8-mod)

WITH COVER

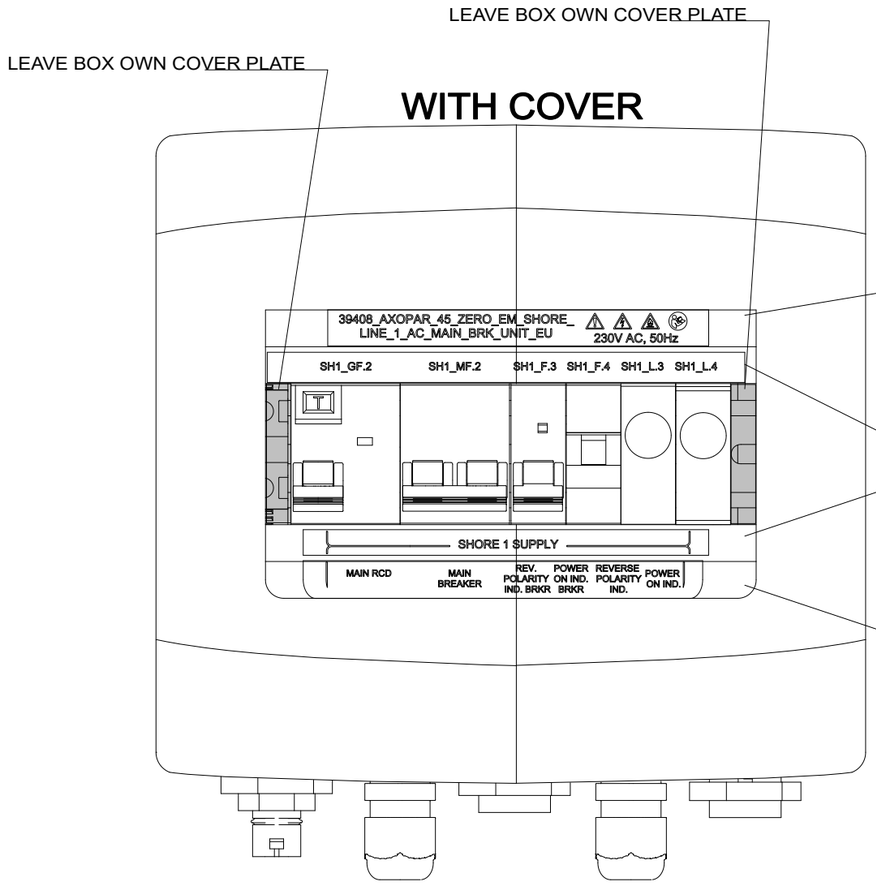

LABEL SET 39504
LABEL 1
LABEL 2
LABEL 3
LABEL 4

INCLUDED TO DELIVERY

1 x

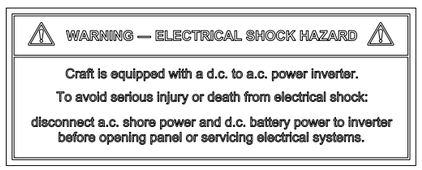

35106_NAVIX_ISO_INVERTER_CHARGER_WARNING_LABEL_V1

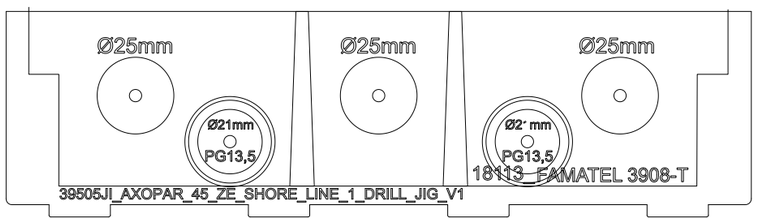

DRILL HOLES WITH 39473JI_V1 AND 39505JI_V1 AS GUIDE

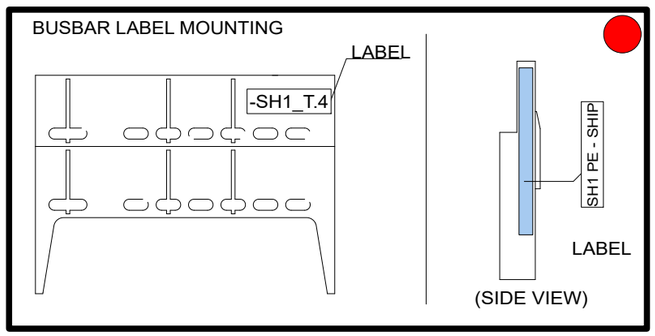

Date of modification	Modified by	Description
4.9.2023	VR	B1: 2004273; INTRODUCED DRAWING.
9.11.2023	PF	C2: 2004890; End clamps added

Date	7.3.2022
Drawing by	TuM
Sheet rev.	2
Project rev.	C

NAVIX

Copyright by

Axopar	39504	39408	
Boat	Sub-product code	Product code	Project ID
45	ZERO EM SHORE LINE 1 AC MAIN BRK UNIT - EU		
Boat model	Title	HL Loc	399 / 444 Sheet

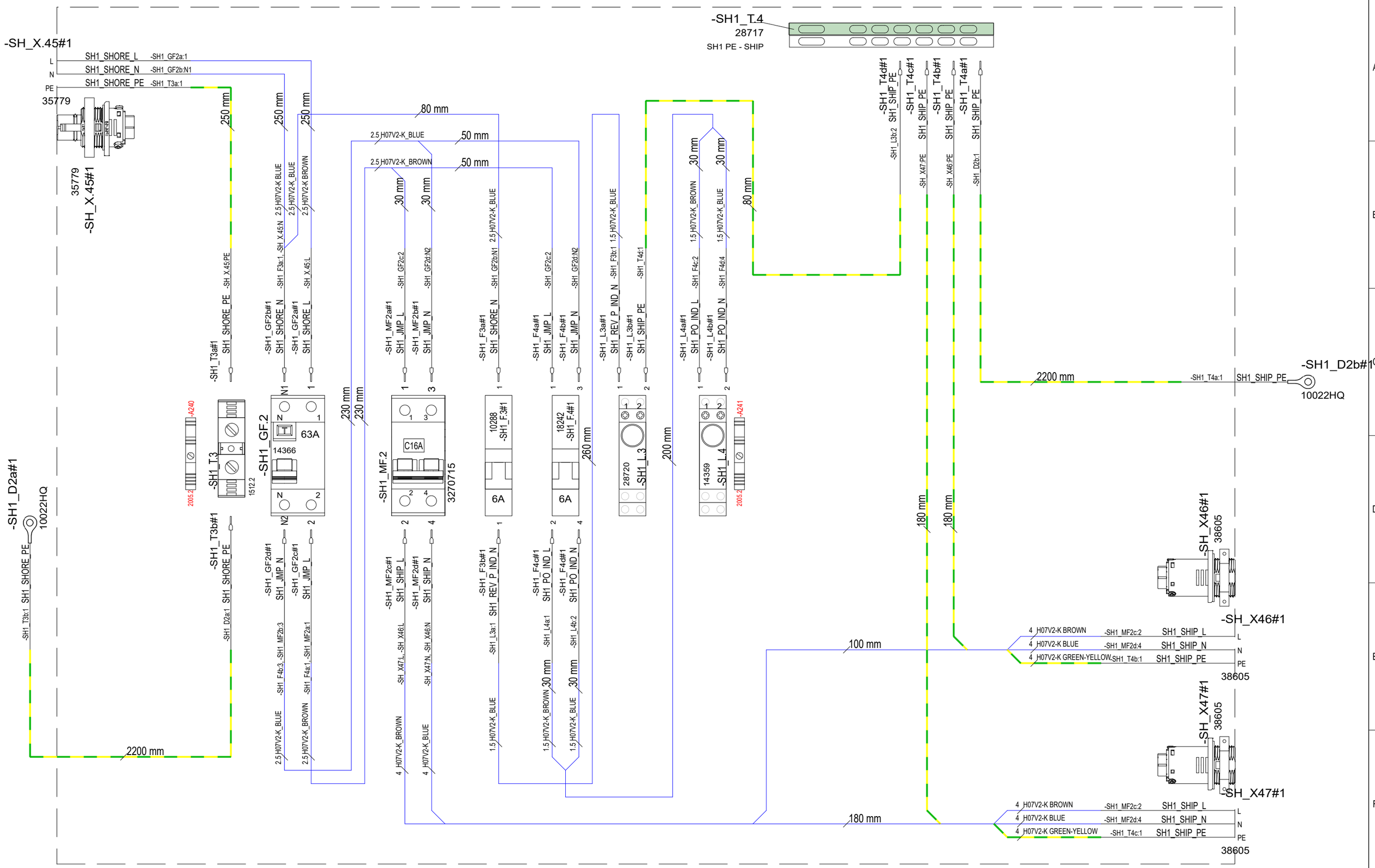

4.9.2023	VR	B1: 2004273; INTRODUCED DRAWING.	Date	7.3.2022	NAVIX	Axopar	39504 / 39408 / Project ID
9.11.2023	PF	C2: 2004890; End clamps added	Drawing by	TuM		Boat	Sub-product code / Product code
			Sheet rev.	2		45	ZERO EM SHORE LINE 1 AC MAIN BRK UNIT - EU
Date of modification	Modified by	Description	Project rev.	C	Copyright by	Boat model	Title / Loc / 400 / 444 Sheet

SPC TARKASTUSPÖYTÄKIRJA
SPC INSPECTION SHEET

TUOTE TARRA /
PRODUCT LABEL

* PPKKVV-JÄRJESTYSNUMERO / DDMMYY-RUNNING NUMBER (Esim. 11. maaliskuuta 2013 tehty tuote on sarjanumeroltaan 110313-01, seuraava on 110313-02 jne.)

SARJANUMERO* / SERIAL NUMBER*						
JOHDOT KIINNI OIKEIN / CORRECT CONNECTIONS						
MAADOITUS TULEVAT JA LÄHTEVÄT / GROUND CONNECTION IN AND OUT						
VVS JA TOTSIT I-ASENNOSSA / RCBO AND CIRCUIT BREAKERS IN I-POSITION						
ERISTYSVASTUS (mA) max lukema ** / ISOLATION RESISTOR (mA) max **						
MAAPIIRI 10A (Ohm) max lukema ** / GROUND CIRCUIT 10A (Ohm) max **						
TOIMINNALLINEN JA VVS TESTAUS / FUNCTIONAL AND RCBO TEST						
SARJANUMERO TARRA / SERIAL NUMBER STICKER						
PVM / DATE						
TESTASI / TESTED BY						

Tehty CENELEC EN 50106 mukaan / Made according to CENELEC EN 50106

**ERISTYSVASTUS JA MAAPIIRI TESTATTAVA JOKAISEEN SISÄÄNTULOON JA ULOSMENOON / ISOLATION RESISTOR AND GROUND CIRCUIT SHOULD BE TESTED FOR EVERY IN AND OUT

RAJA-ARVOT / LIMITS:

ERISTYSVASTUS / ISOLATING RESISTOR 1000V = <20mA

MAAPIIRI / GROUND CIRCUIT 10A = <0,2 Ohm

Date of modification	Modified by	Description
4.9.2023	VR	B1: 2004273; INTRODUCED DRAWING.
9.11.2023	PF	C2: 2004890; End clamps added

Date	7.3.2022
Drawing by	TuM
Sheet rev.	2
Project rev.	C

Copyright by

NAVIX

Axopar	39504	39408	
Boat	Sub-product code	Product code	Project ID
45	ZERO EM SHORE LINE 1 AC MAIN BRK UNIT - EU		
Boat model	Title	HL Loc	401/ 444 Sheet

GENERAL LAYOUT/ LABEL INSTALLATION

WITHOUT COVER

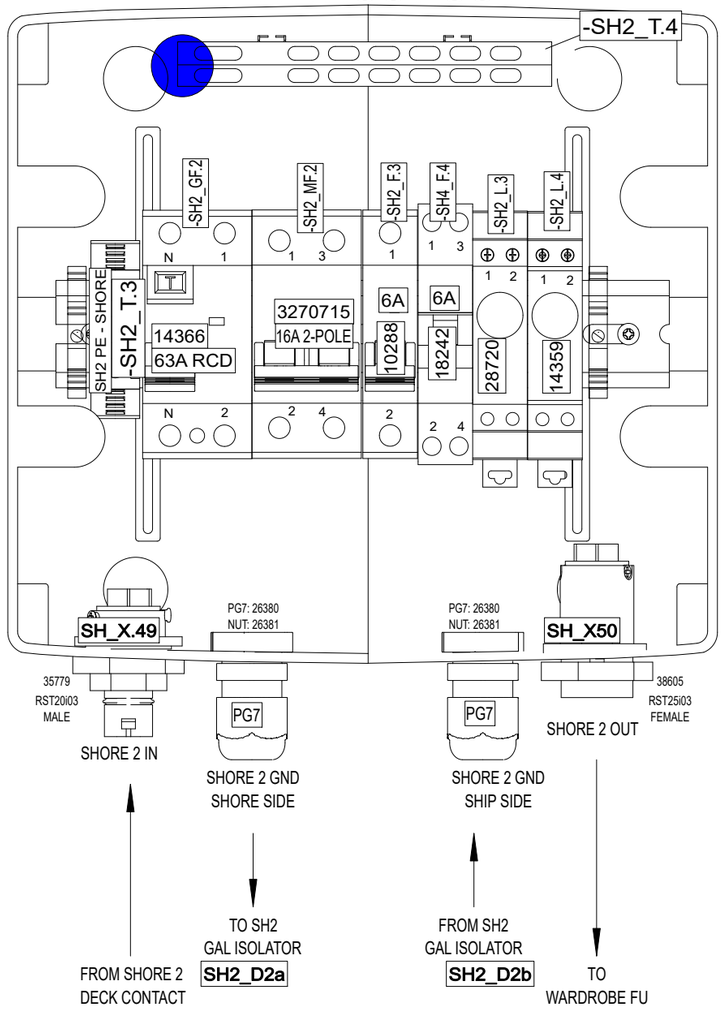

ENCLOSURE:
18113 (8-mod)

LEAVE BOX OWN COVER PLATE

LEAVE BOX OWN COVER PLATE

WITH COVER

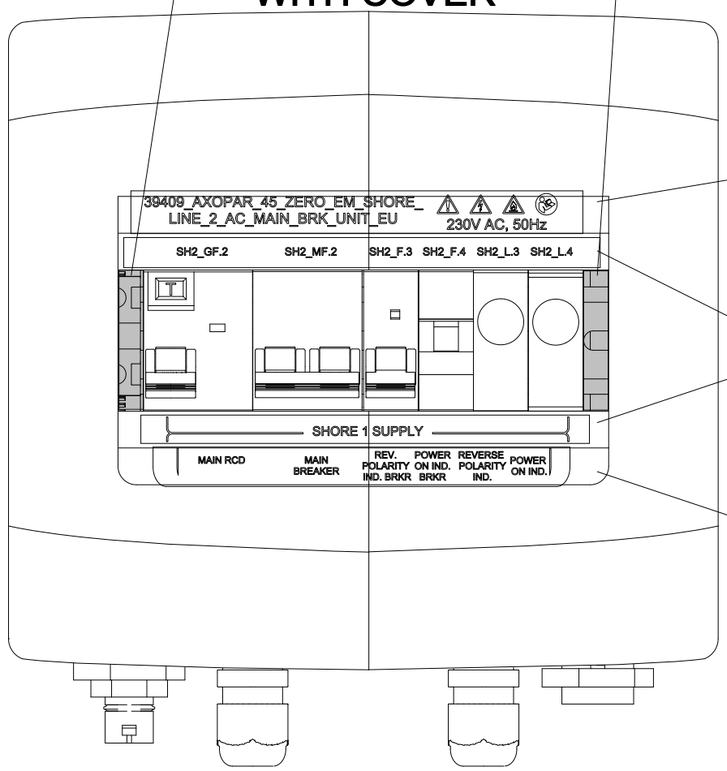

LABEL SET 39506

LABEL 1

LABEL 2

LABEL 3

LABEL 4

INCLUDED TO DELIVERY

1 x

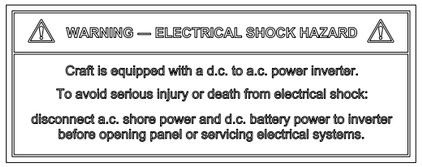

35106_NAVIX_ISO_INVERTER_CHARGER_WARNING_LABEL_V1

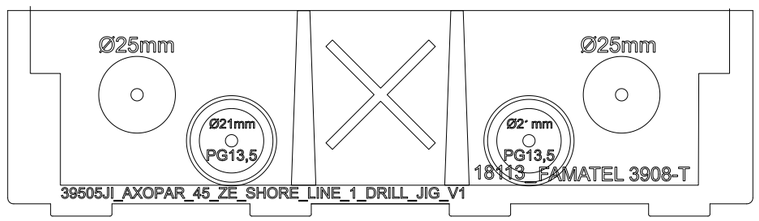

DRILL HOLES WITH 39473JI_V1 AND 39505JI_V1 AS GUIDE

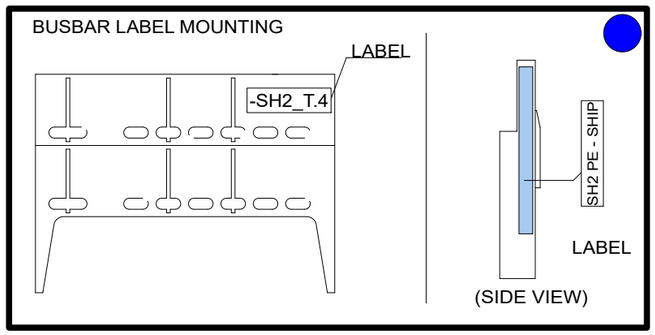

Date of modification	Modified by	Description
4.9.2023	VR	B1: INTRODUCED DRAWINGS
9.11.2023	PF	C2: 2004890; End clamps added

Date	4.9.2023
Drawing by	TuM
Sheet rev.	2
Project rev.	C

NAVIX
Copyright by

Axopar	39506	39409	
Boat	Sub-product code	Product code	Project ID
45	ZERO EM SHORE LINE 2 AC MAIN BRK UNIT - EU		
Boat model	Title	Loc	Sheet

HL

402 / 444

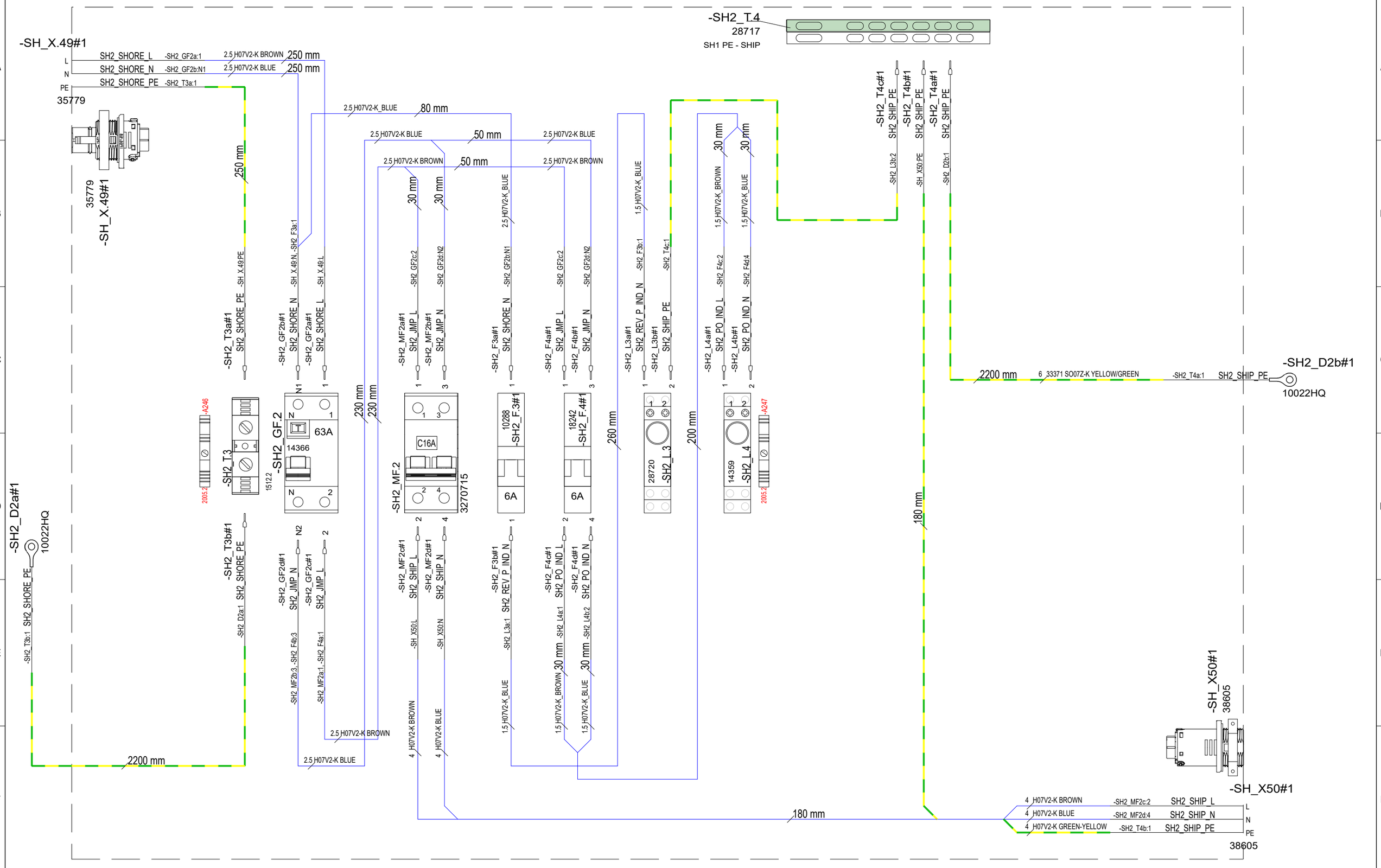

4.9.2023	VR	B1: INTRODUCED DRAWINGS	Date	4.9.2023	NAVIX	Axopar	39506	39409	
9.11.2023	PF	C2: 2004890; End clamps added	Drawing by	TuM		Boat	Sub-product code	Product code	Project ID
			Sheet rev.	2		45	ZERO EM SHORE LINE 2 AC MAIN BRK UNIT - EU		
Date of modification	Modified by	Description	Project rev.	C	Copyright by	Boat model	Title	HL Loc	403 / 444 Sheet

SPC TARKASTUSPÖYTÄKIRJA
SPC INSPECTION SHEET

TUOTE TARRA /
PRODUCT LABEL

* PPKKVV-JÄRJESTYSNUMERO / DDMMYY-RUNNING NUMBER (Esim. 11. maaliskuuta 2013 tehty tuote on sarjanumeroltaan 110313-01, seuraava on 110313-02 jne.)

SARJANUMERO* / SERIAL NUMBER*						
JOHDOT KIINNI OIKEIN / CORRECT CONNECTIONS						
MAADOITUS TULEVAT JA LÄHTEVÄT / GROUND CONNECTION IN AND OUT						
VVS JA TOTSIT I-ASENNOSSA / RCBO AND CIRCUIT BREAKERS IN I-POSITION						
ERISTYSVASTUS (mA) max lukema ** / ISOLATION RESISTOR (mA) max **						
MAAPIIRI 10A (Ohm) max lukema ** / GROUND CIRCUIT 10A (Ohm) max **						
TOIMINNALLINEN JA VVS TESTAUS / FUNCTIONAL AND RCBO TEST						
SARJANUMERO TARRA / SERIAL NUMBER STICKER						
PVM / DATE						
TESTASI / TESTED BY						

Tehty CENELEC EN 50106 mukaan / Made according to CENELEC EN 50106

**ERISTYSVASTUS JA MAAPIIRI TESTATTAVA JOKAISEEN SISÄÄNTULOON JA ULOSMENOON / ISOLATION RESISTOR AND GROUND CIRCUIT SHOULD BE TESTED FOR EVERY IN AND OUT

RAJA-ARVOT / LIMITS:

ERISTYSVASTUS / ISOLATING RESISTOR 1000V = <20mA

MAAPIIRI / GROUND CIRCUIT 10A = <0,2 Ohm

Date of modification	Modified by	Description
4.9.2023	VR	B1: INTRODUCED DRAWINGS
9.11.2023	PF	C2: 2004890; End clamps added

Date	4.9.2023
Drawing by	TuM
Sheet rev.	2
Project rev.	C

Copyright by NAVIX

Axopar	39506	39409	
Boat	Sub-product code	Product code	Project ID
45	ZERO EM SHORE LINE 2 AC MAIN BRK UNIT - EU	HL	404 / 444
Boat model	Title	Loc	Sheet

GENERAL LAYOUT

39673 Axopar 45 AFT CABIN SOCKET - EU

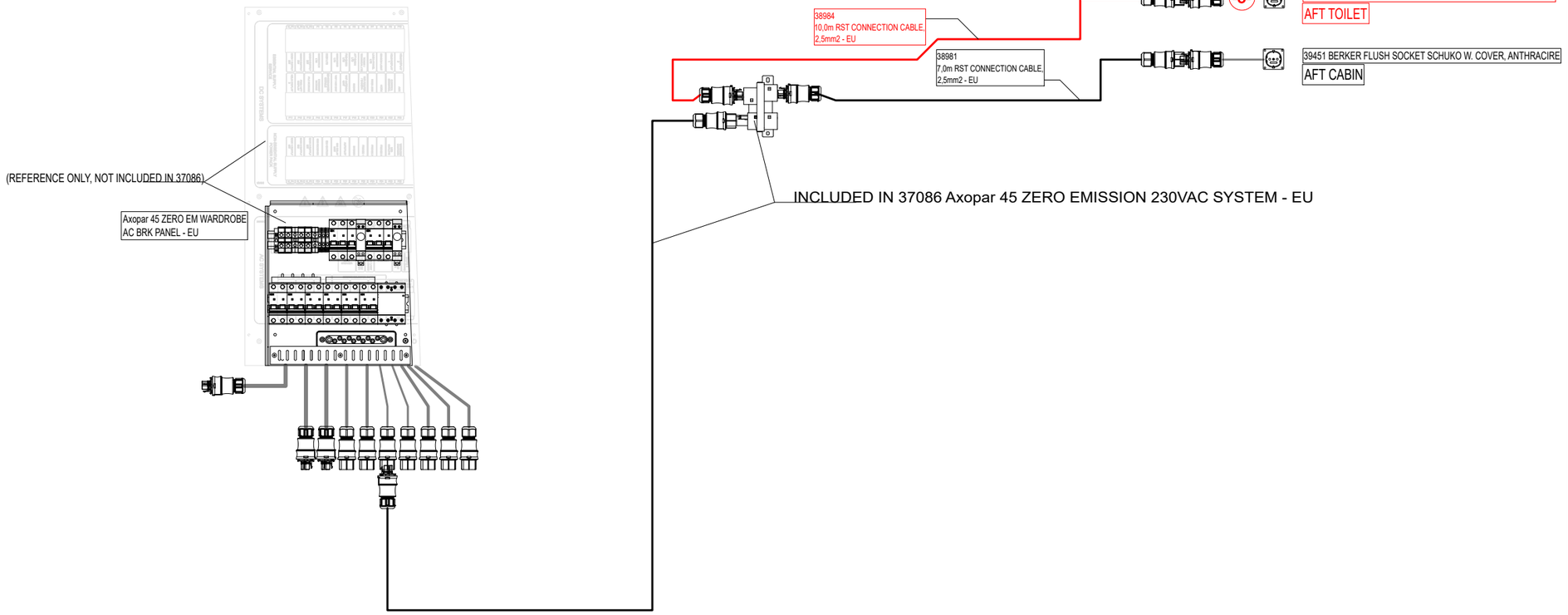

NOTE.
PACK ALL ITEMS TO SAME PACKAGE.

12.9.2023	TuM	B1: 2004274; INTRODUCED DRAWING.	Date 12.9.2023	NAVIX	Axopar		39673	
29.5.2024	TuM	C2: 2005064; AFT TOILET SOCKET ADDED.	Drawing by TuM		Boat	Sub-product code	Product code	Project ID
			Sheet rev. 2		45	AFT CABIN SOCKET - EU	HL	405 / 444
Date of modification	Modified by	Description	Project rev. C	Copyright by	Boat model	Title	Loc	Sheet

GENERAL LAYOUT

39674 Axopar 45 AFT CABIN SOCKET - USA

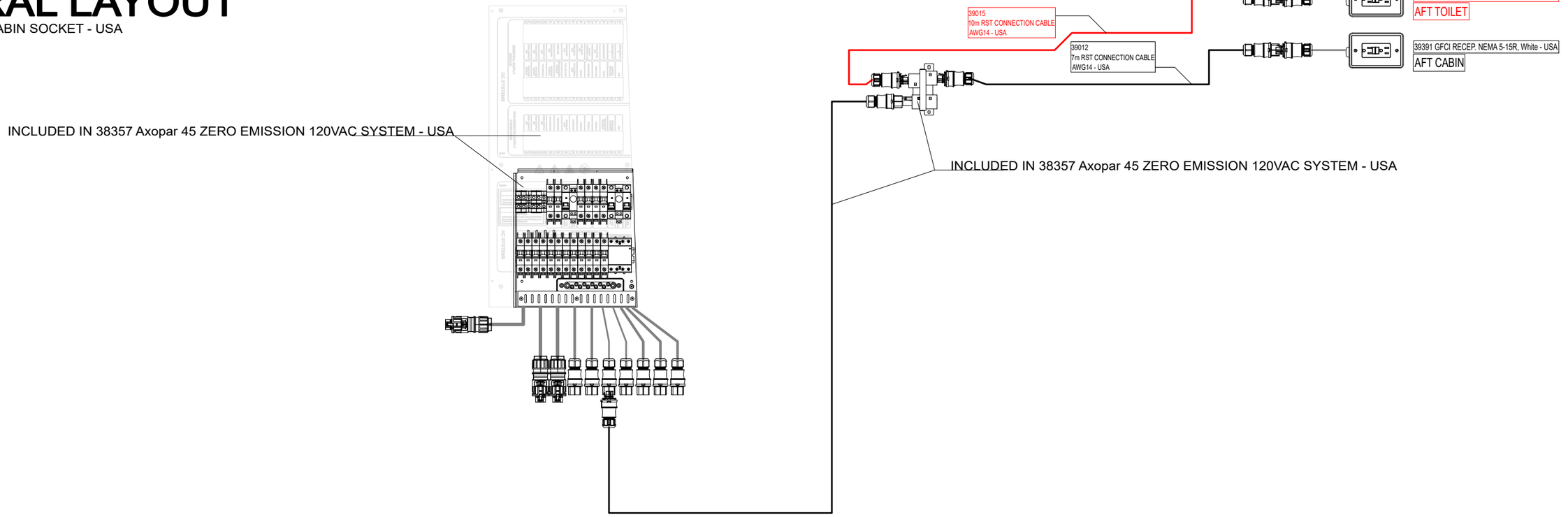

NOTE.
PACK ALL ITEMS TO SAME PACKAGE.

Date of modification	Modified by	Description
21.8.2023	TuM	B1: 2004274; INTRODUCED DRAWING.
29.5.2024	TuM	C2: 2005065; AFT TOILET SOCKET ADDED.

Date 21.8.2023
Drawing by TuM
Sheet rev. 2
Project rev. C

Copyright by NAVIX

Boat	Sub-product code	Product code	Project ID
Axopar		39674	
Boat model	Title	HL / Loc	Sheet
45	AFT CABIN SOCKET - USA		406 / 444

NOTICE! CABLES WITH STICKER

FOR EXAMPLE

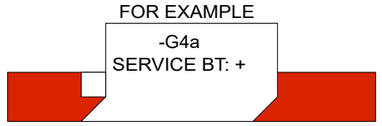

HEAT SHRINK TUBING AT THE ENDS OF NW-TUBE

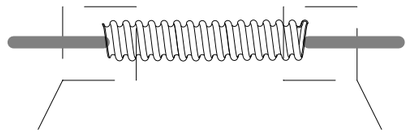

HEAT SHRINK TUBE 23344
50mm

HEAT SHRINK TUBE 23344
50mm

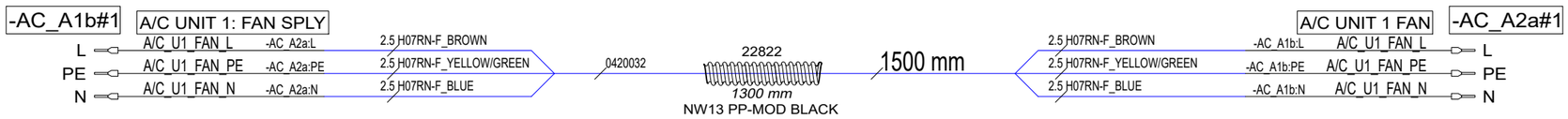

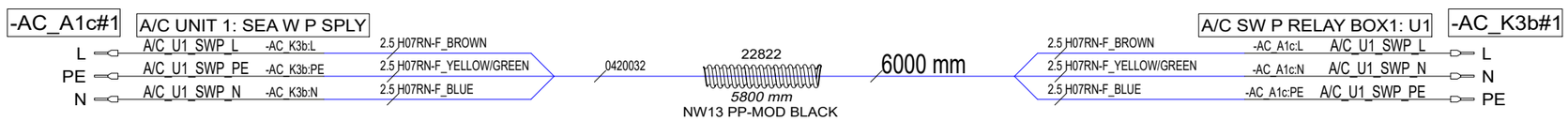

12.9.2023	TuM	B1: 2004274; INTRODUCED DRAWING.	Date 12.9.2023	NAVIX	Axopar		39679	
30.5.2024	TuM	C1: 2005065; NOT MODIFIED.	Drawing by TuM		Boat	Sub-product code	Product code	Project ID
			Sheet rev. 1		45	A/C UNIT 1	HL	407 / 444
Date of modification	Modified by	Description	Project rev. C	Copyright by	Boat model	CONNECTION CABLES - EU Title	Loc	Sheet

NOTICE! CABLES WITH STICKER

FOR EXAMPLE

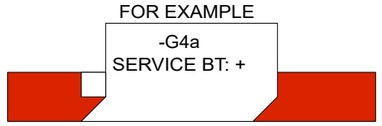

HEAT SHRINK TUBING AT THE ENDS OF NW-TUBE

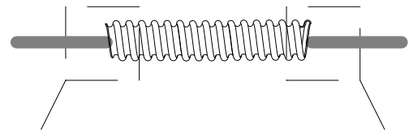

HEAT SHRINK TUBE 23344
50mm

HEAT SHRINK TUBE 23344
50mm

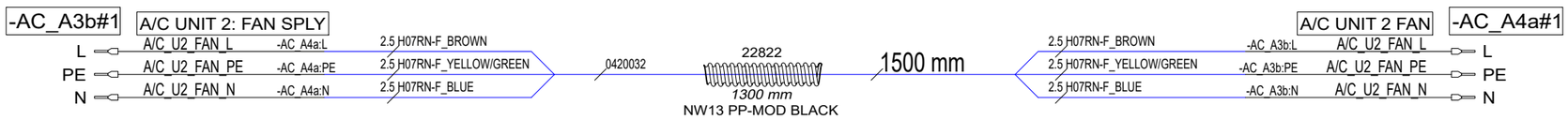

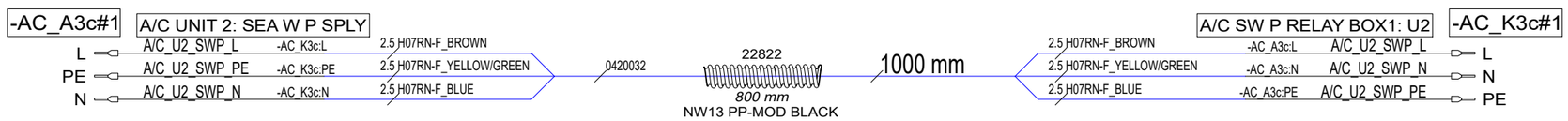

12.9.2023	TuM	B1: 2004274; INTRODUCED DRAWING.	Date	12.9.2023		Axopar			
30.5.2024	TuM	C1: 2005065; NOT MODIFIED.	Drawing by	TuM		Boat	Sub-product code	39680 Product code	Project ID
			Sheet rev.	1		45	A/C UNIT 2	HL	
Date of modification	Modified by	Description	Project rev.	C	Copyright by	Boat model	CONNECTION CABLES - EU Title	Loc	408 / 444 Sheet

NAVIX

NOTICE! CABLES WITH STICKER

FOR EXAMPLE

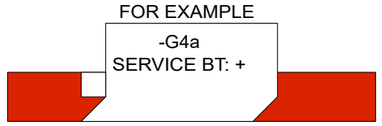

HEAT SHRINK TUBING AT THE ENDS OF NW-TUBE

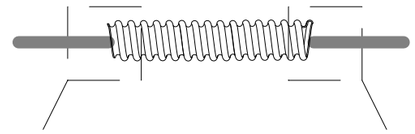

HEAT SHRINK TUBE 23344
50mm

HEAT SHRINK TUBE 23344
50mm

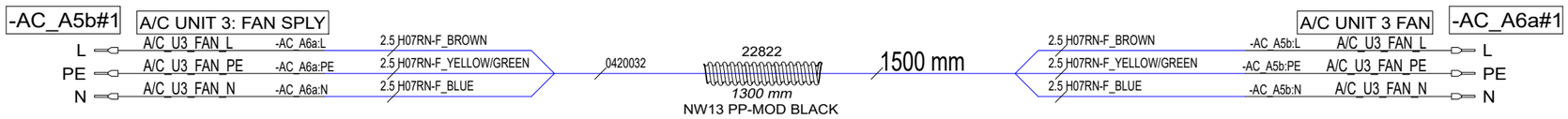

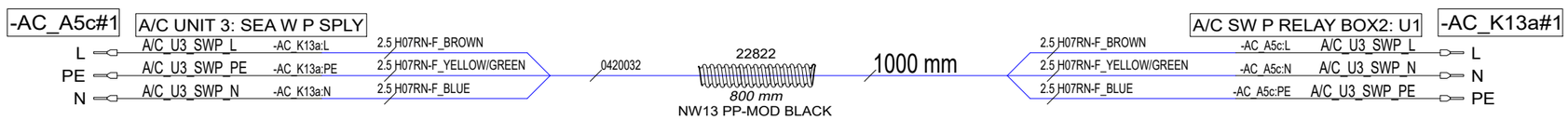

12.9.2023	TuM	B1: 2004274; INTRODUCED DRAWING.	Date	12.9.2023		Axopar			
30.5.2024	TuM	C1: 2005065; NOT MODIFIED.	Drawing by	TuM		Boat	Sub-product code	39681 Product code	Project ID
			Sheet rev.	1		45	A/C UNIT 3	HL	
Date of modification	Modified by	Description	Project rev.	C	Copyright by	Boat model	CONNECTION CABLES - EU Title	Loc	409 / 444 Sheet

NAVIX

NOTICE! CABLES WITH STICKER

FOR EXAMPLE

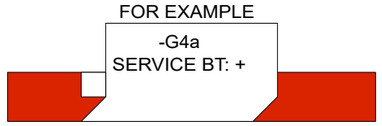

HEAT SHRINK TUBING AT THE ENDS OF NW-TUBE

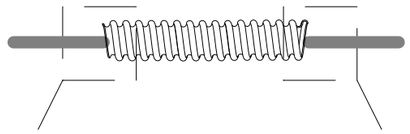

HEAT SHRINK TUBE 23344
50mm

HEAT SHRINK TUBE 23344
50mm

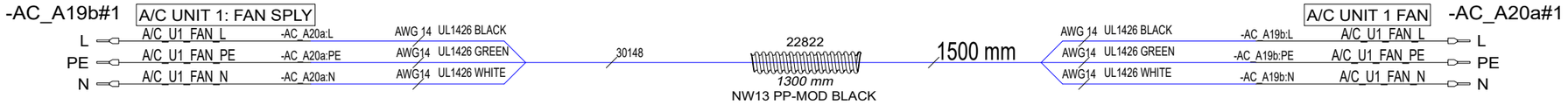

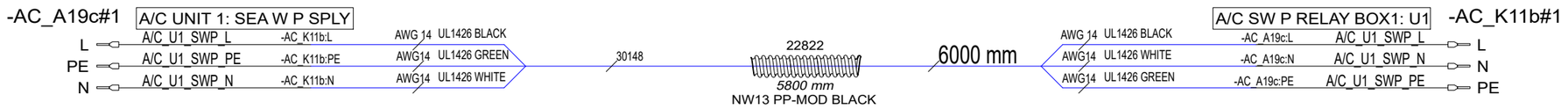

24.8.2023	TuM	B1: 2004274; INTRODUCED DRAWING.	Date	24.8.2023	NAVIX	Axopar		39682	
30.5.2024	TuM	C1: 2005065; NOT MODIFIED.	Drawing by	TuM		Boat	Sub-product code	Product code	Project ID
			Sheet rev.	1		45	A/C UNIT 1 CONNECTION CABLES - USA	HL	410 / 444
Date of modification	Modified by	Description	Project rev.	C	Copyright by	Boat model	Title	Loc	Sheet

NOTICE! CABLES WITH STICKER

FOR EXAMPLE

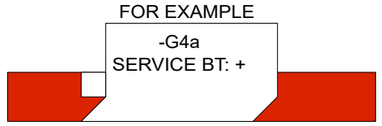

HEAT SHRINK TUBING AT THE ENDS OF NW-TUBE

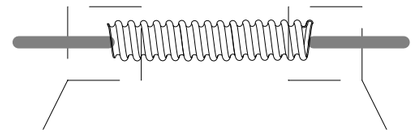

HEAT SHRINK TUBE 23344
50mm

HEAT SHRINK TUBE 23344
50mm

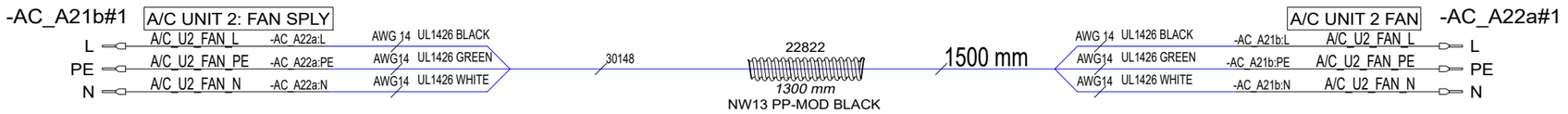

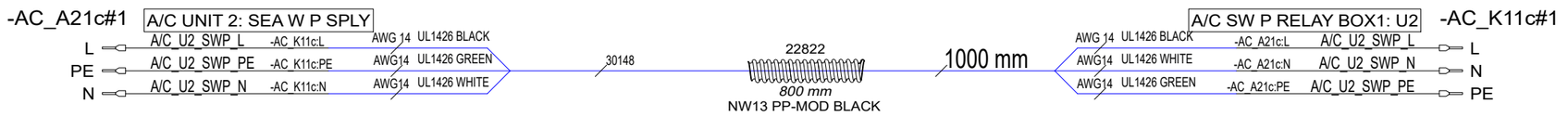

24.8.2023	TuM	B1: 2004274; INTRODUCED DRAWING.	Date	24.8.2023	NAVIX	Axopar		39683	
30.5.2024	TuM	C1: 2005065; NOT MODIFIED.	Drawing by	TuM		Boat	Sub-product code	Product code	Project ID
			Sheet rev.	1		45	A/C UNIT 2 CONNECTION CABLES - USA	HL	411/ 444
Date of modification	Modified by	Description	Project rev.	C	Copyright by	Boat model	Title	Loc	Sheet

NOTICE! CABLES WITH STICKER

FOR EXAMPLE

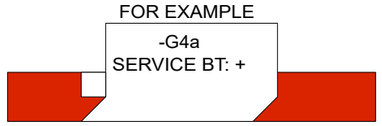

HEAT SHRINK TUBING AT THE ENDS OF NW-TUBE

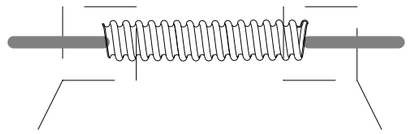

HEAT SHRINK TUBE 23344
50mm

HEAT SHRINK TUBE 23344
50mm

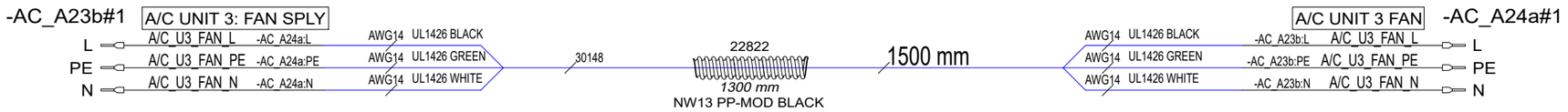

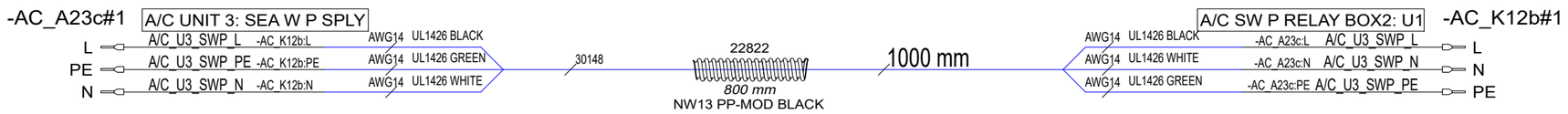

24.8.2023	TuM	B1: 2004274; INTRODUCED DRAWING.	Date 24.8.2023	NAVIX	Axopar		39684	
30.5.2024	TuM	C1: 2005065; NOT MODIFIED.	Drawing by TuM		Boat	Sub-product code	Product code	Project ID
			Sheet rev. 1		45	A/C UNIT 3	HL	412 / 444
Date of modification	Modified by	Description	Project rev. C	Copyright by	Boat model	CONNECTION CABLES - USA Title	Loc	Sheet

GENERAL LAYOUT

39863 Axopar 45 STD SECOND SHORE LINE 230VAC - EU

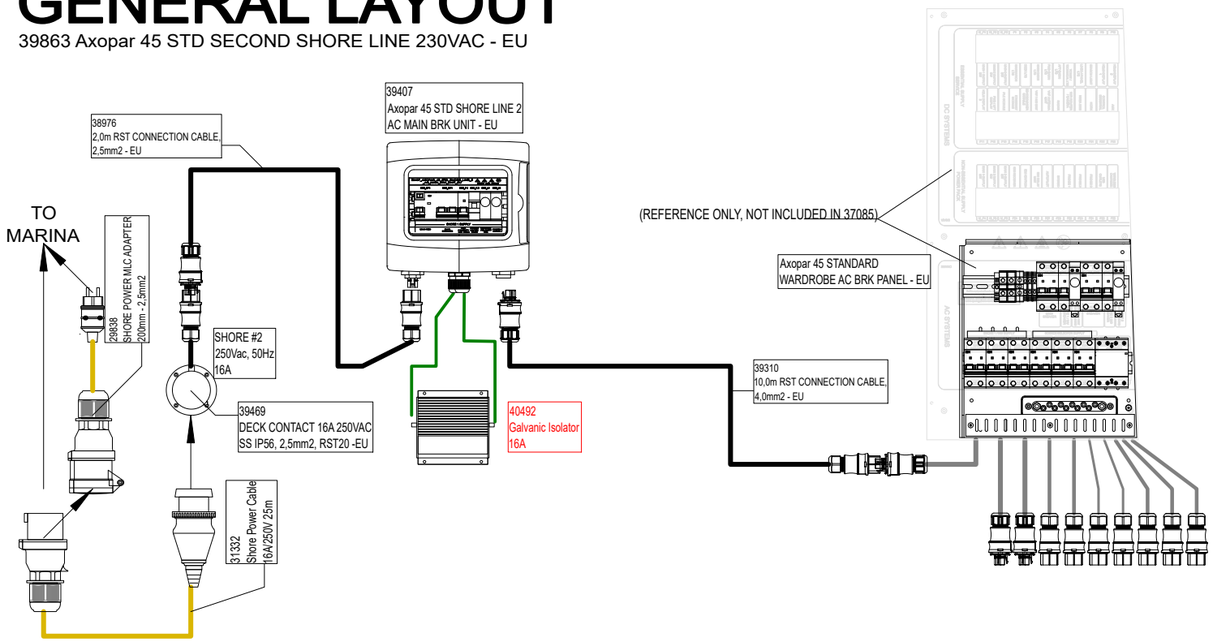

NOTE.
PACK ALL ITEMS TO SAME PACKAGE.

Date of modification	Modified by	Description
21.9.2023	TuM	B1: 2004274; INTRODUCED DRAWING.
28.5.2024	TuM	C2: 2005065: Galvanic isolator changed 30A -->16A.

Date	21.9.2023
Drawing by	TuM
Sheet rev.	2
Project rev.	C

Copyright by NAVIX

Boat	Sub-product code	Product code	Project ID
Axopar		39863	
Boat model	**Title**	**Loc**	**Sheet**
45	STD SECOND SHORE LINE 230VAC - EU	HL	413 / 444

GENERAL LAYOUT

39864 Axopar 45 BASIC SECOND 120VAC SHORE LINE - USA

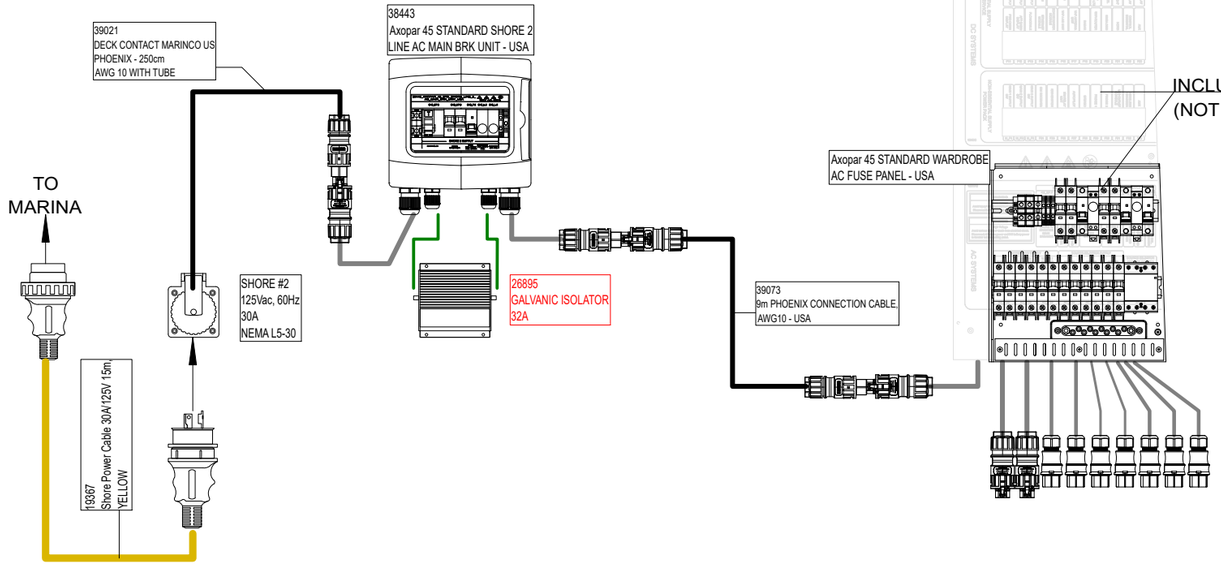

NOTE.
PACK ALL ITEMS TO SAME PACKAGE.

Date of modification	Modified by	Description
22.9.2023	TuM	B1: 2004274; INTRODUCED DRAWING
28.5.2024	TuM	C2: 2005065: Galvanic isolator changed 30A -->32A.

Date 22.9.2023
Drawing by TuM
Sheet rev. 2
Project rev. C

Copyright by NAVIX

Boat	Sub-product code	Product code	Project ID
Axopar		39864	
Boat model	Title	Loc	Sheet
45	BASIC SECOND 120VAC SHORE LINE - USA	HL	414 / 444

CUSTOMER: WHEN V10 ENGINES ARE SELECTED USE FUSES BELOW IN CORRESPONDING PRODUCTS

Codes for customer reference only →

ALL FUSES (12 pcs) IN SINGLE PACKAGE ←

36411	36412	36413	36422	36424	36747
-AL_F.1#1 13633 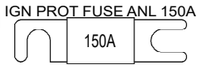	-AL_F.2#1 13633 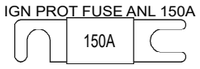	-AL_F.3#1 13633 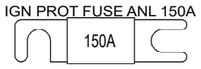	-AL_F.4-2#1 13633 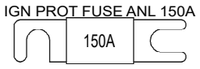	-AL_F.7#1 13633 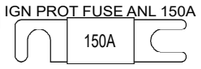	-AL_F.4-1#1 13633 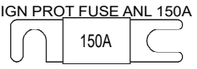
			-AL_F.5-2#1 13633 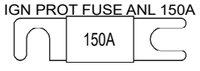	-AL_F.8#1 13633 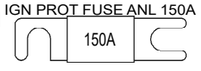	-AL_F.5-1#1 13633 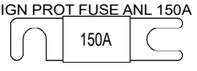
			-AL_F.6-2#1 13633	-AL_F.9#1 13633	-AL_F.6-1#1 13633

20.11.2023	PF	C1: 2004890; New product	Date 9.11.2023	NAVIX	Axopar		40286
			Drawing by PF		Boat	Sub-product code	Product code
			Sheet rev. 1		45	FUSES FOR V10	HL
Date of modification	Modified by	Description	Project rev. C	Copyright by	Boat model	Title	Loc

Project ID

415 / 444 Sheet

CUSTOMER: WHEN V8 ENGINES ARE SELECTED USE FUSES BELOW IN CORRESPONDING PRODUCTS

Codes for customer reference only →

ALL FUSES (12 pcs) IN SINGLE PACKAGE ←

36411	36412	36413	36422	36424	36747
-AL_F.1#1 20010 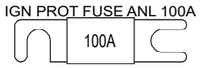	-AL_F.2#1 20010 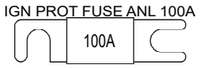	-AL_F.3#1 20010 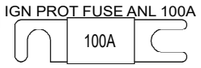	-AL_F.4-2#1 20010 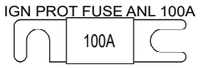	-AL_F.7#1 20010 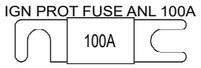	-AL_F.4-1#1 20010 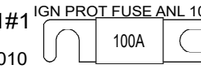
			-AL_F.5-2#1 20010 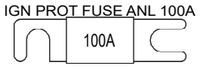	-AL_F.8#1 20010 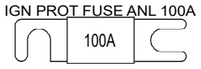	-AL_F.5-1#1 20010 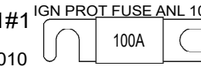
			-AL_F.6-2#1 20010 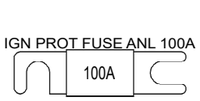	-AL_F.9#1 20010 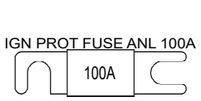	-AL_F.6-1#1 20010 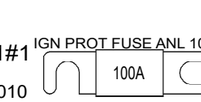

28.11.2023	PF	C1: 2004890; New product	Date 28.11.2023	NAVIX	Axopar		40364
			Drawing by PF		Boat	Sub-product code	Product code
			Sheet rev. 1		45	FUSES FOR V8	HL
Date of modification	Modified by	Description	Project rev. C	Copyright by	Boat model	Title	Loc

Project ID

416 / 444 Sheet

-LS5#1 Z1: SUBWOOFER

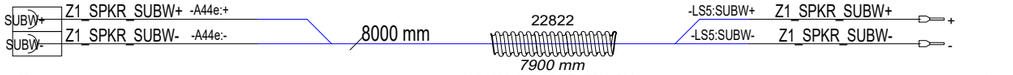

-A44e#1

-LS2#1 Z1: PILOTHOUSE FWD STBD

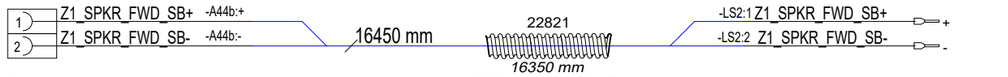

-A44b#1

-LS1#1 Z1: PILOTHOUSE FWD PORT

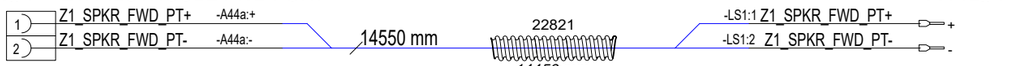

-A44a#1

-LS3#1 Z1: PILOTHOUSE AFT PORT

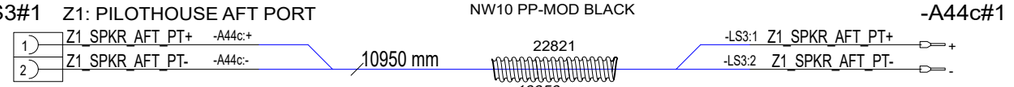

-A44c#1

-LS4#1 Z1: PILOTHOUSE AFT STBD

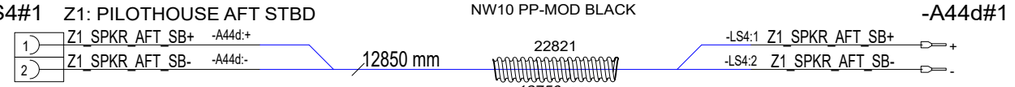

-A44d#1

-LS6#1 Z2: FWD CABIN FWD PORT

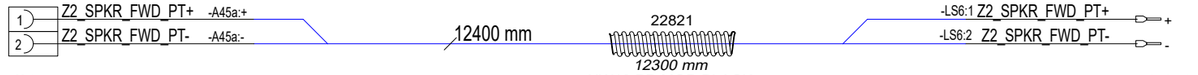

-A45a#1

-LS7#1 Z2: FWD CABIN FWD STBD

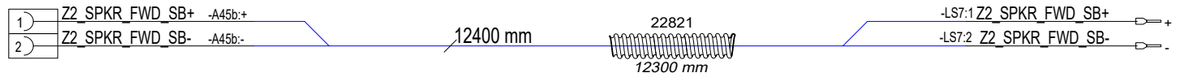

-A45b#1

-LS8#1 Z2: FWD CABIN AFT PORT

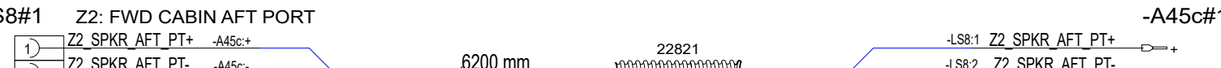

-A45c#1

-LS9#1 Z2: FWD CABIN AFT STBD

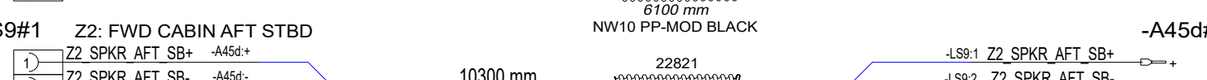

-A45d#1

-LS14#1 Z4: AFT CABIN PORT

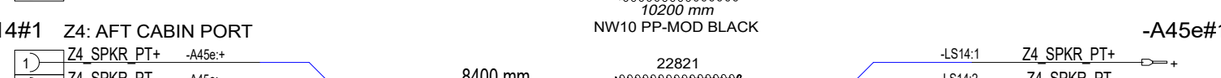

-A45e#1

-LS15#1 Z4: AFT CABIN STBD

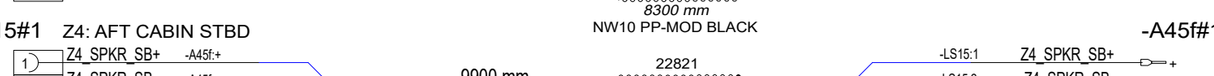

-A45f#1

-LS10#1 Z3: OUTSIDE FWD PORT

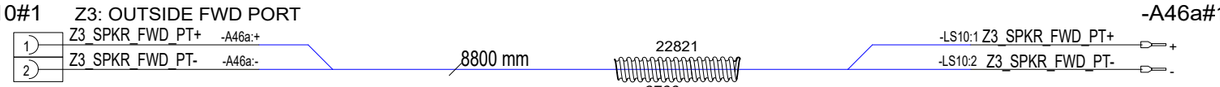

-A46a#1

-LS11#1 Z3: OUTSIDE FWD STBD

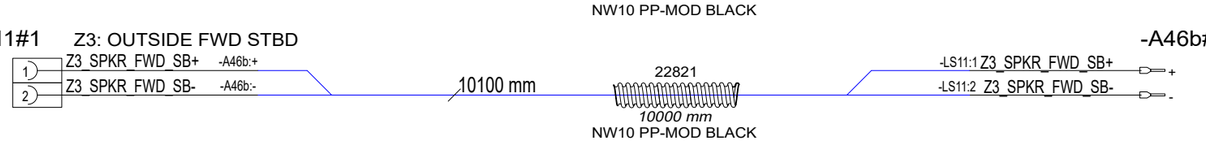

-A46b#1

-LS12#1 Z3: OUTSIDE AFT PORT

-A46c#1

-LS16#1 Z3: OUTSIDE AFT PORT

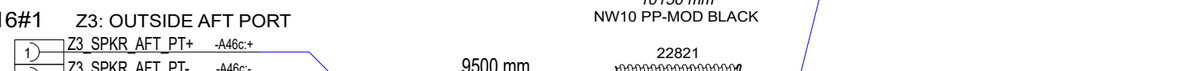

-LS13#1 Z3: OUTSIDE AFT STBD

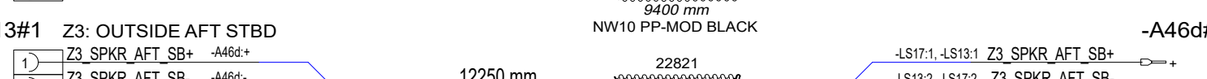

-A46d#1

-LS17#1 Z3: OUTSIDE AFT STBD

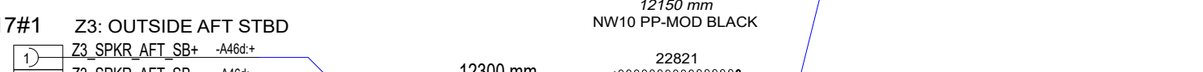

28.11.2023	PF/TuM	C1: 2004890; New product; 2005043; Tubes added.	Date 28.11.2023	NAVIX	Axopar		40365
			Drawing by PF		Boat	Sub-product code	Product code
			Sheet rev. 1		45	SPEAKER CABLES	HL
Date of modification	Modified by	Description	Project rev. C	Copyright by	Boat model	Title	Loc

Project ID

417 / 444 Sheet

BOAT SPECIFIC WIRING

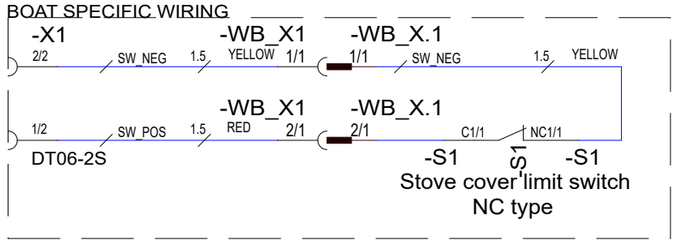

CUSTOMERS CONNECTS TO:

40309 NAVIX LINE BREAK OFF CONTACTOR UNIT RST 25A
OR
40476 NAVIX LINE BREAK OFF CONTACTOR UNIT RST 25A US

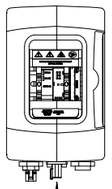

1) Solder wire ends to correct pins
2) Cover each solder joint with 2pcs 40mm heat shrink VMI37534
3) Attach covered wires and switch bottom toeach other with hot glue

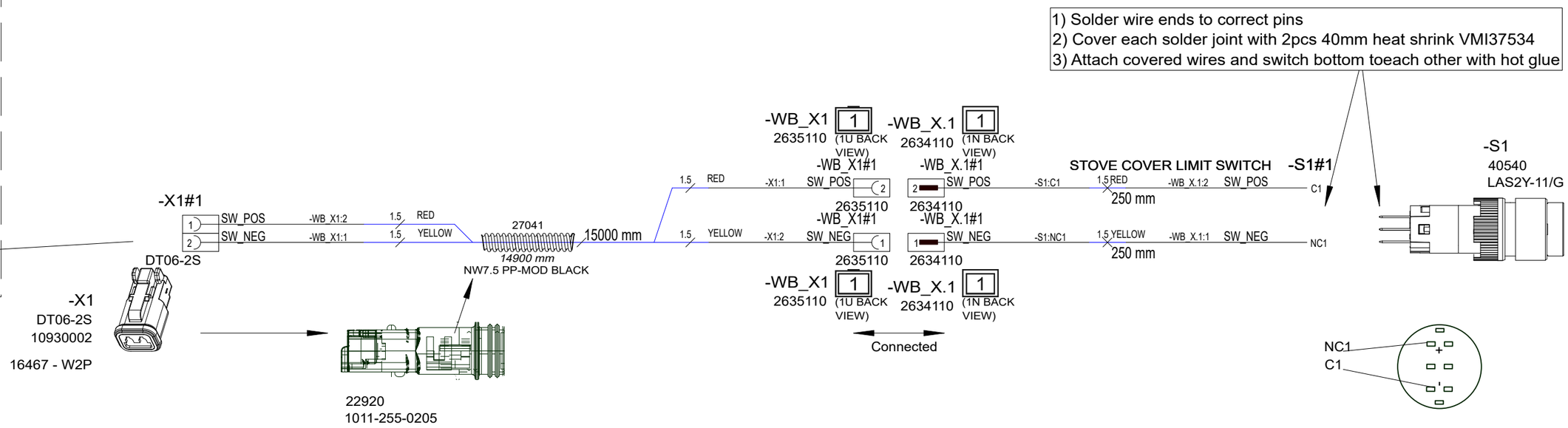

4.12.2023	PF	C1: 2004890; New product	Date	4.12.2023		Axopar		40441	
			Drawing by	PF					
			Sheet rev.	1		45	BREAK OFF SWITCH HARNESS		418 / 444
Date of modification	Modified by	Description	Project rev.	C	Copyright by	Boat	Sub-product code / Title	Product code / Loc	Project ID / Sheet

GENERAL LAYOUT & LABELS
WIRE ROUTES / CABLE TIES

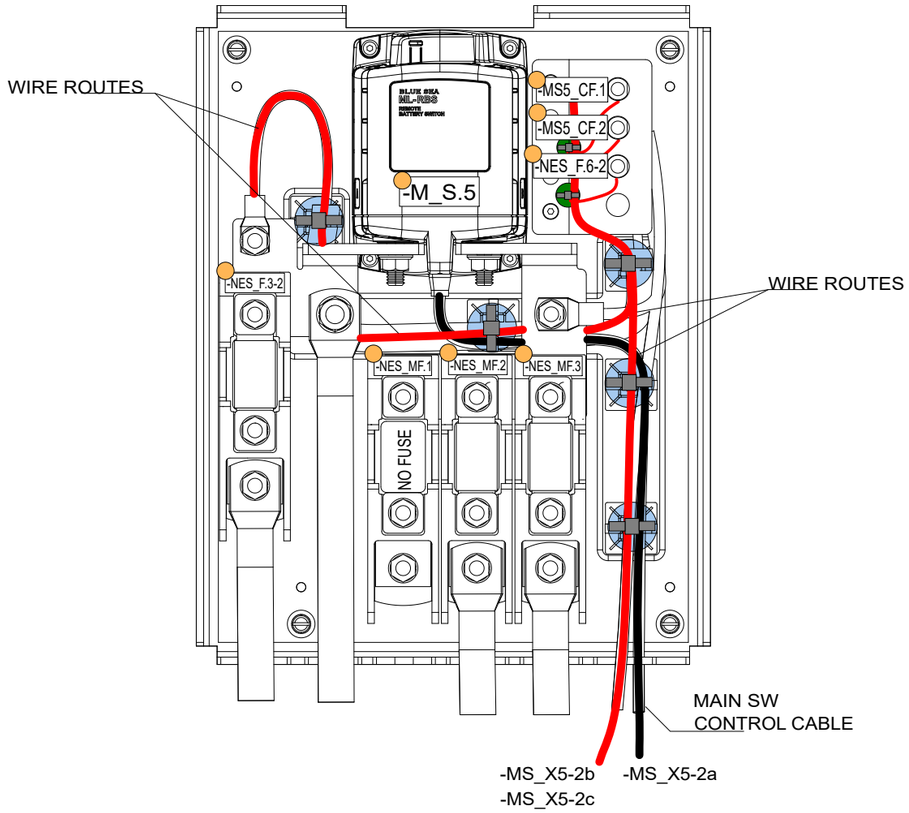

COVER LABEL INSTALLATION

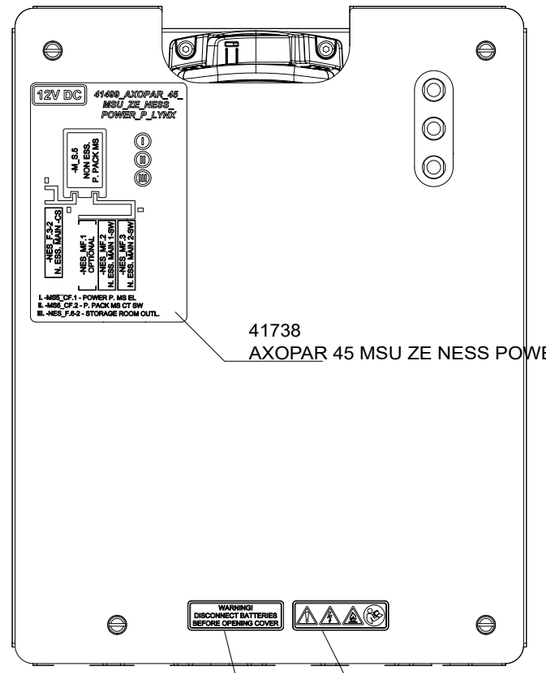

41738
AXOPAR 45 MSU ZE NESS POWER PACK LYNX MAP

36874
NAVIX LINE WARNING LABEL SYMBOLS

36873
NAVIX LINE WARNING LABEL FOR COVER

LABEL

Cable tie mount
VMI36559
+ CABLE TIE

CABLE TIE

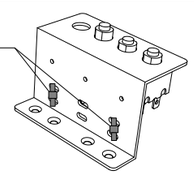

(ATTACHED TO 33383_NAVIX_LINE_MSU_FUSE_HOLDER)

			Date 14.5.2024	NAVIX	Axopar	SEE EXP VIEW	41499	
			Drawing by TuM		Boat	Sub-product code	Product code	Project ID
14.5.2024	TuM	C1: 2004998: INTRODUCED DRAWING.	Sheet rev. 1		45	MSU ZERO EM. NESS. POWER P. - LYNX	HL	419 / 444
Date of modification	Modified by	Description	Project rev. C	Copyright by	Boat model	Title	Loc	Sheet

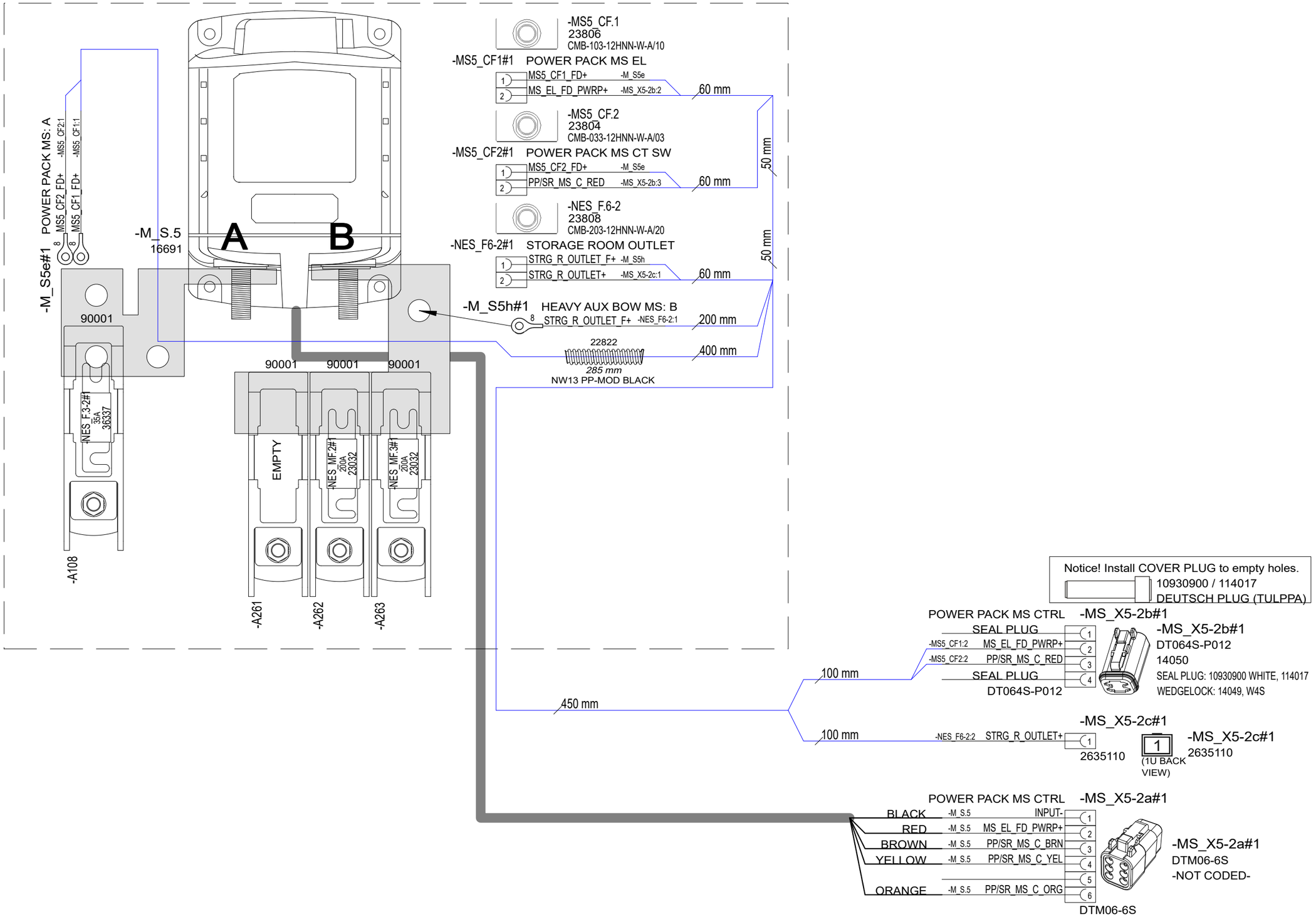

			Date 14.5.2024	NAVIX	Axopar	SEE EXP VIEW	41499	Project ID
			Drawing by TuM		Boat	Sub-product code	Product code	
14.5.2024	TuM	C1: 2004998: INTRODUCED DRAWING.	Sheet rev. 1		45	MSU ZERO EM. NESS. POWER P. - LYNX	HL	420 / 444
Date of modification	Modified by	Description	Project rev. C	Copyright by	Boat model	Title	Loc	Sheet

EXP VIEW

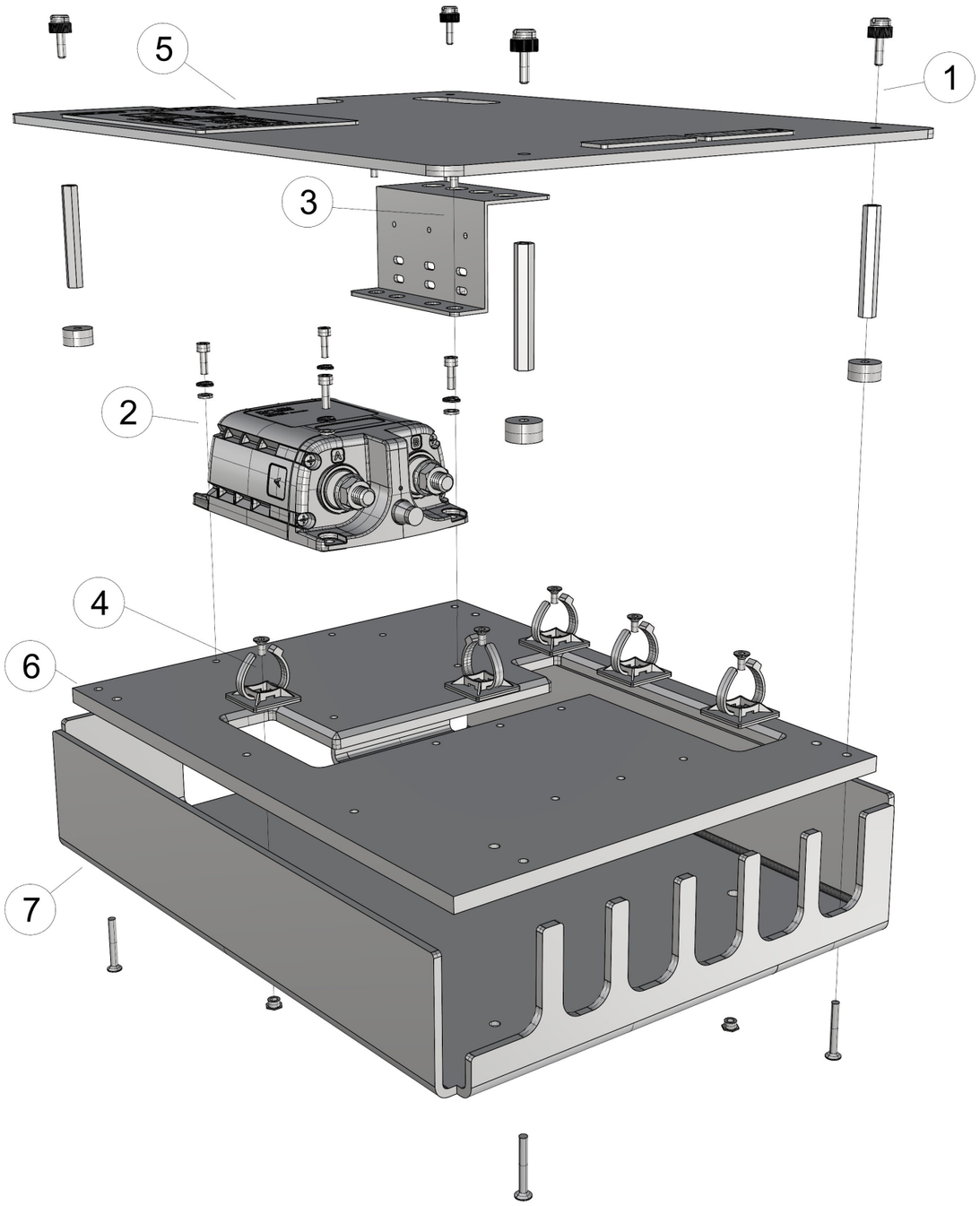

41499_AXOPAR_45_MSU_ZE_NESS_POWER_P_LYNX

1. 4PCS 41000 - Slotted Knurled Head Screw M4 12mm PA
   4PCS VMI32041 EXTENSION BOLT M4 L50
   4PCS 29063_NAVIX_LINE_8MM_WASHER_V1
   4PCS VMI30920 COUNTERSUNK HEAD SCREW HEX SOCKET M4X30 DIN7991

2. 4PCS VMI30944 HEX SOCKET HEAD CAP SCREW M4X12 DIN912
   4PCS VMI30904 SPRING LOCK WASHER M4 DIN127
   4PCS VMI30906 FLAT WASHER FOR HEX BOLTS AND NUTS M4 DIN125A
   - MAIN SWITCH (AS IN DIAGRAM) -

3. 2PCS VMI30914 COUNTERSUNK HEAD SCREW HEX SOCKET M4X10 DIN7991
   1PC 33383_NAVIX_LINE_MSU_FUSE_HOLDER

4. 5PCS VMI30913 COUNTERSUNK HEAD SCREW HEX SOCKET M4X8 DIN7991
   5PCS VMI36559 Self Adhesive Black Cable Tie Mount 5,3mm

5. 1PC 41737_AXOPAR_45_MSU_ZE_NESS_POWER_P_LYNX_COVER_V1
   + LABELS (AS IN DIAGRAM)

6. 1PC 41736_AXOPAR_45_MSU_ZE_NESS_POWER_P_LYNX_BASE_V1

7. 1PC 41735_AXOPAR_45_MSU_ZE_NESS_POWER_P_LYNX_BACK_V1

			Date 14.5.2024	Copyright by NAVIX	Axopar Boat	SEE EXP VIEW Sub-product code	41499 Product code	Project ID
			Drawing by TuM					
14.5.2024	TuM	C1: 2004998: INTRODUCED DRAWING.	Sheet rev. 1		45 Boat model	MSU ZERO EM. NESS. POWER P. - LYNX Title	HL Loc	421/ 444 Sheet
Date of modification	Modified by	Description	Project rev. C					

EXP VIEW

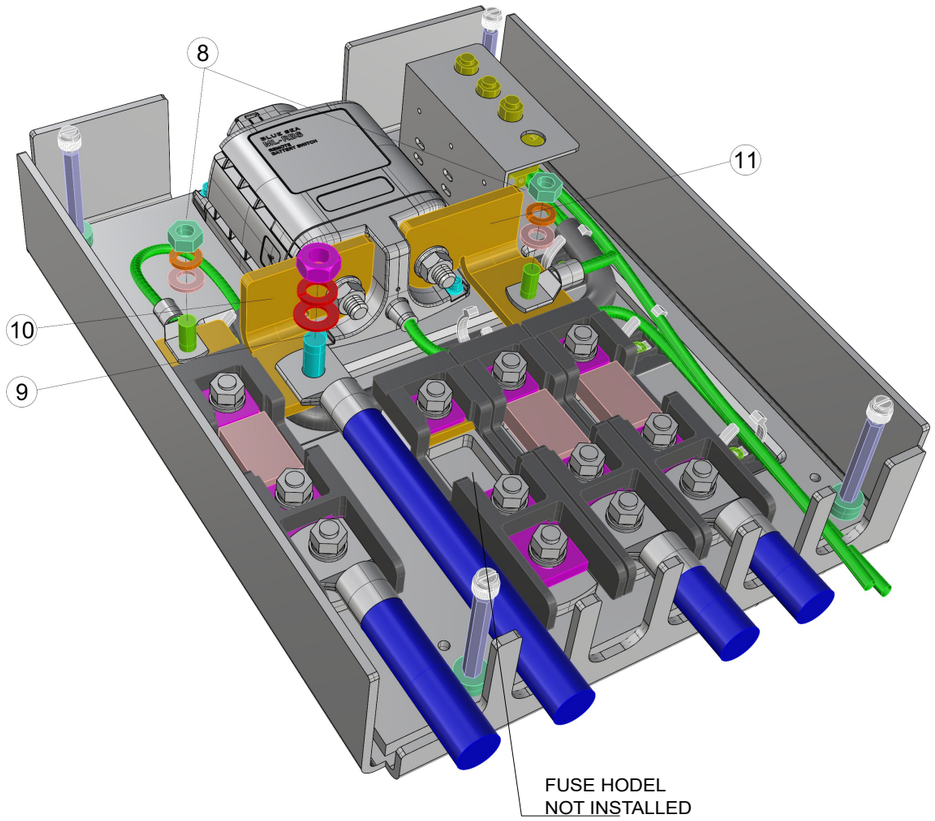

8. 2PCS VMI32012 HEX NUT M8 DIN934
   2PCS VMI32011 SPRING LOCK WASHER M8 DIN127
   2PCS VMI32013 FLAT WASHER FOR HEX BOLTS AND NUTS M8 DIN125A
   2PCS VMI32018 HEX BOLT FULL THREAD M8X25 DIN933

9. 1PC VMI32010 - HEX Nut M10 DIN934 C4
   1PC VMI32008 - Spring Lock Washer M10 DIN127 C4
   1PC VMI32009 - Flat Washer for HEX bolts and nuts M10 DIN125A C4
   1PC VMI32023 - HEX Bolt Full thread M10X25 DIN933 C4

10. 1PC 36943_NAVIX_LINE_BUS_BAR_TYPE5_LEFT_2X_UP_V1

11. 1PC 41750_NAVIX_LINE_BUS_BAR_TYPE5_RIGHT_3X_BELOW_LEFT_V1

4.6.2024 / HH

			Date 14.5.2024		Axopar			
			Drawing by TuM		Boat	SEE EXP VIEW Sub-product code	41499 Product code	Project ID
14.5.2024	TuM	C1: 2004998: INTRODUCED DRAWING.	Sheet rev. 1		45	MSU ZERO EM. NESS. POWER P. - LYNX	HL	422 / 444
Date of modification	Modified by	Description	Project rev. C	Copyright by	Boat model	Title	Loc	Sheet

GENERAL LAYOUT & LABELS

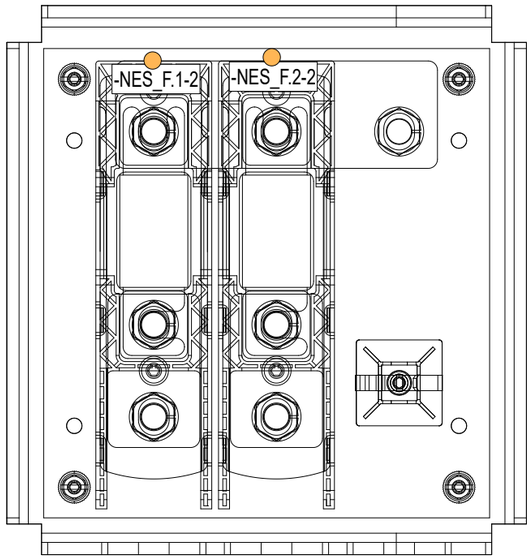

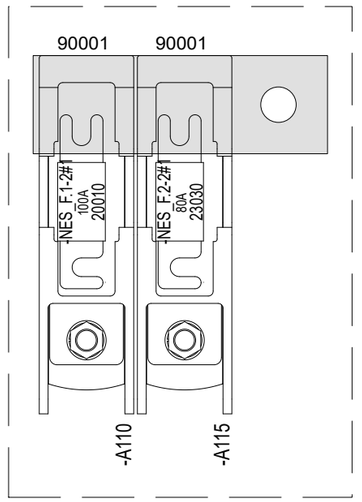

COVER LABEL INSTALLATION

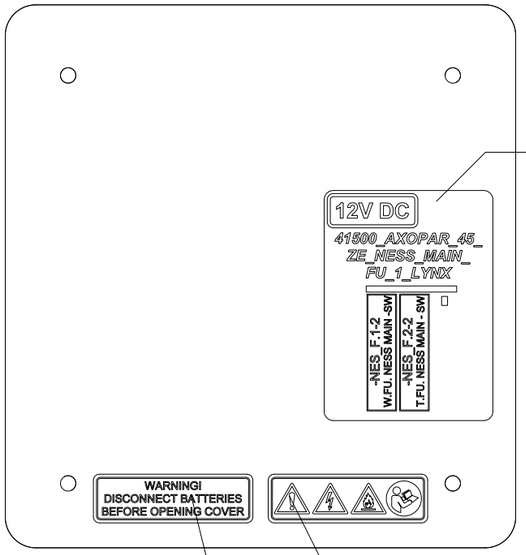

41630
AXOPAR 45 ZE NESS MAIN FU 1 MAP

36874
NAVIX LINE WARNING LABEL SYMBOLS

36873
NAVIX LINE WARNING LABEL FOR COVER

LABEL

Date of modification	Modified by	Description
14.5.2024	TuM	C1: 2004998: INTRODUCED DRAWING.

Date	14.5.2024
Drawing by	TuM
Sheet rev.	1
Project rev.	C

Copyright by NAVIX

Axopar Boat	SEE EXP VIEW Sub-product code	41500 Product code	Project ID
45 Boat model	ZE NESS. MAIN FU 1 - LYNX Title	HL Loc	423 / 444 Sheet

EXP VIEW

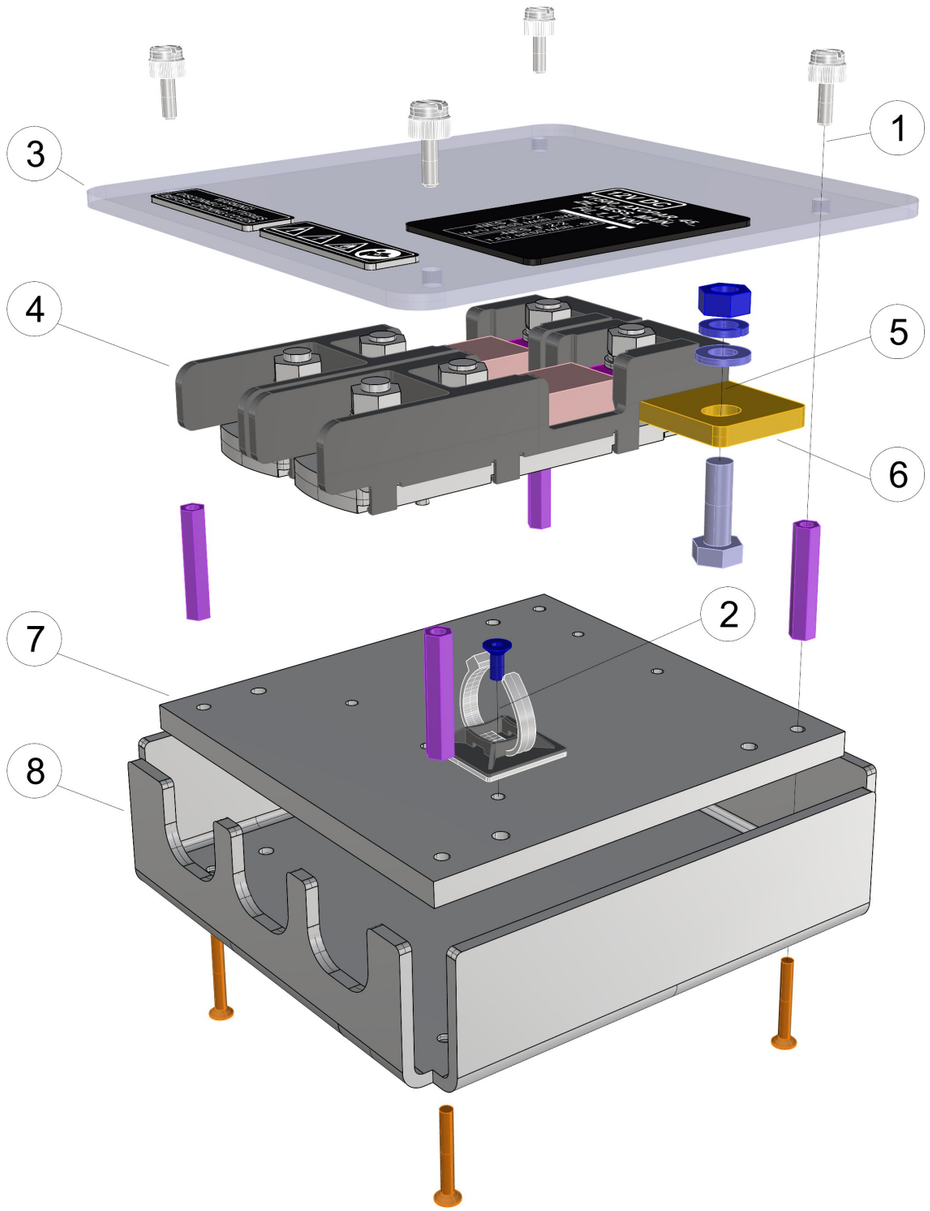

41500_AXOPAR_45_ZE_NESS_MAIN_FU_1_LYNX

1. 4PCS 41000 - Slotted Knurled Head Screw M4 12mm PA
   4PCS VMI32039 EXTENSION BOLT M4X35
   4PCS VMI30920 COUNTERSUNK HEAD SCREW HEX SOCKET M4X30 DIN7991

2. 1PCS VMI30914 COUNTERSUNK HEAD SCREW HEX SOCKET M4X10 DIN7991
   - ZIPTIE AND -HOLDER (AS IN DIAGRAM) -

3. 1PC 41629_AXOPAR_45_ZE_NESS_MAIN_FU_1_LYNX_COVER_V1
   + LABELS (AS IN DIAGRAM)

4. 1PC 90001_NAVIX_LINE_ANL_HOLDER_TYPE5

5. 1PC VMI32012 - HEX Nut M8 DIN934 C4
   1PC VMI32011 - Spring Lock washer M8 DIN127 C4
   1PC VMI32013 - Flat Washer for HEX bolts and nuts M8 DIN125A4 C4
   1PC VMI32018 - HEX Bolt Full thread M8X25 DIN933 C4

6. 1PC 39057_NAVIX_LINE_BUS_BAR_TYPE5C_3X

7. 1PC 41628_AXOPAR_45_ZE_NESS_MAIN_FU_1_LYNX_BASE_V1

8. 1PC 41627_AXOPAR_45_ZE_NESS_MAIN_FU_1_LYNX_BACK_V1

29.5.2024 / HH

Date of modification	Modified by	Description
14.5.2024	TuM	C1: 2004998: INTRODUCED DRAWING.

Date	14.5.2024
Drawing by	TuM
Sheet rev.	1
Project rev.	C

Copyright by

NAVIX

Axopar Boat	SEE EXP VIEW Sub-product code	41500 Product code	Project ID	
45 Boat model	ZE NESS. MAIN FU 1 - LYNX Title	HL Loc	424 / 444 Sheet	

GENERAL LAYOUT & LABELS

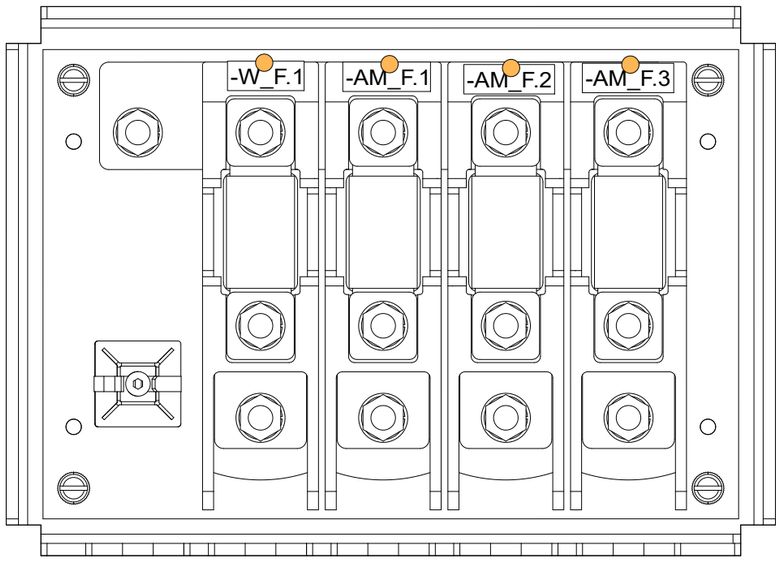

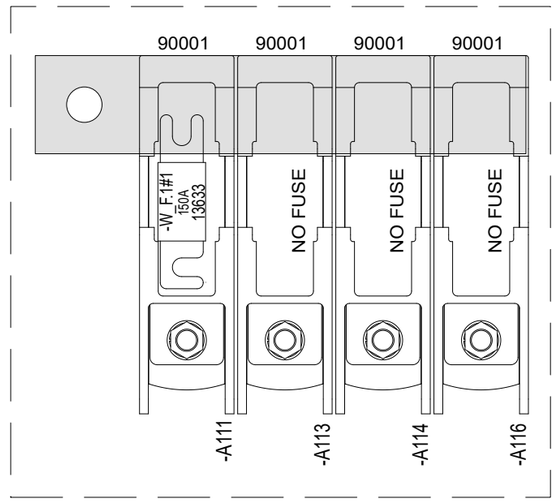

COVER LABEL INSTALLATION

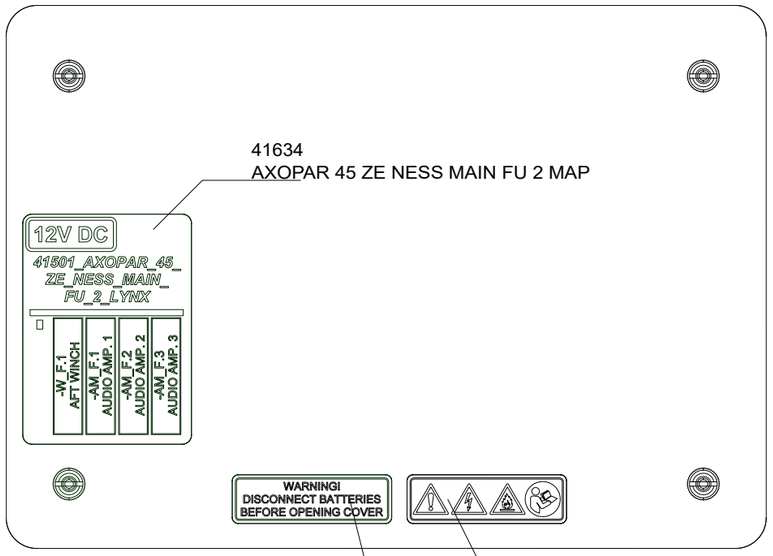

LABEL

14.5.2024	TuM	C1: 2004998: INTRODUCED DRAWING.	Date 14.5.2024	NAVIX	Axopar	SEE EXP VIEW	41501	
			Drawing by TuM		Boat	Sub-product code	Product code	Project ID
			Sheet rev. 1		45	ZE NESS. MAIN FU 2 - LYNX	HL	425 / 444
Date of modification	Modified by	Description	Project rev. C	Copyright by	Boat model	Title	Loc	Sheet

EXP VIEW

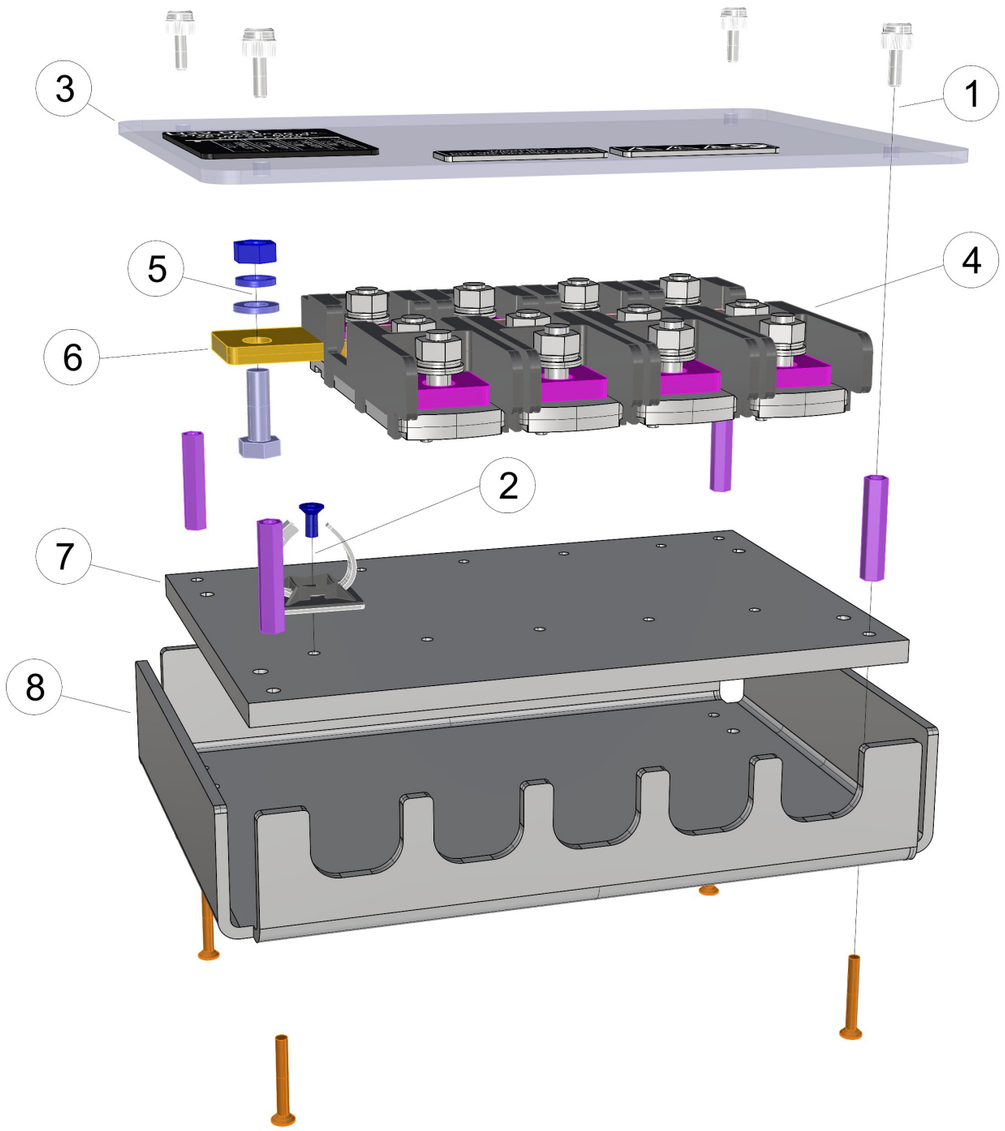

41501_AXOPAR_45_ZE_NESS_MAIN_FU_2_LYNX

1. 4PCS 41000 - Slotted Knurled Head Screw M4 12mm PA
   4PCS VMI32039 EXTENSION BOLT M4X35
   4PCS VMI30920 COUNTERSUNK HEAD SCREW HEX SOCKET M4X30 DIN7991

2. 1PCS VMI30914 COUNTERSUNK HEAD SCREW HEX SOCKET M4X10 DIN7991
   - ZIPTIE AND -HOLDER (AS IN DIAGRAM) -

3. 1PC 41637_AXOPAR_45_ZE_NESS_MAIN_FU_2_LYNX_COVER_V1
   + LABELS (AS IN DIAGRAM)

4. 4PCS 90001_NAVIX_LINE_ANL_HOLDER_TYPE5

5. 1PC VMI32012 - HEX Nut M8 DIN934 C4
   1PC VMI32011 - Spring Lock washer M8 DIN127 C4
   1PC VMI32013 - Flat Washer for HEX bolts and nuts M8 DIN125A4 C4
   1PC VMI32018 - HEX Bolt Full thread M8X25 DIN933 C4

6. 1PC 39268_NAVIX_LINE_BUS_BAR_TYPE5C_5X

7. 1PC 41636_AXOPAR_45_ZE_NESS_MAIN_FU_2_LYNX_BASE_V1

8. 1PC 41635_AXOPAR_45_ZE_NESS_MAIN_FU_2_LYNX_BACK_V1

29.5.2024 / HH

Date of modification	Modified by	Description
14.5.2024	TuM	C1: 2004998: INTRODUCED DRAWING.

Date	14.5.2024
Drawing by	TuM
Sheet rev.	1
Project rev.	C

Copyright by

NAVIX

Axopar Boat	SEE EXP VIEW Sub-product code	41501 Product code	Project ID	
45 Boat model	ZE NESS. MAIN FU 2 - LYNX Title	HL Loc	426 / 444 Sheet	

GENERAL LAYOUT/ LED STIPE INSTALLATION/ CABLE TIE MOUNT

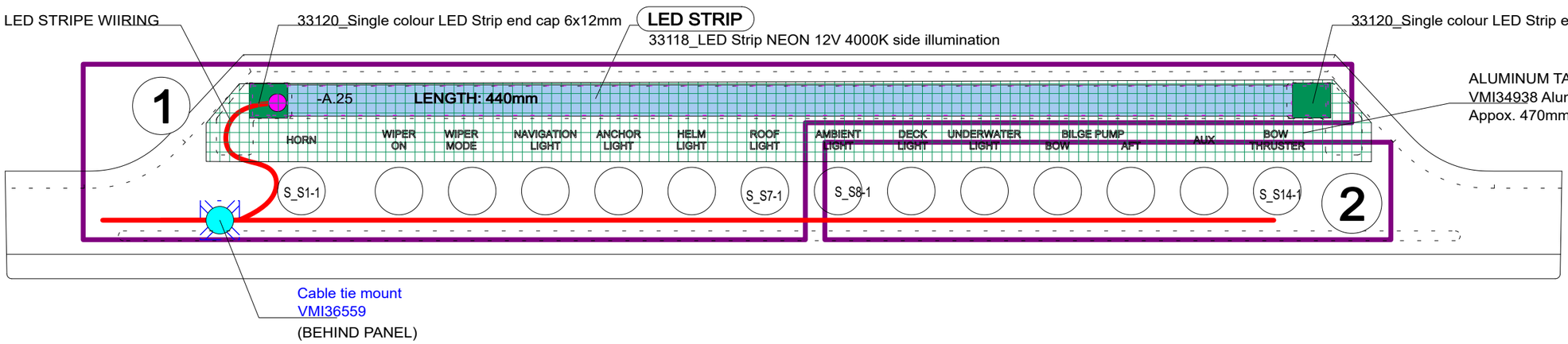

NOTE!
MAKE LED STRIP CONNECTIONS
AND TESTING ACCORDING TO THE
34061 LED-STRIPE ASSEMBLY GUIDE

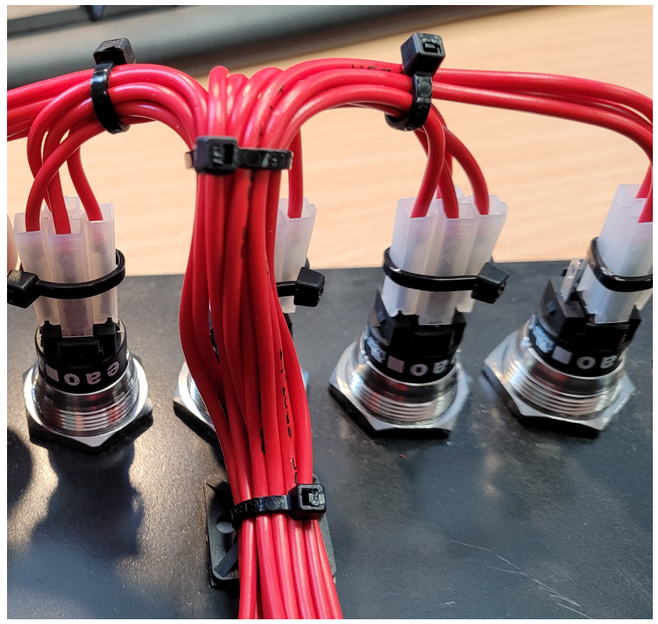

CABLE TIE MOUNT INSTALLATION

1. Install the Cable Tie Mount on the back of the panel, using double-sided tape attached. As in the pictures. (Clean the panel surface first.)
2. Attach the harness to the mount with the cable tie.
3. Make sure that the wires coming from the switches are not tight!

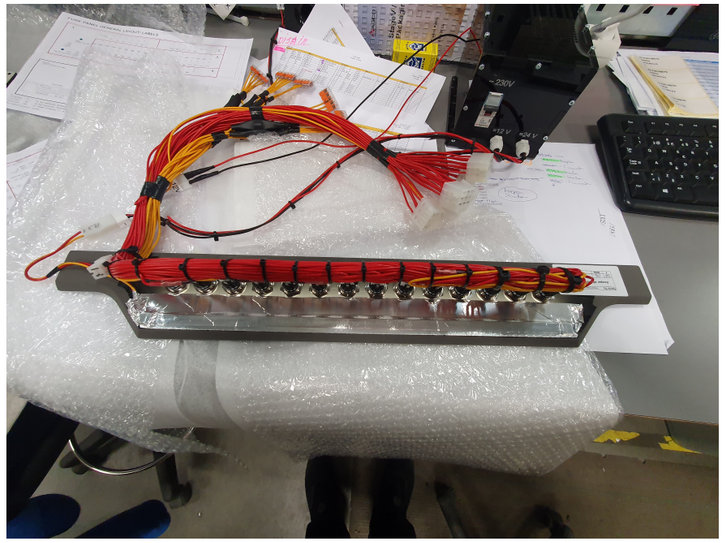

ALUMINUM TAPE INSTALLATION / LIGHT TESTING

1. Install aluminum tape on the back of the panel, on top of LED stripe. (Clean the panel surface first.)

   MAKE SURE THAT TAPE IS NOT IN CONTACT WITH SWITCH COMPONENTS.

2. Test Panel Light by connecting "-PL_X.1" to +12Vdc source.

MAKE SURE THE LED LIGHT DOES NOT SHINE THROUGH THE EDGES OF THE PANEL OR ANYWHERE ELSE! ONLY THE ENGRAVINGS MUST BE ILLUMINATED!

Date of modification	Modified by	Description
3.6.2024	TuM	C1: 2005065; INTRODUCED DRAWING.

Date	3.6.2024
Drawing by	TuM
Sheet rev.	1
Project rev.	C

Copyright by NAVIX.

Axopar Boat	41739 Sub-product code	41507 Product code	Project ID
45 Boat model	SWITCH PANEL - LIGHT PACKAGE Title	HL Loc	427 / 444 Sheet

PANEL LT -A25#1

-PLX.1:1 LOGO_LT_SW +

-PLX.1:2 DIM_COM- -

33118_LED Strip NEON 12V 4000K side illumination

-A.25

250 mm

-S_S.1
82-5151.1113
16449
-S_S1
36345
GREY CONNECTOR
(BACK VIEW)

-S_S.2
82-5151.2123
14077
-S_S2
36345
GREY CONNECTOR
(BACK VIEW)

-S_S.3
82-5151.1123
14075
-S_S3
36345
GREY CONNECTOR
(BACK VIEW)

-S_S.4
82-5151.2123
14077
-S_S4
36345
GREY CONNECTOR
(BACK VIEW)

-S_S.5
82-5151.2123
14077
-S_S5
36345
GREY CONNECTOR
(BACK VIEW)

-S_S.6
82-5151.2123
14077
-S_S6
36345
GREY CONNECTOR
(BACK VIEW)

-S_S.7
82-5151.1123
14075
-S_S7
36345
GREY CONNECTOR
(BACK VIEW)

-PLX.1#1
LOGO_LT_SW -A25:+
DIM_COM- -A25:-
2634210
-PLX.1#1 (2N BACK VIEW)
2634210

CONNECTED

-PLX1#1
LOGO_LT_SW -X6a:1
DIM_COM- -SXG1c
2635210
-PLX1#1 (2U BACK VIEW)
2635210

-S_S1#1 HORN
C CONTROL_ES+ -X6d:1
NO HORN_REL -X6d:2
NC
+ CONTROL_ES+ -X6d:1
- SW_INPUT- -D_S10:1

-S_S2#1 WIPER ON
C WIP_COM -X6c:7
NO WIP_MODE -X6c:8
NC
+ WIPER_REL -X6c:5
- SW_INPUT- -D_S9:1

-S_S3#1 WIPER MODE
C CONTROL_NES+ -X6c:4
NO WIPER_REL -X6c:5
NC
+ WIPER_REL -X6c:5
- SW_INPUT- -D_S8:1

-S_S4#1 NAVIGATION LT
C NAV_LT_SW -X6a:4
NO NAV_LT_REL -X6a:5
NC
+ NAV_LT+ -X6a:6
- SW_INPUT- -D_S2:1

-S_S5#1 ANCHOR LT
C NAV_LT_SW -X6a:4
NO ANCH_LT_REL -X6a:8
NC
+ ANCH_LT+ -X6a:9
- SW_INPUT- -D_S3:1

-S_S6#1 HELM LT
C HELM_LT_COM -X6b:7
NO HELM_LT_IN -X6b:10
NC
+ HELM_LT_DIM+ -X6b:11
- HELM_LT_DIM- -X6f:1

-S_S7#1 ROOF LT
C MC_DN_LT_COM -X6b:4
NO MC_DN_LT_IN -X6b:5
NC
+ MC_DN_LT_DIM+ -X6b:6
- MC_DN_LT_DIM- -X6f:2

30 mm
50 mm
/429.D1

100 mm
Cable tie mount
VMI36559

TO X6 CONNECTORS
/430.A4

TO S_XG1 & S_XG2
/431.A4

3.6.2024	TuM	C1: 2005065; INTRODUCED DRAWING.	Date 3.6.2024	Copyright by	Axopar	41739	41507	Project ID
			Drawing by TuM		Boat	Sub-product code	Product code	
			Sheet rev. 1		45	SWITCH PANEL - LIGHT PACKAGE	HL	428 / 444
Date of modification	Modified by	Description	Project rev. C		Boat model	Title	Loc	Sheet

-A.25

-S_S.8-2
82-5151.1123
14075

-S_S8-2
36345
GREY CONNECTOR

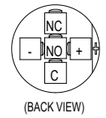

-S_S8-2#1
AMBIENT LT

C	-X6a:3	MC_AMB_LT_COM
NO	-X6b:8	MC_AMB_LT_IN
NC		
+	-X6b:9	MC_AMB1_LT_DIM+
-	-X6f:3	MC_AMB1_LT_DIM-

50 mm

-S_S.9
82-5151.2123
14077

-S_S9
36345
GREY CONNECTOR

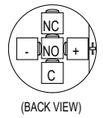

-S_S9#1
DECK LT

C	-X6b:1	DECK_LT_SW
NO	-X6b:2	DECK_LT_REL
NC		
+	-X6b:3	DECK_LT+
-	-D_S4:1	SW_INPUT-

50 mm

30 mm

-S_S.10
82-5151.2123
14077

-S_S10
36345
GREY CONNECTOR

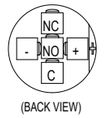

-S_S10#1
UNDER WATER LT

C	-X6c:1	CONTROL_NES+
NO	-X6c:2	UW_LT_REL
NC		
+	-X6c:2	UW_LT_REL
-	-D_S7:1	SW_INPUT-

50 mm

30 mm

-S_S.11
82-5151.2123
14077

-S_S11
36345
GREY CONNECTOR

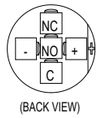

-S_S11#1
BILGE PUMP BOW

C	-X6e:1	FORE_BLG_S/A
NO	-X6e:2	FORE_BLG_REL
NC		
+	-S_R2:2	FWD_BLG_R+
-	-D_S13:1	SW_INPUT-

50 mm

30 mm

-S_S.12
82-5151.2123
14077

-S_S12
36345
GREY CONNECTOR

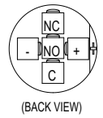

-S_S12#1
BILGE PUMP AFT

C	-X6d:4	AFT_BLG_1_S/A
NO	-X6d:5	AFT_BLG_REL
NC		
+	-S_R1:1	AFT_BLG_R+
-	-D_S11:1	SW_INPUT-

50 mm

30 mm

-S_S.13
82-5151.2123
14077

-S_S13
36345
GREY CONNECTOR

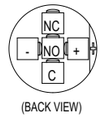

-S_S13#1
AUX

C	-S_S13X	AUX_SW_IN
NO	-S_S13X	AUX_SW_NO
NC	-S_S13X	AUX_SW_NC
+	-S_S13X	AUX_SW_LD+
-	-D_S17:1	SW_INPUT-

30 mm

80 mm

-S_S.14
82-5151.1123
14075

-S_S14
36345
GREY CONNECTOR

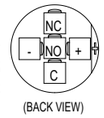

-S_S14#1
BOW THRUSTER

C	-X6e:4	ISM_BOW_TH_C
NO	-X6e:11	INPUT-
NC		
+	-X6e:6	ISM_B_TH_SW_L+
-	-D_S14:1	SW_INPUT-

80 mm

/428.D8

-S_S13X#1 AUX SW CONNECTION

X	AUX_SW_LD+	-S_S13:+
X	AUX_SW_NC	-S_S13:NC
X	AUX_SW_NO	-S_S13:NO
X	AUX_SW_IN	-S_S13:C

100 mm

3.6.2024	TuM	C1: 2005065; INTRODUCED DRAWING.	Date	3.6.2024	Copyright by	Axopar	41739	41507	
			Drawing by	TuM		Boat	Sub-product code	Product code	Project ID
			Sheet rev.	1		45	SWITCH PANEL - LIGHT PACKAGE	HL	429 / 444
Date of modification	Modified by	Description	Project rev.	C		Boat model	Title	Loc	Sheet

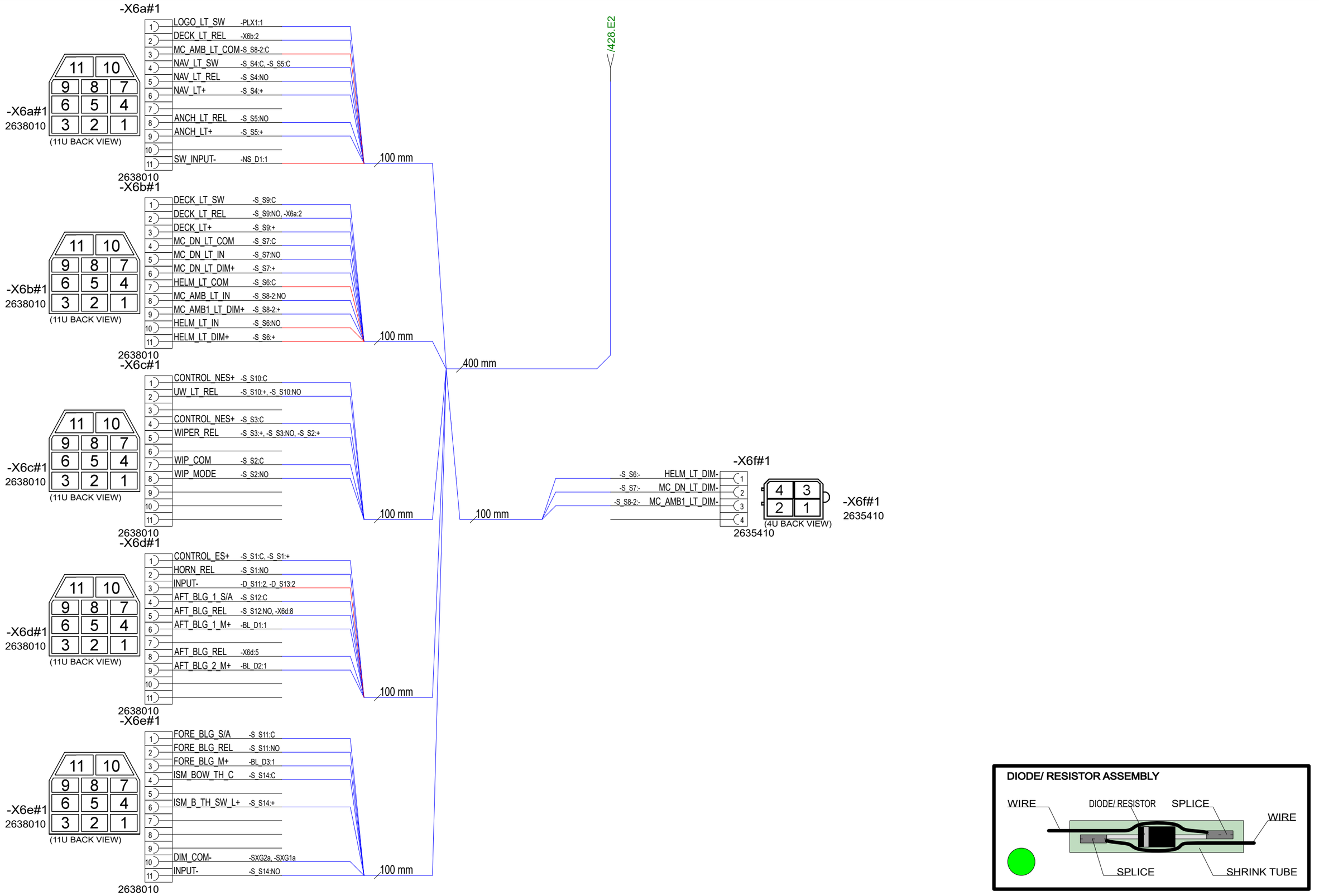

DIODE/ RESISTOR ASSEMBLY

3.6.2024	TuM	C1: 2005065; INTRODUCED DRAWING.	Date 3.6.2024	NAVIX.	Axopar	41739	41507	Project ID
			Drawing by TuM		Boat	Sub-product code	Product code	
			Sheet rev. 1		45	SWITCH PANEL - LIGHT PACKAGE	HL	430 / 444
Date of modification	Modified by	Description	Project rev. C	Copyright by	Boat model	Title	Loc	Sheet

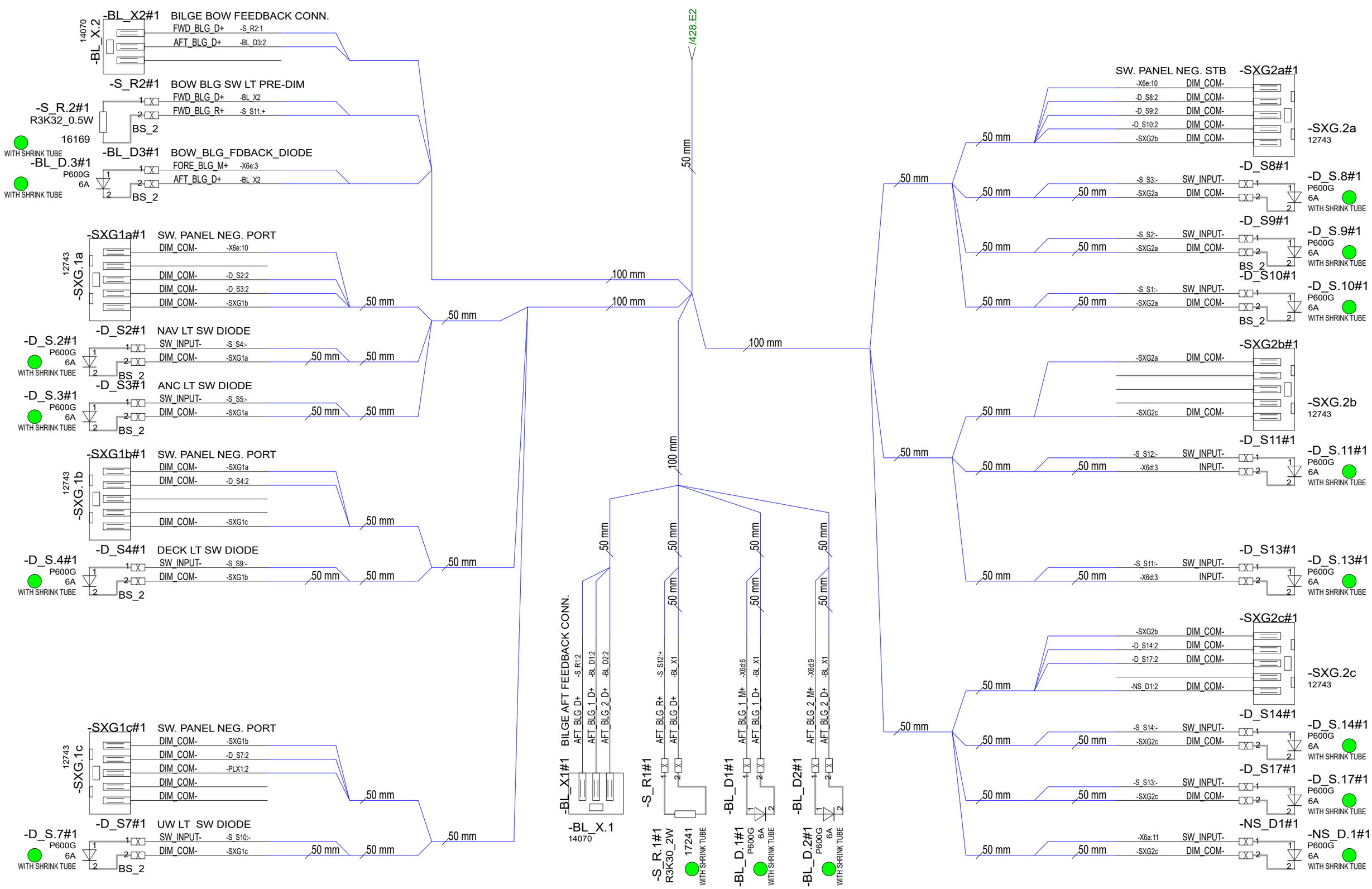

3.6.2024	TuM	C1: 2005065; INTRODUCED DRAWING.	Date 3.6.2024	NAVIX.	Axopar	41739	41507
			Drawing by TuM		Boat	Sub-product code	Product code
			Sheet rev. 1		45	SWITCH PANEL - LIGHT PACKAGE	HL
Date of modification	Modified by	Description	Project rev. C	Copyright by	Boat model	Title	Loc

Project ID

431/ 444 Sheet

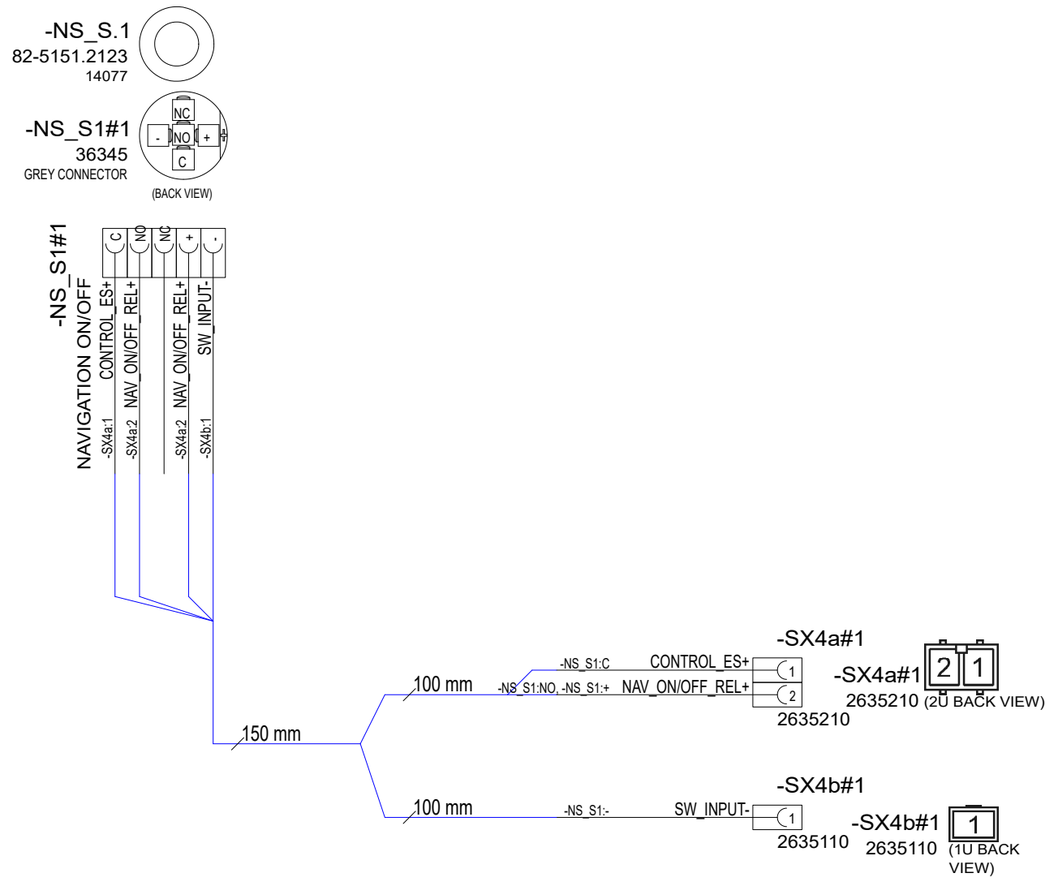

27.5.2024	TuM	C1: 2005065: INTRODUCED DRAWING.	Date 27.5.2024	NAVIX	Axopar		41508	
			Drawing by TuM		Boat	Sub-product code	Product code	Project ID
			Sheet rev. 1		45	NAVIGATION SWITCH	HL	432 / 444
Date of modification	Modified by	Description	Project rev. C	Copyright by	Boat model	Title	Loc	Sheet

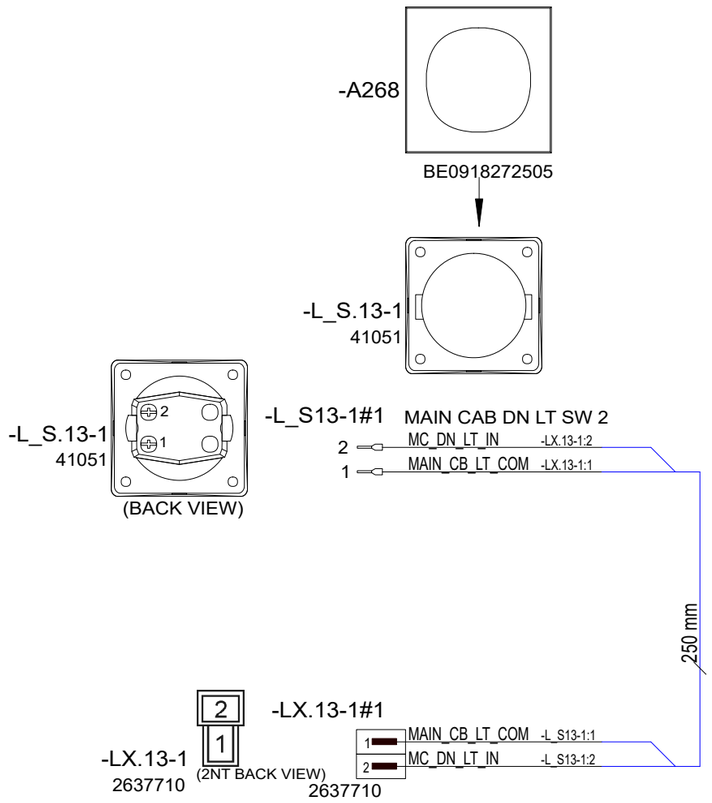

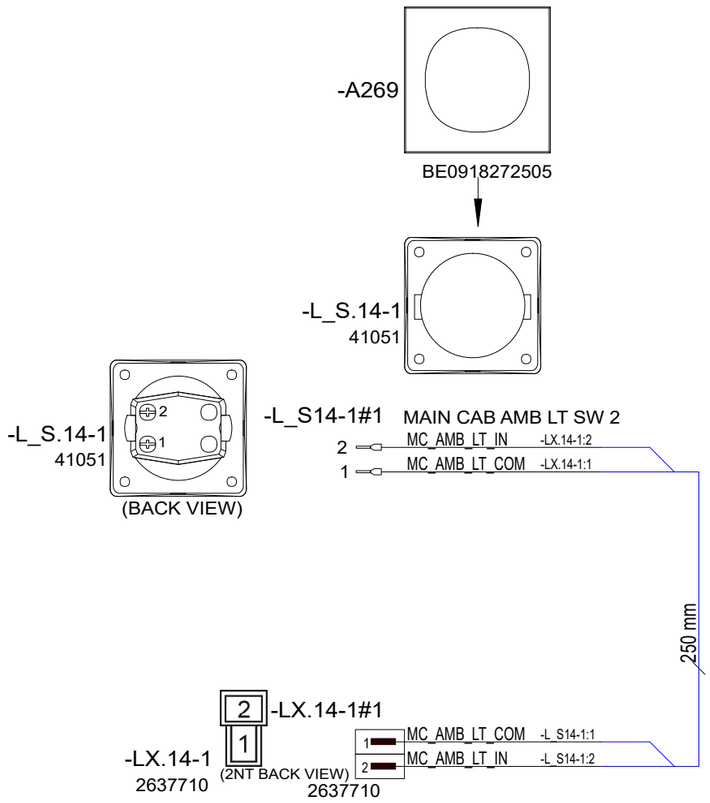

7.6.2024	TuM	C1: 2005065; INTRODUCED DRAWING.	Date 7.6.2024	NAVIX	Axopar		41518	
			Drawing by TuM		Boat	Sub-product code	Product code	Project ID
			Sheet rev. 1		45	MAIN CB LIGHT PACKAGE SWITHCES - XC	HL	433 / 444
Date of modification	Modified by	Description	Project rev. C	Copyright by	Boat model	Title	Loc	Sheet

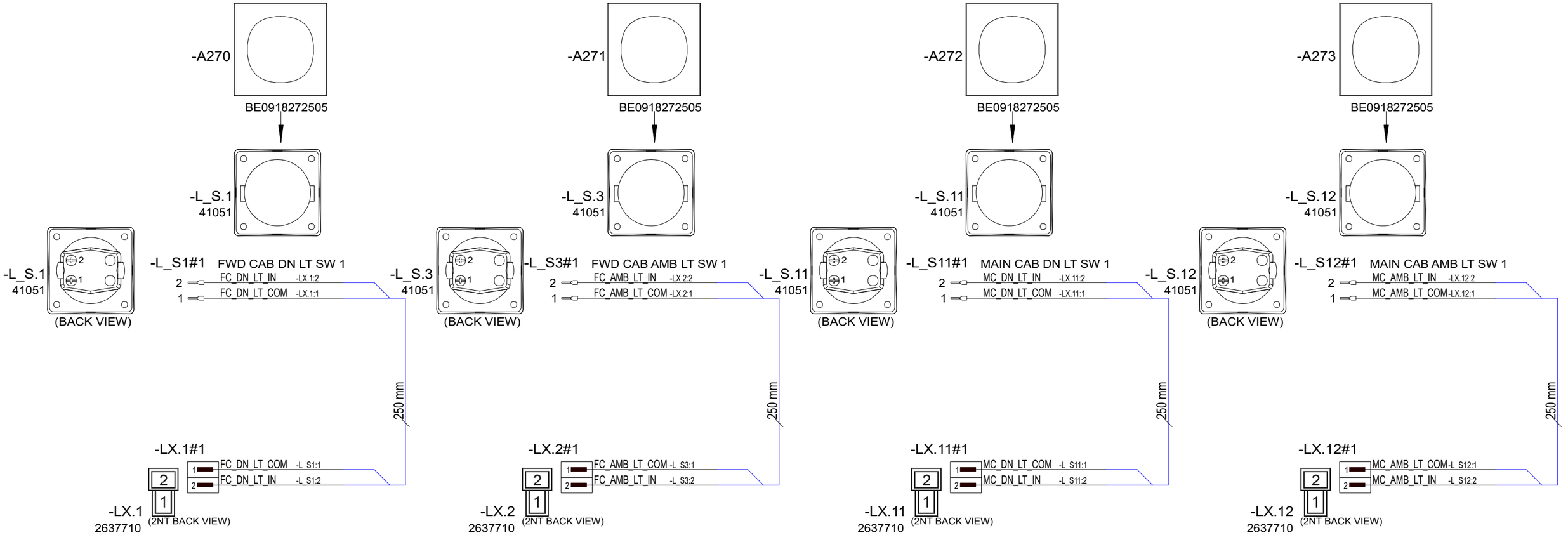

Date of modification	Modified by	Description
8.6.2024	TuM	C1: 2005065; INTRODUCED DRAWING.

Date	8.6.2024
Drawing by	TuM
Sheet rev.	1
Project rev.	C

Copyright by

Axopar Boat		41519 Product code	Project ID
45 Boat model	FWD CB STAIR LIGHT PACKAGE SW Title	HL Loc	434 / 444 Sheet

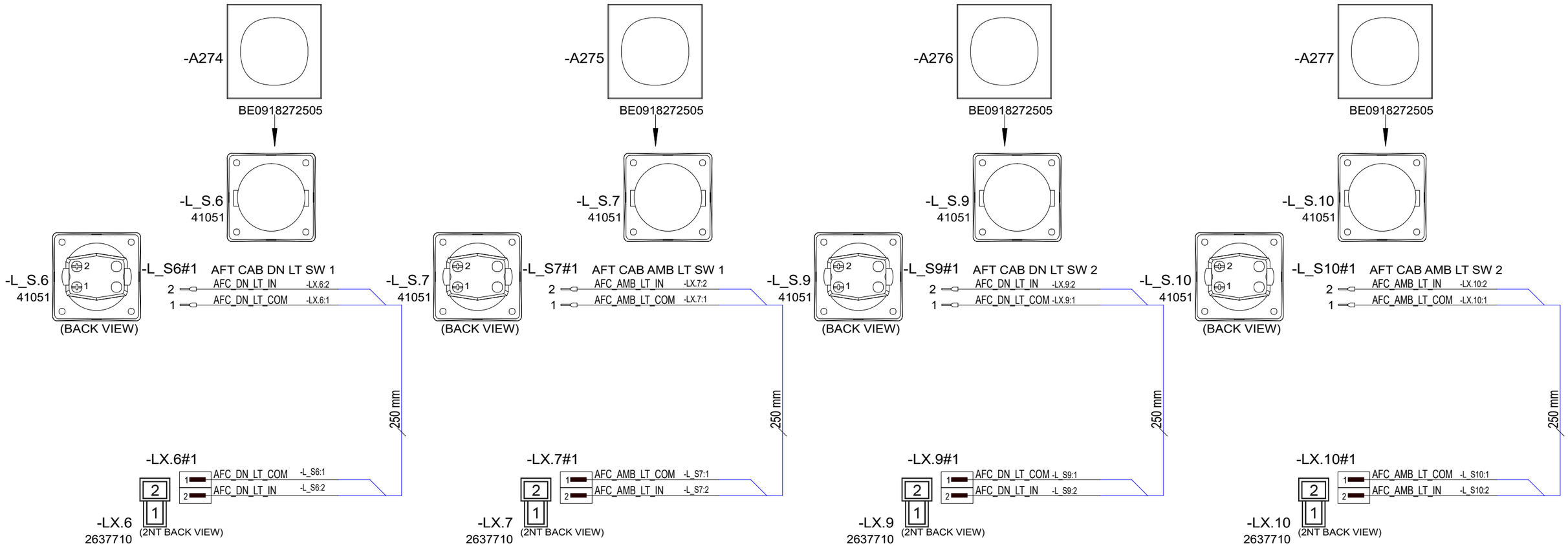

8.6.2024	TuM	C1: 2005065; INTRODUCED DRAWING.	Date	8.6.2024	NAVIX	Axopar		41520	
			Drawing by	TuM		Boat	Sub-product code	Product code	Project ID
			Sheet rev.	1		45	AFT CABIN LIGHT PACK SW	HL	435 / 444
Date of modification	Modified by	Description	Project rev.	C	Copyright by	Boat model	Title	Loc	Sheet

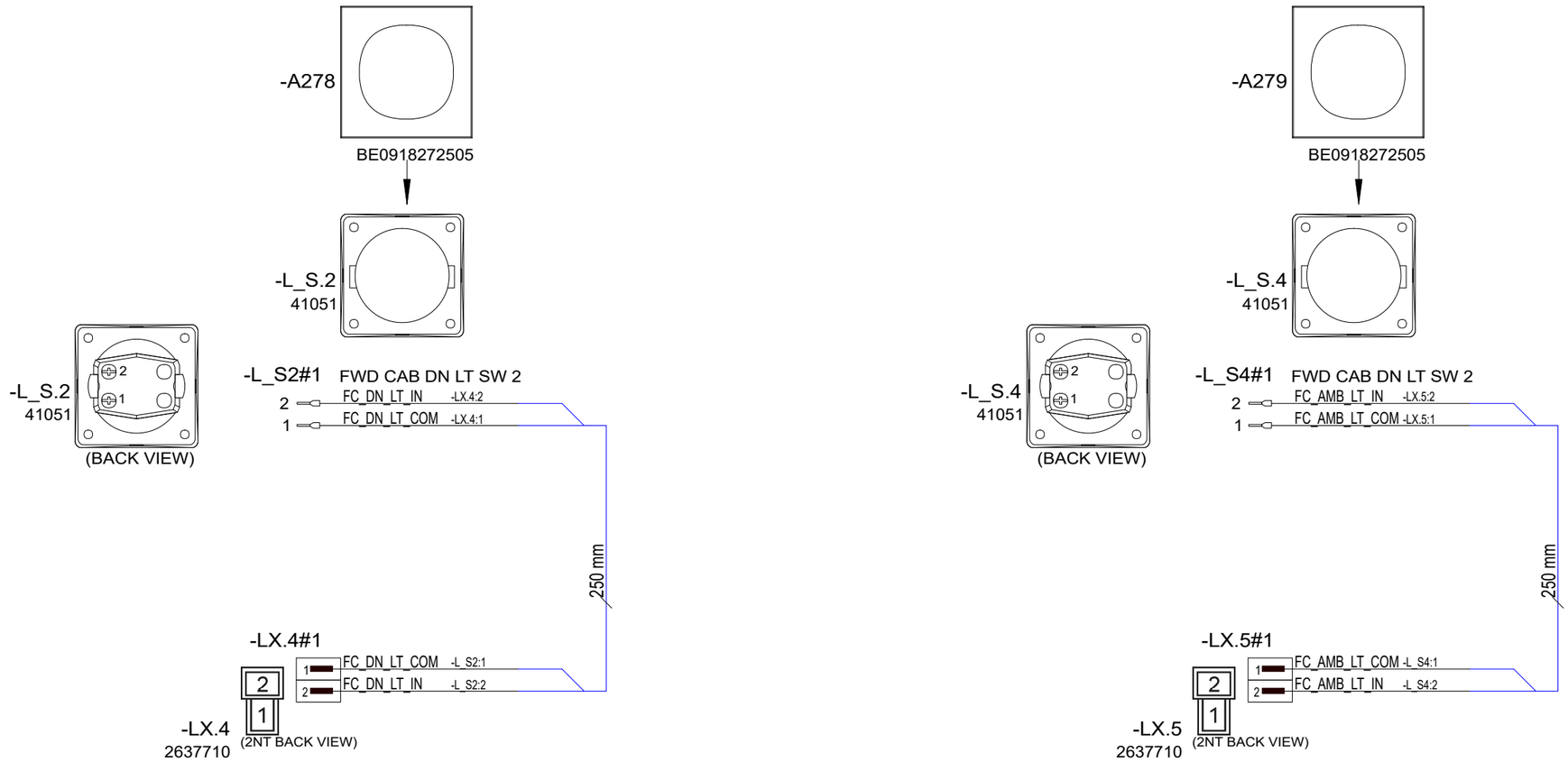

8.6.2024	TuM	C1: 2005065; INTRODUCED DRAWING.	Date 8.6.2024	NAVIX	Axopar		41777	
			Drawing by TuM		Boat	Sub-product code	Product code	Project ID
			Sheet rev. 1		45	FWD CB GULL W. LIGHT PACKAGE SW	HL	436 / 444
Date of modification	Modified by	Description	Project rev. C	Copyright by	Boat model	Title	Loc	Sheet

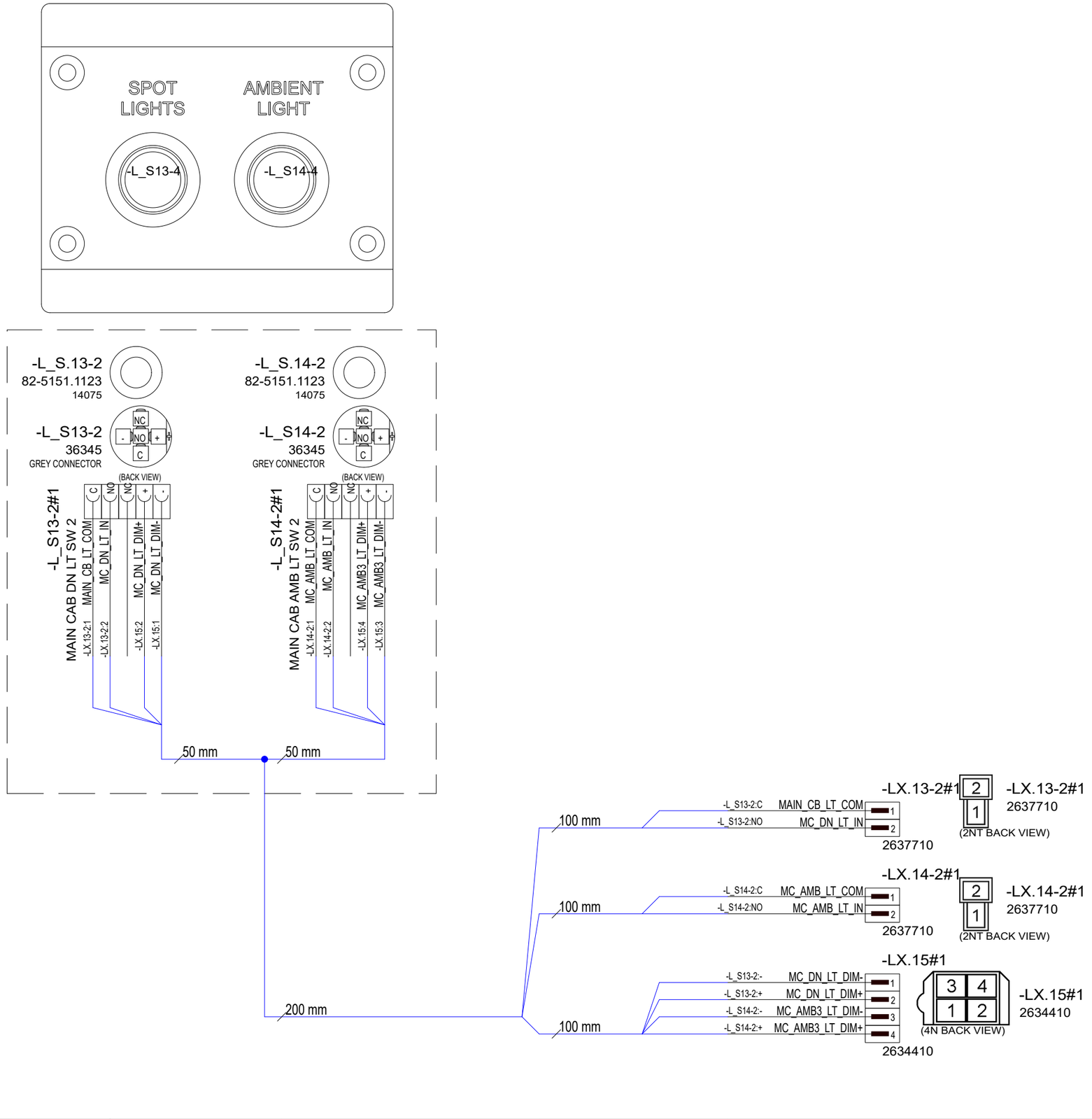

5.6.2024	TuM	C1: 2005065; INTRODUCED DRAWING.	Date	5.6.2024	NAVIX.	Axopar			
			Drawing by	TuM		Boat	41789 Sub-product code	41779 Product code	Project ID
			Sheet rev.	1		45	MAIN CB LT PACKAGE SW PANEL - OPEN	HL	437 / 444
Date of modification	Modified by	Description	Project rev.	C	Copyright by	Boat model	Title	Loc	Sheet

DIMMER WIRES THROUGH GLAND

DYMO LABEL ON TOP OF JUNCTION BOX COVER.

DYMO LABEL ON TOP OF DIMMER.

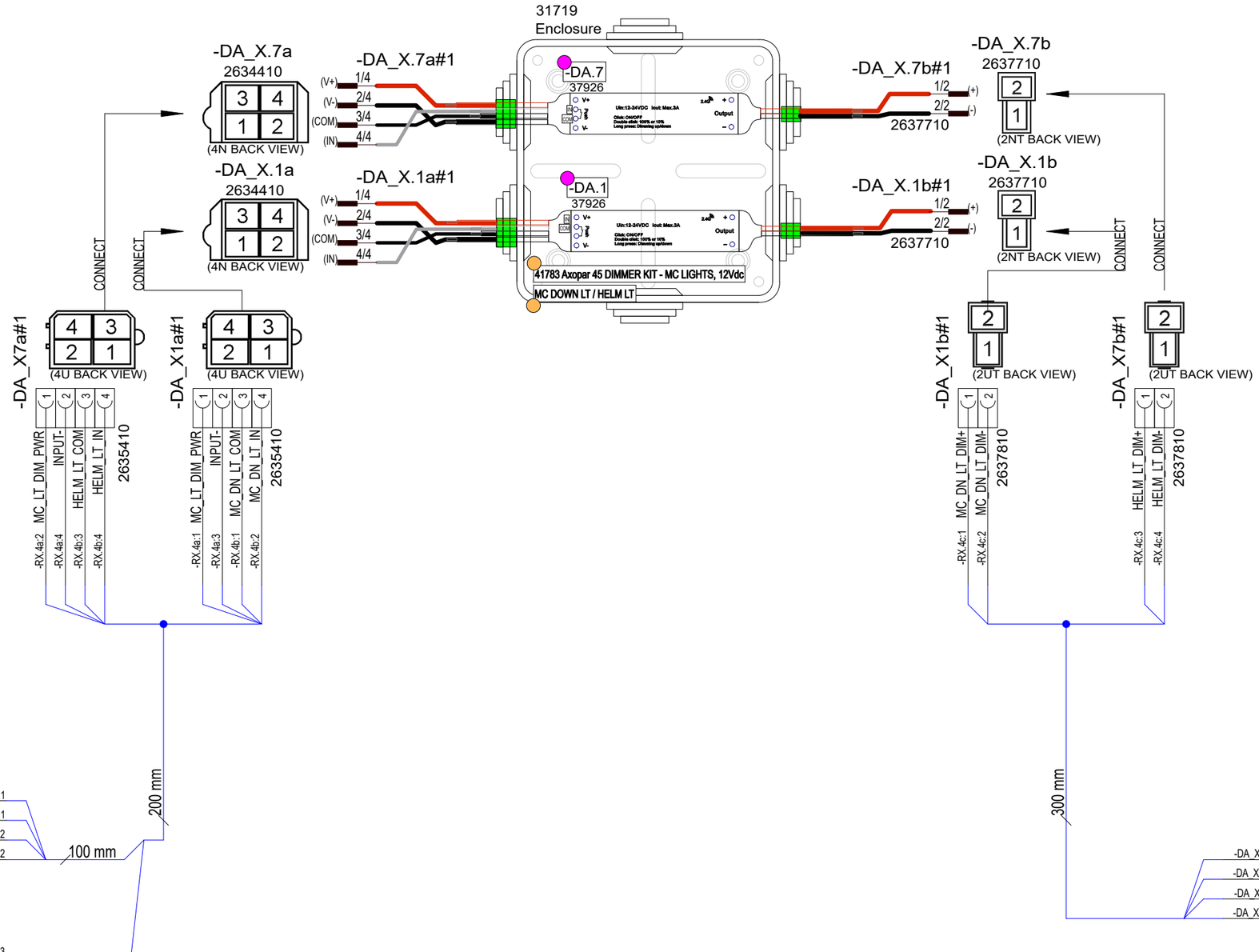

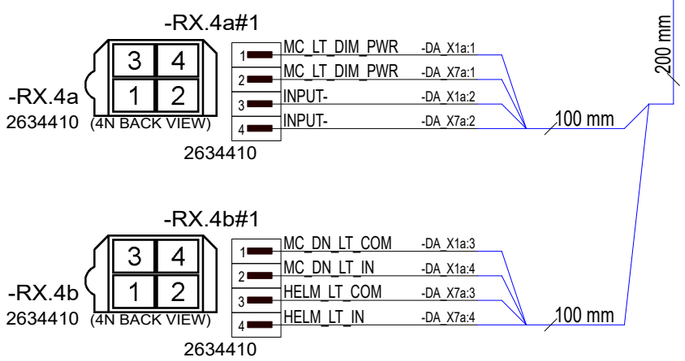

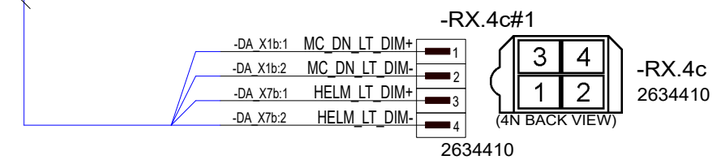

8.6.2024	TuM	C1: 2005065; INTRODUCED DRAWING.	Date	8.6.2024	NAVIX	Axopar		41783	
			Drawing by	TuM		Boat	Sub-product code	Product code	Project ID
			Sheet rev.	1		45	DIMMER KIT - MC LIGHTS	HL	438 / 444
Date of modification	Modified by	Description	Project rev.	C	Copyright by	Boat model	Title	Loc	Sheet

DIMMER WIRES THROUGH GLAND

DYMO LABEL ON TOP OF JUNCTION BOX COVER.

DYMO LABEL ON TOP OF DIMMER.

-DA_X.2a
2634410
(4N BACK VIEW)

-DA_X.2a#1
1/4
2/4
3/4
4/4

-DA_X.3a
2634410
(4N BACK VIEW)

-DA_X.3a#1
1/4
2/4
3/4
4/4

-DA_X.4a#1
1/4
2/4
3/4
4/4

-DA_X.4a
2634410
(4N BACK VIEW)

31719
Enclosure

-DA.2
37926

-DA.3
37926

-DA.4
37926

41783 Axopar 45 DIMMER KIT - MC LIGHTS, 12Vdc

MC AMB LT ROOF

-DA_X.2b#1
1/2 (+)
2/2 (-)

-DA_X.3b#1
1/2 (+)
2/2 (-)

-DA_X.4b#1
1/2 (+)
2/2 (-)

-DA_X.2b
2637710
(2NT BACK VIEW)

-DA_X.3b
2637710
(2NT BACK VIEW)

-DA_X.4b
2637710
(2NT BACK VIEW)

CONNECT

-DA_X2a#1
(4U BACK VIEW)
-DA_X2a:1 MC_LT_DIM_PWR
-DA_X2a:2 INPUT-
-DA_X2a:3 MC_AMB_LT_COM
-DA_X2a:4 MC_AMB_LT_IN
2635410

-DA_X3a#1
(4U BACK VIEW)
-DA_X3a:1 MC_LT_DIM_PWR
-DA_X3a:2 INPUT-
-DA_X3a:3 MC_AMB_LT_COM
-DA_X3a:4 MC_AMB_LT_IN
2635410

-DA_X4a#1
(4U BACK VIEW)
-DA_X4a:1 MC_LT_DIM_PWR
-DA_X4a:2 INPUT-
-DA_X4a:3 MC_AMB_LT_COM
-DA_X4a:4 MC_AMB_LT_IN
2635410

-DA_X4b#1
(2UT BACK VIEW)
-RX.4f:5 MC_AMB3_LT_DIM+
-RX.4f:6 MC_AMB3_LT_DIM-
2637810

-DA_X3b#1
(2UT BACK VIEW)
-RX.4f:3 MC_AMB2_LT_DIM+
-RX.4f:4 MC_AMB2_LT_DIM-
2637810

-DA_X2b#1
(2UT BACK VIEW)
-RX.4f:1 MC_AMB1_LT_DIM+
-RX.4f:2 MC_AMB1_LT_DIM-
2637810

200 mm

-RX.4d
2637710
(2NT BACK VIEW)

-RX.4d#1
1 MC_LT_DIM_PWR -DA_X2a:1
2 INPUT- -DA_X2a:2
100 mm
2637710

-RX.4e
2637710
(2NT BACK VIEW)

-RX.4e#1
1 MC_AMB_LT_COM -DA_X2a:3
2 MC_AMB_LT_IN -DA_X2a:4
100 mm
2637710

300 mm

-RX.4f#1
-DA_X2b:1 MC_AMB1_LT_DIM+ 1
-DA_X2b:2 MC_AMB1_LT_DIM- 2
-DA_X3b:1 MC_AMB2_LT_DIM+ 3
-DA_X3b:2 MC_AMB2_LT_DIM- 4
-DA_X4b:1 MC_AMB3_LT_DIM+ 5
-DA_X4b:2 MC_AMB3_LT_DIM- 6
2634610

-RX.4f
2634610
(6N BACK VIEW)

8.6.2024	TuM	C1: 2005065; INTRODUCED DRAWING.	Date	8.6.2024	NAVIX	Axopar		41783	
			Drawing by	TuM		Boat	Sub-product code	Product code	Project ID
			Sheet rev.	1		45	DIMMER KIT - MC LIGHTS	HL	439 / 444
Date of modification	Modified by	Description	Project rev.	C	Copyright by	Boat model	Title	Loc	Sheet

DIMMER WIRES THROUGH GLAND

DYMO LABEL ON TOP OF JUNCTION BOX COVER.

DYMO LABEL ON TOP OF DIMMER.

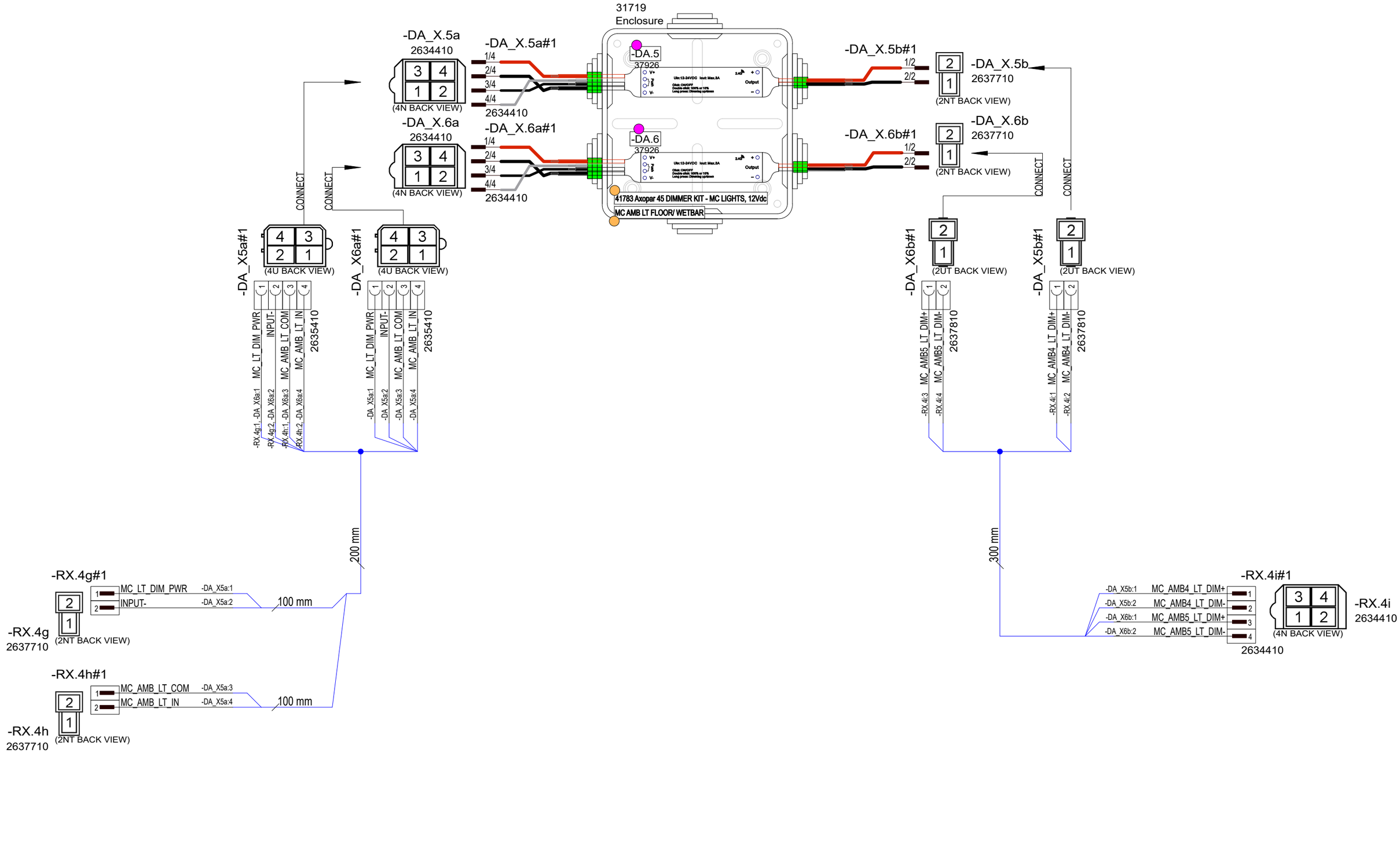

8.6.2024	TuM	C1: 2005065; INTRODUCED DRAWING.	Date	8.6.2024	NAVIX	Axopar		41783	
			Drawing by	TuM		Boat	Sub-product code	Product code	Project ID
			Sheet rev.	1		45	DIMMER KIT - MC LIGHTS	HL	440 / 444
Date of modification	Modified by	Description	Project rev.	C	Copyright by	Boat model	Title	Loc	Sheet

DIMMER WIRES THROUGH GLAND

DYMO LABEL ON TOP OF JUNCTION BOX COVER.

DYMO LABEL ON TOP OF DIMMER.

31719
Enclosure

-DA_X.8a
2634410
(4N BACK VIEW)

-DA_X.8a#1
1/4
2/4
3/4
4/4

-DA.8
37926
41784 Axopar 45 DIMMER KIT - FWD CB LIGHTS
FWD CAB DOWN LT

-DA_X.8b#1
1/2
2/2

-DA_X.8b
2637710
(2NT BACK VIEW)

CONNECT

CONNECT

-DA_X8a#1
(4U BACK VIEW)
-RX.5a:1 FC_LT_DIM_PWR
-RX.5a:2 INPUT-
-RX.5b:1 FC_DN_LT_COM
-RX.5b:2 FC_DN_LT_IN
2635410

200 mm

-DA_X8b#1
(2UT BACK VIEW)
-RX.5c:1 FC_DN_LT_DIM+
-RX.5c:2 FC_DN_LT_DIM-
2637810

300 mm

-RX.5a
2637710
(2NT BACK VIEW)

-RX.5a#1
-DA_X8a:1 FC_LT_DIM_PWR
-DA_X8a:2 INPUT-
100 mm
2637710

-RX.5b
2637710
(2NT BACK VIEW)

-RX.5b#1
-DA_X8a:3 FC_DN_LT_COM
-DA_X8a:4 FC_DN_LT_IN
100 mm
2637710

-RX.5c#1
-DA_X8b:1 FC_DN_LT_DIM+
-DA_X8b:2 FC_DN_LT_DIM-
2637710

-RX.5c
2637710
(2NT BACK VIEW)

9.6.2024	TuM	C1: 2005065; INTRODUCED DRAWING.	Date	9.6.2024	NAVIX	Axopar		41784	
			Drawing by	TuM		Boat	Sub-product code	Product code	Project ID
			Sheet rev.	1		45	DIMMER KIT - FWD CB LIGHTS	HL	441/ 444
Date of modification	Modified by	Description	Project rev.	C	Copyright by	Boat model	Title	Loc	Sheet

DIMMER WIRES THROUGH GLAND

DYMO LABEL ON TOP OF JUNCTION BOX COVER.

DYMO LABEL ON TOP OF DIMMER.

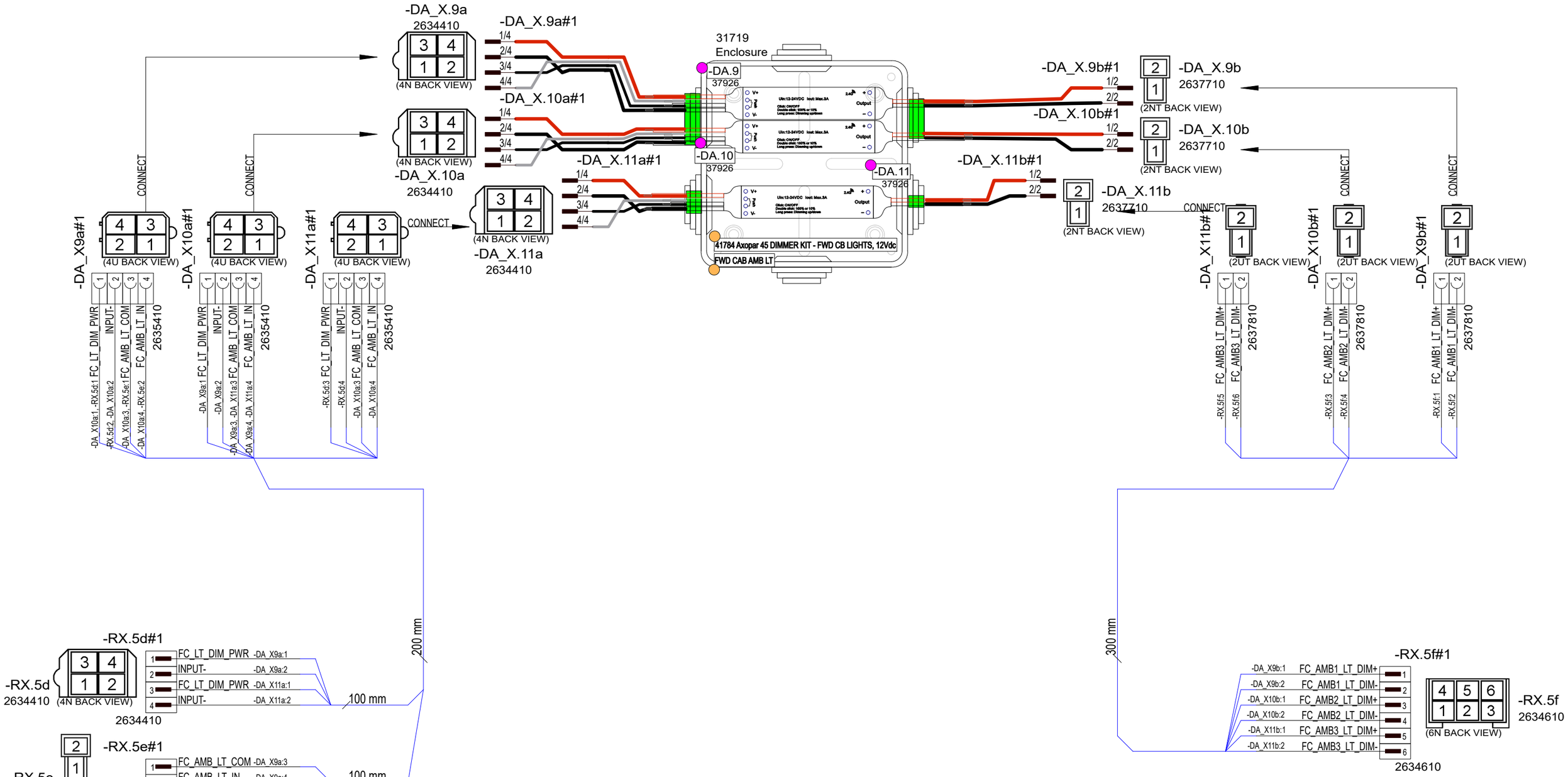

9.6.2024	TuM	C1: 2005065; INTRODUCED DRAWING.	Date 9.6.2024	NAVIX	Axopar		41784	
			Drawing by TuM		Boat	Sub-product code	Product code	Project ID
			Sheet rev. 1		45	DIMMER KIT - FWD CB LIGHTS	HL	442 / 444
Date of modification	Modified by	Description	Project rev. C	Copyright by	Boat model	Title	Loc	Sheet

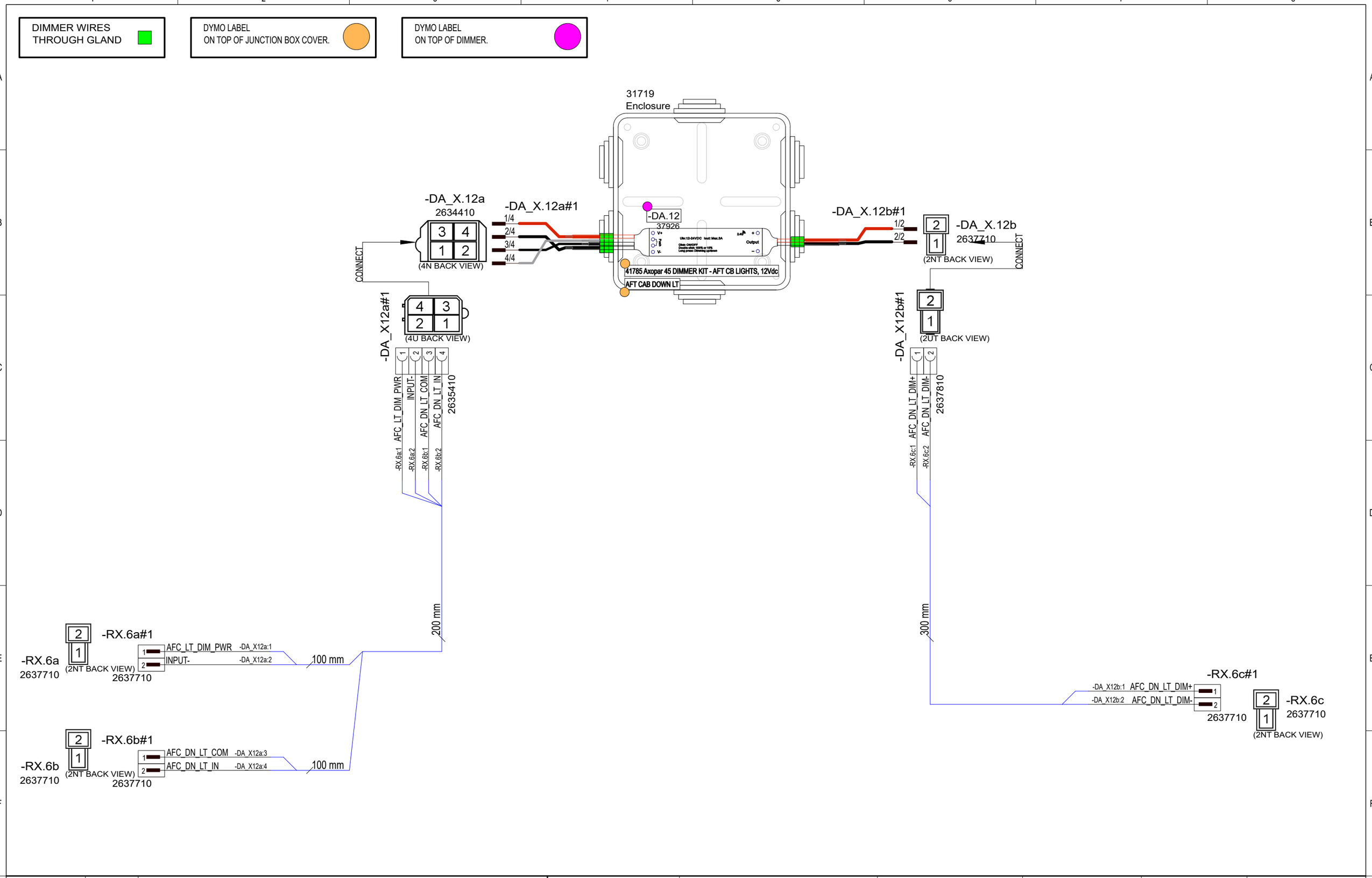

9.6.2024	TuM	C1: 2005065; INTRODUCED DRAWING.	Date 9.6.2024	NAVIX	Axopar		41785	
			Drawing by TuM		Boat	Sub-product code	Product code	Project ID
			Sheet rev. 1		45	DIMMER KIT - AFT CB LIGHTS	HL	443 / 444
Date of modification	Modified by	Description	Project rev. C	Copyright by	Boat model	Title	Loc	Sheet

DIMMER WIRES THROUGH GLAND

DYMO LABEL ON TOP OF JUNCTION BOX COVER.

DYMO LABEL ON TOP OF DIMMER.

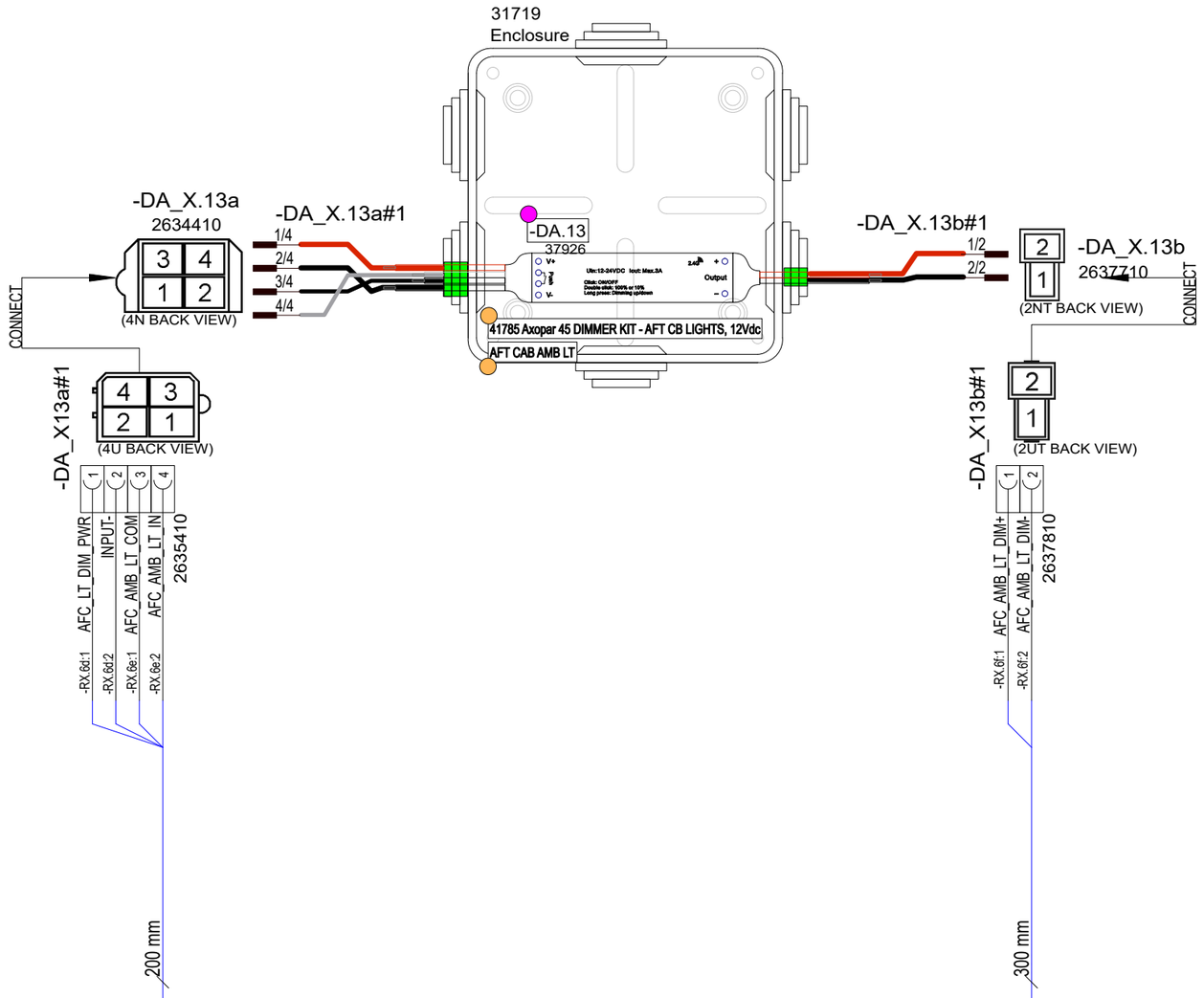

9.6.2024	TuM	C1: 2005065; INTRODUCED DRAWING.	Date	9.6.2024	NAVIX	Axopar		41785	
			Drawing by	TuM		Boat	Sub-product code	Product code	Project ID
			Sheet rev.	1		45	DIMMER KIT - AFT CB LIGHTS	HL	444 / 444
Date of modification	Modified by	Description	Project rev.	C	Copyright by	Boat model	Title	Loc	Sheet

12 Annexe IV : Décontamination AIS - Amérique du Nord

Selon

ABYC T-32 Conception et construction en tenant compte des espèces aquatiques envahissantes 7/21

2021 American Boat & Yacht Council, Inc

Table of Contents

1 Decontamination criteria based on UMPS III, Table 3.....3

2 Example of AIS Owner's Manual Information.....4

3 Additional boat-specific recommendations.....6

© 2021 Axopar Boats

1 Decontamination criteria based on UMPS III, Table 3

The table is a summary of scientific research indicating the lethal water temperature at point of contact and duration for decontamination. Information is grouped by the location of the boat that is targeted and the life form of Dreissenid mussel targeted (e.g., adult mussel or veliger). Please refer to the *Student Training Curriculum for Watercraft Inspectors and Decontaminators to Prevent and Contain the Spread of Aquatic Invasive Species in the USA* for complete step by step procedures.

	Boat part/ location	Water temperature	Duration[1] (sec)	Type of application	Target life stage
Exterior	Hull	140°F	10	High pressure spray[2]	Adult
	Trailer	140°F	70	Low pressure spray[3]	Adult
	PFDs, anchor, paddle	140°F	10	Low pressure spray	Adult or Veliger
Propulsion system	Gimbal	140°F	132	Low pressure spray	Adult
	Engine	140°F[5], [6]	See note[7].	Flush[6]	Veliger
Interior	Ballast tanks	120°F	130	*Low risk* – Flush[4]	Veliger
				High risk – Fill and flush	
	Live well/bait well	120°F	130	Low pressure spray or flush	Veliger
	Bilge	120°F	130	Flush or low pressure spray	Veliger

1) The times listed are the minimum times necessary to achieve mortality.
2) High pressure = 3000 psi.
3) Low pressure = using the pressure from the decontamination unit with no nozzle, not to exceed 60 psi (essentially a garden hose flow).
4) Flush = adding water to a compartment of a boat to treat or force the water out.
5) These temperatures denote the exit temperature (i.e., temperature of water exiting the boat not exiting the wand or flush attachment).
6) When flushing engines with a dedicated connection (not muffs), the pressure should be limited to less than 60 psi to prevent internal engine damage. The maximum input temperature during flushing should not exceed 140°F.
7) *NOTE: Engine flushing relies on the exit temperature as a guideline for decontamination duration.*

© 2021 Axopar Boats

2 Example of AIS Owner's Manual Information

Aquatic invasive species

Aquatic invasive species (AIS) are plants and animals that occur in waters in which they are not native and whose introduction causes or is likely to cause economic or environmental damage or harm to human health. AIS have a negative impact on the waterway, its native species, and recreational and commercial uses of the waterway.

As responsible boaters and citizens, each boat owner should do their part to prevent the spread of these aquatichitchhikers. In many cases, it is also required by law. Check local regulations for any waterway where you will boat.

After each boating trip, follow these three simple steps before you leave the water access to stop the spread of AIS: Clean, Drain, and Dry. This is the boater's way to help protect the environment from the damage that AIS can cause.

Clean

Inspect and remove all aquatic plants, animals, mud, and debris from the boat, engine, trailer, anchor, and any watersports equipment.

- Rinse, scrub or wash, as appropriate, away from storm drains, ditches, or waterways.
- Rinse watercraft, trailer, and equipment with hot water, when possible.
- Flush motor according to owner's manual.

Drain

Completely drain all water from the boat and its compartments, including but not limited to the bilge, wells, lockers, ballast tanks or bags, bait containers, engines, and outdrives.

Dry

Allow the boat to completely dry before visiting any other bodies of water.

© 2021 Axopar Boats

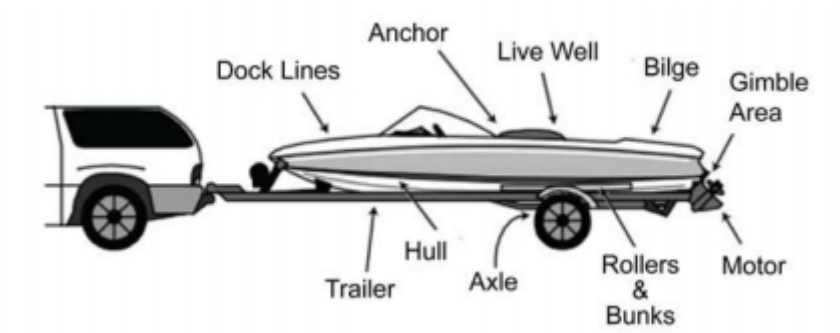

NOTE: Some localities may require inspection or decontamination before and/or after launching. Check state and local laws and regulations for requirements prior to traveling to go boating.

© 2021 Axopar Boats

3 Additional boat-specific recommendations

Nonmotorized watercraft

Canoes, rafts, kayaks, rowboats, paddleboats, inflatables, sculls, and other nonmotorized recreational watercraft also require proper treatment.

- **Clean** straps, gear, paddles, floats, ropes, anchors, dip nets, and trailer before leaving the water body.
- **Dry** everything completely between each use and before storing.
- **Wear** quick-dry footwear or bring a second pair of footwear with you when portaging between waterbodies.

Sailboats

- **Clean** centerboard, bilge board, wells, rudderpost, trailer, and other equipment before leaving the water body.
- **Drain** water from boat, motor, bilge, ballast, wells, and portable bait containers before leaving the water body.

Motorized watercraft

- **Inspect** and **clean** motor or engine, including the gimbal area; trailer, including axles, bunkers, and rollers; anchors; dock lines; and equipment before leaving the water body.
- **Drain** live wells, bait containers, ballast and bilge tanks, and engine cooling systems.

Jet boats and personal watercraft (PWCs)

- **Inspect** and **clean** hull, trailer, intake grate, and steering nozzle, etc.
- **Clean** hull, trailer, intake grate, and steering nozzle, etc before leaving the water access.
- **Run** engine 5-10 sec to blow out excess water and vegetation from internal drive before leaving the waterbody.

© 2021 Axopar Boats

13 Annexe V : Dimensions de transport

© 2026 Axopar Boats / Brabus Marine

AXOPAR 45 CROSS CABIN

SIDE VIEW

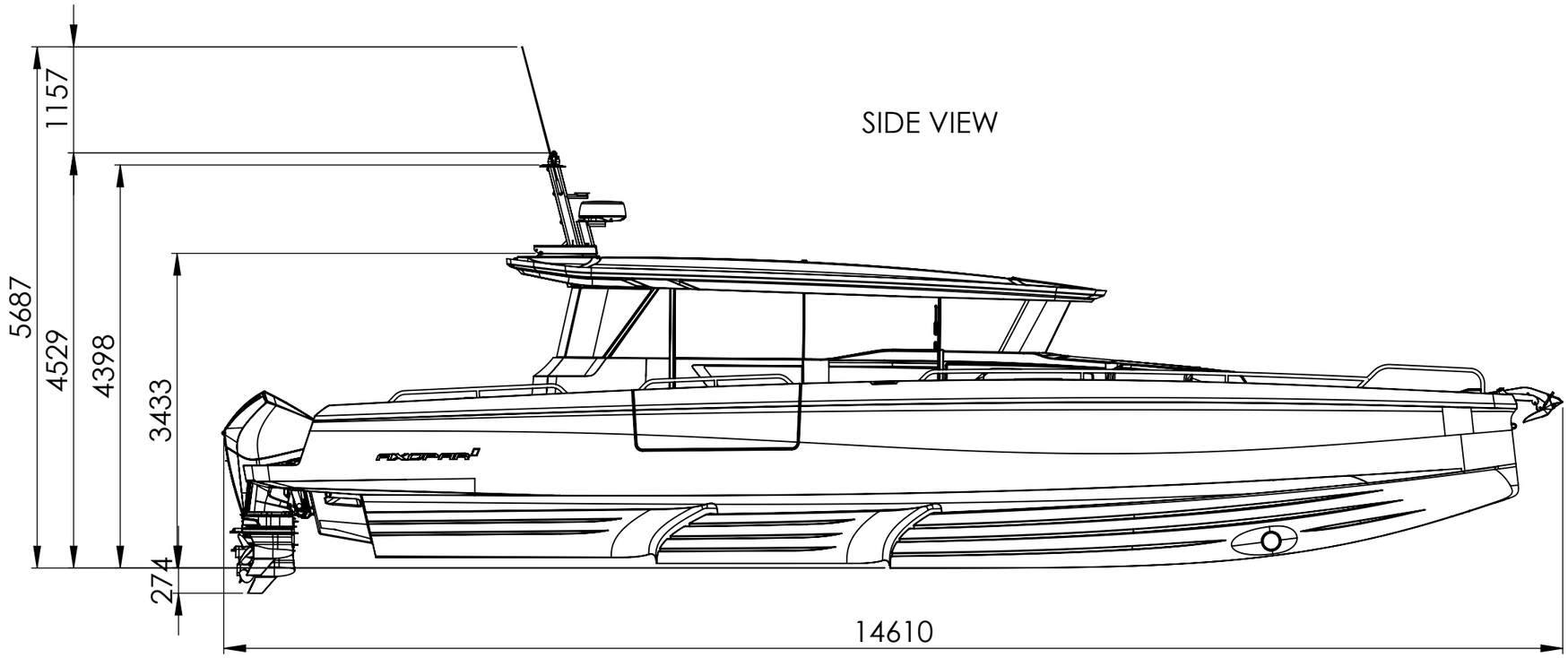

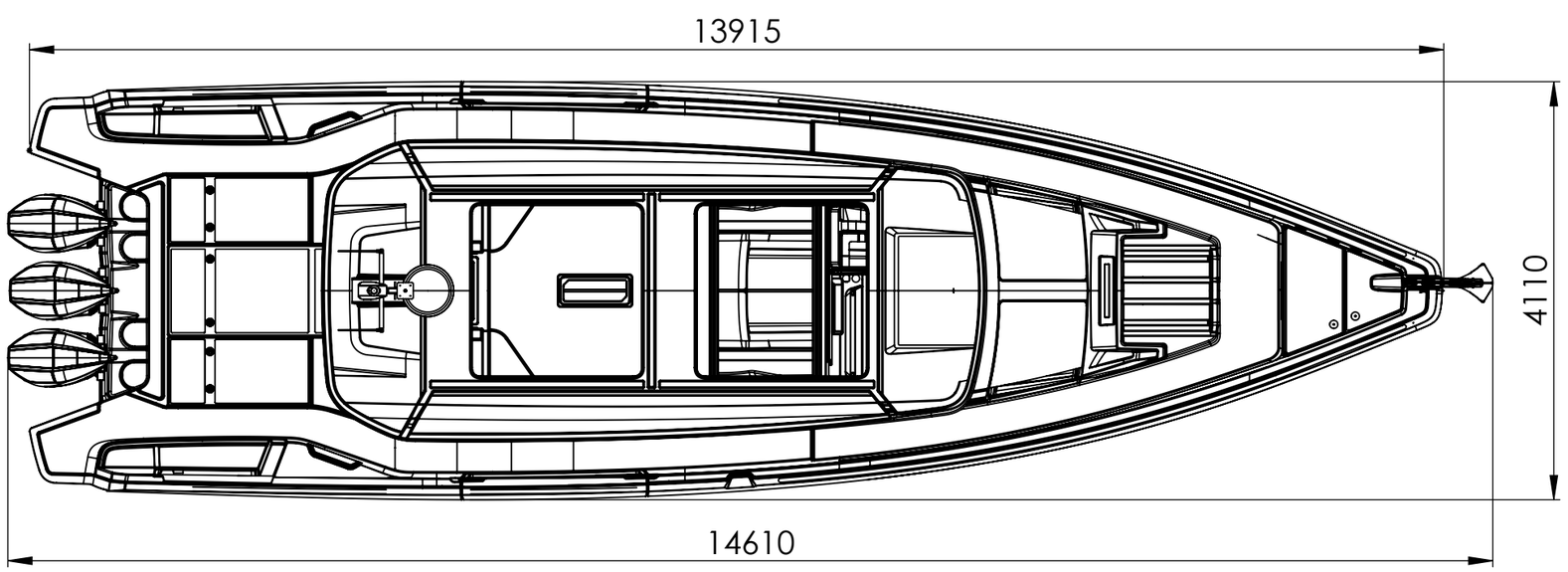

TOP VIEW

AXOPAR 45 CROSS CABIN

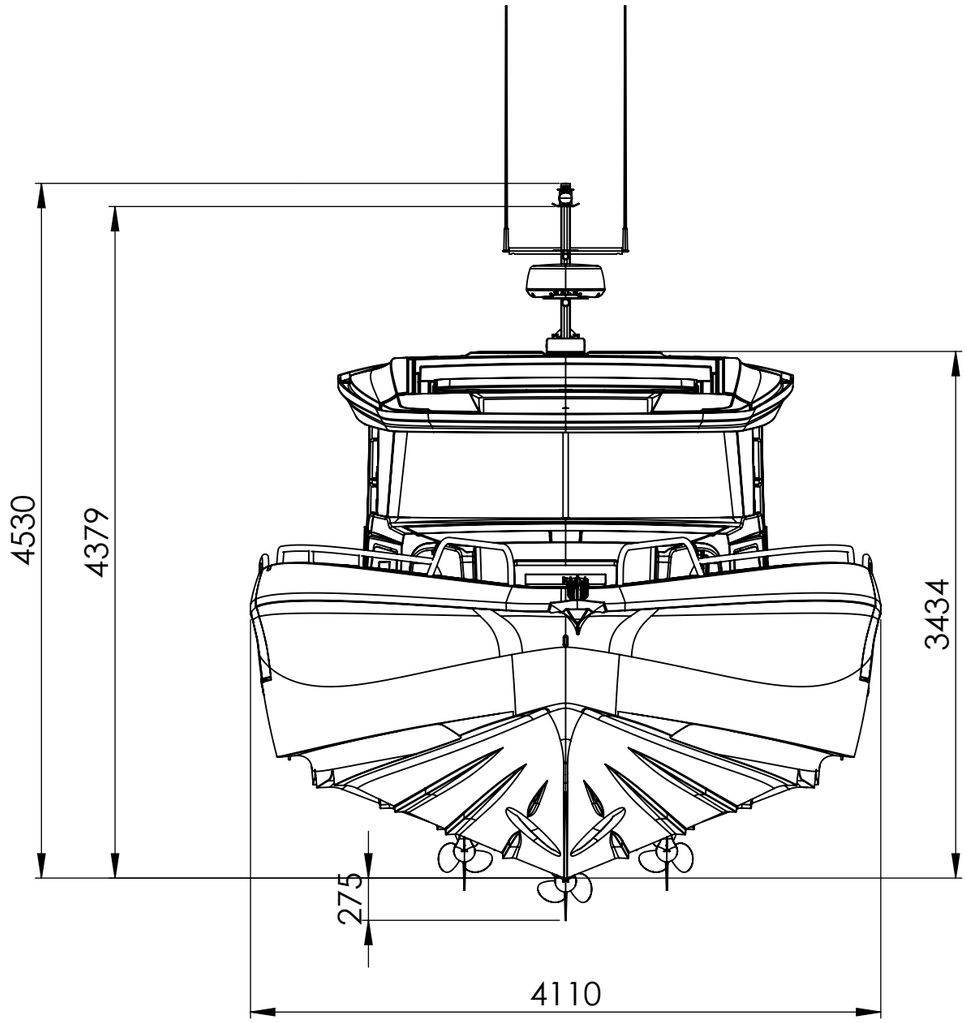

FRONT VIEW

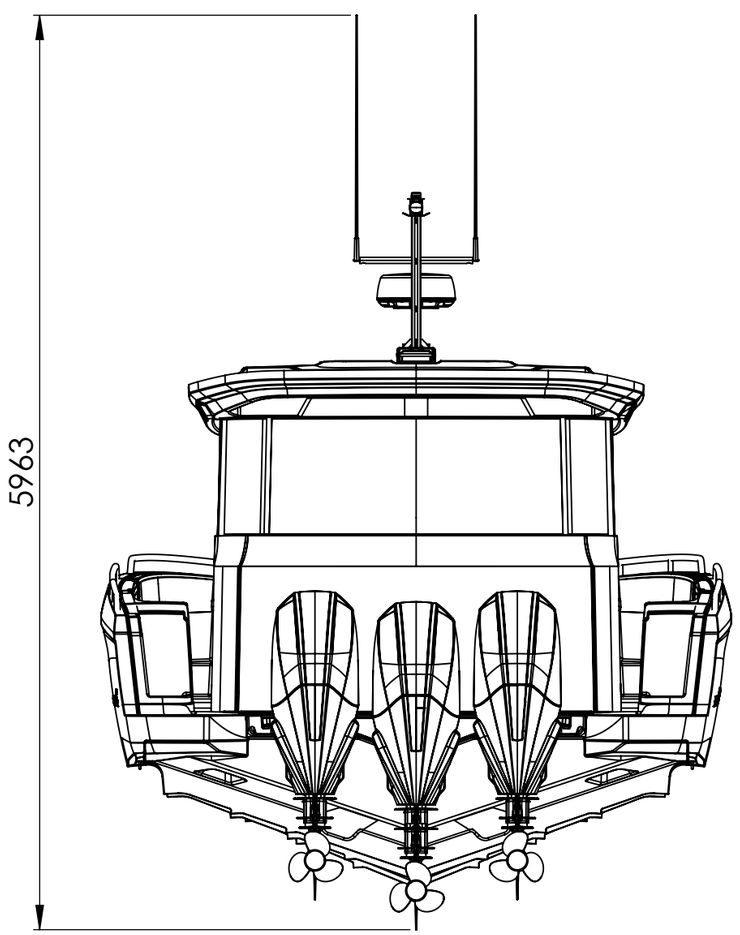

BACK VIEW

14 Annexe VI : Conditions de garantie

© 2026 Axopar Boats / Brabus Marine

14.1 Conditions de garantie : États-Unis

© 2026 Axopar Boats / Brabus Marine

AXOPAR

Limited Warranty for Axopar Boats

US version 1.0

IMPORTANT NOTICE: THIS LIMITED WARRANTY IS SUBJECT TO BINDING ARBITRATION AND A WAIVER OF CLASS ACTIONS, AS DESCRIBED IN SECTION 7. Please also read the limitations and disclaimers in Sections 3(D), 3(E) and 6 regarding Boats.

Limited Warranty

Axopar Boats Ltd ("*Axopar*") warrants to the original retail purchaser ("*Purchaser*") of an Axopar boat manufactured and equipped with a hull identification number by Axopar ("*Boat*") and sold at retail by an authorized dealer ("*Dealer*") that Axopar will repair or replace defective materials and workmanship found during the applicable warranty period, subject to the limitations, exclusions and other conditions provided below. The decision to repair or replace will be made by Axopar in its sole discretion, and all repairs must occur at the location specified by Axopar (the "*Service Location*"). This Limited Warranty gives the Purchaser specific legal rights and Purchaser may have other legal rights, which vary from state to state.

1. Applicability

This Limited Warranty is valid worldwide during the applicable warranty period and applies only to Boats purchased by consumers and operated under normal, non-commercial use in compliance with the relevant owner's manual. Any warranty for Boats intended for commercial use must be separately agreed upon in writing between Axopar and the Purchaser.

The Limited Warranty also covers any equipment installed in the Boat by Axopar as an integral part of the delivery but excludes (i) equipment covered by a separate warranty, as further specified below in Sections 2 (Warranty Provider) and 3 (Warranty Period and Limitations) and (ii) any items installed by the Dealer in the Boat or included by the Dealer with the Boat. Equipment acquired by the Purchaser from third parties and which are not included in the original delivery are not covered under this Limited Warranty.

The hull identification number of the Boat and other particulars relevant to this Limited Warranty are recorded in the applicable sales contract and/or in the Boat's warranty certificate.

2. Warranty Provider

This Limited Warranty is provided solely by Axopar. Contact details are shown in the warranty certificate provided to the Purchaser upon delivery of the Boat. All warranties provided by the manufacturers and distributors of components, equipment and parts of the Boat are hereby assigned to the Purchaser to the extent permitted by the applicable manufacturers and distributors, as Purchaser's sole and exclusive remedy with respect to those items.

3. Warranty Period and Limitations

The Limited Warranty is valid from the delivery date of the Boat to the Purchaser, as reflected in the Boat's warranty certificate (the "*Delivery Date*"), for the time periods identified below.

(A) ***Five-Year Limited Warranty on Structural Hull:***

Axopar will repair or replace any substantial defect in material or workmanship in the Boat's structural hull that is reported within five years from the Delivery Date. The structural hull means the fiberglass molded shell and all its integral structural components. A defect is substantial if it causes the Boat to be unfit or unsafe for general use as a pleasure craft under normal operating conditions.

(B) ***Two-Year Limited Warranty on Components Manufactured or Installed by Axopar:***

Axopar will repair or replace any components manufactured or installed by Axopar that are defective in factory materials or workmanship and are reported within two years from the Delivery Date (and are not already addressed in the specific warranties provided in paragraphs (A) and (C)).

(C) ***One-Year Limited Warranty on Upholstered Items, Canvas, Floor Materials, Other Coating and Painted Parts:***

Axopar will repair or replace any upholstered items, canvas, floor materials, other coating, and painted parts manufactured or installed by Axopar that are defective in factory materials or workmanship and are reported within one year from the Delivery Date.

(D) ***Exclusions***

The Limited Warranty does not apply to or cover the following items: (1) any costs incurred from hauling or transporting the Boat to and from the Service Location; (2) any equipment, parts or accessories not installed by Axopar or that carry their own individual warranties provided by third parties, including but not limited to engines, propellers, pre-rigging equipment, batteries, generators, A/C units, steering mechanisms and other electronic equipment; (3) minor changes to the Boat's external surfaces that have no influence on the strength or serviceability of the Boat, including but not limited to any damage, deterioration, fading or discoloration or mold of cushions, cracking, fading or oxidation of gel coat, stress lines, anti-fouling bottom paint or other slight irregularities in paint work, lacquer work, woodwork or chrome finish or other minor surface blemishes; (4) windshield damage or leakage; (5) any damage resulting from Purchaser's or a third party's negligence, willful misconduct, improper use of the Boat, overloading, powering in excess of the recommended maximum horsepower, improper rigging, misuse or alterations or repairs or attempted repairs on the Boat not authorized by Axopar, including use of an improper trailer, Boat lift or sling; (6) failure of the Purchaser or any third party to use, maintain or store the Boat as specified in the owner's manual, or any other failure to provide reasonable care and maintenance; (7) normal wear and tear items, including but not limited to ropes, filters, bulbs and batteries; (8) any representation or implication of the Boat's properties or characteristics, such as speed, weight, range, performance or fuel consumption; (9) any failure or defect not reported to Axopar or Dealer in accordance with Section 4 (Warranty Procedures) of this Limited Warranty; (10) any failure or defect arising from repairs made by unauthorized service providers; (11) any failure or defect arising from acts of nature; and (12) any Boat that was previously salvaged or declared a total loss or constructive loss for any reason.

(E) ***Voiding the Limited Warranty***

This warranty becomes void if: (1) Purchaser sells or otherwise conveys the Boat to a third party during the warranty period and Axopar is not provided with the bill of sale of the Boat and/or the contact information of the new owner; (2) Purchaser uses the Boat in other than non-commercial activities; (3) the Boat is used in a competitive event; (4) any unauthorized modifications or changes are made to the Boat (e.g. structural modification or modifications to electrical systems on board or the programming of its engine or other systems); or (5) the Boat is salvaged or declared a total loss or constructive loss for any reason.

4. Warranty Procedures

To obtain warranty service, Purchaser must notify the Dealer about the failure or defect within a reasonable time after becoming aware of it or after Purchaser should have become aware of it. Upon detecting a defect, the Purchaser is required to take all reasonable steps necessary to prevent the defect from deteriorating further. When reporting any defect, the Purchaser must provide the Boat's hull identification number, a copy of the warranty certificate, a reasonable number of clear and detailed photos of the defect, and a supported or documented explanation regarding when the Boat was purchased and the Dealer from which it was purchased.

After providing notice of the defect to the Dealer, the Dealer will notify Purchaser of the procedures to follow regarding this Limited Warranty. Dealer will then notify Axopar, and upon being notified of the warranty claim by Dealer, Axopar is solely responsible for determining and authorizing in writing the remedial action to be performed.

5. Axopar's Warranty Responsibilities

Axopar has always the right to repair a defect covered by this Limited Warranty if, in view of the nature and extent of the defect, it can be done within a reasonable time and in such a way that it does not result in repair costs or material detriment to the Purchaser. All repairs shall be carried out in a way and at the Service Location designated by Axopar.

If Axopar determines that repair is not possible, Purchaser has the right to a discount proportionate to the defect. Alternatively, Axopar may, in its sole discretion, offer to Purchaser a replacement Boat with a market value equal to the replaced Boat's market value (considering the Boat's age and condition) if it did not have that specific unrepairable defect.

If Axopar reasonably determines that the Boat defect is not covered by the Limited Warranty, Axopar has the right to charge the Purchaser for any costs that arise from inspecting and determining the defect and its cause. Any repair costs and expenses are subject mutual agreement by Axopar and the Purchaser.

6. Sole Remedy and Other Limitations

The repair, discount and replacement obligations specified in Section 5 (Axopar's Warranty Responsibilities) for parts or materials covered by this Limited Warranty are Purchaser's sole and exclusive remedy, and Axopar's sole obligations, for any claims whatsoever or any losses resulting from product failure.

This Limited Warranty the final, complete and exclusive warranty offered by Axopar regarding the Boat, and no other person or entity (including the Dealer or their respective sales agents or employees) is authorized to make any other warranties or representations on behalf of Axopar. **EXCEPT FOR THE EXPRESS LIMITED WARRANTIES PROVIDED IN THIS LIMITED WARRANTY, AXOPAR DISCLAIMS ALL OTHER EXPRESS AND IMPLIED WARRANTIES AND REPRESENTATIONS OF ANY KIND, INCLUDING ANY IMPLIED WARRANTY OF MERCHANTABILITY, AND FITNESS FOR A PARTICULAR PURPOSE. EXCEPT AS OTHERWISE PROVIDED IN THIS LIMITED WARRANTY, ALL BOATS ARE PROVIDED "AS IS" AND "WITH ALL FAULTS".** If and to the extent that an implied warranty cannot be disclaimed, that warranty is limited to duration of the respective express Limited Warranty provided herein. Some states do not allow the exclusion of implied warranties or do not allow limitations on the amount of time an implied warranty lasts, so the above limitations may not apply to some Purchasers.

To the extent permitted by applicable law, Axopar disclaims all liability to Purchaser and third parties for any economic loss arising from claims of product failure, negligence, defective design, lack of seaworthiness, manufacturing defect and any other liability not expressly covered in this Limited Warranty. **TO THE EXTENT PERMITTED BY APPLICABLE LAW, NEITHER AXOPAR NOR DEALER SHALL UNDER ANY CIRCUMSTANCES BE LIABLE FOR ANY INDIRECT, CONSEQUENTIAL, SPECIAL, ENHANCED, OR PUNITIVE DAMAGES, INCLUDING LOSS OF THE BOAT, PROFIT, PRODUCTIVITY, BUSINESS, CONTRACTS, REVENUES OR ANTICIPATED SAVINGS, OR INCREASED COSTS OR EXPENSES, AND IN NO EVENT SHALL AXOPAR'S LIABILITY EXCEED THE ACTUAL AMOUNT PAID BY PURCHASER FOR THE BOAT.** Some states do not allow the exclusion or limitation of incidental or consequential damages, so the above limitation or exclusion may not apply to every Purchaser.

If, at any time, any provision of this Limited Warranty is or becomes illegal, invalid or unenforceable in any respect under the laws of any jurisdiction, the legality, validity or enforceability of the remaining provisions will remain unaffected.

7. Arbitration and Limitation on Actions

PLEASE READ THIS SECTION CAREFULLY. WE WANT YOU TO KNOW HOW IT AFFECTS YOUR RIGHTS.

(A) *Customer Service and FAQs*

In the unlikely event that an issue, concern or claim (including legal claims) remains unresolved after the procedure specified in Section 4 (Warranty Procedures) and the issue has been escalated to Axopar, Purchaser and Axopar each agree to discuss any issue informally for at least 30 days. Purchaser can do this by sending your full name and contact information, your concern and your requested solution to Axopar at warranty@axopar.fi, Attn: Legal Department. If Axopar would like to discuss an issue with Purchaser, Axopar will contact you at the address provided to the Dealer.

(B) *Agreement to Arbitrate*

If an agreed solution is not reached at the end of the 30-day discussion period, Purchaser and Axopar each agree that any issue, concern or claim (including legal claims) that either may have arising out of or relating to this Limited Warranty must be resolved through final binding arbitration before the American Arbitration Association using its Consumer Arbitration Rules, available at https://www.adr.org/sites/default/files/Consumer%20Rules.pdf (the "*AAA Rules*") or available by calling the American Arbitration

Association at 1-800-778-7879. As an exception to this agreement to arbitrate, Axopar gives you the right to pursue in small claims court any claim that is within that court's jurisdiction, so long as you proceed solely on an individual basis. A party who intends to seek arbitration must first send to the other party, by certified or registered mail, a written notice of dispute. Purchaser may download or copy a form notice of dispute and a form to initiate arbitration from www.adr.org. Unless Purchaser and Axopar agree otherwise, the arbitration hearings will take place in a reasonably convenient location for both parties as determined by the arbitrator in accordance with the AAA Rules, and the hearings may be conducted in-person, by videoconference, phone or by the exchange of documents. The arbitrator's decision will be binding and may be enforced and entered as a judgment in any court of competent jurisdiction. If the arbitrator rules against Axopar, Axopar will reimburse Purchaser for reasonable attorneys' fees and costs, regardless of who initiated the arbitration. However, if the arbitrator rules in Axopar's favor, Axopar will not seek reimbursement of attorneys' fees and costs, regardless of who initiated the arbitration.

(C) *Time Limitation; No Class Actions*

To help resolve any issues between us promptly and directly, Axopar and Purchaser agree to begin any arbitration under this Limited Warranty within one year after the claim first arose; otherwise, the claim is waived. Axopar and Purchaser also agree to arbitrate in each of our individual capacities only – not as a representative or member of a class – and each of us expressly waives any right to file a class action or seek relief on a class action basis. Furthermore, unless Purchaser and Axopar agree in writing, the arbitrator may not consolidate more than one person's claims and may not otherwise preside over any form of a representative of class proceeding.

(D) *Confidentiality*

All arbitration proceedings are confidential, unless both Purchaser and Axopar agree otherwise. Arbitration orders and awards required to be filed with applicable courts of competent jurisdiction are not confidential and may be disclosed by the parties to such courts. A party who improperly discloses confidential information will be subject to sanctions. The arbitrator and forum may disclose case filings, case dispositions, and other case information as required by a court order of proper jurisdiction.

14.2 Conditions de garantie : hors États-Unis

© 2026 Axopar Boats / Brabus Marine

AXOPAR

Limited Warranty for Axopar Boats

Non-US version 1.0

Limited Warranty

Axopar Boats Ltd ("*Axopar*") warrants to the original retail purchaser ("*Purchaser*") of an Axopar boat manufactured and equipped with a hull identification number by Axopar ("*Boat*") and sold at retail by an authorized dealer ("*Dealer*") that Axopar will repair or replace defective materials and workmanship found during the applicable warranty period, subject to the limitations, exclusions and other conditions provided below. The decision to repair or replace will be made by Axopar in its sole discretion, and all repairs must occur at the location specified by Axopar (the "*Service Location*"). This Limited Warranty gives the Purchaser specific legal rights and Purchaser may have other legal rights, which vary from country to country.

1. Applicability

This Limited Warranty is valid worldwide during the applicable warranty period and applies only to Boats purchased by consumers and operated under normal, non-commercial use in compliance with the relevant Axopar owner's manual. Any warranty for Boats intended for commercial use must be separately agreed upon in writing between Axopar and the Purchaser.

The Limited Warranty also covers any equipment installed in the Boat by Axopar as an integral part of the delivery but excludes (i) equipment covered by a separate warranty, as further specified below in Sections 2 (Warranty Provider) and 3 (Warranty Period and Limitations) and (ii) any items installed by the Dealer in the Boat or included by the Dealer with the Boat. Equipment acquired by the Purchaser from third parties and which are not included in the original delivery are not covered under this Limited Warranty.

The hull identification number of the Boat and other particulars relevant to this Limited Warranty are recorded in the applicable sales contract and/or in the Boat's warranty certificate.

2. Warranty Provider

This Limited Warranty is provided solely by Axopar. Contact details are shown in the warranty certificate provided to the Purchaser upon delivery of the Boat. All warranties provided by the manufacturers and distributors of components, equipment and parts of the Boat are hereby assigned to the Purchaser to the extent permitted by the applicable manufacturers and distributors, as Purchaser's sole and exclusive remedy with respect to those items.

3. Warranty Period and Limitations

The Limited Warranty is valid from the delivery date of the Boat to the Purchaser, as reflected in the Boat's warranty certificate (the "*Delivery Date*"), for the time periods identified below.

(A) ***Five-Year Limited Warranty on Structural Hull:***

Axopar will repair or replace any substantial defect in material or workmanship in the Boat's structural hull that is reported within five years from the Delivery Date. The structural hull means the fiberglass molded shell and all its integral structural components. A defect is substantial if it causes the Boat to be unfit or unsafe for general use as a pleasure craft under normal operating conditions.

(B) ***Two-Year Limited Warranty on Components Manufactured or Installed by Axopar:***

Axopar will repair or replace any components manufactured or installed by Axopar that are defective in factory materials or workmanship and are reported within two years from the Delivery Date (and are not already addressed in the specific warranties provided in paragraphs (A) and (C)).

(C) ***One-Year Limited Warranty on Upholstered Items, Canvas, Floor Materials, Other Coating and Painted Parts:***

Axopar will repair or replace any upholstered items, canvas, floor materials, other coating, and painted parts manufactured or installed by Axopar that are defective in factory materials or workmanship and are reported within one year from the Delivery Date.

(D) ***Exclusions***

The Limited Warranty does not apply to or cover the following items: (1) any costs incurred from hauling or transporting the Boat to and from the Service Location; (2) any equipment, parts or accessories not installed by Axopar or that carry their own individual warranties provided by third parties, including but not limited to engines, propellers, pre-rigging equipment, batteries, generators, A/C units, steering mechanisms and other electronic equipment; (3) minor changes to the Boat's external surfaces that have no influence on the strength or serviceability of the Boat, including but not limited to any damage, deterioration, fading or discoloration or mold of cushions, cracking, fading or oxidation of gel coat, stress lines, anti-fouling bottom paint or other slight irregularities in paint work, lacquer work, woodwork or chrome finish or other minor surface blemishes; (4) windshield damage or leakage; (5) any damage resulting from Purchaser's or a third party's negligence, willful misconduct, improper use of the Boat, overloading, powering in excess of the recommended maximum horsepower, improper rigging, misuse or alterations or repairs or attempted repairs on the Boat not authorized by Axopar, including use of an improper trailer, Boat lift or sling; (6) failure of the Purchaser or any third party to use, maintain or store the Boat as specified in the owner's manual, or any other failure to provide reasonable care and maintenance; (7) normal wear and tear items, including but not limited to ropes, filters, bulbs and batteries; (8) any representation or implication of the Boat's properties or characteristics, such as speed, weight, range, performance or fuel consumption; (9) any failure or defect not reported to Axopar or Dealer in accordance with Section 4 (Warranty Procedures) of this Limited Warranty; (10) any failure or defect arising from repairs made by unauthorized service providers; (11) any failure or defect arising from acts of nature; and (12) any Boat that was previously salvaged or declared a total loss or constructive loss for any reason.

(E) ***Voiding the Limited Warranty***

This warranty becomes void if: (1) Purchaser sells or otherwise conveys the Boat to a third party during the warranty period and Axopar is not provided with the bill of sale of the Boat

and/or the contact information of the new owner; (2) Purchaser uses the Boat in other than non-commercial activities; (3) the Boat is used in a competitive event; (4) any unauthorized modifications or changes are made to the Boat (e.g. structural modification or modifications to electrical systems on board or the programming of its engine or other systems); or (5) the Boat is salvaged or declared a total loss or constructive loss for any reason.

4. Warranty Procedures

To obtain warranty service, Purchaser must notify the Dealer about the failure or defect within a reasonable time after becoming aware of it or after Purchaser should have become aware of it. Upon detecting a defect, the Purchaser is required to take all reasonable steps necessary to prevent the defect from deteriorating further. When reporting any defect, the Purchaser must provide the Boat's hull identification number, a copy of the warranty certificate, a reasonable number of clear and detailed photos of the defect, and a supported or documented explanation regarding when the Boat was purchased and the Dealer from which it was purchased.

After providing notice of the defect to the Dealer, the Dealer will notify Purchaser of the procedures to follow regarding this Limited Warranty. Dealer will then notify Axopar, and upon being notified of the warranty claim by Dealer, Axopar is solely responsible for determining and authorizing in writing the remedial action to be performed.

5. Axopar's Warranty Responsibilities

Axopar has always the right to repair a defect covered by this Limited Warranty if, in view of the nature and extent of the defect, it can be done within a reasonable time and in such a way that it does not result in repair costs or material detriment to the Purchaser. All repairs shall be carried out in a way and at the Service Location designated by Axopar.

If Axopar determines that repair is not possible, Purchaser has the right to a discount proportionate to the defect. Alternatively, Axopar may, in its sole discretion, offer to Purchaser a replacement Boat with a market value equal to the replaced Boat's market value (considering the Boat's age and condition) if it did not have that specific unrepairable defect.

If Axopar reasonably determines that the Boat defect is not covered by the Limited Warranty, Axopar has the right to charge the Purchaser for any costs that arise from inspecting and determining the defect and its cause. Any repair costs and expenses are subject mutual agreement by Axopar and the Purchaser.

6. Sole Remedy and Other Limitations

The repair, discount and replacement obligations specified in Section 5 (Axopar's Warranty Responsibilities) for parts or materials covered by this Limited Warranty are Purchaser's sole and exclusive remedy, and Axopar's sole obligations, for any claims whatsoever or any losses resulting from product failure.

This Limited Warranty the final, complete and exclusive warranty offered by Axopar regarding the Boat, and no other person or entity (including the Dealer or its respective sales agents or employees) is authorized to make any other warranties or representations on behalf of Axopar. **EXCEPT FOR THE EXPRESS LIMITED WARRANTIES PROVIDED IN THIS LIMITED WARRANTY, AXOPAR DISCLAIMS ALL OTHER EXPRESS AND IMPLIED WARRANTIES AND REPRESENTATIONS OF ANY KIND, INCLUDING ANY IMPLIED WARRANTY OF MERCHANTABILITY, AND FITNESS FOR A PARTICULAR PURPOSE. EXCEPT AS OTHERWISE PROVIDED IN THIS LIMITED WARRANTY, ALL BOATS ARE PROVIDED "AS IS" AND "WITH ALL FAULTS".** If and to the extent that an implied warranty cannot be disclaimed, that warranty is limited to duration of the respective express Limited Warranty provided herein. Some countries do not allow the exclusion of implied warranties or do not allow limitations on the amount of time an implied warranty lasts, so the above limitations may not apply to some Purchasers.

To the extent permitted by applicable law, Axopar disclaims all liability to Purchaser and third parties for any economic loss arising from claims of product failure, negligence, defective design, lack of seaworthiness, manufacturing defect and any other liability not expressly covered in this Limited Warranty. **TO THE EXTENT PERMITTED BY APPLICABLE LAW, NEITHER AXOPAR NOR DEALER SHALL UNDER ANY CIRCUMSTANCES BE LIABLE FOR ANY INDIRECT, CONSEQUENTIAL, SPECIAL, ENHANCED, OR PUNITIVE DAMAGES, INCLUDING LOSS OF THE BOAT, PROFIT, PRODUCTIVITY, BUSINESS, CONTRACTS, REVENUES OR ANTICIPATED SAVINGS, OR INCREASED COSTS OR EXPENSES, AND IN NO EVENT SHALL AXOPAR'S LIABILITY EXCEED THE ACTUAL AMOUNT PAID BY PURCHASER FOR THE BOAT.** Some countries do not allow the exclusion or limitation of incidental or consequential damages, so the above limitation or exclusion may not apply to every Purchaser.

If, at any time, any provision of this Limited Warranty is or becomes illegal, invalid or unenforceable in any respect under the laws of any jurisdiction, the legality, validity or enforceability of the remaining provisions will remain unaffected.

7. Arbitration and Limitation on Actions

PLEASE READ THIS SECTION CAREFULLY. WE WANT YOU TO KNOW HOW IT AFFECTS YOUR RIGHTS.

(A) *Customer Service and FAQs*

In the unlikely event that an issue, concern or claim (including legal claims) remains unresolved after the procedure specified in Section 4 (Warranty Procedures) and the issue has been escalated to Axopar, Purchaser and Axopar each agree to discuss any issue informally for at least 30 days. Purchaser can do this by sending your full name and contact information, your concern and your requested solution to Axopar at warranty@axopar.fi, Attn: Legal Department. If Axopar would like to discuss an issue with Purchaser, Axopar will contact you at the address provided to the Dealer.

(B) *Agreement to Arbitrate*

If an agreed solution is not reached at the end of the 30-day discussion period, Purchaser and Axopar each agree that any issue, concern or claim (including legal claims) that either may have arising out of or relating to this Limited Warranty must be resolved through final binding arbitration. The arbitrator's decision will be binding and may be enforced and entered as a judgment in any court of competent jurisdiction. If the arbitrator rules against Axopar, Axopar will reimburse Purchaser for reasonable attorneys' fees and costs, regardless of who initiated the arbitration. However, if the arbitrator rules in Axopar's favor, Axopar will not seek reimbursement of attorneys' fees and costs, regardless of who initiated the arbitration.

(C) *Time Limitation; No Class Actions*

To help resolve any issues between us promptly and directly, Axopar and Purchaser agree to begin any arbitration under this Limited Warranty within one year after the claim first arose; otherwise, the claim is waived. Axopar and Purchaser also agree to arbitrate in each of our individual capacities only – not as a representative or member of a class – and each of us expressly waives any right to file a class action or seek relief on a class action basis. Furthermore, unless Purchaser and Axopar agree in writing, the arbitrator may not consolidate more than one person's claims and may not otherwise preside over any form of a representative of class proceeding.

(D) *Confidentiality*

All arbitration proceedings are confidential, unless both Purchaser and Axopar agree otherwise. Arbitration orders and awards required to be filed with applicable courts of competent jurisdiction are not confidential and may be disclosed by the parties to such courts. A party who improperly discloses confidential information will be subject to sanctions. The arbitrator and forum may disclose case filings, case dispositions, and other case information as required by a court order of proper jurisdiction.